MAR 15 1960

UNCLASSIFIED

CO[redacted]

Copy 20

NASA TM X-155

NASA TM X-155

AMES FILE
COPY No. 2

TECHNICAL MEMORANDUM
X-155

LONGITUDINAL STABILITY CHARACTERISTICS AND PRESSURE DISTRIBUTION FOR A MODEL OF A LONG RANGE BALLISTIC MISSILE AT MACH NUMBERS FROM 0.60 TO 3.52

By Verlin D. Reed, Loren G. Bright,
and Ambrose V. Karpen

Ames Research Center
Moffett Field, Calif.

NASA LIBRARY
AMES RESEARCH CENTER
MOFFETT FIELD, CALIF.

CLASSIFICATION CHANGED TO UNCLASSIFIED
BY AUTHORITY OF NASA CLASSIFICATION CHANGE
NOTICES, CHANGE NO. 210-2, EFF. 10/23/70
JM

CLASSIFIED DOCUMENT - TITLE UNCLASSIFIED

This material contains information affecting the national defense of the United States within the meaning of the espionage laws, Title 18, U.S.C., Secs. 793 and 794, the transmission or revelation of which in any manner to an unauthorized person is prohibited by law.

NATIONAL AERONAUTICS AND SPACE ADMINISTRATION

WASHINGTON March 1960

[redacted]

UNCLASSIFIED

1F

UNCLASSIFIED

[redacted]

NATIONAL AERONAUTICS AND SPACE ADMINISTRATION

TECHNICAL MEMORANDUM X-155

LONGITUDINAL STABILITY CHARACTERISTICS AND PRESSURE DISTRIBUTION FOR A MODEL OF A LONG RANGE BALLISTIC MISSILE AT MACH NUMBERS FROM 0.60 TO 3.52*

By Verlin D. Reed, Loren G. Bright,
and Ambrose V. Karpen

A-245

SUMMARY

A wind-tunnel investigation has been made to determine the static longitudinal characteristics and pressure distribution of a model of a long-range ballistic missile over a range of Mach numbers from 0.60 to 3.52. The effects were studied of four nose shapes and a variety of protuberances on the aerodynamic forces and moments, forebody surface pressures, boundary-layer pressures, and base pressures. The data are presented in tabular form with selected portions of the results also presented in graphical form to indicate general trends. Only a minimum analysis of the results was made.

INTRODUCTION

The aerodynamic characteristics of a multistage ballistic missile during its ascent are difficult to estimate. To provide experimental measurements of these characteristics, an investigation of a missile with several nose shapes was conducted in the Ames Unitary Plan wind tunnel. The model was about 1/14 scale for two-stage ballistic missiles. The purpose of this investigation was to obtain experimental data from which the longitudinal stability, aerodynamic loading, and structural heating characteristics could be determined. The effectiveness of a system for scavenging the unburned exhaust products at the missile base was also assessed. The results of this investigation are presented herein.

*Title, Unclassified

[redacted]

UNCLASSIFIED

[redacted]

NOTATION

B.L. boundary layer

C_A axial-force coefficient, $\frac{\text{axial force}}{q_\infty S}$

C_m pitching-moment coefficient, $\frac{\text{pitching moment}}{q_\infty S d}$

$\frac{\partial C_m}{\partial C_N}$ longitudinal stability parameter, reference diameters behind model station zero

C_N normal-force coefficient, $\frac{\text{normal force}}{q_\infty S}$

C_{N_α} $\frac{\partial C_N}{\partial \alpha}$, per deg

C_p pressure coefficient, $\frac{p_x - p_\infty}{q_\infty}$

ΔC_p differential pressure coefficient across forebody at model station 8.55

d maximum body diameter

M free-stream Mach number

p static pressure

p_t stagnation pressure

q dynamic pressure

R Reynolds number

S maximum body cross-sectional area

α angle of attack

β angle of sideslip

θ radial angle

[redacted]

Subscripts

b_1	engine-compartment base
b_2	nozzle base
x	local
∞	free stream

Model Symbols

B	first-stage, second-stage, interstage adapter and guidance compartment
C	conduits
E	external rakes
I	internal rakes
J	second-stage separation rocket
N	first-stage nozzles
P	nose shape
R	second-stage radomes
S	engine-compartment skirt
V	second-stage vernier rockets

A-245

APPARATUS AND MODEL

The Ames Unitary Plan wind tunnel consists of three circuits, the 11- by 11-foot transonic, the 9- by 7-foot supersonic, and the 8- by 7-foot supersonic test sections covering a range of test Mach numbers from 0.60 to 3.52. Each circuit is of the continuous flow, return type with variable pressure capability.

The model comprised the first-stage, interstage, and second-stage units to which noses, engine-compartment skirts, nozzles, and external protuberances were added. Photographs of the model components and complete configurations are shown in figure 1; geometric details are shown in figure 2.

The model was mounted on similar sting supports in each test section. A 2.5-inch diameter, six-component, strain-gage balance was employed within the model body to measure the forces and moments. Pressure transducers were utilized to measure the nose surface pressures, boundary-layer total pressures, and engine-compartment total pressures. Measured information was recorded and transmitted to a computing center where digital computers reduced the data to coefficient form.

TEST PROCEDURE

Normal forces, axial forces, and pitching moments were measured on several model configurations at Mach numbers from 0.60 to 3.52. Forebody static pressures, boundary-layer total pressures, and engine-compartment total pressures were also measured for the P_4 nose configuration. Data were obtained at angles of attack from -8° to $+10^{\circ}$ and angles of sideslip from -8° to $+8^{\circ}$ at test Reynolds numbers from 6.4 million per foot at 0.60 Mach number to 2.5 million per foot at a Mach number of 3.52. Transition of the boundary layer was fixed at the nose of each configuration by a strip of carborundum grit as shown in figure 1(c). Additional tests were made at reduced Reynolds numbers and also with the transition strip removed to assess the effect of scale and boundary-layer flow conditions.

Corrections have been applied to the measured quantities to account for model support deflection, stream angle, and pressure variation in the streamwise direction. The model base configuration was complex so that the mutual interference of the sting support, engine skirt, and engine nozzles on the base pressure is not known. The pressure on the forward portion of the nozzles was assumed to be the same as the pressure on the base of the engine compartment. The base axial force was computed, therefore, from combined measurements of the engine-compartment base pressure and nozzle base pressure.

The moment reference center was at model station zero (fig. 2(a)). Forces and moments were referred to the body system of axes as shown in figure 3.

RESULTS AND DISCUSSION

Table I is an index of the results obtained in the present investigation; these results are tabulated in tables II through XVI. In addition, representative portions of these data are presented in graphical form in figures 4 through 9.

Static Longitudinal Stability

The effects of Mach number on the normal-force, axial-force, and pitching-moment coefficients and on the longitudinal location of center of pressure are shown in figure 4 for one configuration. A comparison of the longitudinal characteristics of several configurations at 1.35 Mach number is shown in figure 5. As noted in table I, configuration 5 was rotated 90° relative to the other configurations and is only comparable at zero angle of attack. The longitudinal characteristics are summarized in figure 9.

As indicated previously, the pressures on the forward portion of the nozzles were not measured; however, the effect of these pressures on the axial force at zero angle of attack can be seen in figure 9(a) from a comparison of configurations 2 and 3. Addition of the nozzles resulted in a slight increase in forebody axial force throughout the range of transonic and low supersonic Mach numbers. This difference in axial force was little affected by missile attitude as indicated in figure 5(b). The large variation in missile axial force with configuration shown in figure 9(a) resulted from the extreme changes in nose shape from the blunt heat-sink type to the more pointed ablation shape.

The effect of adding protuberances was to reduce the large variations in the forces and moments on the missile at low supersonic Mach numbers. This condition is reflected in the normal-force-curve slope C_{N_α} (fig. 9(b)) and to a greater extent in the parameter $\partial C_m/\partial C_N$ shown in figure 9(c). From a limited analysis of the results, it appears that this reduction cannot be attributed to any one set of protuberances but is the combined effect of two or more.

In the comparison of the four configurations (1, 2, 6, and 12) employing different nose shapes, it should be pointed out that the moment reference center at station zero is fixed relative to the missile body and does not allow for the change in nose cone length. Thus any rearward shift in the aerodynamic center with decreasing missile length seen in figure 9(c) is partially due to this effective forward shift in moment reference center.

Pressure Distribution

Results from the measurement of static pressures on the missile forebody, total pressures from boundary-layer rakes, and total pressures from engine-compartment rakes of the P_4 nose configuration are presented in graphical form for representative angles of attack, angles of sideslip, and Mach numbers.

The differential pressure across the missile forebody, measured in the pitch plane, is presented as ΔC_p. From the results presented in figure 4(f) it appears that the variation of ΔC_p with angle of attack is sufficiently linear at all Mach numbers, except 1.2, to permit the use of $\partial \Delta C_p / \partial \alpha$ at zero angle of attack as an indication of all pitch attitudes with only a minimum sacrifice in accuracy. However, the variation of this parameter with Mach number shown in figure 9(d) for three sideslip angles indicates that, for this method of determining angle, some interdependency would exist between the determination of angles of attack and angles of sideslip.

Forebody surface pressures are presented in figure 6 as a function of percent nose length for five circumferential body stations from 0° to 90°.

Boundary-layer survey rakes were located at five longitudinal stations, each circumferentially displaced at least 90° from the preceding rake as shown in figure 2(a). The corresponding static-pressure orifices were located diametrically opposite each rake station in a further effort to reduce interference errors. As a result of these rake locations care must be exercised in interpreting the data in figure 7 since a positive angle of attack for a top-mounted rake may correspond to a negative angle of attack for a rake at another longitudinal station.

External scoops were affixed to the missile base for the purpose of introducing high-energy air into the base cavity in the vicinity of the exhaust nozzles from auxiliary-power engines. This high-energy air was confined to a narrow stream tube as evidenced by the discontinuities in the variation of total-pressure ratio with engine-compartment location shown in figure 8. A limited analysis of the results indicates this method to be a plausible scheme for scavenging the unburned gases at the missile base thereby averting the accumulation of an explosive mixture.

Ames Research Center
National Aeronautics and Space Administration
Moffett Field, Calif., Aug. 14, 1959

TABLE I.- INDEX OF TABULATED DATA

Longitudinal stability data		
Table	Configuration	β, deg
II	1 - P_1BS_2NCJRV	0,-3,-6
III	2 - P_4BS_2NCJRV	0,-3,-6
IV	3 - P_4BS_2CJRV	0
V	4 - P_4BS_2	0
VI	5*- P_4BS_2N	0
VII	6 - P_2BS_2NCJRV	0
VIII	7 - P_4BS_1NCJRV	0
IX	8 - P_4BS_1CJRV	0
X	12 - P_3BS_2NCJRV	0
Boundary-layer and forebody surface pressures		
XI	Orifice number correlation for configuration 9	
XII	9 - P_4BS_1E	-8 to 8
XIII	Orifice number correlation for configuration 13	
XIV	13 - P_3BS_1E	-8 to 8
Base pressures		
XV	11 - $P_4BS_3NCJRVI$	0
XVI	10 - $P_4BS_2NCJRVI$	-8 to 0

*Model rotated 90° relative to other configurations.

TABLE II.- LONGITUDINAL STABILITY DATA, CONFIGURATION 1

(a) $\beta = 0^{\circ}$

α, deg	β, deg	C_N	C_m	C_A	$C_{A_{b_1}}$	$C_{A_{b_2}}$	C_m/C_N	ΔC_p
M = 0.60, R × 10^{-6} = 6.4								
-02.0	-00.0	-0.082	0.245	0.205	0.089	-0.005	-2.988	-0.024
-01.1	00.0	-0.039	0.108	0.207	0.086	-0.005	-2.769	-0.014
-00.0	00.0	0.007	-0.029	0.204	0.084	-0.003	-4.143	-0.003
00.9	00.0	0.052	-0.169	0.201	0.089	-0.001	-3.250	0.006
01.9	00.0	0.093	-0.293	0.204	0.089	-0.001	-3.151	0.016
03.9	00.0	0.172	-0.497	0.206	0.096	0.000	-2.890	0.040
05.9	00.0	0.270	-0.869	0.213	0.102	0.002	-3.219	0.071
08.0	00.0	0.366	-1.174	0.217	0.110	0.004	-3.208	0.110
10.1	00.0	0.484	-1.592	0.205	0.131	0.010	-3.289	0.149
M = 0.70, R × 10^{-6} = 5.7								
-02.1	-00.0	-0.081	0.237	0.210	0.090	-0.003	-2.926	-0.023
-01.2	00.0	-0.045	0.134	0.203	0.090	-0.002	-2.978	-0.015
-00.0	00.0	0.008	-0.038	0.200	0.089	-0.001	-4.750	-0.007
00.8	00.0	0.042	-0.139	0.207	0.086	-0.002	-3.310	-0.001
01.9	00.0	0.089	-0.291	0.210	0.087	-0.002	-3.270	0.008
03.9	00.0	0.170	-0.496	0.213	0.099	0.001	-2.918	0.034
06.0	00.0	0.275	-0.886	0.217	0.109	0.004	-3.222	0.074
08.0	00.0	0.380	-1.241	0.221	0.116	0.006	-3.266	0.118
10.0	00.0	0.489	-1.636	0.215	0.131	0.009	-3.346	0.160
M = 0.80, R × 10^{-6} = 5.1								
-02.1	-00.0	-0.091	0.279	0.218	0.094	-0.002	-3.066	-0.030
-01.2	-00.0	-0.042	0.114	0.210	0.098	-0.000	-2.714	-0.018
-00.1	-00.0	0.005	-0.043	0.210	0.094	-0.000	-8.600	-0.009
00.8	00.0	0.048	-0.176	0.207	0.098	0.002	-3.667	-0.000
01.8	-00.0	0.090	-0.306	0.212	0.095	0.002	-3.400	0.014
03.9	00.0	0.168	-0.502	0.221	0.099	0.002	-2.988	0.060
05.9	00.0	0.271	-0.889	0.224	0.109	0.005	-3.280	0.116
07.9	00.0	0.375	-1.244	0.232	0.116	0.007	-3.317	0.164
10.0	00.0	0.498	-1.687	0.226	0.135	0.010	-3.388	0.211
M = 0.90, R × 10^{-6} = 4.7								
-02.1	-00.0	-0.087	0.281	0.225	0.099	0.007	-3.230	-0.134
-01.2	-00.0	-0.049	0.159	0.223	0.099	0.006	-3.245	-0.077
-00.0	-00.0	0.006	-0.029	0.218	0.098	0.004	-4.833	0.001
00.9	-00.0	0.052	-0.196	0.224	0.098	0.003	-3.769	0.057
01.8	00.0	0.087	-0.303	0.227	0.098	0.003	-3.483	0.117
03.9	00.0	0.173	-0.538	0.240	0.101	0.004	-3.110	0.227
05.8	00.0	0.275	-0.917	0.244	0.114	0.007	-3.335	0.293
07.9	00.0	0.397	-1.363	0.258	0.122	0.009	-3.433	0.338
10.0	00.0	0.520	-1.820	0.259	0.142	0.012	-3.500	0.376

α, deg	β, deg	C_N	C_m	C_A	$C_{A_{b_1}}$	$C_{A_{b_2}}$	C_m/C_N	ΔC_p
M = 0.95, R × 10^{-6} = 4.5								
-02.1	-00.0	-0.100	0.348	0.259	0.110	0.012	-3.480	-0.142
-01.1	-00.0	-0.048	0.162	0.256	0.110	0.010	-3.375	-0.075
-00.1	-00.0	0.003	-0.018	0.258	0.109	0.009	-6.000	-0.002
00.8	00.0	0.052	-0.201	0.258	0.111	0.009	-3.865	0.058
01.8	00.0	0.099	-0.371	0.260	0.114	0.009	-3.747	0.125
03.8	00.0	0.176	-0.569	0.267	0.119	0.009	-3.233	0.254
05.9	00.0	0.292	-0.998	0.278	0.123	0.009	-3.418	0.340
07.9	00.0	0.407	-1.416	0.291	0.137	0.012	-3.479	0.370
10.0	00.0	0.544	-1.943	0.286	0.155	0.016	-3.572	0.395
M = 1.00, R × 10^{-6} = 4.4								
-02.1	-00.0	-0.103	0.363	0.345	0.143	0.023	-3.524	-0.036
-01.2	-00.0	-0.050	0.170	0.348	0.137	0.019	-3.400	-0.021
-00.0	-00.0	0.004	-0.018	0.351	0.137	0.018	-4.500	-0.002
00.8	-00.0	0.048	-0.174	0.348	0.136	0.017	-3.625	0.013
01.8	00.0	0.098	-0.349	0.354	0.138	0.016	-3.561	0.030
03.8	-00.0	0.191	-0.649	0.359	0.143	0.017	-3.398	0.063
05.9	-00.0	0.304	-1.086	0.371	0.157	0.019	-3.572	0.112
07.8	-00.0	0.407	-1.444	0.369	0.173	0.025	-3.548	0.174
09.9	-00.0	0.565	-2.033	0.355	0.193	0.032	-3.598	0.413
M = 1.10, R × 10^{-6} = 4.2								
-02.1	-00.0	-0.079	0.166	0.457	0.152	0.024	-2.101	-0.033
-01.2	-00.0	-0.026	-0.023	0.453	0.152	0.025	0.885	-0.019
-00.1	-00.0	0.019	-0.107	0.456	0.155	0.027	-5.632	-0.004
00.8	-00.0	0.065	-0.285	0.457	0.152	0.026	-4.385	0.008
01.8	00.0	0.118	-0.466	0.459	0.152	0.027	-3.949	0.023
03.8	00.0	0.205	-0.704	0.459	0.153	0.029	-3.434	0.053
05.9	00.0	0.318	-1.092	0.463	0.164	0.033	-3.434	0.093
07.9	00.0	0.419	-1.393	0.459	0.176	0.039	-3.325	0.146
10.0	00.0	0.561	-1.871	0.451	0.188	0.046	-3.335	0.228
M = 1.20, R × 10^{-6} = 4.0								
-02.1	-00.0	-0.116	0.440	0.469	0.151	0.028	-3.793	-0.054
-01.2	-00.0	-0.064	0.269	0.466	0.153	0.029	-4.203	-0.032
-00.0	-00.0	-0.009	0.094	0.468	0.152	0.028	-0.000	-0.008
00.8	-00.0	0.030	-0.029	0.466	0.152	0.029	-0.967	0.011
01.8	-00.0	0.090	-0.242	0.466	0.152	0.029	-2.689	0.034
03.8	00.0	0.183	-0.513	0.468	0.155	0.031	-2.803	0.080
05.8	-00.0	0.292	-0.893	0.473	0.161	0.032	-3.058	0.131
07.9	-00.0	0.417	-1.322	0.472	0.174	0.036	-3.170	0.197
10.0	00.0	0.568	-1.877	0.471	0.183	0.043	-3.305	0.264

TABLE II.- LONGITUDINAL STABILITY DATA, CONFIGURATION 1 - Continued

(a) $\beta = 0^{\circ}$ - Concluded

α, deg	β, deg	C_N	C_m	C_A	$C_{A_{b_1}}$	$C_{A_{b_2}}$	C_m/C_N	ΔC_p
M = 1.35, $R \times 10^{-6}$ = 3.8								
-02.0	-00.0	-0.099	0.284	0.492	0.140	0.030	-2.869	-0.070
-01.2	-00.0	-0.056	0.173	0.492	0.139	0.029	-3.089	-0.039
-00.0	-00.0	0.002	0.007	0.489	0.139	0.029	3.500	0.003
00.8	00.0	0.044	-0.109	0.493	0.137	0.029	-2.477	0.032
01.9	-00.0	0.094	-0.256	0.493	0.140	0.029	-2.723	0.067
03.8	00.0	0.181	-0.461	0.493	0.141	0.030	-2.547	0.130
05.9	00.0	0.299	-0.888	0.497	0.149	0.033	-2.970	0.193
08.1	00.0	0.448	-1.429	0.501	0.155	0.038	-3.190	0.251
10.0	00.0	0.594	-1.970	0.493	0.168	0.043	-3.316	0.303
M = 1.60, $R \times 10^{-6}$ = 3.0								
-02.2	00.1	-0.108	0.268	0.499	0.089	0.019	-2.481	-0.093
-01.1	00.1	-0.054	0.104	0.497	0.089	0.019	-1.926	-0.056
-00.0	00.1	-0.008	0.020	0.499	0.089	0.019	-2.500	-0.014
00.9	00.1	0.030	-0.066	0.496	0.090	0.019	-2.200	0.021
01.9	00.1	0.077	-0.188	0.496	0.090	0.019	-2.442	0.057
03.9	00.1	0.178	-0.487	0.494	0.091	0.020	-2.736	0.128
05.9	00.1	0.299	-0.896	0.502	0.097	0.025	-2.997	0.201
08.0	00.1	0.443	-1.433	0.507	0.103	0.030	-3.235	0.271
10.0	00.1	0.607	-2.070	0.503	0.117	0.035	-3.410	0.330
M = 2.25, $R \times 10^{-6}$ = 3.0								
-02.2	-00.1	-0.121	0.374	0.506	0.059	0.024	-3.091	-0.064
-01.1	-00.1	-0.071	0.227	0.502	0.062	0.026	-3.197	-0.033
-00.0	-00.1	-0.013	0.048	0.500	0.064	0.027	-3.692	-0.000
00.9	-00.2	0.039	-0.132	0.500	0.065	0.027	-3.385	0.027
01.9	-00.2	0.080	-0.239	0.501	0.064	0.027	-2.988	0.055
03.9	-00.2	0.185	-0.567	0.501	0.064	0.029	-3.065	0.114
05.9	-00.2	0.311	-1.019	0.510	0.065	0.032	-3.277	0.171
07.9	-00.2	0.467	-1.620	0.512	0.068	0.035	-3.469	0.229
10.0	-00.2	0.675	-2.499	0.510	0.075	0.039	-3.702	0.290

α, deg	β, deg	C_N	C_m	C_A	$C_{A_{b_1}}$	$C_{A_{b_2}}$	C_m/C_N	ΔC_p
M = 3.05, $R \times 10^{-6}$ = 3.0								
-02.4	-00.0	-0.119	0.349	0.454	0.047	0.020	-2.933	-0.087
-01.4	-00.0	-0.067	0.183	0.453	0.047	0.019	-2.731	-0.055
-00.3	-00.0	-0.026	0.078	0.452	0.047	0.019	-3.000	-0.017
00.6	-00.0	0.020	-0.056	0.450	0.047	0.019	-2.800	0.019
01.6	-00.0	0.069	-0.207	0.452	0.044	0.019	-3.000	0.057
03.7	-00.0	0.159	-0.490	0.463	0.042	0.019	-3.082	0.124
05.8	-00.0	0.277	-0.934	0.471	0.042	0.021	-3.372	0.184
07.8	-00.0	0.466	-1.767	0.479	0.044	0.024	-3.792	0.247
10.0	-00.0	0.719	-2.953	0.477	0.053	0.027	-4.107	0.319
M = 3.52, $R \times 10^{-6}$ = 2.5								
-02.5	-00.1	-0.116	0.355	0.428	0.038	0.033	-3.060	-0.077
-01.5	-00.1	-0.073	0.224	0.426	0.038	0.033	-3.068	-0.046
-00.5	-00.1	-0.032	0.107	0.426	0.038	0.033	-3.344	-0.013
00.5	-00.1	0.005	0.007	0.425	0.038	0.033	1.400	0.020
01.5	-00.1	0.055	-0.154	0.427	0.038	0.033	-2.800	0.054
03.5	-00.1	0.144	-0.446	0.433	0.038	0.033	-3.097	0.114
05.6	-00.1	0.276	-0.988	0.441	0.037	0.034	-3.580	0.161
07.6	-00.1	0.461	-1.829	0.447	0.037	0.037	-3.967	0.219
09.7	-00.1	0.698	-2.980	0.454	0.038	0.039	-4.269	0.284

TABLE II.- LONGITUDINAL STABILITY DATA, CONFIGURATION 1 - Continued

(b) $\beta = -3^{\circ}$

α, deg	β, deg	C_N	C_m	C_A	$C_{A_{b_1}}$	$C_{A_{b_2}}$	C_m/C_N	ΔC_p
M = 0.60, R × 10^{-6} = 6.4								
-00.0	-03.1	-0.001	-0.010	0.203	0.089	-0.001	0.000	-0.006
01.9	-03.1	0.078	-0.218	0.203	0.091	0.000	-2.795	0.016
03.9	-03.1	0.174	-0.532	0.204	0.099	0.003	-3.057	0.043
05.9	-03.1	0.261	-0.797	0.209	0.109	0.004	-3.054	0.073
07.9	-03.2	0.361	-1.153	0.210	0.121	0.007	-3.194	0.107
M = 0.70, R × 10^{-6} = 5.7								
00.0	-03.1	0.004	-0.033	0.206	0.086	0.002	-8.250	-0.007
01.9	-03.1	0.078	-0.230	0.206	0.093	0.002	-2.949	0.012
03.9	-03.1	0.174	-0.537	0.209	0.102	0.004	-3.086	0.041
05.9	-03.1	0.259	-0.799	0.219	0.109	0.003	-3.085	0.073
07.9	-03.2	0.373	-1.217	0.217	0.123	0.007	-3.263	0.110
M = 0.80, R × 10^{-6} = 5.1								
-00.1	-03.1	0.004	-0.056	0.210	0.095	0.004	-0.000	-0.008
01.8	-03.1	0.077	-0.233	0.214	0.095	0.004	-3.026	0.020
03.8	-03.1	0.167	-0.520	0.220	0.104	0.006	-3.114	0.060
05.8	-03.1	0.266	-0.861	0.223	0.114	0.007	-3.237	0.103
07.9	-03.2	0.369	-1.222	0.224	0.127	0.010	-3.312	0.146
M = 0.90, R × 10^{-6} = 4.7								
-00.1	-03.1	0.000	-0.029	0.226	0.101	0.010	-0.000	-0.004
01.8	-03.1	0.081	-0.269	0.231	0.100	0.011	-3.321	0.072
03.8	-03.1	0.180	-0.608	0.242	0.107	0.009	-3.378	0.172
05.8	-03.1	0.272	-0.905	0.245	0.119	0.011	-3.327	0.245
07.9	-03.2	0.392	-1.341	0.252	0.129	0.013	-3.421	0.308
M = 0.95, R × 10^{-6} = 4.5								
-00.0	-03.1	0.003	-0.042	0.255	0.113	0.016	-0.000	-0.001
01.8	-03.1	0.085	-0.299	0.261	0.113	0.017	-3.518	0.078
03.8	-03.1	0.186	-0.653	0.268	0.119	0.014	-3.511	0.189
05.9	-03.1	0.294	-1.022	0.287	0.126	0.014	-3.476	0.272
07.9	-03.2	0.409	-1.445	0.286	0.143	0.016	-3.533	0.342
M = 1.00, R × 10^{-6} = 4.4								
-00.1	-03.1	0.001	-0.012	0.356	0.136	0.022	-0.000	-0.002
01.8	-03.1	0.092	-0.318	0.354	0.137	0.024	-3.457	0.029
03.8	-03.1	0.197	-0.711	0.359	0.146	0.022	-3.609	0.059
05.9	-03.1	0.302	-1.064	0.364	0.159	0.024	-3.523	0.093
07.8	-03.2	0.422	-1.501	0.359	0.176	0.029	-3.557	0.349
M = 1.10, R × 10^{-6} = 4.2								
-00.0	-03.2	0.009	-0.086	0.445	0.163	0.027	-9.556	-0.003
01.8	-03.2	0.095	-0.337	0.445	0.164	0.027	-3.547	0.024
03.8	-03.2	0.207	-0.726	0.450	0.167	0.030	-3.507	0.056
05.9	-03.2	0.322	-1.107	0.455	0.176	0.033	-3.438	0.092
07.9	-03.2	0.429	-1.487	0.453	0.189	0.038	-3.466	0.141
M = 1.20, R × 10^{-6} = 4.0								
-00.1	-03.2	-0.008	0.070	0.466	0.155	0.030	-8.750	-0.008
01.8	-03.2	0.074	-0.144	0.463	0.154	0.030	-1.946	0.047
03.8	-03.2	0.184	-0.533	0.467	0.158	0.032	-2.897	0.104
05.8	-03.2	0.286	-0.842	0.473	0.165	0.036	-2.944	0.163
07.9	-03.2	0.417	-1.311	0.468	0.179	0.043	-3.144	0.216
M = 1.35, R × 10^{-6} = 3.8								
-00.0	-03.2	-0.004	0.017	0.488	0.138	0.029	-4.250	-0.000
01.8	-03.2	0.081	-0.184	0.486	0.140	0.031	-2.272	0.067
03.9	-03.2	0.193	-0.555	0.488	0.145	0.034	-2.876	0.139
05.9	-03.2	0.304	-0.911	0.490	0.156	0.037	-2.997	0.203
08.0	-03.2	0.444	-1.406	0.492	0.164	0.044	-3.167	0.266
M = 1.60, R × 10^{-6} = 3.0								
-00.0	-02.9	-0.021	0.080	0.492	0.096	0.025	-3.810	-0.018
01.9	-02.9	0.068	-0.138	0.496	0.098	0.027	-2.029	0.050
03.9	-02.9	0.163	-0.374	0.492	0.106	0.029	-2.294	0.123
05.9	-02.9	0.284	-0.767	0.501	0.106	0.032	-2.701	0.198
08.0	-03.0	0.424	-1.242	0.504	0.112	0.037	-2.929	0.275
M = 2.25, R × 10^{-6} = 3.0								
-00.0	-02.9	-0.011	0.026	0.494	0.070	0.031	-2.364	-0.004
01.9	-02.9	0.082	-0.253	0.494	0.073	0.032	-3.085	0.051
03.9	-02.9	0.184	-0.556	0.495	0.071	0.032	-3.022	0.107
05.9	-03.0	0.306	-0.982	0.498	0.073	0.034	-3.209	0.164
08.0	-03.0	0.481	-1.691	0.503	0.074	0.037	-3.516	0.223
M = 3.05, R × 10^{-6} = 3.0								
-00.3	-03.2	-0.034	0.112	0.453	0.051	0.022	-3.294	-0.018
01.6	-03.3	0.050	-0.129	0.455	0.050	0.021	-2.580	0.053
03.7	-03.3	0.150	-0.446	0.457	0.050	0.022	-2.973	0.118
05.8	-03.3	0.292	-1.003	0.465	0.049	0.023	-3.435	0.182
07.9	-03.3	0.475	-1.810	0.467	0.053	0.026	-3.811	0.248
M = 3.52, R × 10^{-6} = 2.5								
-00.5	-03.4	-0.016	0.040	0.431	0.038	0.033	-2.500	-0.011
01.5	-03.4	0.042	-0.110	0.432	0.038	0.033	-2.619	0.055
03.5	-03.4	0.149	-0.477	0.434	0.038	0.033	-3.201	0.113
05.6	-03.5	0.283	-1.026	0.439	0.038	0.035	-3.625	0.166
07.6	-03.5	0.464	-1.858	0.447	0.038	0.035	-4.004	0.218

TABLE II.- LONGITUDINAL STABILITY DATA, CONFIGURATION 1 - Concluded

(c) $\beta = -6^{\circ}$

α, deg	β, deg	C_N	C_m	C_A	$C_{A_{b_1}}$	$C_{A_{b_2}}$	C_m/C_N	ΔC_p
M = 0.60, R × 10^{-6} = 6.4								
-00.0	-06.3	-0.023	0.099	0.201	0.098	0.002	-4.304	-0.008
01.9	-06.3	0.051	-0.025	0.195	0.101	0.007	-0.490	0.025
03.9	-06.3	0.135	-0.261	0.196	0.107	0.008	-1.933	0.059
05.9	-06.3	0.232	-0.580	0.198	0.119	0.007	-2.500	0.094
07.9	-06.4	0.337	-0.949	0.202	0.128	0.011	-2.816	0.129
M = 0.70, R × 10^{-6} = 5.7								
-00.0	-06.3	-0.016	0.054	0.205	0.108	0.002	-3.375	-0.010
01.8	-06.3	0.050	-0.036	0.199	0.107	0.009	-0.720	0.020
03.9	-06.3	0.142	-0.300	0.199	0.113	0.010	-2.113	0.054
05.9	-06.3	0.237	-0.610	0.222	0.110	0.005	-2.574	0.090
07.9	-06.4	0.344	-0.992	0.207	0.134	0.011	-2.884	0.126
M = 0.80, R × 10^{-6} = 5.1								
-00.1	-06.3	-0.012	0.014	0.213	0.109	0.007	-1.167	-0.010
01.8	-06.3	0.055	-0.076	0.205	0.112	0.012	-1.382	0.018
03.8	-06.3	0.137	-0.294	0.204	0.119	0.014	-2.146	0.059
05.9	-06.3	0.241	-0.645	0.213	0.128	0.012	-2.676	0.102
07.8	-06.4	0.351	-1.062	0.212	0.140	0.014	-3.026	0.147
M = 0.90, R × 10^{-6} = 4.7								
-00.1	-06.3	-0.020	0.050	0.239	0.116	0.012	-2.500	-0.006
01.8	-06.3	0.058	-0.109	0.234	0.117	0.018	-1.879	0.026
03.8	-06.3	0.146	-0.362	0.230	0.124	0.020	-2.479	0.076
05.9	-06.4	0.253	-0.751	0.229	0.135	0.019	-2.968	0.152
07.8	-06.4	0.357	-1.121	0.234	0.143	0.021	-3.140	0.230
M = 0.95, R × 10^{-6} = 4.5								
-00.1	-06.3	-0.017	0.056	0.271	0.128	0.018	-3.294	-0.006
01.8	-06.3	0.054	-0.090	0.266	0.127	0.022	-1.667	0.042
03.8	-06.3	0.160	-0.446	0.264	0.135	0.026	-2.788	0.079
05.8	-06.4	0.269	-0.839	0.270	0.146	0.024	-3.119	0.147
07.8	-06.4	0.380	-1.232	0.266	0.155	0.026	-3.242	0.219
M = 1.00, R × 10^{-6} = 4.4								
-00.1	-06.3	-0.018	0.064	0.336	0.167	0.028	-3.556	-0.003
01.8	-06.3	0.063	-0.116	0.336	0.162	0.029	-1.841	0.040
03.8	-06.3	0.156	-0.406	0.344	0.164	0.032	-2.603	0.093
05.9	-06.4	0.276	-0.835	0.329	0.181	0.035	-3.025	0.157
07.9	-06.4	0.405	-1.317	0.369	0.190	0.000	-3.252	0.222
M = 1.10, R × 10^{-6} = 4.2								
-00.1	-06.3	-0.007	0.015	0.439	0.188	0.035	-2.143	-0.005
01.8	-06.3	0.062	-0.108	0.437	0.185	0.038	-1.742	0.019
03.8	-06.4	0.167	-0.419	0.431	0.188	0.039	-2.509	0.048
05.9	-06.4	0.284	-0.828	0.435	0.200	0.040	-2.915	0.089
07.9	-06.4	0.422	-1.382	0.441	0.206	0.044	-3.275	0.161
M = 1.20, R × 10^{-6} = 4.0								
-00.1	-06.4	-0.026	0.129	0.466	0.160	0.031	-4.962	-0.007
01.8	-06.4	0.055	-0.010	0.462	0.158	0.036	-0.182	0.070
03.8	-06.4	0.157	-0.306	0.456	0.161	0.038	-1.949	0.152
05.8	-06.4	0.268	-0.665	0.453	0.176	0.041	-2.481	0.224
07.9	-06.4	0.406	-1.171	0.460	0.183	0.044	-2.884	0.281
M = 1.35, R × 10^{-6} = 3.8								
-00.0	-06.4	-0.025	0.138	0.491	0.149	0.033	-5.520	-0.003
01.8	-06.4	0.061	-0.042	0.479	0.139	0.038	-0.689	0.070
03.9	-06.4	0.159	-0.297	0.470	0.145	0.040	-1.868	0.147
05.8	-06.4	0.281	-0.704	0.475	0.155	0.042	-2.505	0.220
08.0	-06.5	0.427	-1.225	0.477	0.167	0.048	-2.869	0.300
M = 1.60, R × 10^{-6} = 3.0								
-00.0	-05.9	-0.032	0.171	0.494	0.119	0.038	-5.344	-0.009
01.9	-05.9	0.073	-0.185	0.491	0.119	0.037	-2.534	0.056
03.9	-05.9	0.164	-0.394	0.487	0.118	0.038	-2.402	0.129
05.9	-05.9	0.297	-0.858	0.493	0.124	0.041	-2.889	0.203
08.0	-06.0	0.440	-1.363	0.490	0.133	0.045	-3.098	0.275
M = 2.25, R × 10^{-6} = 3.0								
-00.0	-05.9	-0.020	0.081	0.485	0.077	0.037	-4.050	-0.000
01.9	-05.9	0.073	-0.192	0.499	0.076	0.037	-2.630	0.054
03.9	-05.9	0.186	-0.561	0.500	0.078	0.036	-3.016	0.112
05.9	-05.9	0.319	-1.010	0.495	0.079	0.035	-3.166	0.169
08.0	-06.0	0.496	-1.715	0.492	0.081	0.038	-3.458	0.227
M = 3.05, R × 10^{-6} = 3.1								
-00.3	-06.5	-0.050	0.201	0.459	0.053	0.024	-4.020	-0.018
01.6	-06.5	0.050	-0.119	0.461	0.051	0.024	-2.380	0.049
03.7	-06.5	0.183	-0.614	0.461	0.051	0.025	-3.355	0.116
05.8	-06.5	0.334	-1.224	0.466	0.051	0.025	-3.665	0.182
07.9	-06.6	0.538	-2.158	0.466	0.053	0.026	-4.011	0.254
M = 3.52, R × 10^{-6} = 2.4								
-00.5	-06.8	-0.049	0.195	0.438	0.040	0.034	-3.980	-0.008
01.5	-06.8	0.030	-0.050	0.439	0.040	0.033	-1.667	0.046
03.5	-06.8	0.180	-0.654	0.439	0.040	0.034	-3.633	0.111
05.6	-06.8	0.333	-1.327	0.444	0.040	0.034	-3.985	0.166
07.6	-06.9	0.530	-2.240	0.447	0.040	0.035	-4.226	0.229

TABLE III.- LONGITUDINAL STABILITY DATA, CONFIGURATION 2

(a) $\beta = 0^{\circ}$

α, deg	β, deg	C_N	C_m	C_A	$C_{A_{b_1}}$	$C_{A_{b_2}}$	C_m/C_N	ΔC_p
$M = 0.60$, $R \times 10^{-6} = 6.4$								
-10.0	-00.0	-0.466	1.539	0.212	0.127	0.005	-3.303	-0.398
-08.0	-00.0	-0.357	1.137	0.220	0.112	0.001	-3.185	-0.326
-06.0	-00.0	-0.264	0.835	0.219	0.101	-0.002	-3.163	-0.251
-04.0	-00.0	-0.177	0.537	0.209	0.096	-0.002	-3.034	-0.180
-01.0	-00.0	-0.053	0.183	0.206	0.083	-0.004	-3.453	-0.062
-00.1	00.0	-0.006	0.027	0.197	0.088	-0.003	-4.500	-0.026
00.8	00.0	0.033	-0.084	0.206	0.083	-0.004	-2.545	0.012
02.0	00.0	0.078	-0.228	0.210	0.083	-0.005	-2.923	0.053
04.0	00.0	0.165	-0.473	0.213	0.090	-0.004	-2.867	0.132
06.0	00.0	0.259	-0.813	0.216	0.101	-0.002	-3.139	0.209
07.9	00.0	0.347	-1.101	0.216	0.110	0.001	-3.173	0.276
09.9	00.0	0.450	-1.469	0.211	0.124	0.005	-3.264	0.340
$M = 0.70$, $R \times 10^{-6} = 5.7$								
-02.0	00.0	-0.099	0.322	0.224	0.089	-0.002	-3.253	-0.098
-01.0	00.0	-0.054	0.183	0.223	0.084	-0.003	-3.389	-0.059
-00.0	00.0	-0.007	0.031	0.226	0.079	-0.004	-4.429	-0.021
01.0	00.0	0.038	-0.107	0.218	0.087	-0.002	-2.816	0.015
02.0	00.0	0.077	-0.227	0.227	0.083	-0.003	-2.948	0.052
04.0	00.0	0.162	-0.470	0.230	0.093	-0.001	-2.901	0.126
06.0	00.0	0.258	-0.817	0.238	0.102	0.000	-3.167	0.199
08.0	00.0	0.356	-1.151	0.241	0.110	0.002	-3.233	0.271
10.1	00.0	0.468	-1.559	0.235	0.125	0.006	-3.331	0.329
$M = 0.80$, $R \times 10^{-6} = 5.1$								
-02.0	-00.0	-0.102	0.336	0.267	0.087	-0.003	-3.294	-0.092
-01.0	-00.0	-0.051	0.161	0.262	0.087	-0.002	-3.157	-0.056
-00.0	-00.0	-0.009	0.035	0.253	0.092	-0.000	-3.889	-0.020
00.9	00.0	0.031	-0.077	0.260	0.088	-0.002	-2.484	0.019
01.9	00.0	0.077	-0.229	0.258	0.092	0.000	-2.974	0.056
04.0	00.0	0.161	-0.481	0.265	0.094	0.000	-2.988	0.128
06.0	00.0	0.262	-0.853	0.264	0.106	0.005	-3.256	0.201
08.0	00.0	0.367	-1.215	0.275	0.110	0.006	-3.311	0.266
10.0	00.0	0.479	-1.624	0.264	0.128	0.011	-3.390	0.331

α, deg	β, deg	C_N	C_m	C_A	$C_{A_{b_1}}$	$C_{A_{b_2}}$	C_m/C_N	ΔC_p
$M = 0.90$, $R \times 10^{-6} = 4.7$								
-02.0	-00.0	-0.106	0.363	0.324	0.094	0.003	-3.425	-0.090
-01.0	-00.0	-0.062	0.231	0.318	0.093	0.003	-3.726	-0.051
-00.0	-00.0	-0.015	0.074	0.313	0.096	0.004	-4.933	-0.015
01.9	-00.0	0.079	-0.240	0.322	0.095	0.004	-3.038	0.060
04.0	-00.0	0.166	-0.513	0.322	0.103	0.007	-3.090	0.137
06.0	-00.0	0.272	-0.885	0.322	0.112	0.013	-3.254	0.210
08.5	-00.0	0.418	-1.425	0.311	0.129	0.017	-3.409	0.291
10.1	-00.0	0.524	-1.850	0.308	0.143	0.019	-3.531	0.336
$M = 0.95$, $R \times 10^{-6} = 4.5$								
-02.0	-00.0	-0.121	0.443	0.373	0.114	0.011	-3.661	-0.089
-01.0	-00.0	-0.069	0.264	0.379	0.108	0.009	-3.826	-0.053
-00.0	-00.0	-0.017	0.083	0.378	0.108	0.009	-4.882	-0.016
00.9	-00.0	0.033	-0.093	0.374	0.110	0.010	-2.818	0.021
01.9	-00.0	0.081	-0.252	0.376	0.114	0.010	-3.111	0.060
03.9	-00.0	0.170	-0.539	0.376	0.117	0.014	-3.171	0.135
06.0	-00.0	0.268	-0.878	0.392	0.122	0.017	-3.276	0.208
08.0	-00.0	0.384	-1.316	0.386	0.139	0.021	-3.427	0.272
10.0	-00.0	0.523	-1.861	0.365	0.164	0.025	-3.558	0.331
$M = 1.00$, $R \times 10^{-6} = 4.4$								
-02.0	00.0	-0.100	0.361	0.445	0.149	0.026	-3.610	-0.068
-01.0	00.0	-0.046	0.164	0.445	0.146	0.024	-3.565	-0.035
-00.0	00.0	0.008	-0.037	0.440	0.149	0.024	-4.625	0.003
00.9	00.0	0.056	-0.206	0.447	0.149	0.024	-3.679	0.037
02.0	00.0	0.103	-0.370	0.452	0.146	0.022	-3.592	0.074
03.0	00.0	0.151	-0.519	0.448	0.154	0.025	-3.437	0.109
04.0	00.0	0.195	-0.659	0.454	0.153	0.026	-3.379	0.141
05.0	00.0	0.251	-0.879	0.457	0.161	0.028	-3.502	0.177
05.9	00.0	0.304	-1.080	0.459	0.163	0.030	-3.553	0.208
08.0	00.0	0.422	-1.506	0.460	0.179	0.035	-3.569	0.271
10.1	00.0	0.560	-2.032	0.449	0.197	0.040	-3.629	0.332

TABLE III.- LONGITUDINAL STABILITY DATA, CONFIGURATION 2 - Continued

(a) $\beta = 0^{\circ}$ - Concluded

α, deg	β, deg	C_N	C_m	C_A	$C_{A_{b_1}}$	$C_{A_{b_2}}$	C_m/C_N	ΔC_p
M = 1.10, $R \times 10^{-6}$ = 4.2								
-02.0	00.0	-0.092	0.265	0.558	0.147	0.027	-2.880	-0.084
-01.1	00.0	-0.040	0.083	0.557	0.145	0.027	-2.075	-0.045
-00.0	00.0	0.021	-0.128	0.560	0.145	0.027	-6.095	0.001
00.9	00.0	0.058	-0.208	0.557	0.148	0.028	-3.586	0.039
02.0	00.0	0.122	-0.479	0.557	0.146	0.028	-3.926	0.088
03.0	00.0	0.179	-0.685	0.558	0.144	0.027	-3.827	0.125
04.0	00.0	0.193	-0.649	0.555	0.148	0.029	-3.363	0.153
05.0	00.0	0.279	-1.016	0.556	0.149	0.030	-3.642	0.188
06.0	00.0	0.308	-1.063	0.559	0.155	0.032	-3.451	0.214
08.0	00.0	0.445	-1.527	0.550	0.166	0.035	-3.431	0.267
10.1	00.0	0.594	-2.127	0.536	0.179	0.039	-3.581	0.318
M = 1.20, $R \times 10^{-6}$ = 4.0								
-02.0	-00.0	-0.105	0.378	0.567	0.145	0.026	-3.600	-0.107
-01.0	00.0	-0.053	0.207	0.565	0.146	0.027	-3.906	-0.064
-00.0	00.0	-0.013	0.116	0.564	0.148	0.027	-8.923	-0.010
01.0	00.0	0.046	-0.081	0.562	0.148	0.027	-1.761	0.059
02.0	00.0	0.085	-0.190	0.565	0.148	0.028	-2.235	0.105
03.0	00.0	0.142	-0.377	0.564	0.149	0.028	-2.655	0.145
04.0	00.0	0.180	-0.462	0.563	0.150	0.029	-2.567	0.177
05.1	00.0	0.244	-0.709	0.565	0.152	0.030	-2.906	0.205
06.1	00.0	0.297	-0.899	0.566	0.156	0.032	-3.027	0.229
08.1	00.0	0.421	-1.352	0.560	0.170	0.036	-3.211	0.269
10.1	00.0	0.561	-1.884	0.554	0.180	0.042	-3.358	0.314
M = 1.35, $R \times 10^{-6}$ = 3.9								
-02.1	00.0	-0.102	0.299	0.582	0.141	0.026	-2.931	-0.073
-01.1	00.0	-0.057	0.188	0.580	0.141	0.026	-3.298	-0.037
-00.0	00.0	-0.004	0.034	0.582	0.140	0.026	-8.500	0.002
01.0	00.0	0.044	-0.100	0.579	0.140	0.026	-2.273	0.040
02.0	00.0	0.091	-0.235	0.581	0.140	0.026	-2.582	0.075
03.0	00.0	0.140	-0.391	0.577	0.143	0.028	-2.793	0.111
04.0	00.0	0.184	-0.486	0.573	0.142	0.029	-2.641	0.147
05.0	00.0	0.245	-0.724	0.573	0.144	0.030	-2.955	0.180
06.1	00.0	0.302	-0.924	0.571	0.149	0.032	-3.060	0.210
08.1	00.0	0.436	-1.419	0.568	0.158	0.036	-3.255	0.263
10.1	00.0	0.585	-2.001	0.559	0.170	0.040	-3.421	0.320

α, deg	β, deg	C_N	C_m	C_A	$C_{A_{b_1}}$	$C_{A_{b_2}}$	C_m/C_N	ΔC_p
M = 1.60, $R \times 10^{-6}$ = 3.0								
-02.1	00.2	-0.117	0.317	0.511	0.089	0.016	-2.709	-0.096
-01.0	00.1	-0.062	0.161	0.514	0.090	0.017	-2.597	-0.047
-00.0	00.1	-0.013	0.041	0.514	0.091	0.017	-3.154	0.006
01.0	00.1	0.036	-0.092	0.513	0.091	0.018	-2.556	0.057
02.0	00.1	0.090	-0.245	0.513	0.091	0.017	-2.722	0.108
04.1	00.1	0.187	-0.510	0.513	0.092	0.018	-2.727	0.201
06.2	00.1	0.314	-0.955	0.519	0.096	0.022	-3.041	0.292
08.3	00.1	0.452	-1.472	0.518	0.106	0.029	-3.257	0.373
10.4	00.1	0.643	-2.249	0.509	0.124	0.036	-3.498	0.451
M = 2.25, $R \times 10^{-6}$ = 3.0								
-02.0	-00.2	-0.119	0.339	0.429	0.064	0.026	-2.849	-0.096
-01.0	-00.2	-0.068	0.204	0.428	0.065	0.026	-3.000	-0.044
-00.0	-00.2	-0.016	0.054	0.429	0.065	0.026	-3.375	0.006
01.0	-00.2	0.036	-0.097	0.429	0.065	0.027	-2.694	0.057
02.0	-00.2	0.085	-0.220	0.431	0.065	0.027	-2.588	0.107
04.1	-00.2	0.197	-0.555	0.429	0.065	0.029	-2.817	0.211
06.2	-00.2	0.333	-1.025	0.432	0.065	0.032	-3.078	0.311
08.3	-00.2	0.504	-1.667	0.430	0.072	0.036	-3.308	0.405
10.4	-00.2	0.743	-2.660	0.425	0.078	0.039	-3.580	0.500
M = 3.05, $R \times 10^{-6}$ = 3.0								
-02.4	-00.0	-0.156	0.459	0.349	0.044	0.016	-2.942	-0.177
-01.4	-00.0	-0.102	0.307	0.348	0.044	0.016	-3.010	-0.103
-00.3	-00.0	-0.041	0.124	0.347	0.045	0.016	-3.024	-0.038
00.6	-00.0	0.011	-0.012	0.347	0.045	0.016	-1.091	0.037
01.6	-00.0	0.062	-0.149	0.350	0.042	0.016	-2.403	0.108
03.7	-00.0	0.180	-0.502	0.351	0.041	0.016	-2.789	0.260
05.8	-00.0	0.321	-0.992	0.356	0.041	0.019	-3.090	0.407
07.9	-00.0	0.517	-1.781	0.356	0.046	0.022	-3.445	0.565
10.0	-00.0	0.776	-2.915	0.348	0.055	0.025	-3.756	0.728
M = 3.52, $R \times 10^{-6}$ = 2.5								
-02.5	-00.1	-0.170	0.532	0.308	0.038	0.026	-3.129	-0.183
-01.5	-00.1	-0.113	0.372	0.310	0.035	0.025	-3.292	-0.111
-00.5	-00.1	-0.049	0.164	0.311	0.035	0.025	-3.347	-0.039
00.5	-00.1	-0.007	0.077	0.310	0.035	0.024	0.000	0.036
01.5	-00.1	0.060	-0.134	0.312	0.034	0.023	-2.233	0.112
03.5	-00.1	0.173	-0.474	0.312	0.033	0.023	-2.740	0.257
05.6	-00.1	0.322	-1.008	0.320	0.033	0.025	-3.130	0.403
07.7	-00.1	0.512	-1.788	0.317	0.037	0.029	-3.492	0.568
09.8	-00.1	0.767	-2.909	0.319	0.041	0.031	-3.793	0.738

TABLE III.- LONGITUDINAL STABILITY DATA, CONFIGURATION 2 - Continued

(b) $\beta = -3^{\circ}$

α, deg	β, deg	C_N	C_m	C_A	$C_{A_{b_1}}$	$C_{A_{b_2}}$	C_m/C_N	ΔC_p
M = 0.60, R × 10^{-6} = 6.4								
-00.0	-03.1	-0.012	0.053	0.197	0.090	-0.001	-4.417	-0.021
01.8	-03.1	0.052	-0.083	0.205	0.091	-0.002	-1.596	0.051
03.9	-03.1	0.147	-0.402	0.208	0.095	-0.002	-2.735	0.131
05.9	-03.1	0.238	-0.699	0.211	0.106	-0.000	-2.937	0.208
07.9	-03.1	0.337	-1.054	0.221	0.112	0.000	-3.128	0.280
M = 0.70, R × 10^{-6} = 5.6								
-00.0	-03.1	-0.018	0.078	0.221	0.086	0.002	-4.333	-0.016
00.9	-03.1	0.015	0.019	0.219	0.088	0.002	1.267	0.020
01.9	-03.1	0.056	-0.091	0.228	0.089	-0.001	-1.625	0.057
03.9	-03.1	0.145	-0.389	0.228	0.100	0.001	-2.683	0.128
05.9	-03.1	0.246	-0.738	0.233	0.109	0.002	-3.000	0.199
08.0	-03.1	0.350	-1.124	0.237	0.116	0.003	-3.211	0.272
09.9	-03.2	0.455	-1.512	0.237	0.125	0.006	-3.323	0.342
M = 1.00, R × 10^{-6} = 4.4								
-00.0	-03.2	-0.031	0.137	0.459	0.139	0.024	-4.419	-0.011
01.9	-03.2	0.077	-0.242	0.444	0.147	0.026	-3.143	0.054
03.9	-03.2	0.173	-0.578	0.453	0.149	0.027	-3.341	0.122
06.0	-03.2	0.284	-0.960	0.448	0.167	0.034	-3.380	0.192
08.0	-03.2	0.407	-1.430	0.446	0.182	0.036	-3.514	0.256
M = 1.35, R × 10^{-6} = 3.9								
00.0	-03.1	-0.015	0.071	0.579	0.137	0.027	-4.733	0.011
01.9	-03.1	0.073	-0.150	0.572	0.140	0.028	-2.055	0.074
03.9	-03.2	0.180	-0.520	0.571	0.144	0.030	-2.889	0.137
05.9	-03.2	0.290	-0.878	0.569	0.154	0.034	-3.028	0.203
08.0	-03.2	0.424	-1.381	0.566	0.161	0.040	-3.257	0.263

α, deg	β, deg	C_N	C_m	C_A	$C_{A_{b_1}}$	$C_{A_{b_2}}$	C_m/C_N	ΔC_p
M = 1.60, R × 10^{-6} = 3.0								
-00.0	-02.9	-0.017	0.056	0.508	0.092	0.021	-3.294	0.005
02.0	-02.9	0.077	-0.163	0.509	0.096	0.024	-2.117	0.098
04.1	-02.9	0.176	-0.429	0.510	0.101	0.026	-2.438	0.194
06.2	-02.9	0.296	-0.817	0.510	0.104	0.033	-2.760	0.289
08.3	-03.0	0.443	-1.340	0.515	0.109	0.036	-3.025	0.379
M = 2.25, R × 10^{-6} = 3.0								
-00.0	-03.3	-0.028	0.103	0.418	0.074	0.032	-3.679	0.008
02.0	-03.3	0.080	-0.200	0.422	0.074	0.033	-2.500	0.105
04.1	-03.3	0.186	-0.496	0.419	0.076	0.033	-2.667	0.204
06.2	-03.3	0.324	-0.972	0.417	0.076	0.034	-3.000	0.302
08.3	-03.4	0.506	-1.684	0.418	0.077	0.038	-3.328	0.399
M = 3.05, R × 10^{-6} = 3.1								
-00.3	-03.3	-0.050	0.179	0.342	0.050	0.019	-3.580	-0.034
01.6	-03.3	0.064	-0.149	0.343	0.049	0.018	-2.328	0.109
03.7	-03.3	0.177	-0.477	0.345	0.049	0.018	-2.695	0.261
05.8	-03.3	0.322	-0.985	0.346	0.050	0.021	-3.059	0.405
07.9	-03.3	0.535	-1.867	0.346	0.056	0.024	-3.490	0.571
M = 3.52, R × 10^{-6} = 2.4								
-00.5	-03.5	-0.085	0.343	0.312	0.037	0.025	-4.035	-0.041
01.5	-03.5	0.050	-0.085	0.311	0.037	0.024	-1.700	0.115
03.5	-03.5	0.177	-0.489	0.311	0.037	0.026	-2.763	0.253
05.6	-03.5	0.332	-1.058	0.315	0.038	0.027	-3.187	0.408
07.7	-03.5	0.529	-1.869	0.316	0.041	0.029	-3.533	0.581

TABLE III.- LONGITUDINAL STABILITY DATA, CONFIGURATION 2 - Concluded

(c) $\beta = -6^{\circ}$

α, deg	β, deg	C_N	C_m	C_A	$C_{A_{b_1}}$	$C_{A_{b_2}}$	C_m/C_N	ΔC_p
$M = 0.60$, $R \times 10^{-6} = 6.4$								
-00.0	-06.3	-0.036	0.163	0.194	0.101	0.003	-4.528	-0.023
02.0	-06.3	0.037	0.048	0.193	0.107	0.005	1.297	0.055
03.8	-06.3	0.109	-0.147	0.197	0.107	0.004	-1.349	0.125
05.7	-06.3	0.201	-0.451	0.198	0.117	0.004	-2.244	0.200
07.8	-06.3	0.310	-0.842	0.201	0.128	0.005	-2.716	0.274
$M = 0.70$, $R \times 10^{-6} = 5.6$								
-00.0	-06.3	-0.032	0.140	0.222	0.104	0.001	-4.375	-0.017
02.0	-06.3	0.029	0.083	0.218	0.105	0.004	2.862	0.056
03.9	-06.3	0.122	-0.195	0.217	0.110	0.005	-1.598	0.124
05.9	-06.3	0.222	-0.542	0.219	0.120	0.005	-2.441	0.195
07.9	-06.3	0.335	-0.977	0.224	0.131	0.005	-2.916	0.261
$M = 1.00$, $R \times 10^{-6} = 4.4$								
-02.0	-06.3	-0.095	0.226	0.455	0.180	0.031	-2.379	-0.061
-01.1	-06.3	-0.056	0.130	0.448	0.179	0.032	-2.321	-0.031
-00.0	-06.3	-0.015	0.070	0.453	0.173	0.031	-4.667	0.003
02.0	-06.3	0.059	-0.072	0.451	0.176	0.032	-1.220	0.066
03.9	-06.3	0.161	-0.414	0.450	0.178	0.035	-2.571	0.131
06.0	-06.3	0.276	-0.826	0.443	0.191	0.039	-2.993	0.194
07.9	-06.4	0.411	-1.353	0.433	0.200	0.042	-3.292	0.255
$M = 1.10$, $R \times 10^{-6} = 4.2$								
-02.0	-06.3	-0.080	0.067	0.541	0.182	0.035	-0.838	-0.055
-00.0	-06.3	0.000	-0.079	0.542	0.184	0.034	0.000	0.002
01.9	-06.3	0.075	-0.217	0.535	0.186	0.036	-2.893	0.061
04.0	-06.3	0.183	-0.551	0.531	0.187	0.038	-3.011	0.121
06.0	-06.4	0.302	-0.969	0.531	0.197	0.041	-3.209	0.181
08.0	-06.4	0.462	-1.605	0.528	0.205	0.046	-3.474	0.243
$M = 1.20$, $R \times 10^{-6} = 4.0$								
-02.0	-06.3	-0.103	0.283	0.559	0.158	0.031	-2.748	-0.050
-00.0	-06.3	-0.027	0.169	0.554	0.161	0.030	-6.259	0.006
02.0	-06.3	0.045	0.059	0.550	0.159	0.032	1.311	0.063
04.0	-06.3	0.154	-0.274	0.545	0.160	0.033	-1.779	0.120
06.0	-06.4	0.277	-0.718	0.547	0.173	0.037	-2.592	0.178
08.0	-06.4	0.407	-1.205	0.546	0.182	0.041	-2.961	0.241

α, deg	β, deg	C_N	C_m	C_A	$C_{A_{b_1}}$	$C_{A_{b_2}}$	C_m/C_N	ΔC_p
$M = 1.35$, $R \times 10^{-6} = 3.9$								
-02.0	-06.4	-0.121	0.350	0.567	0.140	0.025	-2.893	-0.053
-00.0	-06.4	-0.027	0.126	0.569	0.143	0.025	-4.667	0.007
02.0	-06.3	0.061	-0.050	0.562	0.137	0.026	-0.820	0.068
04.0	-06.4	0.165	-0.345	0.553	0.142	0.029	-2.091	0.132
06.1	-06.4	0.293	-0.801	0.552	0.155	0.034	-2.734	0.198
08.2	-06.4	0.433	-1.325	0.548	0.164	0.040	-3.060	0.262
$M = 1.60$, $R \times 10^{-6} = 3.0$								
-00.0	-06.0	-0.032	0.167	0.507	0.116	0.036	-5.219	0.016
02.0	-06.0	0.073	-0.159	0.503	0.116	0.035	-2.178	0.109
04.1	-06.1	0.174	-0.427	0.501	0.116	0.037	-2.454	0.198
06.2	-06.1	0.299	-0.848	0.503	0.124	0.040	-2.836	0.293
08.3	-06.1	0.455	-1.445	0.499	0.132	0.045	-3.176	0.377
$M = 2.25$, $R \times 10^{-6} = 3.0$								
-00.0	-06.4	-0.031	0.137	0.413	0.078	0.038	-4.419	0.010
02.0	-06.4	0.079	-0.173	0.425	0.079	0.037	-2.190	0.110
04.1	-06.5	0.203	-0.568	0.422	0.081	0.036	-2.798	0.208
06.2	-06.5	0.352	-1.065	0.420	0.080	0.036	-3.026	0.303
08.3	-06.6	0.555	-1.870	0.413	0.082	0.039	-3.369	0.398
$M = 3.05$, $R \times 10^{-6} = 3.1$								
-00.3	-06.5	-0.063	0.253	0.348	0.051	0.022	-4.016	-0.034
01.7	-06.5	0.059	-0.113	0.347	0.051	0.022	-1.915	0.112
03.7	-06.6	0.196	-0.562	0.347	0.050	0.022	-2.867	0.247
05.8	-06.6	0.366	-1.210	0.348	0.050	0.022	-3.306	0.400
07.9	-06.6	0.599	-2.211	0.345	0.053	0.023	-3.691	0.567
$M = 3.52$, $R \times 10^{-6} = 2.4$								
-00.5	-06.8	-0.080	0.334	0.316	0.040	0.028	-4.175	-0.040
01.5	-06.8	0.050	-0.087	0.314	0.040	0.028	-1.740	0.114
03.5	-06.9	0.196	-0.590	0.317	0.038	0.028	-3.010	0.258
05.6	-06.9	0.374	-1.297	0.320	0.038	0.029	-3.468	0.409
07.7	-06.9	0.593	-2.227	0.320	0.040	0.029	-3.755	0.586

TABLE IV.- LONGITUDINAL STABILITY DATA, CONFIGURATION 3

α, deg	β, deg	C_N	C_m	C_A	$C_{A_{b_1}}$	$C_{A_{b_2}}$	C_m/C_N	ΔC_p
M = 0.60, $R \times 10^{-6}$ = 6.4								
-00.0	00.0	-0.000	0.008	0.183	0.123	0.000	-0.000	0.002
02.0	00.0	0.078	-0.191	0.189	0.122	0.000	-2.449	0.078
04.0	00.0	0.160	-0.413	0.192	0.129	0.000	-2.581	0.157
06.0	00.0	0.246	-0.664	0.190	0.146	0.000	-2.699	0.231
08.0	00.0	0.333	-0.927	0.188	0.160	0.000	-2.784	0.297
M = 0.70, $R \times 10^{-6}$ = 5.7								
00.0	00.0	0.004	-0.010	0.210	0.118	0.000	-2.500	0.001
02.0	00.0	0.082	-0.217	0.209	0.129	0.000	-2.646	0.076
04.0	00.0	0.166	-0.455	0.210	0.142	0.000	-2.741	0.148
06.0	00.0	0.252	-0.703	0.218	0.153	0.000	-2.790	0.219
08.0	00.0	0.345	-0.999	0.216	0.168	0.000	-2.896	0.284
M = 0.80, $R \times 10^{-6}$ = 5.1								
-00.0	-00.0	0.004	-0.015	0.248	0.123	0.000	-3.750	0.001
02.0	-00.0	0.085	-0.240	0.247	0.130	0.000	-2.824	0.076
04.0	-00.0	0.172	-0.504	0.248	0.141	0.000	-2.930	0.148
06.0	00.0	0.267	-0.811	0.255	0.154	0.000	-3.037	0.218
08.0	00.0	0.360	-1.116	0.250	0.170	0.000	-3.100	0.285
M = 0.90, $R \times 10^{-6}$ = 4.7								
-00.0	-00.0	0.001	-0.007	0.312	0.132	0.000	-7.000	-0.001
02.0	00.0	0.086	-0.246	0.316	0.138	0.000	-2.860	0.076
04.1	00.0	0.177	-0.530	0.313	0.146	0.000	-2.994	0.154
06.0	00.0	0.274	-0.851	0.310	0.170	0.000	-3.106	0.229
08.1	00.0	0.392	-1.287	0.313	0.176	0.000	-3.283	0.293
M = 0.95, $R \times 10^{-6}$ = 4.5								
-00.0	-00.0	0.005	-0.025	0.371	0.151	0.000	-5.000	-0.002
02.0	-00.0	0.089	-0.272	0.376	0.158	0.000	-3.056	0.076
04.0	-00.0	0.183	-0.573	0.370	0.169	0.000	-3.131	0.152
06.0	00.0	0.279	-0.892	0.371	0.183	0.000	-3.197	0.226
08.1	00.0	0.393	-1.297	0.362	0.202	0.000	-3.300	0.287
M = 1.00, $R \times 10^{-6}$ = 4.4								
-00.0	-00.0	0.009	-0.039	0.441	0.198	0.000	-4.333	0.001
02.0	-00.0	0.097	-0.322	0.437	0.213	0.000	-3.320	0.076
04.0	00.0	0.191	-0.624	0.431	0.217	0.000	-3.267	0.152
06.1	00.0	0.297	-0.977	0.438	0.240	0.000	-3.290	0.223
08.0	00.0	0.403	-1.328	0.435	0.247	0.000	-3.295	0.281
M = 1.10, $R \times 10^{-6}$ = 4.2								
00.0	-00.0	0.027	-0.179	0.520	0.199	0.000	-6.630	-0.010
02.0	-00.0	0.114	-0.424	0.527	0.200	0.000	-3.719	0.096
04.0	00.0	0.214	-0.726	0.524	0.208	0.000	-3.393	0.178
06.1	00.0	0.313	-1.066	0.527	0.219	0.000	-3.406	0.241
08.1	00.0	0.428	-1.420	0.521	0.233	0.000	-3.318	0.291

α, deg	β, deg	C_N	C_m	C_A	$C_{A_{b_1}}$	$C_{A_{b_2}}$	C_m/C_N	ΔC_p
M = 1.20, $R \times 10^{-6}$ = 4.1								
00.0	-00.0	-0.002	0.039	0.544	0.197	0.000	-0.000	-0.010
02.0	-00.0	0.096	-0.241	0.544	0.198	0.000	-2.510	0.120
04.0	00.0	0.187	-0.506	0.540	0.203	0.000	-2.706	0.196
06.1	00.0	0.290	-0.810	0.540	0.219	0.000	-2.793	0.243
08.1	00.0	0.400	-1.157	0.536	0.234	0.000	-2.893	0.279
M = 1.35, $R \times 10^{-6}$ = 3.9								
-00.0	-00.0	-0.002	0.015	0.565	0.192	0.000	-7.500	0.002
02.0	00.0	0.090	-0.228	0.558	0.196	0.000	-2.533	0.076
04.1	00.0	0.188	-0.510	0.559	0.195	0.000	-2.713	0.152
06.1	00.0	0.290	-0.802	0.561	0.200	0.000	-2.766	0.213
08.1	00.0	0.413	-1.227	0.550	0.220	0.000	-2.971	0.265
M = 1.60, $R \times 10^{-6}$ = 3.0								
-00.0	00.1	-0.006	-0.000	0.500	0.124	-0.000	0.000	-0.002
01.9	00.1	0.082	-0.216	0.502	0.127	-0.000	-2.634	0.094
03.9	00.1	0.178	-0.482	0.505	0.127	-0.000	-2.708	0.182
05.9	00.1	0.280	-0.775	0.508	0.139	-0.000	-2.768	0.272
08.0	00.1	0.416	-1.244	0.506	0.151	-0.000	-2.990	0.353
M = 2.25, $R \times 10^{-6}$ = 3.0								
-00.0	-00.2	-0.009	0.018	0.421	0.100	-0.000	-2.000	-0.004
01.9	-00.2	0.085	-0.228	0.424	0.097	-0.000	-2.682	0.093
03.9	-00.2	0.190	-0.529	0.426	0.096	-0.000	-2.784	0.193
05.9	-00.2	0.320	-0.955	0.428	0.099	-0.000	-2.984	0.292
08.0	-00.2	0.473	-1.497	0.424	0.106	-0.000	-3.165	0.387
M = 3.05, $R \times 10^{-6}$ = 2.8								
-00.4	-00.0	-0.026	0.056	0.340	0.073	0.000	-2.154	-0.044
01.6	-00.0	0.071	-0.188	0.347	0.064	0.000	-2.648	0.099
03.7	-00.0	0.183	-0.507	0.350	0.064	0.000	-2.770	0.253
05.7	-00.0	0.327	-0.999	0.354	0.066	0.000	-3.055	0.397
07.8	-00.0	0.513	-1.713	0.351	0.072	0.000	-3.339	0.551
M = 3.52, $R \times 10^{-6}$ = 2.1								
-00.5	-00.1	-0.031	0.086	0.322	0.056	0.000	-2.774	-0.046
01.5	-00.1	0.074	-0.196	0.322	0.056	0.000	-2.649	0.107
03.5	-00.1	0.194	-0.567	0.324	0.056	0.000	-2.923	0.252
05.6	-00.1	0.326	-1.003	0.326	0.056	0.000	-3.077	0.394
07.6	-00.1	0.515	-1.749	0.329	0.056	0.000	-3.396	0.560

TABLE V.- LONGITUDINAL STABILITY DATA, CONFIGURATION 4

α, deg	β, deg	C_N	C_m	C_A	$C_{A_{b_1}}$	$C_{A_{b_2}}$	C_m/C_N	ΔC_p
M = 0.60, R × 10^{-6} = 6.5								
-00.0	00.0	0.005	-0.011	0.164	0.122	0.000	-2.200	-0.001
02.0	00.0	0.079	-0.199	0.164	0.130	0.000	-2.519	0.074
04.0	00.0	0.148	-0.363	0.171	0.141	0.000	-2.453	0.147
06.0	00.0	0.229	-0.601	0.175	0.155	0.000	-2.624	0.216
08.0	00.0	0.315	-0.861	0.172	0.172	0.000	-2.733	0.281
M = 0.70, R × 10^{-6} = 5.7								
00.0	00.0	0.003	-0.006	0.194	0.123	0.000	-2.000	-0.002
02.0	00.0	0.079	-0.210	0.195	0.128	0.000	-2.658	0.067
04.1	00.0	0.156	-0.409	0.206	0.138	0.000	-2.622	0.140
06.0	00.0	0.236	-0.639	0.204	0.159	0.000	-2.708	0.209
08.0	00.0	0.331	-0.954	0.202	0.172	0.000	-2.882	0.272
M = 0.80, R × 10^{-6} = 5.1								
-00.0	00.0	0.003	-0.015	0.238	0.122	0.000	-5.000	-0.003
02.0	00.0	0.083	-0.236	0.235	0.130	0.000	-2.843	0.070
04.0	00.0	0.164	-0.473	0.239	0.141	0.000	-2.884	0.143
06.0	00.0	0.249	-0.737	0.238	0.159	0.000	-2.960	0.212
08.0	00.0	0.342	-1.043	0.236	0.174	0.000	-3.050	0.279
M = 0.90, R × 10^{-6} = 4.7								
-00.0	-00.0	-0.001	0.005	0.298	0.136	0.000	-5.000	-0.002
02.0	00.0	0.080	-0.224	0.296	0.145	0.000	-2.800	0.075
04.0	00.0	0.161	-0.459	0.304	0.156	0.000	-2.851	0.150
06.0	00.0	0.261	-0.803	0.303	0.174	0.000	-3.077	0.225
08.0	00.0	0.382	-1.284	0.291	0.190	0.000	-3.361	0.290
M = 1.00, R × 10^{-6} = 4.4								
00.0	00.0	0.006	-0.024	0.419	0.194	0.000	-4.000	-0.003
02.0	00.0	0.098	-0.336	0.414	0.208	0.000	-3.429	0.074
04.0	-00.0	0.186	-0.620	0.416	0.231	0.000	-3.333	0.150
06.0	00.0	0.286	-0.947	0.437	0.236	0.000	-3.311	0.222
08.0	00.0	0.389	-1.282	0.419	0.255	0.000	-3.296	0.282
M = 1.10, R × 10^{-6} = 4.2								
-00.0	00.0	0.034	-0.244	0.503	0.197	0.000	-7.176	-0.010
02.0	00.0	0.118	-0.451	0.508	0.203	0.000	-3.822	0.099
04.0	-00.0	0.201	-0.666	0.510	0.215	0.000	-3.313	0.178
06.1	-00.0	0.300	-0.988	0.510	0.223	0.000	-3.293	0.241
08.0	00.0	0.407	-1.321	0.504	0.236	0.000	-3.246	0.290

α, deg	β, deg	C_N	C_m	C_A	$C_{A_{b_1}}$	$C_{A_{b_2}}$	C_m/C_N	ΔC_p
M = 1.20, R × 10^{-6} = 4.0								
00.0	00.0	-0.006	0.090	0.523	0.203	0.000	-0.000	-0.007
02.0	00.0	0.092	-0.205	0.522	0.204	0.000	-2.228	0.123
04.0	00.0	0.185	-0.490	0.525	0.209	0.000	-2.649	0.194
06.1	00.0	0.277	-0.759	0.522	0.222	0.000	-2.740	0.243
08.1	00.0	0.376	-1.072	0.515	0.238	0.000	-2.851	0.278
M = 1.35, R × 10^{-6} = 3.8								
00.0	00.0	0.002	0.008	0.536	0.196	0.000	4.000	0.003
02.0	00.0	0.088	-0.220	0.533	0.195	0.000	-2.500	0.077
04.0	00.0	0.177	-0.459	0.534	0.194	0.000	-2.593	0.154
06.1	00.0	0.282	-0.785	0.534	0.203	0.000	-2.784	0.215
08.1	00.0	0.399	-1.194	0.520	0.228	0.000	-2.992	0.264
M = 1.60, R × 10^{-6} = 3.0								
-00.0	00.1	-0.005	-0.005	0.482	0.117	0.000	1.000	-0.001
02.0	00.1	0.084	-0.233	0.484	0.122	0.000	-2.774	0.099
04.1	00.1	0.184	-0.508	0.487	0.121	0.000	-2.761	0.192
06.2	00.1	0.296	-0.868	0.481	0.142	0.000	-2.932	0.283
08.3	00.1	0.426	-1.315	0.480	0.164	0.000	-3.087	0.365
M = 2.25, R × 10^{-6} = 3.0								
-00.0	-00.2	-0.008	0.019	0.399	0.103	0.000	-2.375	-0.000
02.0	-00.2	0.090	-0.245	0.401	0.102	0.000	-2.722	0.102
04.1	-00.2	0.197	-0.562	0.404	0.099	0.000	-2.853	0.206
06.2	-00.2	0.331	-1.021	0.405	0.100	0.000	-3.085	0.305
08.3	-00.2	0.502	-1.656	0.404	0.108	0.000	-3.299	0.401
M = 3.05, R × 10^{-6} = 2.8								
-00.4	-00.0	-0.032	0.093	0.326	0.070	0.000	-2.906	-0.044
01.6	-00.0	0.076	-0.210	0.328	0.064	0.000	-2.763	0.101
03.7	-00.0	0.180	-0.499	0.331	0.063	0.000	-2.772	0.254
05.7	-00.0	0.315	-0.949	0.336	0.063	0.000	-3.013	0.397
07.8	-00.0	0.503	-1.684	0.331	0.070	0.000	-3.348	0.553
M = 3.52, R × 10^{-6} = 2.1								
-00.5	-00.1	-0.050	0.173	0.305	0.058	0.000	-3.460	-0.043
01.5	-00.1	0.072	-0.189	0.306	0.056	0.000	-2.625	0.109
03.5	-00.1	0.171	-0.460	0.307	0.054	0.000	-2.690	0.255
05.6	-00.1	0.318	-0.975	0.311	0.054	0.000	-3.066	0.399
07.6	-00.1	0.507	-1.730	0.314	0.054	0.000	-3.412	0.565

TABLE VI.- LONGITUDINAL STABILITY DATA, CONFIGURATION 5

α, deg	β, deg	C_N	C_m	C_A	$C_{A_{b_1}}$	$C_{A_{b_2}}$	C_m/C_N	ΔC_p
M = 0.60, R × 10^{-6} = 6.4								
-00.0	00.0	0.010	-0.065	0.188	0.094	-0.003	-6.500	-0.003
02.0	00.0	0.087	-0.278	0.187	0.094	-0.001	-3.195	0.072
04.0	00.0	0.160	-0.454	0.180	0.105	0.003	-2.838	0.148
06.1	00.0	0.238	-0.664	0.182	0.104	0.003	-2.790	0.221
08.0	00.0	0.319	-0.902	0.171	0.112	0.007	-2.828	0.284
M = 0.80, R × 10^{-6} = 5.1								
00.0	00.0	0.002	-0.009	0.252	0.097	-0.003	-4.500	-0.001
01.9	00.0	0.084	-0.278	0.255	0.090	-0.000	-3.310	0.067
04.0	00.0	0.168	-0.502	0.252	0.095	0.003	-2.988	0.144
06.0	00.0	0.254	-0.756	0.245	0.108	0.007	-2.976	0.215
08.0	00.0	0.346	-1.056	0.238	0.117	0.009	-3.052	0.280
M = 0.90, R × 10^{-6} = 4.7								
-00.0	00.0	0.006	-0.041	0.313	0.101	0.004	-6.833	-0.000
01.9	00.0	0.091	-0.334	0.313	0.098	0.009	-3.670	0.078
04.0	00.0	0.167	-0.548	0.314	0.105	0.011	-3.281	0.151
06.0	00.0	0.259	-0.825	0.302	0.122	0.016	-3.185	0.225
08.1	00.0	0.381	-1.265	0.296	0.129	0.016	-3.320	0.292
M = 1.00, R × 10^{-6} = 4.4								
-00.0	00.0	-0.006	0.043	0.420	0.146	0.018	-7.167	-0.001
02.0	00.0	0.097	-0.341	0.429	0.143	0.023	-3.515	0.074
04.0	00.0	0.178	-0.552	0.439	0.154	0.025	-3.101	0.154
06.1	00.0	0.271	-0.825	0.429	0.171	0.028	-3.044	0.224
07.9	00.0	0.358	-1.077	0.427	0.190	0.029	-3.008	0.278
M = 1.20, R × 10^{-6} = 4.0								
-00.0	00.0	-0.003	0.061	0.543	0.147	0.026	-0.000	-0.007
02.0	00.0	0.092	-0.219	0.545	0.150	0.027	-2.380	0.124
04.0	00.0	0.172	-0.426	0.544	0.151	0.028	-2.477	0.194
06.0	00.0	0.265	-0.688	0.538	0.155	0.031	-2.596	0.242
08.0	00.0	0.374	-1.010	0.530	0.167	0.034	-2.701	0.279

α, deg	β, deg	C_N	C_m	C_A	$C_{A_{b_1}}$	$C_{A_{b_2}}$	C_m/C_N	ΔC_p
M = 1.35, R × 10^{-6} = 3.8								
-00.0	00.0	0.004	-0.016	0.553	0.142	0.028	-4.000	0.003
02.0	00.0	0.084	-0.203	0.552	0.141	0.028	-2.417	0.076
04.0	00.0	0.164	-0.374	0.544	0.143	0.029	-2.280	0.152
06.0	00.0	0.265	-0.679	0.539	0.146	0.032	-2.562	0.213
07.9	00.0	0.365	-0.977	0.536	0.158	0.036	-2.677	0.259
M = 1.60, R × 10^{-6} = 3.0								
-00.0	00.1	-0.009	0.001	0.482	0.087	0.014	-0.111	0.000
01.9	00.1	0.066	-0.149	0.479	0.086	0.016	-2.258	0.095
03.9	00.1	0.145	-0.296	0.476	0.088	0.017	-2.041	0.187
05.9	00.1	0.240	-0.531	0.481	0.107	0.023	-2.213	0.274
07.9	00.1	0.370	-0.978	0.482	0.114	0.030	-2.643	0.359
M = 2.25, R × 10^{-6} = 3.0								
-00.0	-00.2	-0.014	0.041	0.396	0.068	0.027	-2.929	0.003
01.9	-00.2	0.064	-0.086	0.398	0.071	0.028	-1.344	0.098
03.9	-00.2	0.153	-0.283	0.400	0.075	0.032	-1.850	0.198
05.9	-00.2	0.281	-0.716	0.399	0.077	0.035	-2.548	0.295
08.0	-00.2	0.434	-1.263	0.404	0.078	0.037	-2.910	0.389
M = 3.05, R × 10^{-6} = 2.7								
-00.3	-00.0	-0.034	0.089	0.317	0.047	0.021	-2.618	-0.041
01.6	-00.0	0.048	-0.040	0.316	0.047	0.022	-0.833	0.101
03.7	-00.0	0.152	-0.302	0.320	0.047	0.024	-1.987	0.254
05.8	-00.0	0.287	-0.758	0.326	0.047	0.025	-2.641	0.400
07.9	-00.0	0.478	-1.501	0.334	0.050	0.027	-3.140	0.553
M = 3.52, R × 10^{-6} = 2.3								
-00.5	-00.1	-0.066	0.245	0.285	0.035	0.032	-3.712	-0.041
01.5	-00.1	0.036	0.013	0.284	0.035	0.032	0.361	0.112
03.5	-00.1	0.145	-0.289	0.287	0.035	0.033	-1.993	0.258
05.6	-00.1	0.278	-0.751	0.291	0.037	0.035	-2.701	0.401

TABLE VII.- LONGITUDINAL STABILITY DATA, CONFIGURATION 6

α, deg	β, deg	C_N	C_m	C_A	$C_{A_{b_1}}$	$C_{A_{b_2}}$	C_m/C_N	ΔC_p
M = 0.60, $R \times 10^{-6}$ = 6.4								
-08.0	-00.0	-0.359	1.129	0.188	0.116	-0.000	-3.145	-0.000
-04.0	00.0	-0.170	0.501	0.181	0.101	-0.004	-2.947	-0.000
-00.0	00.0	0.014	-0.057	0.166	0.093	-0.000	-4.071	-0.000
03.9	00.0	0.175	-0.501	0.171	0.099	0.001	-2.863	-0.000
08.0	00.0	0.369	-1.171	0.182	0.115	0.005	-3.173	-0.000
M = 1.00, $R \times 10^{-6}$ = 4.4								
-08.1	-00.0	-0.432	1.527	0.357	0.182	0.037	-3.535	-0.000
-04.0	-00.0	-0.196	0.666	0.359	0.155	0.028	-3.398	-0.000
-00.0	00.0	0.014	-0.063	0.354	0.146	0.021	-4.500	-0.000
04.0	00.0	0.206	-0.695	0.358	0.157	0.022	-3.374	-0.000
08.0	00.0	0.435	-1.544	0.366	0.181	0.028	-3.549	-0.000
M = 1.10, $R \times 10^{-6}$ = 4.2								
-08.1	-00.0	-0.381	1.030	0.437	0.173	0.032	-2.703	-0.000
-04.1	-00.0	-0.149	0.212	0.411	0.170	0.030	-1.423	-0.000
-00.0	00.0	0.049	-0.376	0.436	0.149	0.024	-7.673	-0.000
04.0	00.0	0.237	-0.919	0.439	0.153	0.027	-3.878	-0.000
07.9	00.0	0.460	-1.662	0.436	0.177	0.035	-3.613	-0.000
M = 1.20, $R \times 10^{-6}$ = 4.0								
-08.1	-00.0	-0.442	1.448	0.456	0.164	0.035	-3.276	-0.000
-04.1	-00.0	-0.198	0.581	0.446	0.144	0.028	-2.934	-0.000
-00.0	00.0	0.016	-0.079	0.443	0.144	0.026	-4.938	-0.000
04.0	00.0	0.200	-0.579	0.447	0.147	0.029	-2.895	-0.000
08.0	00.0	0.442	-1.445	0.445	0.171	0.040	-3.269	-0.000
M = 1.35, $R \times 10^{-6}$ = 3.9								
-08.1	-00.0	-0.457	1.484	0.444	0.158	0.042	-3.247	-0.000
-02.1	00.0	-0.103	0.293	0.443	0.141	0.031	-2.845	-0.000
-00.0	00.0	0.001	0.017	0.444	0.140	0.030	0.000	-0.000
04.1	00.0	0.195	-0.505	0.443	0.143	0.032	-2.590	-0.000
07.9	00.0	0.440	-1.401	0.444	0.155	0.039	-3.184	-0.000

α, deg	β, deg	C_N	C_m	C_A	$C_{A_{b_1}}$	$C_{A_{b_2}}$	C_m/C_N	ΔC_p
M = 1.60, $R \times 10^{-6}$ = 3.0								
-08.6	00.2	-0.530	1.716	0.409	0.119	0.035	-3.238	0.003
-04.4	00.1	-0.233	0.643	0.402	0.101	0.023	-2.760	0.002
-00.0	00.1	-0.006	0.010	0.405	0.098	0.023	-1.667	0.002
03.9	00.1	0.199	-0.570	0.404	0.096	0.022	-2.864	0.002
08.1	00.1	0.467	-1.511	0.414	0.109	0.033	-3.236	0.003
M = 2.25, $R \times 10^{-6}$ = 3.0								
-08.7	-00.1	-0.615	2.078	0.354	0.074	0.038	-3.379	0.009
-04.4	-00.1	-0.267	0.805	0.356	0.064	0.029	-3.015	0.008
-00.0	-00.2	-0.010	0.017	0.352	0.065	0.028	-1.700	0.010
03.9	-00.2	0.202	-0.562	0.352	0.065	0.031	-2.782	0.009
08.0	-00.2	0.503	-1.624	0.355	0.074	0.037	-3.229	0.008
M = 3.05, $R \times 10^{-6}$ = 3.2								
-08.7	-00.0	-0.718	2.642	0.287	0.051	0.030	-3.680	0.004
-04.5	-00.0	-0.292	0.884	0.287	0.046	0.024	-3.027	0.003
-00.3	-00.0	-0.029	0.075	0.288	0.046	0.021	-2.586	0.003
03.8	-00.0	0.197	-0.552	0.294	0.041	0.019	-2.802	0.003
08.0	-00.0	0.539	-1.860	0.301	0.044	0.024	-3.451	0.003
M = 3.52, $R \times 10^{-6}$ = 2.4								
-08.6	-00.1	-0.672	2.509	0.257	0.043	0.036	-3.734	0.023
-04.5	-00.1	-0.292	0.915	0.252	0.041	0.031	-3.134	0.016
-00.4	-00.1	-0.035	0.107	0.257	0.038	0.029	-3.057	0.019
03.6	-00.1	0.187	-0.523	0.258	0.037	0.028	-2.797	0.014
07.7	-00.1	0.534	-1.898	0.267	0.035	0.032	-3.554	0.018

TABLE VIII.- LONGITUDINAL STABILITY DATA, CONFIGURATION 7

α, deg	β, deg	C_N	C_m	C_A	$C_{A_{b_1}}$	$C_{A_{b_2}}$	C_m/C_N	ΔC_p
M = 0.60, R × 10^{-6} = 6.4								
-00.0	00.0	0.009	-0.031	0.152	0.092	-0.002	-3.444	-0.002
02.0	00.0	0.084	-0.219	0.153	0.099	-0.001	-2.607	0.073
04.0	00.0	0.164	-0.409	0.155	0.110	-0.003	-2.494	0.151
06.0	00.0	0.238	-0.593	0.147	0.125	0.002	-2.492	0.223
08.0	00.0	0.326	-0.840	0.147	0.137	-0.000	-2.577	0.293
M = 0.70, R × 10^{-6} = 5.7								
-00.0	00.0	0.006	-0.020	0.176	0.098	0.001	-3.333	0.000
02.0	00.0	0.082	-0.211	0.171	0.108	0.002	-2.573	0.075
04.0	00.0	0.168	-0.445	0.175	0.120	0.001	-2.649	0.147
06.0	00.0	0.247	-0.656	0.176	0.128	0.003	-2.656	0.216
08.0	00.0	0.341	-0.934	0.174	0.140	0.004	-2.739	0.283
M = 0.80, R × 10^{-6} = 5.1								
-00.0	00.0	0.007	-0.030	0.208	0.092	0.001	-4.286	-0.000
02.0	00.0	0.083	-0.230	0.207	0.099	0.002	-2.771	0.074
04.1	00.0	0.177	-0.506	0.207	0.118	0.002	-2.859	0.150
06.0	00.0	0.261	-0.743	0.208	0.127	0.004	-2.847	0.218
08.0	00.0	0.357	-1.039	0.204	0.137	0.007	-2.910	0.285
M = 0.90, R × 10^{-6} = 4.7								
-00.0	00.0	0.004	-0.015	0.273	0.095	0.004	-3.750	0.003
02.0	00.0	0.086	-0.243	0.269	0.107	0.007	-2.826	0.076
04.0	00.0	0.176	-0.512	0.270	0.119	0.007	-2.909	0.153
06.0	00.0	0.263	-0.770	0.271	0.132	0.008	-2.928	0.224
08.0	00.0	0.379	-1.156	0.262	0.146	0.010	-3.050	0.291
M = 0.95, R × 10^{-6} = 4.5								
-00.0	-00.0	-0.001	0.004	0.329	0.110	0.011	-4.000	-0.001
02.0	-00.0	0.088	-0.255	0.340	0.112	0.009	-2.898	0.076
04.0	-00.0	0.178	-0.516	0.334	0.124	0.010	-2.899	0.153
06.0	00.0	0.270	-0.803	0.335	0.140	0.011	-2.974	0.223
08.0	00.0	0.379	-1.166	0.324	0.159	0.014	-3.077	0.287
M = 1.00, R × 10^{-6} = 4.4								
-00.0	-00.0	0.003	-0.010	0.393	0.154	0.024	-3.333	-0.000
02.0	00.0	0.092	-0.263	0.401	0.160	0.024	-2.859	0.077
04.0	00.0	0.182	-0.527	0.403	0.170	0.023	-2.896	0.152
06.0	00.0	0.276	-0.812	0.399	0.197	0.028	-2.942	0.222
08.0	00.0	0.385	-1.170	0.393	0.218	0.030	-3.039	0.281
M = 1.10, R × 10^{-6} = 4.2								
-00.0	-00.0	0.013	-0.059	0.485	0.191	0.034	-4.538	-0.004
02.0	-00.0	0.095	-0.233	0.483	0.198	0.035	-2.453	0.095
04.1	00.0	0.174	-0.401	0.484	0.201	0.037	-2.305	0.178
06.0	00.0	0.265	-0.653	0.481	0.204	0.035	-2.464	0.239
08.1	00.0	0.374	-0.953	0.475	0.217	0.037	-2.548	0.289

α, deg	β, deg	C_N	C_m	C_A	$C_{A_{b_1}}$	$C_{A_{b_2}}$	C_m/C_N	ΔC_p
M = 1.20, R × 10^{-6} = 4.0								
-00.0	-00.0	-0.011	0.115	0.500	0.185	0.038	-0.000	-0.012
02.0	-00.0	0.078	-0.114	0.501	0.184	0.037	-1.462	0.119
04.1	00.0	0.174	-0.367	0.498	0.192	0.037	-2.109	0.195
06.1	00.0	0.269	-0.644	0.493	0.201	0.040	-2.394	0.241
08.1	00.0	0.384	-1.014	0.488	0.215	0.048	-2.641	0.279
M = 1.35, R × 10^{-6} = 3.9								
-00.0	-00.0	-0.001	0.017	0.528	0.176	0.044	-0.000	0.003
02.0	00.0	0.086	-0.192	0.525	0.180	0.044	-2.233	0.075
04.1	00.0	0.181	-0.433	0.518	0.185	0.045	-2.392	0.151
06.1	00.0	0.277	-0.689	0.512	0.195	0.047	-2.487	0.213
08.1	00.0	0.396	-1.080	0.504	0.209	0.054	-2.727	0.264
M = 1.60, R × 10^{-6} = 3.0								
-00.0	00.1	-0.007	0.004	0.494	0.101	0.027	-0.571	0.000
02.0	00.1	0.088	-0.227	0.493	0.107	0.028	-2.580	0.000
04.1	00.1	0.176	-0.426	0.492	0.112	0.027	-2.420	0.000
06.2	00.1	0.288	-0.755	0.493	0.124	0.029	-2.622	0.000
08.3	00.1	0.418	-1.172	0.494	0.145	0.040	-2.804	0.000
M = 2.25, R × 10^{-6} = 3.0								
-00.0	-00.2	-0.014	0.035	0.453	0.058	0.029	-2.500	0.000
02.0	-00.2	0.085	-0.204	0.456	0.060	0.027	-2.400	0.000
04.1	-00.2	0.189	-0.472	0.455	0.061	0.026	-2.497	0.000
06.2	-00.2	0.319	-0.885	0.456	0.066	0.030	-2.774	0.000
08.3	-00.2	0.493	-1.523	0.460	0.070	0.033	-3.089	0.000
M = 3.05, R × 10^{-6} = 3.3								
-00.3	-00.0	-0.046	0.144	0.309	0.076	0.037	-3.130	-0.043
01.6	-00.0	0.067	-0.151	0.312	0.075	0.036	-2.254	0.105
03.7	-00.0	0.176	-0.445	0.316	0.075	0.035	-2.528	0.255
05.8	-00.0	0.325	-0.942	0.314	0.079	0.038	-2.898	0.404
07.9	-00.0	0.500	-1.612	0.313	0.083	0.042	-3.224	0.564
M = 3.52, R × 10^{-6} = 2.4								
-00.5	-00.1	-0.027	0.063	0.278	0.059	0.050	-2.333	-0.040
01.5	-00.1	0.070	-0.168	0.276	0.059	0.050	-2.400	0.116
03.6	-00.1	0.176	-0.456	0.277	0.059	0.050	-2.591	0.261
05.6	-00.1	0.315	-0.929	0.276	0.059	0.054	-2.949	0.404
07.7	-00.1	0.507	-1.697	0.275	0.061	0.060	-3.347	0.570

TABLE IX.- LONGITUDINAL STABILITY DATA, CONFIGURATION 8

α, deg	β, deg	C_N	C_m	C_A	$C_{A_{b_1}}$	$C_{A_{b_2}}$	C_m/C_N	ΔC_p
M = 0.60, R × 10^{-6} = 6.4								
-00.0	00.0	0.006	-0.019	0.140	0.077	0.000	-3.167	0.002
02.0	00.0	0.081	-0.223	0.139	0.084	0.000	-2.753	0.074
04.0	00.0	0.166	-0.471	0.133	0.105	0.000	-2.837	0.152
06.0	00.0	0.252	-0.720	0.127	0.129	0.000	-2.857	0.226
08.0	00.0	0.343	-0.991	0.116	0.150	0.000	-2.889	0.298
M = 0.70, R × 10^{-6} = 5.7								
-00.0	00.0	-0.004	0.018	0.168	0.080	0.000	-4.500	-0.000
02.0	00.0	0.085	-0.240	0.165	0.088	0.000	-2.824	0.075
04.0	00.0	0.172	-0.502	0.160	0.112	0.000	-2.919	0.149
06.1	00.0	0.259	-0.762	0.153	0.135	0.000	-2.942	0.220
08.1	00.0	0.352	-1.043	0.150	0.149	0.000	-2.963	0.288
M = 0.80, R × 10^{-6} = 5.1								
-00.0	00.0	-0.001	0.004	0.201	0.086	0.000	-4.000	0.001
02.0	00.0	0.087	-0.258	0.203	0.089	0.000	-2.966	0.078
04.0	00.0	0.178	-0.550	0.198	0.111	0.000	-3.090	0.148
06.0	00.0	0.271	-0.840	0.191	0.134	0.000	-3.100	0.219
08.1	00.0	0.367	-1.142	0.182	0.157	0.000	-3.112	0.287
M = 0.90, R × 10^{-6} = 4.7								
-00.0	00.0	0.001	-0.007	0.268	0.090	0.000	-7.000	-0.001
01.9	00.0	0.086	-0.255	0.266	0.096	0.000	-2.965	0.074
04.0	00.0	0.177	-0.525	0.264	0.117	0.000	-2.966	0.150
06.0	00.0	0.266	-0.794	0.268	0.137	0.000	-2.985	0.227
08.2	00.0	0.390	-1.223	0.245	0.166	0.000	-3.136	0.299
M = 0.95, R × 10^{-6} = 4.5								
-00.0	-00.0	0.004	-0.017	0.336	0.110	0.000	-4.250	0.002
02.0	00.0	0.079	-0.216	0.326	0.108	0.000	-2.734	0.077
04.0	00.0	0.173	-0.502	0.322	0.129	0.000	-2.902	0.151
06.0	00.0	0.270	-0.803	0.315	0.160	0.000	-2.974	0.226
08.0	00.0	0.368	-1.121	0.315	0.176	0.000	-3.046	0.285
M = 1.00, R × 10^{-6} = 4.4								
-00.0	00.0	-0.000	0.003	0.385	0.161	0.000	-0.000	0.001
02.0	00.0	0.084	-0.228	0.389	0.170	0.000	-2.714	0.076
04.0	00.0	0.177	-0.503	0.386	0.191	0.000	-2.842	0.151
06.0	00.0	0.268	-0.770	0.364	0.223	0.000	-2.873	0.222
08.0	00.0	0.370	-1.086	0.361	0.229	0.000	-2.935	0.282
M = 1.10, R × 10^{-6} = 4.2								
-00.0	-00.0	0.016	-0.085	0.462	0.196	0.000	-5.313	-0.004
02.0	00.0	0.088	-0.230	0.464	0.203	0.000	-2.614	0.100
04.0	00.0	0.175	-0.454	0.463	0.217	0.000	-2.594	0.176
06.0	00.0	0.264	-0.667	0.456	0.237	0.000	-2.527	0.240
08.0	00.0	0.379	-1.035	0.449	0.250	0.000	-2.731	0.291

α, deg	β, deg	C_N	C_m	C_A	$C_{A_{b_1}}$	$C_{A_{b_2}}$	C_m/C_N	ΔC_p
M = 1.20, R × 10^{-6} = 4.0								
-00.0	-00.0	-0.016	0.133	0.487	0.186	0.000	-8.313	-0.014
02.0	00.0	0.073	-0.091	0.483	0.192	0.000	-1.247	0.116
04.0	00.0	0.174	-0.402	0.479	0.206	0.000	-2.310	0.193
06.0	00.0	0.258	-0.592	0.471	0.227	0.000	-2.295	0.242
08.1	00.0	0.370	-0.917	0.465	0.253	0.000	-2.478	0.281
M = 1.35, R × 10^{-6} = 3.8								
-00.0	00.0	-0.003	0.022	0.514	0.181	0.000	-7.333	0.003
02.0	00.0	0.084	-0.182	0.508	0.188	0.000	-2.167	0.076
04.0	00.0	0.171	-0.390	0.500	0.203	0.000	-2.281	0.149
06.1	00.0	0.267	-0.649	0.486	0.227	0.000	-2.431	0.212
08.1	00.0	0.386	-1.019	0.480	0.249	0.000	-2.640	0.265
M = 1.60, R × 10^{-6} = 3.0								
-00.0	00.1	-0.005	-0.009	0.453	0.104	-0.000	1.800	0.002
01.9	00.1	0.081	-0.212	0.458	0.103	-0.000	-2.617	0.094
03.9	00.1	0.174	-0.439	0.457	0.122	-0.000	-2.523	0.185
05.9	00.1	0.270	-0.681	0.455	0.149	-0.000	-2.522	0.274
08.0	00.1	0.399	-1.090	0.452	0.181	-0.000	-2.732	0.356
M = 2.25, R × 10^{-6} = 3.0								
-00.0	-00.1	-0.011	0.024	0.379	0.117	-0.000	-2.182	-0.000
01.9	-00.2	0.078	-0.187	0.383	0.119	-0.000	-2.397	0.097
03.9	-00.2	0.181	-0.455	0.384	0.125	-0.000	-2.514	0.196
05.9	-00.2	0.296	-0.789	0.383	0.135	-0.000	-2.666	0.294
08.0	-00.2	0.445	-1.291	0.383	0.145	-0.000	-2.901	0.388
M = 3.05, R × 10^{-6} = 2.7								
-00.4	-00.0	-0.034	0.095	0.310	0.097	0.000	-2.794	-0.045
01.6	-00.0	0.064	-0.133	0.314	0.095	0.000	-2.078	0.100
03.7	-00.0	0.170	-0.413	0.317	0.095	0.000	-2.429	0.250
05.7	-00.0	0.303	-0.827	0.321	0.101	0.000	-2.729	0.397
07.8	-00.0	0.482	-1.493	0.323	0.107	0.000	-3.098	0.552
M = 3.52, R × 10^{-6} = 2.2								
-00.5	-00.1	-0.018	0.025	0.296	0.080	0.000	-1.389	-0.045
01.5	-00.1	0.060	-0.119	0.296	0.080	0.000	-1.983	0.112
03.5	-00.1	0.171	-0.427	0.303	0.078	0.000	-2.497	0.255
05.6	-00.1	0.312	-0.896	0.307	0.078	0.000	-2.872	0.397
07.6	-00.1	0.501	-1.626	0.308	0.082	0.000	-3.246	0.560

TABLE X.- LONGITUDINAL STABILITY DATA, CONFIGURATION 12

α, deg	β, deg	C_N	C_m	C_A	$C_{A_{b_1}}$	$C_{A_{b_2}}$	C_m/C_N	ΔC_p
M = 1.60, R × 10^{-6} = 3.0								
-02.2	00.2	-0.117	0.289	0.491	0.094	0.021	-2.470	0.000
-01.1	00.2	-0.065	0.140	0.490	0.093	0.020	-2.154	0.000
-00.0	00.2	-0.012	0.028	0.487	0.094	0.018	-2.333	0.000
00.9	00.2	0.034	-0.069	0.489	0.091	0.017	-2.029	0.000
02.0	00.2	0.090	-0.225	0.495	0.088	0.017	-2.500	0.000
04.0	00.2	0.192	-0.527	0.500	0.089	0.017	-2.745	0.000
05.9	00.2	0.310	-0.942	0.508	0.095	0.019	-3.039	0.000
08.0	00.2	0.451	-1.469	0.514	0.105	0.025	-3.257	0.000
10.0	00.1	0.617	-2.101	0.513	0.119	0.031	-3.405	0.000

α, deg	β, deg	C_N	C_m	C_A	$C_{A_{b_1}}$	$C_{A_{b_2}}$	C_m/C_N	ΔC_p
M = 2.25, R × 10^{-6} = 3.0								
-02.2	-00.1	-0.115	0.312	0.501	0.065	0.023	-2.713	0.000
-01.1	-00.1	-0.073	0.221	0.499	0.066	0.023	-3.027	0.000
-00.0	-00.1	-0.006	0.006	0.498	0.067	0.023	-1.000	0.000
00.9	-00.1	0.037	-0.117	0.497	0.068	0.023	-3.162	0.000
02.0	-00.1	0.091	-0.266	0.497	0.067	0.023	-2.923	0.000
03.9	-00.1	0.197	-0.575	0.496	0.065	0.023	-2.919	0.000
05.9	-00.1	0.330	-1.013	0.486	0.067	0.025	-3.070	0.000
08.0	-00.1	0.494	-1.643	0.490	0.072	0.030	-3.326	0.000
10.0	-00.2	0.692	-2.488	0.491	0.079	0.035	-3.595	0.000

TABLE XI.- ORIFICE NUMBER CORRELATION FOR CONFIGURATION 9

(a) Boundary-layer pressures

Rake number	Circumferential position, deg	Orifice number	Distance from surface, in.	Rake number	Circumferential position, deg	Orifice number	Distance from surface, in.
1	180	0015	0.03	4	180	3190	0.38
		0060	.12			3250	.50
		0105	.21			3315	.63
						3375	.75
2	90	1010	.02			3435	.87
		1055	.11			3495	.99
		1100	.20			3555	1.11
		1150	.30			3615	1.23
		1195	.39				
		1245	.49	5	270	4010	.02
						4080	.16
3	0	2010	.02			4150	.30
		2055	.11			4220	.44
		2100	.20			4290	.58
		2145	.29			4360	.72
		2190	.38			4430	.86
		2235	.49			4500	1.00
		2280	.56			4570	1.14
		2325	.65			4640	1.28
		2370	.74			4710	1.42
						4780	1.56
4	180	3010	.02			4850	1.70
		3070	.14			4920	1.84
		3130	.26			4990	1.98

TABLE XI.- ORIFICE NUMBER CORRELATION FOR CONFIGURATION 9 - Concluded

(b) Body surface pressures

Orifice number	Orifice location
5450	Opposite rake no. 2
5500	Opposite rake no. 3
5550	Opposite rake no. 4
5600	Opposite rake no. 5
5650	Base pressure
6652	Opposite rake no. 1

(c) Forebody surface pressures

Percent of nose length	Orifice number and circumferential location				
	0°	-30°	-45°	-60°	-90°
19.79	5998		7598		9198
35.52	6155		7755		9355
51.33	6313		7913		9513
55.77	6358		7958		9558
61.96	6420		8020		9620
68.16	6482		8082		9682
72.61	6526	7326		8926	9726
85.19	6652	7452		9052	9852
94.41	6744	7544		9144	9944

TABLE XII.- BOUNDARY-LAYER AND FOREBODY SURFACE PRESSURES FOR CONFIGURATION 9

(a)

Orifice No.	p_x/p_{t_∞}	Orifice No.	p_x/p_{t_∞}	Orifice No.	p_x/p_{t_∞}	Orifice No.	p_x/p_{t_∞}	Orifice No.	p_x/p_{t_∞}
$M = 0.60$, $R \times 10^{-6} = 6.4$, $\alpha = -8.14^\circ$, $\beta = 0.01^\circ$									
0015	0.912	2010	0.929	3010	0.865	3555	0.942	4500	0.990
0060	0.969	2055	0.973	3070	0.903	3615	0.943	4570	0.990
0105	0.994	2100	0.993	3130	0.916	4010	0.832	4640	0.994
1010	0.873	2145	0.997	3190	0.924	4080	0.941	4710	0.993
1055	0.927	2190	0.998	3250	0.931	4150	0.982	4780	0.993
1100	0.948	2235	0.998	3315	0.932	4220	0.989	4850	0.993
1150	0.965	2280	0.998	3375	0.935	4290	0.992	4920	0.996
1195	0.978	2325	0.998	3435	0.937	4360	0.991	4990	0.997
1245	0.982	2370	0.998	3495	0.939	4430	0.987		
5998	0.768	6744	0.793	7958	0.880	5600	0.765	9558	0.859
6155	0.817	5400	0.738	8020	0.865	5650	0.759	9620	0.841
6313	0.878	7326	0.878	8082	0.869	8926	0.862	9682	0.848
6358	0.895	7452	0.837	5615	0.758	9052	0.821	9726	0.846
6420	0.878	7544	0.787	5450	0.779	9144	0.771	9852	0.803
6482	0.884	7598	0.761	5500	0.784	9198	0.748	9944	0.755
6526	0.885	7755	0.807	5630	0.785	9355	0.799		
6652	0.845	7913	0.867	5550	0.790	9513	0.852		
$M = 0.60$, $R \times 10^{-6} = 6.4$, $\alpha = -4.11^\circ$, $\beta = 0.01^\circ$									
0015	0.910	2010	0.911	3010	0.859	3555	0.949	4500	0.997
0060	0.961	2055	0.947	3070	0.894	3615	0.952	4570	0.997
0105	0.991	2100	0.968	3130	0.909	4010	0.857	4640	0.997
1010	0.880	2145	0.980	3190	0.920	4080	0.928	4710	0.997
1055	0.921	2190	0.987	3250	0.930	4150	0.960	4780	0.997
1100	0.938	2235	0.993	3315	0.934	4220	0.980	4850	0.997
1150	0.953	2280	0.996	3375	0.938	4290	0.990	4920	0.997
1195	0.967	2325	0.997	3435	0.942	4360	0.995	4990	0.998
1245	0.978	2370	0.997	3495	0.946	4430	0.996		
5998	0.760	6744	0.777	7958	0.879	5600	0.773	9558	0.869
6155	0.813	5400	0.748	8020	0.862	5650	0.765	9620	0.852
6313	0.872	7326	0.869	8082	0.866	8926	0.863	9682	0.858
6358	0.885	7452	0.825	5615	0.765	9052	0.818	9726	0.855
6420	0.867	7544	0.775	5450	0.787	9144	0.768	9852	0.810
6482	0.871	7598	0.759	5500	0.786	9198	0.754	9944	0.760
6526	0.871	7755	0.810	5630	0.785	9355	0.808		
6652	0.829	7913	0.869	5550	0.787	9513	0.862		
$M = 0.60$, $R \times 10^{-6} = 6.4$, $\alpha = -0.02^\circ$, $\beta = 0.02^\circ$									
0015	0.937	2010	0.892	3010	0.875	3555	0.992	4500	0.983
0060	0.988	2055	0.922	3070	0.917	3615	0.994	4570	0.988
0105	0.997	2100	0.936	3130	0.937	4010	0.865	4640	0.992
1010	0.883	2145	0.945	3190	0.952	4080	0.915	4710	0.994
1055	0.918	2190	0.952	3250	0.963	4150	0.935	4780	0.995
1100	0.932	2235	0.960	3315	0.972	4220	0.949	4850	0.996
1150	0.943	2280	0.967	3375	0.979	4290	0.959	4920	0.997
1195	0.954	2325	0.972	3435	0.984	4360	0.969	4990	0.998
1245	0.964	2370	0.978	3495	0.989	4430	0.977		
5998	0.754	6744	0.762	7958	0.873	5600	0.777	9558	0.873
6155	0.811	5400	0.761	8020	0.856	5650	0.769	9620	0.856
6313	0.866	7326	0.858	8082	0.859	8926	0.858	9682	0.861
6358	0.874	7452	0.812	5615	0.769	9052	0.812	9726	0.858
6420	0.856	7544	0.762	5450	0.789	9144	0.761	9852	0.812
6482	0.859	7598	0.756	5500	0.791	9198	0.756	9944	0.761
6526	0.858	7755	0.810	5630	0.785	9355	0.811		
6652	0.813	7913	0.867	5550	0.785	9513	0.866		

A-245

TABLE XII.- BOUNDARY-LAYER AND FOREBODY SURFACE PRESSURES FOR CONFIGURATION 9 - Continued

(b)

Orifice No.	p_x/p_{t_∞}	Orifice No.	p_x/p_{t_∞}	Orifice No.	p_x/p_{t_∞}	Orifice No.	p_x/p_{t_∞}	Orifice No.	p_x/p_{t_∞}
$M = 0.60$, $R \times 10^{-6} = 6.4$, $\alpha = 3.88^\circ$, $\beta = 0.01^\circ$									
0015	0.950	2010	0.873	3010	0.892	3555	0.996	4500	0.995
0060	0.995	2055	0.899	3070	0.948	3615	0.996	4570	0.995
0105	0.996	2100	0.910	3130	0.978	4010	0.850	4640	0.996
1010	0.878	2145	0.916	3190	0.992	4080	0.922	4710	0.995
1055	0.921	2190	0.920	3250	0.994	4150	0.955	4780	0.995
1100	0.938	2235	0.926	3315	0.996	4220	0.975	4850	0.995
1150	0.950	2280	0.930	3375	0.996	4290	0.986	4920	0.996
1195	0.962	2325	0.934	3435	0.997	4360	0.992	4990	0.997
1245	0.973	2370	0.937	3495	0.996	4430	0.994		
5998	0.752	6744	0.748	7958	0.863	5600	0.773	9558	0.869
6155	0.810	5400	0.776	8020	0.846	5650	0.766	9620	0.851
6313	0.859	7326	0.844	8082	0.848	8926	0.849	9682	0.857
6358	0.862	7452	0.798	5615	0.765	9052	0.803	9726	0.855
6420	0.845	7544	0.750	5450	0.787	9144	0.753	9852	0.809
6482	0.846	7598	0.753	5500	0.797	9198	0.754	9944	0.760
6526	0.842	7755	0.809	5630	0.785	9355	0.808		
6652	0.797	7913	0.860	5550	0.785	9513	0.862		
$M = 0.60$, $R \times 10^{-6} = 6.4$, $\alpha = 7.95^\circ$, $\beta = 0.02^\circ$									
0015	0.959	2010	0.866	3010	0.907	3555	0.996	4500	0.986
0060	0.995	2055	0.890	3070	0.977	3615	0.996	4570	0.987
0105	0.996	2100	0.900	3130	0.995	4010	0.817	4640	0.987
1010	0.867	2145	0.905	3190	0.996	4080	0.932	4710	0.988
1055	0.925	2190	0.907	3250	0.994	4150	0.978	4780	0.990
1100	0.951	2235	0.911	3315	0.996	4220	0.983	4850	0.991
1150	0.964	2280	0.914	3375	0.996	4290	0.981	4920	0.992
1195	0.976	2325	0.916	3435	0.996	4360	0.983	4990	0.994
1245	0.986	2370	0.918	3495	0.996	4430	0.986		
5998	0.752	6744	0.738	7958	0.852	5600	0.766	9558	0.860
6155	0.812	5400	0.793	8020	0.835	5650	0.760	9620	0.841
6313	0.851	7326	0.831	8082	0.836	8926	0.837	9682	0.848
6358	0.854	7452	0.786	5615	0.759	9052	0.791	9726	0.846
6420	0.837	7544	0.740	5450	0.781	9144	0.742	9852	0.803
6482	0.835	7598	0.750	5500	0.806	9198	0.748	9944	0.755
6526	0.832	7755	0.806	5630	0.786	9355	0.799		
6652	0.786	7913	0.852	5550	0.786	9513	0.853		
$M = 0.60$, $R \times 10^{-6} = 6.4$, $\alpha = -0.03^\circ$, $\beta = -8.45^\circ$									
0015	0.927	2010	0.875	3010	0.845	3555	0.995	4500	0.998
0060	0.992	2055	0.935	3070	0.936	3615	0.997	4570	0.998
0105	0.995	2100	0.969	3130	1.164	4010	0.903	4640	0.998
1010	0.860	2145	0.981	3190	0.992	4080	0.987	4710	0.998
1055	0.879	2190	0.983	3250	0.990	4150	0.998	4780	0.997
1100	0.886	2235	0.986	3315	0.993	4220	0.998	4850	0.997
1150	0.892	2280	0.989	3375	0.994	4290	0.998	4920	0.998
1195	0.898	2325	0.991	3435	0.994	4360	0.998	4990	0.998
1245	0.905	2370	0.990	3495	0.994	4430	0.998		
5998	0.746	6744	0.754	7958	0.881	5600	0.773	9558	0.896
6155	0.798	5400	0.750	8020	0.865	5650	0.758	9620	0.881
6313	0.849	7326	0.862	8082	0.869	8926	0.881	9682	0.888
6358	0.857	7452	0.821	5615	0.757	9052	0.839	9726	0.888
6420	0.838	7544	0.772	5450	0.797	9144	0.788	9852	0.847
6482	0.843	7598	0.762	5500	0.779	9198	0.772	9944	0.797
6526	0.843	7755	0.808	5630	0.785	9355	0.818		
6652	0.802	7913	0.867	5550	0.775	9513	0.880		

TABLE XII.- BOUNDARY-LAYER AND FOREBODY SURFACE PRESSURES FOR CONFIGURATION 9 - Continued

(c)

Orifice No.	p_x/p_{t_∞}	Orifice No.	p_x/p_{t_∞}	Orifice No.	p_x/p_{t_∞}	Orifice No.	p_x/p_{t_∞}	Orifice No.	p_x/p_{t_∞}
$M = 0.60$, $R \times 10^{-6} = 6.4$, $\alpha = -0.02^\circ$, $\beta = -4.20^\circ$									
0015	0.938	2010	0.889	3010	0.872	3555	0.997	4500	0.997
0060	0.993	2055	0.927	3070	0.928	3615	0.998	4570	0.997
0105	0.997	2100	0.947	3130	0.958	4010	0.887	4640	0.998
1010	0.869	2145	0.960	3190	0.979	4080	0.955	4710	0.997
1055	0.895	2190	0.969	3250	0.988	4150	0.987	4780	0.997
1100	0.904	2235	0.978	3315	0.994	4220	0.996	4850	0.997
1150	0.913	2280	0.985	3375	0.996	4290	0.997	4920	0.997
1195	0.921	2325	0.990	3435	0.997	4360	0.997	4990	0.998
1245	0.929	2370	0.992	3495	0.997	4430	0.997		
5998	0.753	6744	0.760	7958	0.880	5600	0.774	9558	0.886
6155	0.808	5400	0.757	8020	0.862	5650	0.765	9620	0.868
6313	0.863	7326	0.863	8082	0.866	8926	0.871	9682	0.875
6358	0.870	7452	0.818	5615	0.764	9052	0.827	9726	0.873
6420	0.851	7544	0.769	5450	0.792	9144	0.775	9852	0.830
6482	0.855	7598	0.760	5500	0.789	9198	0.763	9944	0.779
6526	0.854	7755	0.811	5630	0.785	9355	0.813		
6652	0.810	7913	0.870	5550	0.783	9513	0.873		
$M = 0.60$, $R \times 10^{-6} = 6.4$, $\alpha = -0.01^\circ$, $\beta = 4.24^\circ$									
0015	0.942	2010	0.889	3010	0.872	3555	0.998	4500	0.942
0060	0.995	2055	0.929	3070	0.929	3615	0.998	4570	0.945
0105	0.998	2100	0.948	3130	0.959	4010	0.853	4640	0.948
1010	0.897	2145	0.962	3190	0.979	4080	0.896	4710	0.950
1055	0.942	2190	0.972	3250	0.989	4150	0.911	4780	0.953
1100	0.961	2235	0.980	3315	0.995	4220	0.921	4850	0.955
1150	0.975	2280	0.987	3375	0.996	4290	0.927	4920	0.958
1195	0.985	2325	0.991	3435	0.997	4360	0.933	4990	0.961
1245	0.992	2370	0.994	3495	0.998	4430	0.938		
5998	0.752	6744	0.760	7958	0.862	5600	0.779	9558	0.860
6155	0.807	5400	0.758	8020	0.845	5650	0.767	9620	0.845
6313	0.862	7326	0.847	8082	0.847	8926	0.844	9682	0.847
6358	0.869	7452	0.802	5615	0.765	9052	0.798	9726	0.842
6420	0.851	7544	0.754	5450	0.789	9144	0.748	9852	0.796
6482	0.855	7598	0.753	5500	0.788	9198	0.754	9944	0.747
6526	0.854	7755	0.809	5630	0.785	9355	0.811		
6652	0.810	7913	0.859	5550	0.783	9513	0.858		
$M = 0.60$, $R \times 10^{-6} = 6.4$, $\alpha = -0.02^\circ$, $\beta = 8.45^\circ$									
0015	0.935	2010	0.870	3010	0.849	3555	0.993	4500	0.954
0060	0.994	2055	0.936	3070	0.939	3615	0.992	4570	0.955
0105	0.994	2100	0.968	3130	0.981	4010	0.871	4640	0.957
1010	0.908	2145	0.981	3190	0.988	4080	0.930	4710	0.958
1055	0.963	2190	0.989	3250	0.989	4150	0.941	4780	0.959
1100	0.983	2235	0.991	3315	0.991	4220	0.945	4850	0.960
1150	0.993	2280	0.992	3375	0.990	4290	0.948	4920	0.962
1195	0.996	2325	0.994	3435	0.991	4360	0.950	4990	0.964
1245	0.997	2370	0.995	3495	0.993	4430	0.952		
5998	0.744	6744	0.753	7958	0.848	5600	0.779	9558	0.853
6155	0.796	5400	0.750	8020	0.832	5650	0.758	9620	0.836
6313	0.849	7326	0.833	8082	0.833	8926	0.829	9682	0.835
6358	0.857	7452	0.788	5615	0.757	9052	0.784	9726	0.832
6420	0.838	7544	0.743	5450	0.790	9144	0.737	9852	0.784
6482	0.843	7598	0.748	5500	0.779	9198	0.753	9944	0.736
6526	0.843	7755	0.804	5630	0.785	9355	0.811		
6652	0.801	7913	0.850	5550	0.774	9513	0.849		

A-245

[redacted]

TABLE XII.- BOUNDARY-LAYER AND FOREBODY SURFACE PRESSURES FOR CONFIGURATION 9 - Continued

(d)

Orifice No.	P_x/P_{t_∞}	Orifice No.	P_x/P_{t_∞}	Orifice No.	P_x/P_{t_∞}	Orifice No.	P_x/P_{t_∞}	Orifice No.	P_x/P_{t_∞}
$M = 0.80$, $R \times 10^{-6} = 5.1$, $\alpha = -8.13^\circ$, $\beta = 0.02^\circ$									
0015	0.832	2010	0.876	3010	0.768	3555	0.877	4500	0.993
0060	0.880	2055	0.945	3070	0.821	3615	0.879	4570	0.993
0105	0.899	2100	0.982	3130	0.838	4010	0.733	4640	0.996
1010	0.801	2145	0.992	3190	0.849	4080	0.902	4710	0.995
1055	0.898	2190	0.996	3250	0.861	4150	0.976	4780	0.995
1100	0.930	2235	0.998	3315	0.861	4220	0.991	4850	0.995
1150	0.951	2280	0.999	3375	0.865	4290	0.994	4920	0.997
1195	0.967	2325	0.999	3435	0.870	4360	0.993	4990	0.998
1245	0.970	2370	0.998	3495	0.873	4430	0.989		
5998	0.629	6744	0.708	7958	0.819	5600	0.626	9558	0.786
6155	0.713	5400	0.625	8020	0.796	5650	0.615	9620	0.761
6313	0.815	7326	0.819	8082	0.805	8926	0.796	9682	0.772
6358	0.841	7452	0.762	5615	0.614	9052	0.738	9726	0.771
6420	0.816	7544	0.700	5450	0.651	9144	0.679	9852	0.711
6482	0.825	7598	0.610	5500	0.654	9198	0.581	9944	0.656
6526	0.829	7755	0.700	5630	0.659	9355	0.689		
6652	0.772	7913	0.798	5550	0.664	9513	0.775		
$M = 0.80$, $R \times 10^{-6} = 5.1$, $\alpha = -4.12^\circ$, $\beta = 0.02^\circ$									
0015	0.853	2010	0.851	3010	0.386	3555	0.890	4500	0.991
0060	0.907	2055	0.908	3070	0.928	3615	0.892	4570	0.993
0105	0.935	2100	0.936	3130	0.843	4010	0.769	4640	0.996
1010	0.786	2145	0.951	3190	0.857	4080	0.876	4710	0.996
1055	0.831	2190	0.961	3250	0.871	4150	0.923	4780	0.996
1100	0.848	2235	0.971	3315	0.873	4220	0.953	4850	0.997
1150	0.863	2280	0.980	3375	0.878	4290	0.971	4920	0.999
1195	0.879	2325	0.985	3435	0.883	4360	0.982	4990	0.999
1245	0.890	2370	0.988	3495	0.886	4430	0.987		
5998	0.610	6744	0.688	7958	0.813	5600	0.637	9558	0.798
6155	0.707	5400	0.644	8020	0.790	5650	0.625	9620	0.775
6313	0.804	7326	0.804	8082	0.798	8926	0.795	9682	0.785
6358	0.823	7452	0.744	5615	0.624	9052	0.734	9726	0.782
6420	0.798	7544	0.684	5450	0.661	9144	0.675	9852	0.720
6482	0.806	7598	0.597	5500	0.658	9198	0.585	9944	0.664
6526	0.808	7755	0.703	5630	0.657	9355	0.701		
6652	0.749	7913	0.798	5550	0.659	9513	0.788		
$M = 0.80$, $R \times 10^{-6} = 5.1$, $\alpha = -0.02^\circ$, $\beta = 0.02^\circ$									
0015	0.890	2010	0.812	3010	0.790	3555	0.956	4500	0.943
0060	0.962	2055	0.859	3070	0.858	3615	0.961	4570	0.950
0105	0.992	2100	0.877	3130	0.886	4010	0.777	4640	0.956
1010	0.778	2145	0.887	3190	0.907	4080	0.857	4710	0.961
1055	0.813	2190	0.893	3250	0.922	4150	0.886	4780	0.966
1100	0.826	2235	0.900	3315	0.930	4220	0.904	4850	0.971
1150	0.838	2280	0.907	3375	0.937	4290	0.915	4920	0.976
1195	0.851	2325	0.913	3435	0.944	4360	0.926	4990	0.982
1245	0.864	2370	0.918	3495	0.950	4430	0.935		
5998	0.592	6744	0.667	7958	0.803	5600	0.642	9558	0.802
6155	0.705	5400	0.666	8020	0.780	5650	0.631	9620	0.780
6313	0.793	7326	0.786	8082	0.786	8926	0.786	9682	0.789
6358	0.804	7452	0.725	5615	0.630	9052	0.724	9726	0.785
6420	0.781	7544	0.667	5450	0.665	9144	0.665	9852	0.723
6482	0.787	7598	0.586	5500	0.667	9198	0.588	9944	0.666
6526	0.786	7755	1.157	5630	0.657	9355	0.706		
6652	0.726	7913	0.793	5550	0.656	9513	0.792		

[redacted]

TABLE XII.- BOUNDARY-LAYER AND FOREBODY SURFACE PRESSURES FOR CONFIGURATION 9 - Continued

(e)

Orifice No.	p_x/p_{t_∞}	Orifice No.	p_x/p_{t_∞}	Orifice No.	p_x/p_{t_∞}	Orifice No.	p_x/p_{t_∞}	Orifice No.	p_x/p_{t_∞}
$M = 0.80$, $R \times 10^{-6} = 5.1$, $\alpha = 3.91^\circ$, $\beta = 0.02^\circ$									
0060	0.994	2055	0.819	3070	0.897	3615	0.999	4570	0.995
0015	0.923	2010	0.782	3010	0.813	3555	0.999	4500	0.994
0105	0.999	2100	0.832	3130	0.949	4010	0.762	4640	0.997
1010	0.789	2145	0.839	3190	0.981	4080	0.867	4710	0.997
1055	0.839	2190	0.842	3250	0.992	4150	0.917	4780	0.997
1100	0.857	2235	0.846	3315	0.998	4220	0.949	4850	0.998
1150	0.870	2280	0.850	3375	0.999	4290	0.970	4920	0.999
1195	0.884	2325	0.852	3435	1.000	4360	0.983	4990	1.000
1245	0.898	2370	0.856	3495	1.000	4430	0.990		
5998	0.583	6744	0.646	7958	0.790	5600	0.638	9558	0.800
6155	0.707	5400	0.686	8020	0.768	5650	0.627	9620	0.776
6313	0.783	7326	0.766	8082	0.772	8926	0.774	9682	0.786
6358	0.788	7452	0.705	5615	0.625	9052	0.712	9726	0.783
6420	0.766	7544	0.649	5450	0.663	9144	0.654	9852	0.720
6482	0.768	7598	0.574	5500	0.679	9198	0.582	9944	0.665
6526	0.764	7755	0.705	5630	0.658	9355	0.702		
6652	0.704	7913	0.785	5550	0.656	9513	0.790		
$M = 0.80$, $R \times 10^{-6} = 5.1$, $\alpha = 7.96^\circ$, $\beta = 0.03^\circ$									
0015	0.940	2010	0.760	3010	0.845	3555	0.999	4500	0.992
0060	0.998	2055	0.791	3070	0.960	3615	0.999	4570	0.993
0105	0.999	2100	0.802	3130	0.996	4010	0.718	4640	0.993
1010	0.793	2145	0.808	3190	0.999	4080	0.894	4710	0.993
1055	0.890	2190	0.810	3250	0.997	4150	0.975	4780	0.994
1100	0.924	2235	0.814	3315	0.999	4220	0.987	4850	0.994
1150	0.937	2280	0.817	3375	0.999	4290	0.987	4920	0.996
1195	0.950	2325	0.819	3435	0.999	4360	0.990	4990	0.997
1245	0.964	2370	0.822	3495	0.999	4430	0.992		
5998	0.581	6744	0.628	7958	0.773	5600	0.626	9558	0.786
6155	0.709	5400	0.707	8020	0.750	5650	0.615	9620	0.760
6313	0.770	7326	0.746	8082	0.754	8926	0.756	9682	0.771
6358	0.772	7452	0.685	5615	0.614	9052	0.694	9726	0.770
6420	0.752	7544	0.632	5450	0.653	9144	0.640	9852	0.710
6482	0.750	7598	0.565	5500	0.693	9198	0.575	9944	0.657
6526	0.743	7755	0.702	5630	0.659	9355	0.690		
6652	0.684	7913	0.774	5550	0.655	9513	0.776		
$M = 0.80$, $R \times 10^{-6} = 5.1$, $\alpha = -0.05^\circ$, $\beta = -8.44^\circ$									
0015	0.889	2010	0.621	3010	0.749	3555	0.996	4500	0.999
0060	0.991	2055	0.891	3070	0.891	3615	0.998	4570	0.999
0105	0.996	2100	0.952	3130	0.974	4010	0.838	4640	1.000
1010	0.711	2145	0.974	3190	0.994	4080	0.978	4710	0.999
1055	0.712	2190	0.979	3250	0.992	4150	0.999	4780	0.998
1100	0.717	2235	0.984	3315	0.995	4220	0.999	4850	0.998
1150	0.721	2280	0.989	3375	0.996	4290	0.999	4920	0.999
1195	0.725	2325	0.991	3435	0.996	4360	0.999	4990	1.000
1245	0.010	2370	0.989	3495	0.995	4430	0.999		
5998	0.583	6744	0.656	7958	0.820	5600	0.637	9558	0.842
6155	0.689	5400	0.650	8020	0.796	5650	0.615	9620	0.819
6313	0.773	7326	0.795	8082	0.804	8926	0.822	9682	0.831
6358	0.785	7452	0.738	5615	0.614	9052	0.764	9726	0.831
6420	0.758	7544	0.680	5450	0.674	9144	0.702	9852	0.774
6482	0.767	7598	0.614	5500	0.651	9198	0.632	9944	0.713
6526	0.768	7755	0.702	5630	0.660	9355	0.714		
6652	0.712	7913	0.799	5550	0.644	9513	0.816		

[redacted]

TABLE XII.- BOUNDARY-LAYER AND FOREBODY SURFACE PRESSURES FOR CONFIGURATION 9 - Continued

(f)

Orifice No.	p_x/p_{t_∞}	Orifice No.	p_x/p_{t_∞}	Orifice No.	p_x/p_{t_∞}	Orifice No.	p_x/p_{t_∞}	Orifice No.	p_x/p_{t_∞}
$M = 0.80$, $R \times 10^{-6} = 5.1$, $\alpha = -0.02^\circ$, $\beta = -4.21^\circ$									
0015	0.897	2010	0.818	3010	0.786	3555	0.991	4500	0.998
0060	0.983	2055	0.877	3070	0.872	3615	0.993	4570	0.998
0105	0.998	2100	0.904	3130	0.916	4010	0.810	4640	0.999
1010	0.732	2145	0.920	3190	0.946	4080	0.919	4710	0.998
1055	0.744	2190	0.931	3250	0.963	4150	0.970	4780	0.998
1100	0.752	2235	0.943	3315	0.974	4220	0.989	4850	0.998
1150	0.759	2280	0.954	3375	0.980	4290	0.994	4920	0.998
1195	0.767	2325	0.962	3435	0.985	4360	0.997	4990	0.999
1245	0.776	2370	0.966	3495	0.988	4430	0.997		
5998	0.587	6744	0.664	7958	0.816	5600	0.638	9558	0.824
6155	0.701	5400	0.659	8020	0.792	5650	0.622	9620	0.800
6313	0.790	7326	0.796	8082	0.799	8926	0.807	9682	0.811
6358	0.801	7452	0.734	5615	0.622	9052	0.745	9726	0.811
6420	0.775	7544	0.675	5450	0.668	9144	0.684	9852	0.749
6482	0.783	7598	0.598	5500	0.663	9198	0.608	9944	0.690
6526	0.783	7755	0.704	5630	0.657	9355	0.707		
6652	0.723	7913	0.800	5550	0.652	9513	0.805		
$M = 0.80$, $R \times 10^{-6} = 5.1$, $\alpha = -0.01^\circ$, $\beta = 4.24^\circ$									
0015	0.903	2010	0.816	3010	0.786	3555	0.995	4500	0.885
0060	0.988	2055	0.877	3070	0.876	3615	0.996	4570	0.888
0105	0.999	2100	0.903	3130	0.920	4010	0.758	4640	0.893
1010	0.819	2145	0.918	3190	0.951	4080	0.827	4710	0.895
1055	0.881	2190	0.930	3250	0.969	4150	0.850	4780	0.897
1100	0.903	2235	0.940	3315	0.980	4220	0.861	4850	0.900
1150	0.921	2280	0.950	3375	0.985	4290	0.868	4920	0.904
1195	0.939	2325	0.957	3435	0.989	4360	0.875	4990	0.907
1245	0.954	2370	0.962	3495	0.992	4430	0.880		
5998	0.588	6744	0.664	7958	0.787	5600	0.646	9558	0.784
6155	0.701	5400	0.663	8020	0.765	5650	0.625	9620	0.764
6313	0.788	7326	0.771	8082	0.770	8926	0.764	9682	0.767
6358	0.799	7452	0.710	5615	0.625	9052	0.703	9726	0.760
6420	0.775	7544	0.655	5450	0.664	9144	0.647	9852	0.699
6482	0.782	7598	0.574	5500	0.663	9198	0.579	9944	0.644
6526	0.782	7755	0.704	5630	0.658	9355	0.707		
6652	0.723	7913	0.783	5550	0.653	9513	0.780		
$M = 0.80$, $R \times 10^{-6} = 5.1$, $\alpha = -0.03^\circ$, $\beta = 8.48^\circ$									
0015	0.898	2010	0.767	3010	0.747	3555	0.993	4500	0.895
0060	0.993	2055	0.866	3070	0.894	3615	0.991	4570	0.898
0105	0.994	2100	0.923	3130	0.970	4010	0.773	4640	0.903
1010	0.837	2145	0.952	3190	0.988	4080	0.857	4710	0.905
1055	0.931	2190	0.972	3250	0.989	4150	0.874	4780	0.908
1100	0.948	2235	0.983	3315	0.991	4220	0.880	4850	0.912
1150	0.943	2280	0.988	3375	0.991	4290	0.883	4920	0.916
1195	0.949	2325	0.993	3435	0.992	4360	0.888	4990	0.920
1245	0.965	2370	0.995	3495	0.994	4430	0.891		
5998	0.579	6744	0.653	7958	0.768	5600	0.648	9558	0.769
6155	0.685	5400	0.648	8020	0.744	5650	0.612	9620	0.749
6313	0.771	7326	0.751	8082	0.749	8926	0.742	9682	0.748
6358	0.783	7452	0.689	5615	0.614	9052	0.681	9726	0.740
6420	0.756	7544	0.638	5450	0.663	9144	0.629	9852	0.678
6482	0.765	7598	0.563	5500	0.649	9198	0.578	9944	0.624
6526	0.766	7755	0.700	5630	0.659	9355	0.709		
6652	0.709	7913	0.770	5550	0.641	9513	0.767		

[redacted]

TABLE XII.- BOUNDARY-LAYER AND FOREBODY SURFACE PRESSURES FOR CONFIGURATION 9 - Continued

(g)

Orifice No.	p_x/p_{t_∞}	Orifice No.	p_x/p_{t_∞}	Orifice No.	p_x/p_{t_∞}	Orifice No.	p_x/p_{t_∞}	Orifice No.	p_x/p_{t_∞}
$M = 0.90$, $R \times 10^{-6} = 4.7$, $\alpha = -4.11^\circ$, $\beta = 0.01^\circ$									
0015	0.833	2010	0.834	3010	0.714	3555	0.860	4500	0.981
0060	0.889	2055	0.908	3070	0.776	3615	0.862	4570	0.977
0105	0.910	2100	0.961	3130	0.801	4010	0.723	4640	0.974
1010	0.783	2145	0.987	3190	0.819	4080	0.848	4710	0.969
1055	0.875	2190	0.992	3250	0.837	4150	0.919	4780	0.966
1100	0.938	2235	0.993	3315	0.840	4220	0.965	4850	0.967
1150	0.984	2280	0.993	3375	0.847	4290	0.981	4920	0.971
1195	0.997	2325	0.992	3435	0.852	4360	0.984	4990	0.975
1245	0.998	2370	0.991	3495	0.856	4430	0.982		
5998	0.331	6744	0.665	7958	0.789	5600	0.567	9558	0.772
6155	0.663	5400	0.614	8020	0.763	5650	0.551	9620	0.746
6313	0.777	7326	0.781	8082	0.773	8926	0.770	9682	0.758
6358	0.799	7452	0.719	5615	0.551	9052	0.707	9726	0.756
6420	0.772	7544	0.661	5450	0.606	9144	0.650	9852	0.691
6482	0.783	7598	0.322	5500	0.597	9198	0.320	9944	0.639
6526	0.785	7755	0.659	5630	0.592	9355	0.657		
6652	0.724	7913	0.771	5550	0.593	9513	0.760		
$M = 0.90$, $R \times 10^{-6} = 4.7$, $\alpha = -0.02^\circ$, $\beta = 0.01^\circ$									
0015	0.875	2010	0.798	3010	0.750	3555	0.975	4500	0.967
0060	0.943	2055	0.855	3070	0.831	3615	0.974	4570	0.971
0105	0.964	2100	0.885	3130	0.872	4010	0.731	4640	0.973
1010	0.772	2145	0.907	3190	0.906	4080	0.824	4710	0.972
1055	0.831	2190	0.925	3250	0.932	4150	0.867	4780	0.971
1100	0.871	2235	0.943	3315	0.949	4220	0.897	4850	0.971
1150	0.917	2280	0.961	3375	0.961	4290	0.921	4920	0.972
1195	0.958	2325	0.973	3435	0.970	4360	0.941	4990	0.972
1245	0.984	2370	0.981	3495	0.974	4430	0.957		
5998	0.322	6744	0.641	7958	0.777	5600	0.575	9558	0.777
6155	0.663	5400	0.639	8020	0.752	5650	0.559	9620	0.752
6313	0.766	7326	0.760	8082	0.760	8926	0.761	9682	0.763
6358	0.779	7452	0.697	5615	0.559	9052	0.697	9726	0.759
6420	0.752	7544	0.641	5450	0.613	9144	0.640	9852	0.695
6482	0.761	7598	0.320	5500	0.611	9198	0.322	9944	0.642
6526	0.760	7755	0.663	5630	0.593	9355	0.663		
6652	0.698	7913	0.766	5550	0.591	9513	0.765		
$M = 0.90$, $R \times 10^{-6} = 4.7$, $\alpha = 3.92^\circ$, $\beta = 0.01^\circ$									
0015	0.901	2010	0.726	3010	0.777	3555	0.969	4500	0.979
0060	0.975	2055	0.764	3070	0.889	3615	0.970	4570	0.976
0105	0.995	2100	0.780	3130	0.957	4010	0.715	4640	0.972
1010	0.776	2145	0.787	3190	0.983	4080	0.839	4710	0.966
1055	0.869	2190	0.791	3250	0.984	4150	0.910	4780	0.962
1100	0.931	2235	0.797	3315	0.983	4220	0.956	4850	0.963
1150	0.977	2280	0.801	3375	0.981	4290	0.976	4920	0.967
1195	0.994	2325	0.805	3435	0.976	4360	0.981	4990	0.971
1245	0.997	2370	0.809	3495	0.970	4430	0.980		
5998	0.378	6744	0.615	7958	0.761	5600	0.568	9558	0.773
6155	0.665	5400	0.663	8020	0.737	5650	0.554	9620	0.746
6313	0.751	7326	0.737	8082	0.742	8926	0.746	9682	0.758
6358	0.757	7452	0.674	5615	0.552	9052	0.681	9726	0.756
6420	0.735	7544	0.619	5450	0.607	9144	0.627	9852	0.691
6482	0.738	7598	0.366	5500	0.625	9198	0.322	9944	0.639
6526	0.734	7755	0.662	5630	0.593	9355	0.658		
6652	0.672	7913	0.755	5550	0.590	9513	0.761		

[redacted]

TABLE XII.- BOUNDARY-LAYER AND FOREBODY SURFACE PRESSURES FOR CONFIGURATION 9 - Continued

(h)

Orifice No.	p_x/p_{t_∞}	Orifice No.	p_x/p_{t_∞}	Orifice No.	p_x/p_{t_∞}	Orifice No.	p_x/p_{t_∞}	Orifice No.	p_x/p_{t_∞}
$M = 0.90$, $R \times 10^{-6} = 4.7$, $\alpha = 7.94^\circ$, $\beta = 0.03^\circ$									
0015	0.924	2010	0.700	3010	0.807	3555	0.996	4500	0.988
0060	0.998	2055	0.732	3070	0.945	3615	0.997	4570	0.989
0105	0.999	2100	0.746	3130	0.978	4010	0.661	4640	0.991
1010	0.737	2145	0.753	3190	0.985	4080	0.862	4710	0.992
1055	0.860	2190	0.756	3250	0.987	4150	0.960	4780	0.993
1100	0.923	2235	0.761	3315	0.991	4220	0.978	4850	0.994
1150	0.946	2280	0.766	3375	0.992	4290	0.979	4920	0.996
1195	0.962	2325	0.769	3435	0.993	4360	0.983	4990	0.997
1245	0.973	2370	0.771	3495	0.994	4430	0.986		
5998	0.485	6744	0.592	7958	0.741	5600	0.554	9558	0.757
6155	0.667	5400	0.687	8020	0.717	5650	0.537	9620	0.729
6313	0.731	7326	0.715	8082	0.723	8926	0.726	9682	0.743
6358	0.736	7452	0.650	5615	0.537	9052	0.660	9726	0.742
6420	0.719	7544	0.599	5450	0.583	9144	0.609	9852	0.679
6482	0.717	7598	0.472	5500	0.642	9198	0.351	9944	0.629
6526	0.709	7755	0.661	5630	0.594	9355	0.644		
6652	0.648	7913	0.741	5550	0.588	9513	0.746		
$M = 0.90$, $R \times 10^{-6} = 4.7$, $\alpha = -0.07^\circ$, $\beta = -8.47^\circ$									
0015	0.864	2010	0.765	3010	0.693	3555	0.986	4500	1.000
0060	0.986	2055	0.887	3070	0.863	3615	0.988	4570	0.999
0105	0.995	2100	0.965	3130	0.965	4010	0.794	4640	1.000
1010	0.615	2145	0.985	3190	0.976	4080	0.965	4710	0.999
1055	0.599	2190	0.984	3250	0.974	4150	0.995	4780	0.999
1100	0.601	2235	0.985	3315	0.979	4220	0.997	4850	0.999
1150	0.603	2280	0.987	3375	0.982	4290	0.998	4920	1.000
1195	0.606	2325	0.988	3435	0.984	4360	1.000	4990	1.001
1245	0.610	2370	0.984	3495	0.984	4430	0.999		
5998	0.348	6744	0.625	7958	0.795	5600	0.561	9558	0.820
6155	0.640	5400	0.621	8020	0.769	5650	0.536	9620	0.796
6313	0.741	7326	0.770	8082	0.779	8926	0.801	9682	0.810
6358	0.754	7452	0.710	5615	0.534	9052	0.740	9726	0.812
6420	0.724	7544	0.654	5450	0.610	9144	0.680	9852	0.751
6482	0.736	7598	0.347	5500	0.589	9198	0.370	9944	0.692
6526	0.738	7755	0.653	5630	0.593	9355	0.667		
6652	0.679	7913	0.770	5550	0.573	9513	0.790		
$M = 0.90$, $R \times 10^{-6} = 4.7$, $\alpha = -0.03^\circ$, $\beta = -4.21^\circ$									
0015	0.876	2010	0.788	3010	0.736	3555	0.979	4500	0.977
0060	0.962	2055	0.864	3070	0.843	3615	0.978	4570	0.980
0105	0.979	2100	0.917	3130	0.913	4010	0.764	4640	0.984
1010	0.665	2145	0.955	3190	0.965	4080	0.898	4710	0.986
1055	0.666	2190	0.979	3250	0.982	4150	0.967	4780	0.987
1100	0.675	2235	0.988	3315	0.984	4220	0.980	4850	0.988
1150	0.684	2280	0.989	3375	0.983	4290	0.971	4920	0.991
1195	0.696	2325	0.987	3435	0.983	4360	0.969	4990	0.993
1245	0.710	2370	0.985	3495	0.981	4430	0.972		
5998	0.325	6744	0.638	7958	0.790	5600	0.569	9558	0.799
6155	0.659	5400	0.634	8020	0.763	5650	0.550	9620	0.774
6313	0.761	7326	0.770	8082	0.773	8926	0.783	9682	0.788
6358	0.773	7452	0.708	5615	0.549	9052	0.720	9726	0.787
6420	0.745	7544	0.651	5450	0.613	9144	0.662	9852	0.724
6482	0.755	7598	0.327	5500	0.607	9198	0.336	9944	0.668
6526	0.755	7755	0.661	5630	0.594	9355	0.664		
6652	0.694	7913	0.772	5550	0.586	9513	0.778		

[redacted]

TABLE XII.- BOUNDARY-LAYER AND FOREBODY SURFACE PRESSURES FOR CONFIGURATION 9 - Continued

(i)

Orifice No.	p_x/p_{t_∞}	Orifice No.	p_x/p_{t_∞}	Orifice No.	p_x/p_{t_∞}	Orifice No.	p_x/p_{t_∞}	Orifice No.	p_x/p_{t_∞}
$M = 0.90$, $R \times 10^{-6} = 4.7$, $\alpha = -0.02^\circ$, $\beta = 4.23^\circ$									
0015	0.884	2010	0.791	3010	0.740	3555	0.979	4500	0.871
0060	0.967	2055	0.868	3070	0.847	3615	0.977	4570	0.875
0105	0.983	2100	0.920	3130	0.915	4010	0.710	4640	0.880
1010	0.808	2145	0.959	3190	0.966	4080	0.793	4710	0.882
1055	0.914	2190	0.982	3250	0.983	4150	0.823	4780	0.883
1100	0.977	2235	0.990	3315	0.984	4220	0.838	4850	0.886
1150	0.997	2280	0.990	3375	0.983	4290	0.848	4920	0.889
1195	0.996	2325	0.989	3435	0.983	4360	0.857	4990	0.891
1245	0.994	2370	0.987	3495	0.981	4430	0.864		
5998	0.326	6744	0.637	7958	0.759	5600	0.578	9558	0.754
6155	0.658	5400	0.635	8020	0.735	5650	0.554	9620	0.733
6313	0.760	7326	0.744	8082	0.741	8926	0.736	9682	0.738
6358	0.773	7452	0.680	5615	0.552	9052	0.672	9726	0.731
6420	0.745	7544	0.626	5450	0.611	9144	0.617	9852	0.667
6482	0.755	7598	0.393	5500	0.607	9198	0.418	9944	0.614
6526	0.755	7755	0.662	5630	0.594	9355	0.666		
6652	0.694	7913	0.754	5550	0.587	9513	0.748		
$M = 0.90$, $R \times 10^{-6} = 4.7$, $\alpha = -0.07^\circ$, $\beta = 8.50^\circ$									
0015	0.876	2010	0.763	3010	0.693	3555	0.984	4500	0.889
0060	0.991	2055	0.890	3070	0.867	3615	0.983	4570	0.895
0105	0.995	2100	0.966	3130	0.963	4010	0.736	4640	0.901
1010	0.820	2145	0.987	3190	0.975	4080	0.842	4710	0.906
1055	0.967	2190	0.992	3250	0.973	4150	0.862	4780	0.910
1100	0.998	2235	0.993	3315	0.977	4220	0.869	4850	0.915
1150	0.998	2280	0.992	3375	0.978	4290	0.873	4920	0.920
1195	0.996	2325	0.994	3435	0.981	4360	0.878	4990	0.924
1245	0.996	2370	0.992	3495	0.984	4430	0.883		
5998	0.360	6744	0.625	7958	0.736	5600	0.581	9558	0.733
6155	0.639	5400	0.620	8020	0.711	5650	0.536	9620	0.716
6313	0.742	7326	0.720	8082	0.718	8926	0.712	9682	0.715
6358	0.755	7452	0.656	5615	0.537	9052	0.647	9726	0.706
6420	0.725	7544	0.606	5450	0.600	9144	0.596	9852	0.642
6482	0.737	7598	0.475	5500	0.589	9198	0.490	9944	0.590
6526	0.739	7755	0.658	5630	0.593	9355	0.667		
6652	0.679	7913	0.737	5550	0.574	9513	0.728		
$M = 1.00$, $R \times 10^{-6} = 4.4$, $\alpha = -8.15^\circ$, $\beta = 0.02^\circ$									
0015	0.782	2010	0.850	3010	0.718	3555	0.947	4500	0.994
0060	0.833	2055	0.940	3070	0.818	3615	0.950	4570	0.993
0105	0.844	2100	0.992	3130	0.866	4010	0.633	4640	0.997
1010	0.603	2145	0.998	3190	0.896	4080	0.848	4710	0.995
1055	0.852	2190	0.999	3250	0.914	4150	0.964	4780	0.994
1100	0.990	2235	0.999	3315	0.923	4220	0.992	4850	0.994
1150	0.996	2280	0.999	3375	0.931	4290	0.995	4920	0.997
1195	0.996	2325	0.999	3435	0.938	4360	0.994	4990	0.997
1245	0.990	2370	0.998	3495	0.943	4430	0.991		
5998	0.327	6744	0.679	7958	0.782	5600	0.503	9558	0.743
6155	0.645	5400	0.579	8020	0.755	5650	0.440	9620	0.713
6313	0.776	7326	0.787	8082	0.769	8926	0.759	9682	0.730
6358	0.808	7452	0.728	5615	0.439	9052	0.699	9726	0.729
6420	0.780	7544	0.670	5450	0.445	9144	0.643	9852	0.666
6482	0.793	7598	0.307	5500	0.577	9198	0.283	9944	0.618
6526	0.799	7755	0.631	5630	0.532	9355	0.620		
6652	0.741	7913	0.757	5550	0.550	9513	0.729		

A-245

[redacted]

TABLE XII.- BOUNDARY-LAYER AND FOREBODY SURFACE PRESSURES FOR CONFIGURATION 9 - Continued

(j)

Orifice No.	p_x/p_{t_∞}	Orifice No.	p_x/p_{t_∞}	Orifice No.	p_x/p_{t_∞}	Orifice No.	p_x/p_{t_∞}	Orifice No.	p_x/p_{t_∞}
$M = 1.00$, $R \times 10^{-6} = 4.4$, $\alpha = -4.12^\circ$, $\beta = 0.01^\circ$									
0015	0.818	2010	0.813	3010	0.667	3555	0.899	4500	0.998
0060	0.877	2055	0.886	3070	0.730	3615	0.910	4570	0.998
0105	0.902	2100	0.950	3130	0.764	4010	0.685	4640	0.999
1010	0.645	2145	0.988	3190	0.794	4080	0.818	4710	0.998
1055	0.830	2190	0.997	3250	0.824	4150	0.902	4780	0.997
1100	0.971	2235	0.998	3315	0.838	4220	0.961	4850	0.997
1150	0.985	2280	0.999	3375	0.853	4290	0.990	4920	0.999
1195	0.991	2325	0.998	3435	0.868	4360	0.997	4990	0.999
1245	0.993	2370	0.997	3495	0.883	4430	0.997		
5998	0.307	6744	0.655	7958	0.777	5600	0.513	9558	0.759
6155	0.644	5400	0.603	8020	0.749	5650	0.464	9620	0.731
6313	0.764	7326	0.769	8082	0.760	8926	0.758	9682	0.746
6358	0.788	7452	0.707	5615	0.460	9052	0.695	9726	0.743
6420	0.758	7544	0.651	5450	0.473	9144	0.639	9852	0.678
6482	0.771	7598	0.297	5500	0.581	9198	0.290	9944	0.628
6526	0.774	7755	0.640	5630	0.530	9355	0.639		
6652	0.713	7913	0.758	5550	0.543	9513	0.745		
$M = 1.00$, $R \times 10^{-6} = 4.4$, $\alpha = -0.01^\circ$, $\beta = 0.01^\circ$									
0015	0.874	2010	0.753	3010	0.706	3555	0.999	4500	0.993
0060	0.948	2055	0.802	3070	0.792	3615	0.999	4570	0.998
0105	0.970	2100	0.847	3130	0.849	4010	0.687	4640	1.000
1010	0.655	2145	0.890	3190	0.906	4080	0.783	4710	0.999
1055	0.811	2190	0.931	3250	0.949	4150	0.837	4780	0.998
1100	0.950	2235	0.968	3315	0.978	4220	0.879	4850	0.998
1150	0.974	2280	0.989	3375	0.992	4290	0.915	4920	1.000
1195	0.977	2325	0.995	3435	0.998	4360	0.950	4990	1.000
1245	0.986	2370	0.996	3495	0.999	4430	0.977		
5998	0.290	6744	0.630	7958	0.764	5600	0.515	9558	0.764
6155	0.646	5400	0.630	8020	0.738	5650	0.474	9620	0.738
6313	0.752	7326	0.748	8082	0.747	8926	0.749	9682	0.751
6358	0.766	7452	0.685	5615	0.472	9052	0.684	9726	0.747
6420	0.739	7544	0.630	5450	0.482	9144	0.629	9852	0.682
6482	0.748	7598	0.286	5500	0.594	9198	0.291	9944	0.631
6526	0.748	7755	0.645	5630	0.530	9355	0.646		
6652	0.686	7913	0.752	5550	0.540	9513	0.750		
$M = 1.00$, $R \times 10^{-6} = 4.4$, $\alpha = 3.92^\circ$, $\beta = 0.02^\circ$									
0015	0.902	2010	0.706	3010	0.744	3555	0.999	4500	0.998
0060	0.979	2055	0.739	3070	0.868	3615	0.999	4570	0.998
0105	0.983	2100	0.765	3130	0.957	4010	0.682	4640	0.999
1010	0.644	2145	0.789	3190	0.995	4080	0.812	4710	0.998
1055	0.829	2190	0.811	3250	0.998	4150	0.894	4780	0.997
1100	0.971	2235	0.838	3315	0.999	4220	0.953	4850	0.997
1150	0.984	2280	0.868	3375	0.999	4290	0.985	4920	0.998
1195	0.990	2325	0.892	3435	1.000	4360	0.996	4990	0.999
1245	0.994	2370	0.915	3495	0.999	4430	0.997		
5998	0.280	6744	0.604	7958	0.746	5600	0.513	9558	0.760
6155	0.648	5400	0.654	8020	0.722	5650	0.461	9620	0.732
6313	0.734	7326	0.724	8082	0.729	8926	0.734	9682	0.746
6358	0.742	7452	0.660	5615	0.457	9052	0.668	9726	0.743
6420	0.720	7544	0.608	5450	0.473	9144	0.615	9852	0.678
6482	0.724	7598	0.277	5500	0.607	9198	0.366	9944	0.628
6526	0.720	7755	0.645	5630	0.529	9355	0.640		
6652	0.658	7913	0.739	5550	0.538	9513	0.747		

[redacted]

TABLE XII.- BOUNDARY-LAYER AND FOREBODY SURFACE PRESSURES FOR CONFIGURATION 9 - Continued

(k)

Orifice No.	p_x/p_{t_∞}	Orifice No.	p_x/p_{t_∞}	Orifice No.	p_x/p_{t_∞}	Orifice No.	p_x/p_{t_∞}	Orifice No.	p_x/p_{t_∞}
$M = 1.00$, $R \times 10^{-6} = 4.4$, $\alpha = 7.95^\circ$, $\beta = 0.02^\circ$									
0015	0.925	2010	0.736	3010	0.780	3555	1.000	4500	0.995
0060	0.988	2055	0.782	3070	0.940	3615	1.000	4570	0.995
0105	0.996	2100	0.811	3130	0.997	4010	0.626	4640	0.996
1010	0.604	2145	0.832	3190	1.000	4080	0.845	4710	0.995
1055	0.851	2190	0.850	3250	0.999	4150	0.967	4780	0.995
1100	0.994	2235	0.869	3315	1.000	4220	0.991	4850	0.996
1150	0.995	2280	0.887	3375	1.000	4290	0.990	4920	0.998
1195	0.994	2325	0.899	3435	1.001	4360	0.993	4990	0.998
1245	0.997	2370	0.910	3495	1.000	4430	0.994		
5998	0.352	6744	0.580	7958	0.724	5600	0.503	9558	0.744
6155	0.643	5400	0.679	8020	0.702	5650	0.437	9620	0.714
6313	0.712	7326	0.701	8082	0.709	8926	0.713	9682	0.730
6358	0.719	7452	0.637	5615	0.438	9052	0.646	9726	0.729
6420	0.704	7544	0.588	5450	0.446	9144	0.597	9852	0.666
6482	0.702	7598	0.347	5500	0.624	9198	0.279	9944	0.618
6526	0.695	7755	0.639	5630	0.531	9355	0.621		
6652	0.634	7913	0.721	5550	0.540	9513	0.731		
$M = 1.00$, $R \times 10^{-6} = 4.4$, $\alpha = -0.03^\circ$, $\beta = -8.47^\circ$									
0015	0.859	2010	0.746	3010	0.644	3555	0.995	4500	0.997
0060	0.979	2055	0.861	3070	0.826	3615	0.997	4570	0.997
0105	0.981	2100	0.945	3130	0.962	4010	0.768	4640	0.998
1010	0.631	2145	0.981	3190	0.994	4080	0.959	4710	0.997
1055	0.701	2190	0.984	3250	0.993	4150	0.997	4780	0.996
1100	0.779	2235	0.986	3315	0.995	4220	0.997	4850	0.996
1150	0.844	2280	0.989	3375	0.996	4290	0.996	4920	0.997
1195	0.880	2325	0.991	3435	0.996	4360	0.997	4990	0.998
1245	0.893	2370	0.987	3495	0.995	4430	0.997		
5998	0.281	6744	0.614	7958	0.783	5600	0.508	9558	0.810
6155	0.617	5400	0.610	8020	0.755	5650	0.433	9620	0.783
6313	0.726	7326	0.758	8082	0.767	8926	0.791	9682	0.800
6358	0.741	7452	0.699	5615	0.433	9052	0.730	9726	0.802
6420	0.709	7544	0.644	5450	0.481	9144	0.671	9852	0.741
6482	0.722	7598	0.309	5500	0.571	9198	0.331	9944	0.684
6526	0.725	7755	0.631	5630	0.529	9355	0.644		
6652	0.666	7913	0.757	5550	0.520	9513	0.777		
$M = 1.00$, $R \times 10^{-6} = 4.4$, $\alpha = -0.02^\circ$, $\beta = -4.21^\circ$									
0015	0.876	2010	0.759	3010	0.699	3555	0.998	4500	0.997
0060	0.969	2055	0.828	3070	0.810	3615	0.998	4570	0.997
0105	0.980	2100	0.891	3130	0.895	4010	0.735	4640	0.998
1010	0.625	2145	0.945	3190	0.963	4080	0.881	4710	0.996
1055	0.710	2190	0.982	3250	0.991	4150	0.968	4780	0.996
1100	0.810	2235	0.995	3315	0.998	4220	0.995	4850	0.996
1150	0.890	2280	0.998	3375	0.998	4290	0.997	4920	0.998
1195	0.921	2325	0.997	3435	0.999	4360	0.998	4990	0.998
1245	0.933	2370	0.995	3495	0.998	4430	0.997		
5998	0.289	6744	0.627	7958	0.779	5600	0.507	9558	0.788
6155	0.641	5400	0.623	8020	0.750	5650	0.460	9620	0.761
6313	0.747	7326	0.759	8082	0.761	8926	0.772	9682	0.776
6358	0.762	7452	0.696	5615	0.459	9052	0.709	9726	0.776
6420	0.731	7544	0.641	5450	0.476	9144	0.651	9852	0.712
6482	0.742	7598	0.298	5500	0.589	9198	0.309	9944	0.658
6526	0.743	7755	0.642	5630	0.531	9355	0.644		
6652	0.682	7913	0.759	5550	0.535	9513	0.765		

A-245

TABLE XII.- BOUNDARY-LAYER AND FOREBODY SURFACE PRESSURES FOR CONFIGURATION 9 - Continued

(l)

Orifice No.	p_x/p_{t_∞}	Orifice No.	p_x/p_{t_∞}	Orifice No.	p_x/p_{t_∞}	Orifice No.	p_x/p_{t_∞}	Orifice No.	p_x/p_{t_∞}
$M = 1.00$, $R \times 10^{-6} = 4.4$, $\alpha = -0.02^\circ$, $\beta = 4.24^\circ$									
0015	0.881	2010	0.758	3010	0.698	3555	0.999	4500	0.874
0060	0.974	2055	0.830	3070	0.813	3615	0.999	4570	0.885
0105	0.982	2100	0.893	3130	0.898	4010	0.656	4640	0.896
1010	0.690	2145	0.948	3190	0.966	4080	0.742	4710	0.904
1055	0.911	2190	0.985	3250	0.992	4150	0.779	4780	0.912
1100	0.994	2235	0.998	3315	0.999	4220	0.805	4850	0.922
1150	0.999	2280	0.999	3375	0.999	4290	0.825	4920	0.932
1195	0.998	2325	0.999	3435	1.000	4360	0.844	4990	0.941
1245	0.998	2370	0.998	3495	0.999	4430	0.860		
5998	0.290	6744	0.627	7958	0.744	5600	0.525	9558	0.738
6155	0.640	5400	0.625	8020	0.720	5650	0.463	9620	0.718
6313	0.746	7326	0.731	8082	0.727	8926	0.723	9682	0.724
6358	0.761	7452	0.667	5615	0.463	9052	0.658	9726	0.716
6420	0.731	7544	0.616	5450	0.495	9144	0.606	9852	0.653
6482	0.742	7598	0.279	5500	0.588	9198	0.283	9944	0.603
6526	0.743	7755	0.646	5630	0.530	9355	0.649		
6652	0.681	7913	0.738	5550	0.534	9513	0.731		
$M = 1.00$, $R \times 10^{-6} = 4.4$, $\alpha = -0.02^\circ$, $\beta = 8.50^\circ$									
0015	0.871	2010	0.740	3010	0.644	3555	0.994	4500	0.969
0060	0.984	2055	0.866	3070	0.830	3615	0.991	4570	0.969
0105	0.982	2100	0.948	3130	0.956	4010	0.743	4640	0.972
1010	0.731	2145	0.983	3190	0.990	4080	0.918	4710	0.971
1055	0.978	2190	0.992	3250	0.992	4150	0.954	4780	0.972
1100	0.999	2235	0.994	3315	0.993	4220	0.961	4850	0.973
1150	0.999	2280	0.993	3375	0.992	4290	0.963	4920	0.975
1195	0.998	2325	0.996	3435	0.993	4360	0.966	4990	0.977
1245	0.998	2370	0.995	3495	0.994	4430	0.967		
5998	0.281	6744	0.613	7958	0.717	5600	0.535	9558	0.712
6155	0.614	5400	0.609	8020	0.695	5650	0.441	9620	0.700
6313	0.724	7326	0.706	8082	0.704	8926	0.698	9682	0.699
6358	0.740	7452	0.641	5615	0.442	9052	0.632	9726	0.689
6420	0.708	7544	0.594	5450	0.516	9144	0.583	9852	0.626
6482	0.722	7598	0.396	5500	0.571	9198	0.431	9944	0.577
6526	0.724	7755	0.632	5630	0.531	9355	0.637		
6652	0.665	7913	0.716	5550	0.521	9513	0.704		
$M = 1.20$, $R \times 10^{-6} = 4.1$, $\alpha = -8.07^\circ$, β -0.01°									
0015	0.728	2010	0.775	3010	0.628	3555	0.948	4500	0.989
0060	0.788	2055	0.906	3070	0.772	3615	0.950	4570	0.988
0105	0.791	2100	0.984	3130	0.846	4010	0.487	4640	0.990
1010	0.531	2145	0.990	3190	0.883	4080	0.753	4710	0.989
1055	0.822	2190	0.991	3250	0.907	4150	0.927	4780	0.987
1100	0.982	2235	0.991	3315	0.920	4220	0.988	4850	0.989
1150	0.985	2280	0.989	3375	0.930	4290	0.990	4920	0.989
1195	0.980	2325	0.989	3435	0.938	4360	0.991	4990	0.991
1245	0.971	2370	0.990	3495	0.943	4430	0.987		
5998	0.291	6744	0.657	7958	0.726	5600	0.410	9558	0.621
6155	0.392	5400	0.546	8020	0.707	5650	0.302	9620	0.653
6313	0.679	7326	0.755	8082	0.729	8926	0.724	9682	0.684
6358	0.762	7452	0.699	5615	0.301	9052	0.668	9726	0.690
6420	0.736	7544	0.647	5450	0.361	9144	0.620	9852	0.631
6482	0.757	7598	0.272	5500	0.482	9198	0.252	9944	0.592
6526	0.767	7755	0.376	5630	0.417	9355	0.443		
6652	0.712	7913	0.637	5550	0.416	9513	0.531		

TABLE XII.- BOUNDARY-LAYER AND FOREBODY SURFACE PRESSURES FOR CONFIGURATION 9 - Continued

(m)

Orifice No.	p_x/p_{t_∞}	Orifice No.	p_x/p_{t_∞}	Orifice No.	p_x/p_{t_∞}	Orifice No.	p_x/p_{t_∞}	Orifice No.	p_x/p_{t_∞}
$M = 1.20$, $R \times 10^{-6} = 4.1$, $\alpha = -4.10^\circ$, $\beta = -0.01^\circ$									
0015	0.693	2010	0.732	3010	0.574	3555	0.873	4500	0.989
0060	0.721	2055	0.832	3070	0.673	3615	0.880	4570	0.987
0105	0.726	2100	0.936	3130	0.731	4010	0.569	4640	0.987
1010	0.582	2145	0.984	3190	0.774	4080	0.730	4710	0.987
1055	0.807	2190	0.990	3250	0.809	4150	0.840	4780	0.985
1100	0.981	2235	0.991	3315	0.825	4220	0.933	4850	0.987
1150	0.991	2280	0.991	3375	0.840	4290	0.980	4920	0.987
1195	0.988	2325	0.991	3435	0.853	4360	0.991	4990	0.989
1245	0.986	2370	0.991	3495	0.864	4430	0.989		
5998	0.276	6744	0.632	7958	0.676	5600	0.423	9558	0.589
6155	0.376	5400	0.559	8020	0.715	5650	0.318	9620	0.671
6313	0.631	7326	0.740	8082	0.727	8926	0.729	9682	0.710
6358	0.708	7452	0.679	5615	0.318	9052	0.667	9726	0.713
6420	0.725	7544	0.630	5450	0.387	9144	0.619	9852	0.649
6482	0.737	7598	0.267	5500	0.485	9198	0.262	9944	0.606
6526	0.744	7755	0.371	5630	0.415	9355	0.459		
6652	0.684	7913	0.596	5550	0.410	9513	0.529		
$M = 1.20$, $R \times 10^{-6} = 4.1$, $\alpha = 0.00^\circ$, $\beta = -0.01^\circ$									
0015	0.812	2010	0.677	3010	0.586	3555	0.985	4500	0.974
0060	0.867	2055	0.743	3070	0.705	3615	0.988	4570	0.984
0105	0.890	2100	0.804	3130	0.781	4010	0.585	4640	0.990
1010	0.597	2145	0.864	3190	0.846	4080	0.706	4710	0.992
1055	0.782	2190	0.915	3250	0.897	4150	0.774	4780	0.991
1100	0.921	2235	0.953	3315	0.932	4220	0.832	4850	0.992
1150	0.961	2280	0.976	3375	0.956	4290	0.877	4920	0.992
1195	0.969	2325	0.984	3435	0.971	4360	0.922	4990	0.993
1245	0.975	2370	0.988	3495	0.980	4430	0.954		
5998	0.265	6744	0.606	7958	0.581	5600	0.427	9558	0.575
6155	0.371	5400	0.604	8020	0.634	5650	0.330	9620	0.622
6313	0.570	7326	0.713	8082	0.697	8926	0.711	9682	0.689
6358	0.586	7452	0.659	5615	0.330	9052	0.659	9726	0.703
6420	0.645	7544	0.607	5450	0.395	9144	0.607	9852	0.655
6482	0.704	7598	0.263	5500	0.496	9198	0.267	9944	0.606
6526	0.715	7755	0.378	5630	0.415	9355	0.397		
6652	0.659	7913	0.567	5550	0.409	9513	0.563		
$M = 1.20$, $R \times 10^{-6} = 4.1$, $\alpha = 3.92^\circ$, $\beta = 0.00^\circ$									
0015	0.893	2010	0.658	3010	0.628	3555	0.986	4500	0.990
0060	0.981	2055	0.717	3070	0.803	3615	0.986	4570	0.988
0105	0.994	2100	0.750	3130	0.934	4010	0.579	4640	0.987
1010	0.583	2145	0.776	3190	0.988	4080	0.734	4710	0.987
1055	0.807	2190	0.797	3250	0.991	4150	0.842	4780	0.985
1100	0.982	2235	0.818	3315	0.989	4220	0.930	4850	0.987
1150	0.992	2280	0.836	3375	0.987	4290	0.977	4920	0.987
1195	0.989	2325	0.847	3435	0.985	4360	0.991	4990	0.989
1245	0.989	2370	0.857	3495	0.985	4430	0.990		
5998	0.256	6744	0.561	7958	0.543	5600	0.424	9558	0.589
6155	0.500	5400	0.632	8020	0.584	5650	0.319	9620	0.668
6313	0.538	7326	0.649	8082	0.646	8926	0.693	9682	0.711
6358	0.552	7452	0.631	5615	0.319	9052	0.644	9726	0.715
6420	0.579	7544	0.581	5450	0.388	9144	0.597	9852	0.650
6482	0.620	7598	0.255	5500	0.511	9198	0.261	9944	0.608
6526	0.635	7755	0.494	5630	0.416	9355	0.462		
6652	0.617	7913	0.524	5550	0.409	9513	0.530		

[redacted]

TABLE XII.- BOUNDARY-LAYER AND FOREBODY SURFACE PRESSURES FOR CONFIGURATION 9 - Continued

(n)

Orifice No.	p_x/p_{t_∞}	Orifice No.	p_x/p_{t_∞}	Orifice No.	p_x/p_{t_∞}	Orifice No.	p_x/p_{t_∞}	Orifice No.	p_x/p_{t_∞}
$M = 1.20$, $R \times 10^{-6} = 4.1$, $\alpha = 7.93^\circ$, $\beta = 0.02^\circ$									
0015	0.911	2010	0.683	3010	0.661	3555	0.990	4500	0.988
0060	0.990	2055	0.757	3070	0.896	3615	0.990	4570	0.988
0105	0.992	2100	0.803	3130	0.986	4010	0.491	4640	0.988
1010	0.530	2145	0.832	3190	0.991	4080	0.757	4710	0.986
1055	0.821	2190	0.853	3250	0.990	4150	0.936	4780	0.986
1100	0.986	2235	0.873	3315	0.990	4220	0.986	4850	0.987
1150	0.984	2280	0.891	3375	0.990	4290	0.987	4920	0.989
1195	0.978	2325	0.900	3435	0.990	4360	0.989	4990	0.990
1245	0.977	2370	0.905	3495	0.990	4430	0.989		
5998	0.249	6744	0.546	7958	0.533	5600	0.408	9558	0.619
6155	0.471	5400	0.656	8020	0.584	5650	0.301	9620	0.655
6313	0.520	7326	0.644	8082	0.642	8926	0.672	9682	0.685
6358	0.540	7452	0.609	5615	0.300	9052	0.615	9726	0.691
6420	0.568	7544	0.563	5450	0.360	9144	0.572	9852	0.632
6482	0.610	7598	0.242	5500	0.527	9198	0.248	9944	0.593
6526	0.624	7755	0.469	5630	0.415	9355	0.450		
6652	0.599	7913	0.501	5550	0.408	9513	0.530		
$M = 1.20$, $R \times 10^{-6} = 4.1$, $\alpha = -0.02^\circ$, $\beta = -8.52^\circ$									
0015	0.838	2010	0.639	3010	0.487	3555	0.983	4500	0.992
0060	0.977	2055	0.784	3070	0.738	3615	0.985	4570	0.992
0105	0.988	2100	0.923	3130	0.931	4010	0.662	4640	0.992
1010	0.591	2145	0.975	3190	0.985	4080	0.925	4710	0.993
1055	0.705	2190	0.977	3250	0.986	4150	0.994	4780	0.991
1100	0.781	2235	0.979	3315	0.987	4220	0.996	4850	0.993
1150	0.831	2280	0.982	3375	0.987	4290	0.993	4920	0.993
1195	0.857	2325	0.983	3435	0.986	4360	0.993	4990	0.994
1245	0.868	2370	0.981	3495	0.984	4430	0.992		
5998	0.249	6744	0.586	7958	0.728	5600	0.437	9558	0.765
6155	0.440	5400	0.583	8020	0.704	5650	0.301	9620	0.739
6313	0.532	7326	0.720	8082	0.726	8926	0.758	9682	0.765
6358	0.627	7452	0.666	5615	0.301	9052	0.700	9726	0.771
6420	0.645	7544	0.618	5450	0.412	9144	0.648	9852	0.711
6482	0.672	7598	0.273	5500	0.472	9198	0.295	9944	0.661
6526	0.682	7755	0.376	5630	0.416	9355	0.394		
6652	0.631	7913	0.642	5550	0.386	9513	0.681		
$M = 1.20$, $R \times 10^{-6} = 4.1$, $\alpha = -0.02^\circ$, $\beta = -4.25^\circ$									
0015	0.867	2010	0.668	3010	0.567	3555	0.985	4500	0.987
0060	0.972	2055	0.754	3070	0.723	3615	0.985	4570	0.987
0105	0.990	2100	0.855	3130	0.847	4010	0.626	4640	0.988
1010	0.579	2145	0.945	3190	0.944	4080	0.815	4710	0.989
1055	0.696	2190	0.987	3250	0.983	4150	0.941	4780	0.987
1100	0.764	2235	0.993	3315	0.990	4220	0.986	4850	0.990
1150	0.803	2280	0.993	3375	0.989	4290	0.986	4920	0.990
1195	0.823	2325	0.992	3435	0.988	4360	0.987	4990	0.992
1245	0.831	2370	0.991	3495	0.986	4430	0.987		
5998	0.261	6744	0.604	7958	0.680	5600	0.416	9558	0.709
6155	0.441	5400	0.600	8020	0.714	5650	0.324	9620	0.725
6313	0.534	7326	0.727	8082	0.726	8926	0.742	9682	0.743
6358	0.599	7452	0.666	5615	0.323	9052	0.679	9726	0.745
6420	0.675	7544	0.618	5450	0.396	9144	0.630	9852	0.681
6482	0.704	7598	0.269	5500	0.490	9198	0.279	9944	0.635
6526	0.711	7755	0.370	5630	0.415	9355	0.376		
6652	0.652	7913	0.602	5550	0.404	9513	0.630		

[redacted]

TABLE XII.- BOUNDARY-LAYER AND FOREBODY SURFACE PRESSURES FOR CONFIGURATION 9 - Continued

(o)

Orifice No.	p_x/p_{t_∞}	Orifice No.	p_x/p_{t_∞}	Orifice No.	p_x/p_{t_∞}	Orifice No.	p_x/p_{t_∞}	Orifice No.	p_x/p_{t_∞}
$M = 1.20$, $R \times 10^{-6} = 4.1$, $\alpha = -0.01^\circ$, $\beta = 4.23^\circ$									
0015	0.874	2010	0.670	3010	0.569	3555	0.987	4500	0.868
0060	0.976	2055	0.757	3070	0.725	3615	0.986	4570	0.880
0105	0.992	2100	0.855	3130	0.846	4010	0.578	4640	0.891
1010	0.630	2145	0.946	3190	0.944	4080	0.697	4710	0.899
1055	0.897	2190	0.989	3250	0.984	4150	0.753	4780	0.904
1100	0.989	2235	0.995	3315	0.991	4220	0.790	4850	0.911
1150	0.986	2280	0.995	3375	0.990	4290	0.813	4920	0.915
1195	0.981	2325	0.994	3435	0.990	4360	0.836	4990	0.920
1245	0.981	2370	0.994	3495	0.989	4430	0.853		
5998	0.260	6744	0.605	7958	0.546	5600	0.418	9558	0.553
6155	0.451	5400	0.603	8020	0.595	5650	0.327	9620	0.580
6313	0.536	7326	0.695	8082	0.657	8926	0.655	9682	0.622
6358	0.604	7452	0.641	5615	0.326	9052	0.630	9726	0.634
6420	0.681	7544	0.595	5450	0.398	9144	0.582	9852	0.611
6482	0.707	7598	0.254	5500	0.491	9198	0.258	9944	0.561
6526	0.713	7755	0.492	5630	0.415	9355	0.500		
6652	0.653	7913	0.522	5550	0.405	9513	0.539		
$M = 1.20$, $R \times 10^{-6} = 4.1$, $\alpha = -0.01^\circ$, $\beta = 8.50^\circ$									
0015	1.258	2010	0.630	3010	0.482	3555	0.983	4500	0.956
0060	1.244	2055	0.785	3070	0.730	3615	0.982	4570	0.957
0105	0.988	2100	0.923	3130	0.919	4010	0.671	4640	0.960
1010	0.670	2145	0.978	3190	0.982	4080	0.880	4710	0.962
1055	0.963	2190	0.985	3250	0.985	4150	0.937	4780	0.962
1100	0.987	2235	0.987	3315	0.987	4220	0.949	4850	0.966
1150	0.985	2280	0.986	3375	0.986	4290	0.951	4920	0.968
1195	0.982	2325	0.988	3435	0.985	4360	0.954	4990	0.972
1245	0.982	2370	0.989	3495	0.985	4430	0.954		
5998	0.248	6744	0.587	7958	0.534	5600	0.423	9558	0.541
6155	0.438	5400	0.583	8020	0.589	5650	0.301	9620	0.571
6313	0.538	7326	0.663	8082	0.643	8926	0.645	9682	0.616
6358	0.635	7452	0.608	5615	0.301	9052	0.603	9726	0.625
6420	0.647	7544	0.568	5450	0.409	9144	0.559	9852	0.593
6482	0.675	7598	0.241	5500	0.473	9198	0.252	9944	0.547
6526	0.685	7755	0.465	5630	0.417	9355	0.460		
6652	0.632	7913	0.499	5550	0.386	9513	0.517		
$M = 1.35$, $R \times 10^{-6} = 3.9$, $\alpha = -8.10^\circ$, $\beta = 0.00^\circ$									
0015	0.747	2010	0.702	3010	0.529	3555	0.894	4500	0.951
0060	0.851	2055	0.877	3070	0.698	3615	0.897	4570	0.951
0105	0.902	2100	0.975	3130	0.788	4010	0.395	4640	0.955
1010	0.464	2145	0.981	3190	0.834	4080	0.689	4710	0.956
1055	0.784	2190	0.980	3250	0.861	4150	0.909	4780	0.955
1100	0.954	2235	0.980	3315	0.870	4220	0.972	4850	0.957
1150	0.940	2280	0.981	3375	0.879	4290	0.971	4920	0.958
1195	0.930	2325	0.980	3435	0.886	4360	0.959	4990	0.959
1245	0.924	2370	0.981	3495	0.890	4430	0.949		
5998	0.260	6744	0.623	7958	0.578	5600	0.313	9558	0.487
6155	0.324	5400	0.512	8020	0.594	5650	0.221	9620	0.532
6313	0.428	7326	0.700	8082	0.660	8926	0.666	9682	0.612
6358	1.180	7452	0.653	5615	0.220	9052	0.618	9726	0.629
6420	0.626	7544	0.612	5450	0.291	9144	0.582	9852	0.578
6482	0.691	7598	0.241	5500	0.401	9198	0.214	9944	0.550
6526	0.714	7755	0.302	5630	0.340	9355	0.273		
6652	0.667	7913	0.450	5550	0.339	9513	0.429		

[redacted]

TABLE XII.- BOUNDARY-LAYER AND FOREBODY SURFACE PRESSURES FOR CONFIGURATION 9 - Continued

(p)

Orifice No.	p_x/p_{t_∞}	Orifice No.	p_x/p_{t_∞}	Orifice No.	p_x/p_{t_∞}	Orifice No.	p_x/p_{t_∞}	Orifice No.	p_x/p_{t_∞}
$M = 1.35$, $R \times 10^{-6} = 3.9$, $\alpha = -4.15^\circ$, $\beta = 0.01^\circ$									
0015	0.684	2010	0.658	3010	0.483	3555	0.846	4500	0.954
0060	0.728	2055	0.783	3070	0.587	3615	0.858	4570	0.953
0105	0.756	2100	0.921	3130	0.650	4010	0.468	4640	0.954
1010	0.506	2145	0.977	3190	0.702	4080	0.662	4710	0.952
1055	0.757	2190	0.982	3250	0.747	4150	0.802	4780	0.952
1100	0.947	2235	0.981	3315	0.769	4220	0.915	4850	0.952
1150	0.951	2280	0.981	3375	0.791	4290	0.962	4920	0.954
1195	0.945	2325	0.980	3435	0.811	4360	0.963	4990	0.956
1245	0.943	2370	0.977	3495	0.828	4430	0.956		
5998	0.244	6744	0.598	7958	0.551	5600	0.330	9558	0.508
6155	0.311	5400	0.535	8020	0.584	5650	0.240	9620	0.552
6313	0.464	7326	0.682	8082	0.654	8926	0.668	9682	0.631
6358	0.568	7452	0.632	5615	0.241	9052	0.617	9726	0.648
6420	0.598	7544	0.594	5450	0.314	9144	0.580	9852	0.597
6482	0.666	7598	0.235	5500	0.408	9198	0.226	9944	0.568
6526	0.687	7755	0.303	5630	0.342	9355	0.294		
6652	0.638	7913	0.471	5550	0.335	9513	0.463		
$M = 1.35$, $R \times 10^{-6} = 3.9$, $\alpha = -0.02^\circ$, $\beta = -0.01^\circ$									
0015	0.801	2010	0.600	3010	0.518	3555	0.961	4500	0.967
0060	0.896	2055	0.680	3070	0.655	3615	0.961	4570	0.965
0105	0.953	2100	0.763	3130	0.747	4010	0.498	4640	0.964
1010	0.528	2145	0.850	3190	0.833	4080	0.641	4710	0.962
1055	0.735	2190	0.926	3250	0.901	4150	0.728	4780	0.959
1100	0.900	2235	0.974	3315	0.943	4220	0.806	4850	0.960
1150	0.939	2280	0.988	3375	0.959	4290	0.872	4920	0.959
1195	0.944	2325	0.989	3435	0.964	4360	0.929	4990	0.960
1245	0.948	2370	0.990	3495	0.963	4430	0.960		
5998	0.231	6744	0.572	7958	0.518	5600	0.336	9558	0.516
6155	0.301	5400	0.572	8020	0.562	5650	0.252	9620	0.561
6313	0.472	7326	0.654	8082	0.632	8926	0.655	9682	0.634
6358	0.521	7452	0.608	5615	0.253	9052	0.608	9726	0.651
6420	0.563	7544	0.573	5450	0.321	9144	0.574	9852	0.603
6482	0.633	7598	0.228	5500	0.415	9198	0.230	9944	0.573
6526	0.653	7755	0.301	5630	0.342	9355	0.301		
6652	0.608	7913	0.471	5550	0.334	9513	0.471		
$M = 1.35$, $R \times 10^{-6} = 3.9$, $\alpha = 3.95^\circ$, $\beta = -0.01^\circ$									
0015	0.849	2010	0.572	3010	0.555	3555	0.955	4500	0.956
0060	0.956	2055	0.636	3070	0.760	3615	0.955	4570	0.956
0105	0.983	2100	0.679	3130	0.916	4010	0.478	4640	0.956
1010	0.512	2145	0.718	3190	0.966	4080	0.661	4710	0.957
1055	0.758	2190	0.750	3250	0.960	4150	0.794	4780	0.955
1100	0.948	2235	0.785	3315	0.955	4220	0.905	4850	0.957
1150	0.953	2280	0.817	3375	0.954	4290	0.958	4920	0.957
1195	0.947	2325	0.838	3435	0.955	4360	0.966	4990	0.958
1245	0.946	2370	0.860	3495	0.955	4430	0.959		
5998	0.220	6744	0.537	7958	0.478	5600	0.331	9558	0.510
6155	0.299	5400	0.598	8020	0.520	5650	0.242	9620	0.552
6313	0.462	7326	0.603	8082	0.588	8926	0.630	9682	0.630
6358	0.474	7452	0.581	5615	0.241	9052	0.589	9726	0.649
6420	0.512	7544	0.546	5450	0.313	9144	0.557	9852	0.597
6482	0.568	7598	0.219	5500	0.427	9198	0.226	9944	0.569
6526	0.592	7755	0.297	5630	0.341	9355	0.295		
6652	0.576	7913	0.457	5550	0.335	9513	0.465		

TABLE XII.- BOUNDARY-LAYER AND FOREBODY SURFACE PRESSURES FOR CONFIGURATION 9 - Continued

(q)

Orifice No.	p_x/p_{t_∞}	Orifice No.	p_x/p_{t_∞}	Orifice No.	p_x/p_{t_∞}	Orifice No.	p_x/p_{t_∞}	Orifice No.	p_x/p_{t_∞}
$M = 1.35$, $R \times 10^{-6} = 3.9$, $\alpha = 7.95^\circ$, $\beta = 0.00^\circ$									
0015	0.878	2010	0.585	3010	0.587	3555	0.961	4500	0.951
0060	0.978	2055	0.664	3070	0.864	3615	0.962	4570	0.951
0105	0.981	2100	0.711	3130	0.971	4010	0.388	4640	0.953
1010	0.460	2145	0.746	3190	0.961	4080	0.680	4710	0.954
1055	0.781	2190	0.772	3250	0.958	4150	0.907	4780	0.953
1100	0.956	2235	0.796	3315	0.958	4220	0.970	4850	0.956
1150	0.937	2280	0.816	3375	0.959	4290	0.967	4920	0.956
1195	0.926	2325	0.827	3435	0.960	4360	0.959	4990	0.958
1245	0.928	2370	0.839	3495	0.960	4430	0.951		
5998	0.212	6744	0.513	7958	0.442	5600	0.317	9558	0.489
6155	0.301	5400	0.622	8020	0.483	5650	0.224	9620	0.532
6313	0.439	7326	0.569	8082	0.558	8926	0.604	9682	0.611
6358	0.354	7452	0.551	5615	0.223	9052	0.559	9726	0.629
6420	0.500	7544	0.520	5450	0.289	9144	0.532	9852	0.577
6482	0.553	7598	0.207	5500	0.437	9198	0.216	9944	0.551
6526	0.578	7755	0.288	5630	0.341	9355	0.276		
6652	0.552	7913	0.426	5550	0.335	9513	0.433		
$M = 1.35$, $R \times 10^{-6} = 3.9$, $\alpha = -0.03^\circ$, $\beta = -8.53^\circ$									
0015	0.798	2010	0.549	3010	0.403	3555	0.947	4500	0.970
0060	0.959	2055	0.729	3070	0.680	3615	0.949	4570	0.969
0105	0.977	2100	0.906	3130	0.913	4010	0.567	4640	0.970
1010	0.494	2145	0.971	3190	0.970	4080	0.898	4710	0.971
1055	0.601	2190	0.971	3250	0.968	4150	0.984	4780	0.969
1100	0.693	2235	0.972	3315	0.952	4220	0.972	4850	0.971
1150	0.763	2280	0.973	3375	0.946	4290	0.967	4920	0.970
1195	0.806	2325	0.974	3435	0.946	4360	0.969	4990	0.972
1245	0.827	2370	0.970	3495	0.946	4430	0.969		
5998	0.213	6744	0.544	7958	0.580	5600	0.339	9558	0.612
6155	0.269	5400	0.541	8020	0.595	5650	0.227	9620	0.631
6313	0.436	7326	0.661	8082	0.657	8926	0.703	9682	0.699
6358	0.493	7452	0.615	5615	0.226	9052	0.653	9726	0.718
6420	0.528	7544	0.579	5450	0.345	9144	0.613	9852	0.665
6482	0.599	7598	0.243	5500	0.388	9198	0.264	9944	0.628
6526	0.620	7755	0.304	5630	0.341	9355	0.327		
6652	0.576	7913	0.439	5550	0.307	9513	0.423		
$M = 1.35$, $R \times 10^{-6} = 3.9$, $\alpha = -0.02^\circ$, $\beta = -4.24^\circ$									
0015	0.813	2010	0.592	3010	0.489	3555	0.953	4500	0.957
0060	0.934	2055	0.697	3070	0.669	3615	0.953	4570	0.956
0105	0.978	2100	0.819	3130	0.814	4010	0.534	4640	0.958
1010	0.506	2145	0.930	3190	0.929	4080	0.770	4710	0.959
1055	0.644	2190	0.979	3250	0.966	4150	0.929	4780	0.958
1100	0.742	2235	0.985	3315	0.961	4220	0.970	4850	0.961
1150	0.801	2280	0.985	3375	0.956	4290	0.960	4920	0.961
1195	0.829	2325	0.984	3435	0.954	4360	0.958	4990	0.963
1245	0.845	2370	0.983	3495	0.953	4430	0.957		
5998	0.228	6744	0.566	7958	0.553	5600	0.336	9558	0.567
6155	0.296	5400	0.562	8020	0.585	5650	0.250	9620	0.600
6313	0.470	7326	0.666	8082	0.653	8926	0.683	9682	0.671
6358	0.517	7452	0.617	5615	0.250	9052	0.631	9726	0.688
6420	0.553	7544	0.581	5450	0.331	9144	0.595	9852	0.633
6482	0.625	7598	0.238	5500	0.409	9198	0.247	9944	0.600
6526	0.646	7755	0.306	5630	0.342	9355	0.312		
6652	0.600	7913	0.470	5550	0.330	9513	0.466		

A-245

TABLE XII.- BOUNDARY-LAYER AND FOREBODY SURFACE PRESSURES FOR CONFIGURATION 9 - Continued

(r)

Orifice No.	p_x/p_{t_∞}	Orifice No.	p_x/p_{t_∞}	Orifice No.	p_x/p_{t_∞}	Orifice No.	p_x/p_{t_∞}	Orifice No.	p_x/p_{t_∞}
$M = 1.35$, $R \times 10^{-6} = 3.9$, $\alpha = -0.02^\circ$, $\beta = 4.24^\circ$									
0015	0.816	2010	0.588	3010	0.478	3555	0.951	4500	0.811
0060	0.936	2055	0.697	3070	0.661	3615	0.951	4570	0.826
0105	0.978	2100	0.818	3130	0.805	4010	0.483	4640	0.840
1010	0.562	2145	0.932	3190	0.924	4080	0.604	4710	0.852
1055	0.862	2190	0.979	3250	0.966	4150	0.668	4780	0.861
1100	0.962	2235	0.985	3315	0.962	4220	0.713	4850	0.873
1150	0.952	2280	0.985	3375	0.956	4290	0.742	4920	0.882
1195	0.948	2325	0.984	3435	0.953	4360	0.770	4990	0.892
1245	0.948	2370	0.983	3495	0.951	4430	0.792		
5998	0.227	6744	0.564	7958	0.475	5600	0.338	9558	0.471
6155	0.294	5400	0.562	8020	0.517	5650	0.249	9620	0.506
6313	0.466	7326	0.624	8082	0.584	8926	0.598	9682	0.561
6358	0.513	7452	0.583	5615	0.250	9052	0.575	9726	0.582
6420	0.551	7544	0.553	5450	0.322	9144	0.542	9852	0.565
6482	0.623	7598	0.218	5500	0.407	9198	0.221	9944	0.532
6526	0.644	7755	0.296	5630	0.341	9355	0.300		
6652	0.598	7913	0.452	5550	0.325	9513	0.458		
$M = 1.35$, $R \times 10^{-6} = 3.9$, $\alpha = -0.01^\circ$, $\beta = 8.53^\circ$									
0015	0.809	2010	0.535	3010	0.389	3555	0.944	4500	0.924
0060	0.963	2055	0.727	3070	0.662	3615	0.945	4570	0.925
0105	0.974	2100	0.905	3130	0.894	4010	0.555	4640	0.927
1010	0.604	2145	0.970	3190	0.966	4080	0.830	4710	0.929
1055	0.941	2190	0.975	3250	0.966	4150	0.911	4780	0.928
1100	0.961	2235	0.976	3315	0.954	4220	0.920	4850	0.930
1150	0.954	2280	0.975	3375	0.942	4290	0.917	4920	0.930
1195	0.951	2325	0.976	3435	0.941	4360	0.921	4990	0.932
1245	0.951	2370	0.975	3495	0.944	4430	0.922		
5998	0.209	6744	0.545	7958	0.435	5600	0.344	9558	0.463
6155	0.266	5400	0.543	8020	0.481	5650	0.223	9620	0.502
6313	0.429	7326	0.596	8082	0.557	8926	0.567	9682	0.557
6358	0.489	7452	0.553	5615	0.225	9052	0.547	9726	0.581
6420	0.530	7544	0.525	5450	0.326	9144	0.517	9852	0.454
6482	0.602	7598	0.199	5500	0.387	9198	0.207	9944	0.402
6526	0.623	7755	0.281	5630	0.340	9355	0.298		
6652	0.578	7913	0.415	5550	0.303	9513	0.431		

TABLE XII.- BOUNDARY-LAYER AND FOREBODY SURFACE PRESSURES FOR CONFIGURATION 9 - Continued

(s)

Orifice No.	p_x/p_{t_∞}	Orifice No.	p_x/p_{t_∞}	Orifice No.	p_x/p_{t_∞}	Orifice No.	p_x/p_{t_∞}	Orifice No.	p_x/p_{t_∞}	Orifice No.	p_x/p_{t_∞}
$M = 1.60,\ R \times 10^{-6} = 3.0,\ \alpha = -8.34^\circ,\ \beta = 0.22^\circ$											
0015	0.586	1245	0.824	2325	0.929	3375	0.743	4220	0.880	4780	0.871
0060	0.682	2010	0.612	2370	0.930	3435	0.773	4290	0.856	4850	0.874
0105	0.790	2055	0.854	3010	0.389	3495	0.779	4360	0.859	4920	0.871
1010	0.319	2100	0.961	3070	0.573	3555	0.780	4430	0.858	4990	0.874
1055	0.715	2145	0.928	3130	0.678	3615	0.784	4500	0.862		
1100	0.813	2190	0.927	3190	0.723	4010	0.283	4570	0.864		
1150	0.814	2235	0.927	3250	0.750	4080	0.580	4640	0.868		
1195	0.819	2280	0.926	3315	0.759	4150	0.842	4710	0.869		
5400	0.452	6155	0.241	6744	0.548	7958	0.403	9355	0.179	9944	0.439
5450	0.183	6313	0.239	7326	0.571	8020	0.405	9513	0.273		
5500	0.288	6358	0.450	7452	0.539	8082	0.408	9558	0.353		
5550	0.242	6420	0.436	7544	0.529	8926	0.527	9620	0.360		
5600	0.217	6482	0.447	7598	0.187	9052	0.496	9682	0.358		
5650	0.143	6526	0.587	7755	0.213	9144	0.484	9726	0.492		
5998	0.209	6652	0.564	7913	0.211	9198	0.156	9852	0.447		
$M = 1.60,\ R \times 10^{-6} = 3.0,\ \alpha = -4.16^\circ,\ \beta = 0.20^\circ$											
0015	0.590	1245	0.845	2325	0.939	3375	0.659	4220	0.831	4780	0.872
0060	0.701	2010	0.553	2370	0.933	3435	0.704	4290	0.871	4850	0.875
0105	0.813	2055	0.723	3010	0.343	3495	0.733	4360	0.872	4920	0.873
1010	0.363	2100	0.906	3070	0.443	3555	0.760	4430	0.867	4990	0.874
1055	0.670	2145	0.949	3130	0.510	3615	0.783	4500	0.868		
1100	0.834	2190	0.940	3190	0.567	4010	0.350	4570	0.869		
1150	0.838	2235	0.938	3250	0.618	4080	0.552	4640	0.871		
1195	0.841	2280	0.937	3315	0.650	4150	0.717	4710	0.871		
5400	0.467	6155	0.223	6744	0.518	7958	0.400	9355	0.201	9944	0.452
5450	0.211	6313	0.231	7326	0.543	8020	0.403	9513	0.291		
5500	0.290	6358	0.420	7452	0.504	8082	0.404	9558	0.374		
5550	0.234	6420	0.413	7544	0.508	8926	0.522	9620	0.379		
5600	0.233	6482	0.415	7598	0.177	9052	0.482	9682	0.405		
5650	0.173	6526	0.548	7755	0.212	9144	0.472	9726	0.498		
5998	0.188	6652	0.517	7913	0.228	9198	0.165	9852	0.459		
$M = 1.60,\ R \times 10^{-6} = 3.0,\ \alpha = 0.00^\circ,\ \beta = 0.18^\circ$											
0015	0.448	1245	0.850	2325	0.932	3375	0.841	4220	0.704	4780	0.882
0060	0.835	2010	0.480	2370	0.931	3435	0.871	4290	0.764	4850	0.885
0105	0.925	2055	0.574	3010	0.376	3495	0.875	4360	0.818	4920	0.883
1010	0.374	2100	0.685	3070	0.526	3555	0.874	4430	0.856	4990	0.884
1055	0.631	2145	0.804	3130	0.635	3615	0.877	4500	0.874		
1100	0.795	2190	0.902	3190	0.728	4010	0.372	4570	0.879		
1150	0.835	2235	0.934	3250	0.786	4080	0.527	4640	0.881		
1195	0.844	2280	0.931	3315	0.840	4150	0.624	4710	0.881		
5400	0.472	6155	0.211	6744	0.463	7958	0.383	9355	0.208	9944	0.458
5450	0.218	6313	0.284	7326	0.505	8020	0.389	9513	0.301		
5500	0.297	6358	0.387	7452	0.470	8082	0.419	9558	0.381		
5550	0.231	6420	0.389	7544	0.460	8926	0.498	9620	0.384		
5600	0.238	6482	0.413	7598	0.165	9052	0.469	9682	0.423		
5650	0.191	6526	0.503	7755	0.209	9144	0.456	9726	0.496		
5998	0.169	6652	0.473	7913	0.295	9198	0.166	9852	0.467		
$M = 1.60,\ R \times 10^{-6} = 3.0,\ \alpha = 4.15^\circ,\ \beta = 0.16^\circ$											
0015	0.750	1245	0.845	2325	0.804	3375	0.849	4220	0.825	4780	0.873
0060	0.929	2010	0.418	2370	0.844	3435	0.870	4290	0.868	4850	0.875
0105	0.963	2055	0.472	3010	0.437	3495	0.872	4360	0.876	4920	0.874
1010	0.369	2100	0.529	3070	0.672	3555	0.869	4430	0.868	4990	0.875
1055	0.669	2145	0.584	3130	0.827	3615	0.872	4500	0.869		
1100	0.827	2190	0.641	3190	0.878	4010	0.364	4570	0.870		
1150	0.837	2235	0.700	3250	0.914	4080	0.564	4640	0.871		
1195	0.840	2280	0.760	3315	0.872	4150	0.722	4710	0.871		
5400	0.466	6155	0.208	6744	0.422	7958	0.357	9355	0.203	9944	0.454
5450	0.213	6313	0.317	7326	0.458	8020	0.371	9513	0.272		
5500	0.306	6358	0.356	7452	0.437	8082	0.413	9558	0.375		
5550	0.245	6420	0.364	7544	0.424	8926	0.472	9620	0.379		
5600	0.233	6482	0.410	7598	0.161	9052	0.448	9682	0.410		
5650	0.173	6526	0.449	7755	0.204	9144	0.435	9726	0.498		
5998	0.157	6652	0.436	7913	0.316	9198	0.165	9852	0.462		

A-245

[redacted]

TABLE XII.- BOUNDARY-LAYER AND FOREBODY SURFACE PRESSURES FOR CONFIGURATION 9 - Continued

(t)

Orifice No.	p_x/p_{t_∞}	Orifice No.	p_x/p_{t_∞}	Orifice No.	p_x/p_{t_∞}	Orifice No.	p_x/p_{t_∞}	Orifice No.	p_x/p_{t_∞}	Orifice No.	p_x/p_{t_∞}
$M = 1.60$, $R \times 10^{-6} = 3.0$, $\alpha = 8.33^\circ$, $\beta = 0.14^\circ$											
0015	0.800	1245	0.826	2325	0.719	3375	0.859	4220	0.862	4780	0.868
0060	0.964	2010	0.446	2370	0.735	3435	0.882	4290	0.854	4850	0.872
0105	0.971	2055	0.508	3010	0.475	3495	0.886	4360	0.856	4920	0.872
1010	0.165	2100	0.559	3070	0.797	3555	0.885	4430	0.858	4990	0.875
1055	0.711	2145	0.602	3130	0.876	3615	0.888	4500	0.861		
1100	0.817	2190	0.643	3190	0.878	4010	0.293	4570	0.863		
1150	0.815	2235	0.675	3250	0.901	4080	0.603	4640	0.866		
1195	0.820	2280	0.701	3315	0.880	4150	0.858	4710	0.867		
5400	0.452	6155	0.208	6744	0.393	7958	0.324	9355	0.183	9944	0.443
5450	0.185	6313	0.309	7326	0.416	8020	0.349	9513	0.275		
5500	0.316	6358	0.346	7452	0.406	8082	0.390	9558	0.367		
5550	0.235	6420	0.353	7544	0.396	8926	0.458	9620	0.371		
5600	0.218	6482	0.389	7598	0.144	9052	0.422	9682	0.368		
5650	0.145	6526	0.424	7755	0.194	9144	0.410	9726	0.495		
5998	0.147	6652	0.408	7913	0.304	9198	0.157	9852	0.449		
$M = 1.60$, $R \times 10^{-6} = 3.0$, $\alpha = -0.01^\circ$, $\beta = -8.12^\circ$											
0015	0.907	1245	0.693	2325	0.912	3375	0.839	4220	0.898	4780	0.910
0060	0.949	2010	0.441	2370	0.904	3435	0.879	4290	0.901	4850	0.913
0105	0.957	2055	0.639	3010	0.354	3495	0.881	4360	0.904	4920	0.911
1010	0.305	2100	0.867	3070	0.562	3555	0.880	4430	0.905	4990	0.913
1055	0.420	2145	0.953	3130	0.792	3615	0.884	4500	0.906		
1100	0.502	2190	0.938	3190	0.900	4010	0.461	4570	0.908		
1150	0.584	2235	0.922	3250	0.904	4080	0.797	4640	0.909		
1195	0.648	2280	0.919	3315	0.878	4150	0.894	4710	0.910		
5400	0.394	6155	0.186	6744	0.437	7958	0.404	9355	0.232	9944	0.533
5450	0.243	6313	0.232	7326	0.530	8020	0.400	9513	0.231		
5500	0.268	6358	0.364	7452	0.496	8082	0.394	9558	0.438		
5550	0.239	6420	0.360	7544	0.481	8926	0.566	9620	0.423		
5600	0.220	6482	0.353	7598	0.158	9052	0.532	9682	0.423		
5650	0.142	6526	0.488	7755	0.214	9144	0.516	9726	0.582		
5998	0.160	6652	0.454	7913	0.213	9198	0.206	9852	0.545		
$M = 1.60$, $R \times 10^{-6} = 3.0$, $\alpha = -0.01^\circ$, $\beta = -3.98^\circ$											
0015	0.680	1245	0.790	2325	0.924	3375	0.842	4220	0.869	4780	0.875
0060	0.860	2010	0.468	2370	0.924	3435	0.872	4290	0.874	4850	0.878
0105	0.938	2055	0.591	3010	0.360	3495	0.874	4360	0.875	4920	0.876
1010	0.339	2100	0.748	3070	0.544	3555	0.873	4430	0.875	4990	0.878
1055	0.517	2145	0.886	3130	0.701	3615	0.873	4500	0.875		
1100	0.645	2190	0.935	3190	0.812	4010	0.415	4570	0.875		
1150	0.719	2235	0.928	3250	0.861	4080	0.677	4640	0.876		
1195	0.757	2280	0.922	3315	0.870	4150	0.830	4710	0.875		
5400	0.427	6155	0.204	6744	0.455	7958	0.398	9355	0.213	9944	0.496
5450	0.226	6313	0.265	7326	0.524	8020	0.402	9513	0.230		
5500	0.292	6358	0.380	7452	0.483	8082	0.400	9558	0.407		
5550	0.229	6420	0.381	7544	0.477	8926	0.533	9620	0.405		
5600	0.255	6482	0.396	7598	0.175	9052	0.500	9682	0.407		
5650	0.165	6526	0.497	7755	0.210	9144	0.491	9726	0.537		
5998	0.166	6652	0.467	7913	0.233	9198	0.182	9852	0.505		
$M = 1.60$, $R \times 10^{-6} = 3.0$, $\alpha = 0.02^\circ$, $\beta = 4.34^\circ$											
0015	0.704	1245	0.871	2325	0.932	3375	0.851	4220	0.635	4780	0.804
0060	0.895	2010	0.471	2370	0.931	3435	0.869	4290	0.674	4850	0.818
0105	0.952	2055	0.603	3010	0.367	3495	0.864	4360	0.703	4920	0.827
1010	0.426	2100	0.772	3070	0.552	3555	0.863	4430	0.724	4990	0.840
1055	0.780	2145	0.914	3130	0.725	3615	0.865	4500	0.743		
1100	0.865	2190	0.948	3190	0.841	4010	0.374	4570	0.761		
1150	0.865	2235	0.938	3250	0.896	4080	0.502	4640	0.776		
1195	0.867	2280	0.931	3315	0.873	4150	0.578	4710	0.790		
5400	0.518	6155	0.202	6744	0.455	7958	0.354	9355	0.204	9944	0.420
5450	0.220	6313	0.272	7326	0.488	8020	0.368	9513	0.319		
5500	0.131	6358	0.388	7452	0.446	8082	0.410	9558	0.352		
5550	0.295	6420	0.383	7544	0.437	8926	0.449	9620	0.363		
5600	0.244	6482	0.391	7598	0.154	9052	0.436	9682	0.410		
5650	0.165	6526	0.503	7755	0.200	9144	0.422	9726	0.443		
5998	0.165	6652	0.468	7913	0.316	9198	0.154	9852	0.432		

[redacted]

TABLE XII.- BOUNDARY-LAYER AND FOREBODY SURFACE PRESSURES FOR CONFIGURATION 9 - Continued

(u)

Orifice No.	p_x/p_{t_∞}	Orifice No.	p_x/p_{t_∞}	Orifice No.	p_x/p_{t_∞}	Orifice No.	p_x/p_{t_∞}	Orifice No.	p_x/p_{t_∞}	Orifice No.	p_x/p_{t_∞}
$M = 1.60$, $R \times 10^{-6} = 3.0$, $\alpha = 0.07^\circ$, $\beta = 8.49^\circ$											
0015	0.704	1245	0.897	2325	0.909	3375	0.846	4220	0.754	4780	0.797
0060	0.944	2010	0.427	2370	0.910	3435	0.873	4290	0.771	4850	0.801
0105	0.962	2055	0.648	3010	0.341	3495	0.876	4360	0.779	4920	0.802
1010	0.481	2100	0.888	3070	0.564	3555	0.874	4430	0.782	4990	0.805
1055	0.878	2145	0.960	3130	0.806	3615	0.877	4500	0.785		
1100	0.893	2190	0.951	3190	0.911	4010	0.376	4570	0.788		
1150	0.893	2235	0.918	3250	0.904	4080	0.615	4640	0.792		
1195	0.894	2280	0.904	3315	0.874	4150	0.713	4710	0.793		
5400	0.560	6155	0.182	6744	0.445	7958	0.319	9355	0.207	9944	0.394
5450	0.219	6313	0.246	7326	0.467	8020	0.347	9513	0.307		
5500	0.274	6358	0.357	7452	0.421	8082	0.388	9558	0.349		
5550	0.232	6420	0.359	7544	0.414	8926	0.412	9620	0.357		
5600	0.259	6482	0.351	7598	0.140	9052	0.410	9682	0.391		
5650	0.138	6526	0.490	7755	0.189	9144	0.397	9726	0.435		
5998	0.158	6652	0.456	7913	0.299	9198	0.144	9852	0.410		
$M = 2.25$, $R \times 10^{-6} = 3.0$, $\alpha = -8.40^\circ$, $\beta = -0.23^\circ$											
0015	0.314	1245	0.519	2325	0.684	3375	0.474	4220	0.522	4780	0.553
0060	0.506	2010	0.393	2370	0.683	3435	0.478	4290	0.529	4850	0.556
0105	0.590	2055	0.625	3010	0.199	3495	0.481	4360	0.534	4920	0.555
1010	0.145	2100	0.693	3070	0.366	3555	0.480	4430	0.534	4990	0.558
1055	0.386	2145	0.677	3130	0.424	3615	0.479	4500	0.539		
1100	0.492	2190	0.680	3190	0.446	4010	0.123	4570	0.543		
1150	0.507	2235	0.680	3250	0.461	4080	0.370	4640	0.548		
1195	0.513	2280	0.681	3315	0.468	4150	0.483	4710	0.549		
5400	0.215	6155	0.100	6744	0.295	7958	0.187	9355	0.067	9944	0.216
5450	0.070	6313	0.098	7326	0.299	8020	0.193	9513	0.064		
5500	0.121	6358	0.214	7452	0.284	8082	0.183	9558	0.139		
5550	0.094	6420	0.213	7544	0.282	8926	0.255	9620	0.145		
5600	0.074	6482	0.205	7598	0.088	9052	0.251	9682	0.143		
5650	0.036	6526	0.303	7755	0.088	9144	0.250	9726	0.215		
5998	0.096	6652	0.299	7913	0.086	9198	0.070	9852	0.214		
$M = 2.25$, $R \times 10^{-6} = 3.0$, $\alpha = -4.17^\circ$, $\beta = -0.25^\circ$											
0015	0.314	1245	0.539	2325	0.659	3375	0.355	4220	0.518	4780	0.559
0060	0.423	2010	0.334	2370	0.659	3435	0.371	4290	0.546	4850	0.562
0105	0.578	2055	0.519	3010	0.141	3495	0.390	4360	0.555	4920	0.561
1010	0.160	2100	0.640	3070	0.212	3555	0.408	4430	0.554	4990	0.562
1055	0.364	2145	0.679	3130	0.261	3615	0.424	4500	0.556		
1100	0.478	2190	0.683	3190	0.294	4010	0.158	4570	0.558		
1150	0.522	2235	0.683	3250	0.323	4080	0.330	4640	0.560		
1195	0.532	2280	0.658	3315	0.338	4150	0.435	4710	0.560		
5400	0.224	6155	0.087	6744	0.259	7958	0.177	9355	0.074	9944	0.223
5450	0.076	6313	0.087	7326	0.271	8020	0.184	9513	0.077		
5500	0.117	6358	0.187	7452	0.256	8082	0.173	9558	0.160		
5550	0.088	6420	0.188	7544	0.254	8926	0.252	9620	0.165		
5600	0.083	6482	0.181	7598	0.082	9052	0.244	9682	0.156		
5650	0.043	6526	0.267	7755	0.082	9144	0.239	9726	0.236		
5998	0.081	6652	0.263	7913	0.083	9198	0.068	9852	0.225		
$M = 2.25$, $R \times 10^{-6} = 3.0$, $\alpha = -0.04^\circ$, $\beta = -0.27^\circ$											
0015	0.416	1245	0.540	2325	0.667	3375	0.543	4220	0.426	4780	0.571
0060	0.638	2010	0.245	2370	0.670	3435	0.564	4290	0.478	4850	0.568
0105	0.761	2055	0.339	3010	0.177	3495	0.575	4360	0.527	4920	0.567
1010	0.160	2100	0.418	3070	0.299	3555	0.578	4430	0.560	4990	0.567
1055	0.331	2145	0.508	3130	0.364	3615	0.581	4500	0.575		
1100	0.427	2190	0.597	3190	0.422	4010	0.165	4570	0.579		
1150	0.487	2235	0.650	3250	0.474	4080	0.298	4640	0.581		
1195	0.523	2280	0.662	3315	0.512	4150	0.365	4710	0.581		
5400	0.225	6155	0.079	6744	0.227	7958	0.165	9355	0.077	9944	0.225
5450	0.080	6313	0.082	7326	0.245	8020	0.173	9513	0.082		
5500	0.120	6358	0.166	7452	0.230	8082	0.162	9558	0.167		
5550	0.085	6420	0.169	7544	0.227	8926	0.239	9620	0.171		
5600	0.088	6482	0.162	7598	0.067	9052	0.230	9682	0.160		
5650	0.046	6526	0.235	7755	0.078	9144	0.225	9726	0.242		
5998	0.069	6652	0.230	7913	0.082	9198	0.068	9852	0.229		

[redacted]

TABLE XII.- BOUNDARY-LAYER AND FOREBODY SURFACE PRESSURES FOR CONFIGURATION 9 - Continued

(v)

Orifice No.	p_x/p_{t_∞}	Orifice No.	p_x/p_{t_∞}	Orifice No.	p_x/p_{t_∞}	Orifice No.	p_x/p_{t_∞}	Orifice No.	p_x/p_{t_∞}	Orifice No.	p_x/p_{t_∞}
$M = 2.25$, $R \times 10^{-6} = 3.0$, $\alpha = 4.15^\circ$, $\beta = -0.29^\circ$											
0015	0.488	1245	0.538	2325	0.498	3375	0.568	4220	0.518	4780	0.560
0060	0.806	2010	0.183	2370	0.529	3435	0.561	4290	0.546	4850	0.562
0105	0.837	2055	0.228	3010	0.212	3495	0.566	4360	0.556	4920	0.560
1010	0.164	2100	0.274	3070	0.395	3555	0.569	4430	0.555	4990	0.562
1055	0.354	2145	0.324	3130	0.527	3615	0.573	4500	0.556		
1100	0.470	2190	0.376	3190	0.575	4010	0.159	4570	0.557		
1150	0.519	2235	0.424	3250	0.573	4080	0.331	4640	0.559		
1195	0.531	2280	0.466	3315	0.568	4150	0.435	4710	0.559		
5400	0.223	6155	0.074	6744	0.197	7958	0.152	9355	0.074	9944	0.224
5450	0.076	6313	0.103	7326	0.218	8020	0.160	9513	0.078		
5500	0.125	6358	0.150	7452	0.204	8082	0.151	9558	0.162		
5550	0.085	6420	0.154	7544	0.201	8926	0.224	9620	0.166		
5600	0.084	6482	0.156	7598	0.061	9052	0.214	9682	0.157		
5650	0.042	6526	0.207	7755	0.072	9144	0.209	9726	0.237		
5998	0.060	6652	0.202	7913	0.090	9198	0.068	9852	0.227		
$M = 2.25$, $R \times 10^{-6} = 3.0$, $\alpha = 8.34^\circ$, $\beta = -0.31^\circ$											
0015	0.557	1245	0.519	2325	0.440	3375	0.596	4220	0.519	4780	0.547
0060	0.858	2010	0.218	2370	0.445	3435	0.598	4290	0.523	4850	0.552
0105	0.882	2055	0.297	3010	0.255	3495	0.600	4360	0.528	4920	0.554
1010	0.140	2100	0.357	3070	0.497	3555	0.601	4430	0.530	4990	0.557
1055	0.378	2145	0.388	3130	0.577	3615	0.604	4500	0.535		
1100	0.492	2190	0.405	3190	0.595	4010	0.124	4570	0.539		
1150	0.506	2235	0.418	3250	0.597	4080	0.379	4640	0.543		
1195	0.513	2280	0.431	3315	0.596	4190	0.491	4710	0.545		
5400	0.216	6155	0.073	6744	0.173	7958	0.133	9355	0.067	9944	0.218
5450	0.067	6313	0.112	7326	0.192	8020	0.145	9513	0.066		
5500	0.137	6358	0.143	7452	0.181	8082	0.141	9558	0.143		
5550	0.084	6420	0.146	7544	0.178	8926	0.208	9620	0.149		
5600	0.074	6482	0.150	7598	0.053	9052	0.195	9682	0.144		
5650	0.036	6526	0.188	7755	0.064	9144	0.192	9726	0.225		
5998	0.053	6652	0.179	7913	0.109	9198	0.066	9852	0.218		
$M = 2.25$, $R \times 10^{-6} = 3.0$, $\alpha = -0.02^\circ$, $\beta = -8.56^\circ$											
0015	0.335	1245	0.345	2325	0.575	3375	0.516	4220	0.605	4780	0.604
0060	0.776	2010	0.205	2370	0.578	3435	0.520	4290	0.609	4850	0.606
0105	0.801	2055	0.465	3010	0.130	3495	0.524	4360	0.612	4920	0.605
1010	0.119	2100	0.558	3070	0.346	3555	0.526	4430	0.605	4990	0.606
1055	0.197	2145	0.582	3130	0.459	3615	0.533	4500	0.603		
1100	0.245	2190	0.583	3190	0.502	4010	0.239	4570	0.604		
1150	0.288	2235	0.564	3250	0.510	4080	0.523	4640	0.605		
1195	0.319	2280	0.566	3315	0.512	4150	0.598	4710	0.604		
5400	0.177	6155	0.068	6744	0.215	7958	0.184	9355	0.098	9944	0.293
5450	0.102	6313	0.063	7326	0.263	8020	0.189	9513	0.097		
5500	0.090	6358	0.140	7452	0.249	8082	0.180	9558	0.210		
5550	0.069	6420	0.145	7544	0.251	8926	0.291	9620	0.211		
5600	0.089	6482	0.144	7598	0.084	9052	0.283	9682	0.201		
5650	0.037	6526	0.218	7755	0.087	9144	0.280	9726	0.307		
5998	0.066	6652	0.218	7913	0.085	9198	0.095	9852	0.297		
$M = 2.25$, $R \times 10^{-6} = 3.0$, $\alpha = -0.01^\circ$, $\beta = -4.36^\circ$											
0015	0.423	1245	0.429	2325	0.662	3375	0.554	4220	0.561	4780	0.579
0060	0.721	2010	0.248	2370	0.662	3435	0.545	4290	0.567	4850	0.581
0105	0.783	2055	0.408	3010	0.169	3495	0.548	4360	0.568	4920	0.580
1010	0.141	2100	0.538	3070	0.320	3555	0.548	4430	0.569	4990	0.582
1055	0.246	2145	0.628	3130	0.416	3615	0.549	4500	0.572		
1100	0.313	2190	0.654	3190	0.506	4010	0.200	4570	0.575		
1150	0.364	2235	0.656	3250	0.556	4080	0.409	4640	0.577		
1195	0.398	2280	0.658	3315	0.561	4150	0.524	4710	0.578		
5400	0.200	6155	0.074	6744	0.224	7958	0.174	9355	0.084	9944	0.259
5450	0.088	6313	0.075	7326	0.255	8020	0.181	9513	0.087		
5500	0.114	6358	0.158	7452	0.241	8082	0.170	9558	0.185		
5550	0.080	6420	0.161	7544	0.240	8926	0.263	9620	0.186		
5600	0.089	6482	0.155	7598	0.075	9052	0.256	9682	0.176		
5650	0.043	6526	0.230	7755	0.080	9144	0.253	9726	0.270		
5998	0.066	6652	0.228	7913	0.082	9198	0.078	9852	0.259		

[redacted]

[redacted]

TABLE XII.- BOUNDARY-LAYER AND FOREBODY SURFACE PRESSURES FOR CONFIGURATION 9 - Continued

(w)

Orifice No.	p_x/p_{t_∞}	Orifice No.	p_x/p_{t_∞}	Orifice No.	p_x/p_{t_∞}	Orifice No.	p_x/p_{t_∞}	Orifice No.	p_x/p_{t_∞}	Orifice No.	p_x/p_{t_∞}
$M = 2.25$, $R \times 10^{-8} = 3.0$, $\alpha = 0.05^\circ$, $\beta = 3.97^\circ$											
0015	0.425	1245	0.581	2325	0.664	3375	0.564	4220	0.317	4780	0.443
0060	0.716	2010	0.260	2370	0.665	3435	0.552	4290	0.341	4850	0.457
0105	0.783	2055	0.412	3010	0.174	3495	0.554	4360	0.363	4920	0.468
1010	0.208	2100	0.540	3070	0.327	3555	0.554	4430	0.378	4990	0.482
1055	0.452	2145	0.628	3130	0.425	3615	0.556	4500	0.393		
1100	0.560	2190	0.656	3190	0.513	4010	0.147	4570	0.407		
1150	0.572	2235	0.659	3250	0.558	4080	0.236	4640	0.420		
1195	0.576	2280	0.661	3315	0.569	4150	0.285	4710	0.431		
5400	0.262	6155	0.076	6744	0.221	7958	0.150	9355	0.073	9944	0.195
5450	0.078	6313	0.077	7326	0.227	8020	0.159	9513	0.106		
5500	0.115	6358	0.161	7452	0.208	8082	0.148	9558	0.148		
5550	0.080	6420	0.164	7544	0.205	8926	0.207	9620	0.153		
5600	0.087	6482	0.156	7598	0.060	9052	0.200	9682	0.156		
5650	0.044	6526	0.229	7755	0.072	9144	0.196	9726	0.204		
5998	0.068	6652	0.225	7913	0.093	9198	0.059	9852	0.198		
$M = 2.25$, $R \times 10^{-6} = 3.0$, $\alpha = 0.10^\circ$, $\beta = 8.17^\circ$											
0015	0.435	1245	0.617	2325	0.589	3375	0.510	4220	0.496	4780	0.495
0060	0.787	2010	0.202	2370	0.593	3435	0.514	4290	0.496	4850	0.499
0105	0.806	2055	0.471	3010	0.122	3495	0.521	4360	0.497	4920	0.499
1010	0.244	2100	0.570	3070	0.347	3555	0.521	4430	0.494	4990	0.501
1055	0.547	2145	0.601	3130	0.448	3615	0.527	4500	0.495		
1100	0.609	2190	0.605	3190	0.495	4010	0.198	4570	0.494		
1150	0.611	2235	0.595	3250	0.501	4080	0.422	4640	0.495		
1195	0.613	2280	0.583	3315	0.508	4150	0.489	4710	0.495		
5400	0.300	6155	0.068	6744	0.216	7958	0.130	9355	0.071	9944	0.183
5450	0.077	6313	0.063	7326	0.213	8020	0.143	9513	0.112		
5500	0.100	6358	0.141	7452	0.192	8082	0.140	9558	0.144		
5550	0.067	6420	0.147	7544	0.192	8926	0.180	9620	0.146		
5600	0.094	6482	0.144	7598	0.060	9052	0.182	9682	0.147		
5650	0.035	6526	0.217	7755	0.065	9144	0.178	9726	0.193		
5998	0.065	6652	0.217	7913	0.108	9198	0.053	9852	0.179		
$M = 3.05$, $R \times 10^{-6} = 2.1$, $\alpha = -7.87^\circ$, $\beta = -0.04^\circ$											
0015	0.109	1245	0.257	2325	0.394	3375	0.196	4220	0.224	4780	0.246
0060	0.153	2010	0.162	2370	0.396	3435	0.199	4290	0.237	4850	0.249
0105	0.197	2055	0.306	3010	0.071	3495	0.202	4360	0.241	4920	0.253
1010	0.051	2100	0.378	3070	0.151	3555	0.204	4430	0.245	4990	0.257
1055	0.146	2145	0.385	3130	0.170	3615	0.204	4500	0.233		
1100	0.206	2190	0.387	3190	0.180	4010	0.035	4570	0.232		
1150	0.243	2235	0.391	3250	0.199	4080	0.117	4640	0.240		
1195	0.251	2280	0.393	3315	0.193	4150	0.180	4710	0.243		
5400	0.087	6155	0.032	6744	0.130	7958	0.066	9355	0.024	9944	0.088
5450	0.018	6313	0.033	7326	0.126	8020	0.072	9513	0.024		
5500	0.040	6358	0.079	7452	0.126	8082	0.063	9558	0.046		
5550	0.034	6420	0.084	7544	0.124	8926	0.105	9620	0.047		
5600	0.024	6482	0.082	7598	0.031	9052	0.108	9682	0.050		
5650	0.010	6526	0.131	7755	0.030	9144	0.106	9726	0.084		
5998	0.001	6652	0.128	7913	0.032	9198	0.026	9852	0.087		
$M = 3.05$, $R \times 10^{-6} = 2.1$, $\alpha = -3.94^\circ$, $\beta = -0.05^\circ$											
0015	0.147	1245	0.265	2325	0.361	3375	0.139	4220	0.216	4780	0.271
0060	0.221	2010	0.133	2370	0.361	3435	0.148	4290	0.248	4850	0.273
0105	0.323	2055	0.250	3010	0.044	3495	0.157	4360	0.260	4920	0.277
1010	0.060	2100	0.333	3070	0.074	3555	0.166	4430	0.264	4990	0.279
1055	0.140	2145	0.379	3130	0.093	3615	0.173	4500	0.265		
1100	0.196	2190	0.376	3190	0.108	4010	0.052	4570	0.266		
1150	0.238	2235	0.361	3250	0.141	4080	0.122	4640	0.270		
1195	0.258	2280	0.360	3315	0.132	4150	0.172	4710	0.270		
5400	0.089	6155	0.028	6744	0.109	7958	0.059	9355	0.027	9944	0.090
5450	0.019	6313	0.030	7326	0.107	8020	0.064	9513	0.025		
5500	0.040	6358	0.063	7452	0.121	8082	0.059	9558	0.050		
5550	0.034	6420	0.085	7544	0.107	8926	0.098	9620	0.048		
5600	0.025	6482	0.067	7598	0.029	9052	0.106	9682	0.054		
5650	0.010	6526	0.108	7755	0.031	9144	0.099	9726	0.089		
5998	0.002	6652	0.117	7913	0.032	9198	0.027	9852	0.090		

[redacted]

[redacted]

TABLE XII.- BOUNDARY-LAYER AND FOREBODY SURFACE PRESSURES FOR CONFIGURATION 9 - Continued

(x)

Orifice No.	p_x/p_{t_∞}	Orifice No.	p_x/p_{t_∞}	Orifice No.	p_x/p_{t_∞}	Orifice No.	p_x/p_{t_∞}	Orifice No.	p_x/p_{t_∞}	Orifice No.	p_x/p_{t_∞}
$M = 3.05$, $R \times 10^{-6} = 2.1$, $\alpha = -0.04^\circ$, $\beta = -0.05^\circ$											
0015	0.210	1245	0.257	2325	0.363	3375	0.262	4220	0.162	4780	0.273
0060	0.378	2010	0.103	2370	0.365	3435	0.274	4290	0.191	4850	0.274
0105	0.484	2055	0.179	3010	0.058	3495	0.280	4360	0.220	4920	0.275
1010	0.057	2100	0.223	3070	0.114	3555	0.279	4430	0.250	4990	0.277
1055	0.125	2145	0.269	3130	0.149	3615	0.269	4500	0.271		
1100	0.170	2190	0.322	3190	0.184	4010	0.050	4570	0.281		
1150	0.206	2235	0.351	3250	0.224	4080	0.101	4640	0.279		
1195	0.232	2280	0.360	3315	0.243	4150	0.132	4710	0.273		
5400	0.090	6155	0.022	6744	0.092	7958	0.053	9355	0.028	9944	0.092
5450	0.022	6313	0.026	7326	0.091	8020	0.057	9513	0.027		
5500	0.043	6358	0.053	7452	0.095	8082	0.056	9558	0.052		
5550	0.030	6420	0.060	7544	0.092	8926	0.090	9620	0.053		
5600	0.031	6482	0.056	7598	0.024	9052	0.094	9682	0.056		
5650	0.011	6526	0.088	7755	0.025	9144	0.091	9726	0.089		
5998	0.000	6652	0.089	7913	0.030	9198	0.027	9852	0.091		
$M = 3.05$, $R \times 10^{-6} = 2.1$, $\alpha = 3.90^\circ$, $\beta = -0.04^\circ$											
0015	0.262	1245	0.262	2325	0.208	3375	0.270	4220	0.211	4780	0.269
0060	0.519	2010	0.057	2370	0.227	3435	0.277	4290	0.244	4850	0.270
0105	0.587	2055	0.077	3010	0.077	3495	0.283	4360	0.259	4920	0.274
1010	0.056	2100	0.099	3070	0.164	3555	0.285	4430	0.263	4990	0.277
1055	0.136	2145	0.122	3130	0.236	3615	0.286	4500	0.263		
1100	0.191	2190	0.143	3190	0.271	4010	0.051	4570	0.264		
1150	0.231	2235	0.165	3250	0.277	4080	0.120	4640	0.268		
1195	0.252	2280	0.189	3315	0.271	4150	0.168	4710	0.268		
5400	0.090	6155	0.020	6744	0.078	7958	0.046	9355	0.027	9944	0.091
5450	0.021	6313	0.026	7326	0.077	8020	0.051	9513	0.027		
5500	0.046	6358	0.046	7452	0.081	8082	0.053	9558	0.052		
5550	0.030	6420	0.052	7544	0.080	8926	0.082	9620	0.052		
5600	0.029	6482	0.050	7598	0.021	9052	0.086	9682	0.055		
5650	0.011	6526	0.074	7755	0.023	9144	0.084	9726	0.089		
5998	0.226	6652	0.073	7913	0.031	9198	0.027	9852	0.091		
$M = 3.05$, $R \times 10^{-6} = 2.1$, $\alpha = 7.85^\circ$, $\beta = -0.04^\circ$											
0015	0.325	1245	0.257	2325	0.177	3375	0.309	4220	0.228	4780	0.241
0060	0.619	2010	0.068	2370	0.180	3435	0.301	4290	0.240	4850	0.244
0105	0.650	2055	0.106	3010	0.096	3495	0.289	4360	0.242	4920	0.249
1010	0.051	2100	0.132	3070	0.211	3555	0.293	4430	0.245	4990	0.254
1055	0.146	2145	0.149	3130	0.280	3615	0.297	4500	0.246		
1100	0.207	2190	0.158	3190	0.303	4010	0.035	4570	0.235		
1150	0.243	2235	0.167	3250	0.316	4080	0.120	4640	0.236		
1195	0.251	2280	0.173	3315	0.305	4150	0.184	4710	0.240		
5400	0.087	6155	0.020	6744	0.065	7958	0.035	9355	0.031	9944	0.088
5450	0.018	6313	0.028	7326	0.063	8020	0.042	9513	0.025		
5500	0.052	6358	0.044	7452	0.069	8082	0.055	9558	0.046		
5550	0.029	6420	0.048	7544	0.068	8926	0.072	9620	0.047		
5600	0.024	6482	0.045	7598	0.019	9052	0.077	9682	0.051		
5650	0.011	6526	0.066	7755	0.025	9144	0.075	9726	0.084		
5998	0.001	6652	0.061	7913	0.030	9198	0.027	9852	0.087		
$M = 3.05$, $R \times 10^{-6} = 2.1$, $\alpha = -0.38^\circ$, $\beta = -7.85^\circ$											
0015	0.214	1245	0.123	2325	0.295	3375	0.231	4220	0.282	4780	0.308
0060	0.468	2010	0.195	2370	0.298	3435	0.233	4290	0.289	4850	0.315
0105	0.514	2055	0.193	3010	0.032	3495	0.238	4360	0.295	4920	0.312
1010	0.038	2100	0.262	3070	0.109	3555	0.241	4430	0.300	4990	0.314
1055	0.068	2145	0.298	3130	0.161	3615	0.243	4500	0.302		
1100	0.087	2190	0.295	3190	0.205	4010	0.085	4570	0.303		
1150	0.105	2235	0.283	3250	0.230	4080	0.222	4640	0.308		
1195	0.115	2280	0.290	3315	0.227	4150	0.296	4710	0.308		
5400	0.062	6155	0.019	6744	0.088	7958	0.066	9355	0.040	9944	0.129
5450	0.030	6313	0.023	7326	0.107	8020	0.071	9513	0.033		
5500	0.030	6358	0.045	7452	0.109	8082	0.066	9558	0.076		
5550	0.023	6420	0.053	7544	0.107	8926	0.125	9620	0.078		
5600	0.030	6482	0.050	7598	0.031	9052	0.124	9682	0.079		
5650	0.008	6526	0.082	7755	0.034	9144	0.122	9726	0.131		
5998	0.002	6652	0.083	7913	0.032	9198	0.038	9852	0.130		

[redacted]

TABLE XII.- BOUNDARY-LAYER AND FOREBODY SURFACE PRESSURES FOR CONFIGURATION 9 - Continued

(y)

Orifice No.	p_x/p_{t_∞}	Orifice No.	p_x/p_{t_∞}	Orifice No.	p_x/p_{t_∞}	Orifice No.	p_x/p_{t_∞}	Orifice No.	p_x/p_{t_∞}	Orifice No.	p_x/p_{t_∞}
$M = 3.05$, $R \times 10^{-6} = 2.1$, $\alpha = -0.38^\circ$, $\beta = -3.92^\circ$											
0015	0.205	1245	0.163	2325	0.333	3375	0.256	4220	0.267	4780	0.286
0060	0.403	2010	0.098	2370	0.334	3435	0.257	4290	0.275	4850	0.288
0105	0.499	2055	0.191	3010	0.053	3495	0.259	4360	0.277	4920	0.292
1010	0.045	2100	0.260	3070	0.113	3555	0.260	4430	0.281	4990	0.295
1055	0.086	2145	0.321	3130	0.158	3615	0.260	4500	0.282		
1100	0.113	2190	0.347	3190	0.207	4010	0.070	4570	0.283		
1150	0.137	2235	0.352	3250	0.252	4080	0.165	4640	0.286		
1195	0.151	2280	0.354	3315	0.262	4150	0.231	4710	0.286		
5400	0.074	6155	0.022	6744	0.092	7958	0.060	9355	0.038	9944	0.109
5450	0.023	6313	0.026	7326	0.101	8020	0.064	9513	0.027		
5500	0.042	6358	0.052	7452	0.100	8082	0.068	9558	0.062		
5550	0.029	6420	0.060	7544	0.101	8926	0.107	9620	0.057		
5600	0.031	6482	0.055	7598	0.026	9052	0.101	9682	0.067		
5650	0.009	6526	0.089	7755	0.034	9144	0.106	9726	0.109		
5998	0.002	6652	0.089	7913	0.030	9198	0.029	9852	0.110		
$M = 3.05$, $R \times 10^{-6} = 2.1$, $\alpha = -0.39^\circ$, $\beta = -0.15^\circ$											
0015	0.200	1245	0.260	2325	0.368	3375	0.250	4220	0.170	4780	0.276
0060	0.342	2010	0.094	2370	0.370	3435	0.268	4290	0.201	4850	0.277
0105	0.467	2055	0.153	3010	0.063	3495	0.279	4360	0.231	4920	0.278
1010	0.061	2100	0.200	3070	0.119	3555	0.283	4430	0.261	4990	0.281
1055	0.126	2145	0.255	3130	0.151	3615	0.282	4500	0.279		
1100	0.171	2190	0.316	3190	0.181	4010	0.056	4570	0.284		
1150	0.210	2235	0.354	3250	0.216	4080	0.107	4640	0.279		
1195	0.236	2280	0.366	3315	0.229	4150	0.139	4710	0.276		
5400	0.090	6155	0.022	6744	0.093	7958	0.054	9355	0.037	9944	0.092
5450	0.022	6313	0.026	7326	0.092	8020	0.058	9513	0.027		
5500	0.043	6358	0.054	7452	0.096	8082	0.066	9558	0.053		
5550	0.029	6420	0.060	7544	0.093	8926	0.092	9620	0.054		
5600	0.031	6482	0.057	7598	0.024	9052	0.095	9682	0.056		
5650	0.010	6526	0.090	7755	0.033	9144	0.092	9726	0.090		
5998	0.000	6652	0.090	7913	0.030	9198	0.027	9852	0.092		
$M = 3.05$, $R \times 10^{-6} = 2.1$, $\alpha = -0.40^\circ$, $\beta = 3.96^\circ$											
0015	0.206	1245	0.301	2325	0.333	3375	0.258	4220	0.122	4780	0.198
0060	0.410	2010	0.098	2370	0.333	3435	0.259	4290	0.131	4850	0.205
0105	0.502	2055	0.193	3010	0.054	3495	0.261	4360	0.140	4920	0.211
1010	0.079	2100	0.261	3070	0.115	3555	0.261	4430	0.151	4990	0.217
1055	0.187	2145	0.322	3130	0.159	3615	0.261	4500	0.160		
1100	0.258	2190	0.347	3190	0.208	4010	0.048	4570	0.169		
1150	0.292	2235	0.353	3250	0.253	4080	0.087	4640	0.182		
1195	0.297	2280	0.353	3315	0.262	4150	0.108	4710	0.190		
5400	0.109	6155	0.021	6744	0.092	7958	0.046	9355	0.036	9944	0.076
5450	0.020	6313	0.025	7326	0.083	8020	0.051	9513	0.029		
5500	0.039	6358	0.052	7452	0.086	8082	0.064	9558	0.045		
5550	0.028	6420	0.059	7544	0.085	8926	0.076	9620	0.045		
5600	0.031	6482	0.056	7598	0.020	9052	0.079	9682	0.049		
5650	0.010	6526	0.089	7755	0.032	9144	0.078	9726	0.071		
5998	0.001	6652	0.088	7913	0.030	9198	0.023	9852	0.075		
$M = 3.05$, $R \times 10^{-6} = 2.1$, $\alpha = -0.40^\circ$, $\beta = 7.91^\circ$											
0015	0.221	1245	0.327	2325	0.299	3375	0.233	4220	0.241	4780	0.255
0060	0.469	2010	0.080	2370	0.302	3435	0.237	4290	0.246	4850	0.256
0105	0.520	2055	0.199	3010	0.037	3495	0.242	4360	0.248	4920	0.257
1010	0.099	2100	0.265	3070	0.111	3555	0.244	4430	0.251	4990	0.256
1055	0.243	2145	0.301	3130	0.162	3615	0.246	4500	0.252		
1100	0.322	2190	0.301	3190	0.206	4010	0.075	4570	0.252		
1150	0.328	2235	0.290	3250	0.233	4080	0.195	4640	0.256		
1195	0.326	2280	0.294	3315	0.231	4150	0.231	4710	0.256		
5400	0.127	6155	0.019	6744	0.087	7958	0.033	9355	0.036	9944	0.063
5450	0.018	6313	0.022	7326	0.069	8020	0.041	9513	0.027		
5500	0.031	6358	0.045	7452	0.074	8082	0.058	9558	0.041		
5550	0.022	6420	0.053	7544	0.074	8926	0.060	9620	0.040		
5600	0.034	6482	0.050	7598	0.017	9052	0.066	9682	0.042		
5650	0.009	6526	0.082	7755	0.031	9144	0.065	9726	0.064		
5998	0.000	6652	0.082	7913	0.027	9198	0.020	9852	0.062		

A-245

[redacted]

TABLE XII.- BOUNDARY-LAYER AND FOREBODY SURFACE PRESSURES FOR CONFIGURATION 9 - Continued

(z)

Orifice No.	p_x/p_{t_∞}	Orifice No.	p_x/p_{t_∞}	Orifice No.	p_x/p_{t_∞}	Orifice No.	p_x/p_{t_∞}	Orifice No.	p_x/p_{t_∞}	Orifice No.	p_x/p_{t_∞}
$M = 3.52$, $R \times 10^{-6} = 1.6$, $\alpha = -7.96^\circ$, $\beta = -0.17^\circ$											
0015	0.057	1245	0.167	2325	0.281	3375	0.112	4220	0.118	4780	0.134
0060	0.075	2010	0.100	2370	0.283	3435	0.115	4290	0.132	4850	0.137
0105	0.084	2055	0.213	3010	0.033	3495	0.118	4360	0.134	4920	0.141
1010	0.024	2100	0.255	3070	0.086	3555	0.119	4430	0.128	4990	0.144
1055	0.087	2145	0.269	3130	0.093	3615	0.120	4500	0.124		
1100	0.123	2190	0.273	3190	0.099	4010	0.015	4570	0.123		
1150	0.152	2235	0.277	3250	0.112	4080	0.052	4640	0.129		
1195	0.161	2280	0.279	3315	0.109	4150	0.093	4710	0.131		
5400	0.053	6155	0.017	6744	0.085	7958	0.035	9355	0.032	9944	0.054
5450	0.010	6313	0.022	7326	0.081	8020	0.044	9513	0.016		
5500	0.022	6358	0.043	7452	0.079	8082	0.039	9558	0.022		
5550	0.020	6420	0.046	7544	0.080	8926	0.066	9620	0.026		
5600	0.017	6482	0.051	7598	0.018	9052	0.068	9682	0.031		
5650	0.008	6526	0.086	7755	0.031	9144	0.067	9726	0.051		
5998	0.000	6652	0.078	7913	0.022	9198	0.017	9852	0.054		
$M = 3.52$, $R \times 10^{-6} = 1.6$, $\alpha = -3.98^\circ$, $\beta = -0.17^\circ$											
0015	0.078	1245	0.169	2325	0.245	3375	0.076	4220	0.116	4780	0.168
0060	0.115	2010	0.077	2370	0.247	3435	0.081	4290	0.139	4850	0.169
0105	0.171	2055	0.156	3010	0.020	3495	0.087	4360	0.154	4920	0.173
1010	0.027	2100	0.219	3070	0.038	3555	0.093	4430	0.160	4990	0.173
1055	0.080	2145	0.255	3130	0.047	3615	0.098	4500	0.162		
1100	0.114	2190	0.246	3190	0.057	4010	0.020	4570	0.162		
1150	0.143	2235	0.244	3250	0.075	4080	0.061	4640	0.167		
1195	0.160	2280	0.244	3315	0.072	4150	0.089	4710	0.167		
5400	0.055	6155	0.013	6744	0.069	7958	0.030	9355	0.034	9944	0.056
5450	0.012	6313	0.018	7326	0.067	8020	0.038	9513	0.018		
5500	0.024	6358	0.034	7452	0.065	8082	0.039	9558	0.022		
5550	0.018	6420	0.036	7544	0.067	8926	0.059	9620	0.028		
5600	0.019	6482	0.041	7598	0.015	9052	0.062	9682	0.032		
5650	0.007	6526	0.068	7755	0.029	9144	0.061	9726	0.052		
5998	0.002	6652	0.061	7913	0.020	9198	0.017	9852	0.056		
$M = 3.52$, $R \times 10^{-6} = 1.6$, $\alpha = -0.36^\circ$, $\beta = -0.18^\circ$											
0015	0.142	1245	0.150	2325	0.247	3375	0.153	4220	0.092	4780	0.169
0060	0.295	2010	0.047	2370	0.233	3435	0.168	4290	0.109	4850	0.170
0105	0.368	2055	0.085	3010	0.025	3495	0.177	4360	0.126	4920	0.172
1010	0.026	2100	0.105	3070	0.058	3555	0.175	4430	0.145	4990	0.175
1055	0.066	2145	0.130	3130	0.077	3615	0.170	4500	0.160		
1100	0.090	2190	0.165	3190	0.097	4010	0.023	4570	0.168		
1150	0.116	2235	0.215	3250	0.124	4080	0.056	4640	0.171		
1195	0.133	2280	0.241	3315	0.137	4150	0.075	4710	0.169		
5400	0.055	6155	0.011	6744	0.057	7958	0.027	9355	0.033	9944	0.056
5450	0.012	6313	0.017	7326	0.053	8020	0.032	9513	0.017		
5500	0.025	6358	0.028	7452	0.061	8082	0.038	9558	0.024		
5550	0.018	6420	0.033	7544	0.057	8926	0.053	9620	0.028		
5600	0.019	6482	0.033	7598	0.014	9052	0.060	9682	0.032		
5650	0.007	6526	0.053	7755	0.028	9144	0.056	9726	0.052		
5998	0.002	6652	0.053	7913	0.020	9198	0.017	9852	0.056		
$M = 3.52$, $R \times 10^{-6} = 1.6$, $\alpha = 3.26^\circ$, $\beta = -0.17^\circ$											
0015	0.177	1245	0.166	2325	0.143	3375	0.168	4220	0.113	4780	0.166
0060	0.392	2010	0.032	2370	0.157	3435	0.174	4290	0.136	4850	0.169
0105	0.451	2055	0.048	3010	0.035	3495	0.180	4360	0.152	4920	0.172
1010	0.029	2100	0.064	3070	0.088	3555	0.182	4430	0.161	4990	0.175
1055	0.077	2145	0.080	3130	0.129	3615	0.185	4500	0.162		
1100	0.108	2190	0.094	3190	0.166	4010	0.022	4570	0.162		
1150	0.136	2235	0.110	3250	0.177	4080	0.060	4640	0.166		
1195	0.153	2280	0.127	3315	0.174	4150	0.087	4710	0.166		
5400	0.055	6155	0.010	6744	0.048	7958	0.020	9355	0.016	9944	0.056
5450	0.011	6313	0.016	7326	0.045	8020	0.028	9513	0.017		
5500	0.029	6358	0.022	7452	0.048	8082	0.036	9558	0.023		
5550	0.017	6420	0.024	7544	0.049	8926	0.047	9620	0.026		
5600	0.017	6482	0.027	7598	0.012	9052	0.052	9682	0.032		
5650	0.007	6526	0.041	7755	0.013	9144	0.051	9726	0.052		
5998	0.003	6652	0.039	7913	0.019	9198	0.017	9852	0.056		

[redacted]

TABLE XII.- BOUNDARY-LAYER AND FOREBODY SURFACE PRESSURES FOR CONFIGURATION 9 - Continued

(a')

Orifice No.	p_x/p_{t_∞}	Orifice No.	p_x/p_{t_∞}	Orifice No.	p_x/p_{t_∞}	Orifice No.	p_x/p_{t_∞}	Orifice No.	p_x/p_{t_∞}	Orifice No.	p_x/p_{t_∞}
$M = 3.52$, $R \times 10^{-6} = 1.6$, $\alpha = 6.92^\circ$, $\beta = -0.18^\circ$											
0015	0.232	1245	0.168	2325	0.099	3375	0.191	4220	0.122	4780	0.141
0060	0.479	2010	0.032	2370	0.101	3435	0.198	4290	0.139	4850	0.144
0105	0.509	2055	0.055	3010	0.048	3495	0.185	4360	0.146	4920	0.150
1010	0.025	2100	0.071	3070	0.118	3555	0.186	4430	0.151	4990	0.153
1055	0.086	2145	0.081	3130	0.170	3615	0.189	4500	0.153		
1100	0.122	2190	0.087	3190	0.190	4010	0.015	4570	0.152		
1150	0.149	2235	0.092	3250	0.200	4080	0.059	4640	0.147		
1195	0.162	2280	0.097	3315	0.212	4150	0.095	4710	0.143		
5400	0.053	6155	0.011	6744	0.039	7958	0.014	9355	0.015	9944	0.054
5450	0.010	6313	0.016	7326	0.035	8020	0.021	9513	0.017		
5500	0.031	6358	0.018	7452	0.043	8082	0.034	9558	0.021		
5550	0.017	6420	0.023	7544	0.041	8926	0.041	9620	0.026		
5600	0.016	6482	0.025	7598	0.011	9052	0.048	9682	0.030		
5650	0.007	6526	0.032	7755	0.014	9144	0.046	9726	0.051		
5998	0.000	6652	0.033	7913	0.018	9198	0.017	9852	0.054		
$M = 3.52$, $R \times 10^{-6} = 1.6$, $\alpha = -0.55^\circ$, $\beta = -7.96^\circ$											
0015	0.143	1245	0.063	2325	0.199	3375	0.134	4220	0.182	4780	0.209
0060	0.365	2010	0.041	2370	0.201	3435	0.137	4290	0.186	4850	0.212
0105	0.396	2055	0.118	3010	0.009	3495	0.140	4360	0.193	4920	0.207
1010	0.016	2100	0.163	3070	0.053	3555	0.142	4430	0.198	4990	0.215
1055	0.037	2145	0.196	3130	0.081	3615	0.145	4500	0.201		
1100	0.046	2190	0.194	3190	0.106	4010	0.045	4570	0.202		
1150	0.055	2235	0.188	3250	0.129	4080	0.131	4640	0.208		
1195	0.058	2280	0.195	3315	0.130	4150	0.187	4710	0.204		
5400	0.035	6155	0.010	6744	0.054	7958	0.033	9355	0.039	9944	0.083
5450	0.017	6313	0.016	7326	0.068	8020	0.042	9513	0.023		
5500	0.019	6358	0.019	7452	0.071	8082	0.045	9558	0.037		
5550	0.014	6420	0.032	7544	0.067	8926	0.079	9620	0.046		
5600	0.019	6482	0.029	7598	0.018	9052	0.081	9682	0.049		
5650	0.008	6526	0.051	7755	0.032	9144	0.078	9726	0.084		
5998	0.002	6652	0.050	7913	0.024	9198	0.024	9852	0.083		
$M = 3.52$, $R \times 10^{-6} = 1.6$, $\alpha = -0.54^\circ$, $\beta = -3.97^\circ$											
0015	0.135	1245	0.092	2325	0.222	3375	0.159	4220	0.161	4780	0.184
0060	0.296	2010	0.057	2370	0.223	3435	0.160	4290	0.173	4850	0.187
0105	0.389	2055	0.124	3010	0.019	3495	0.162	4360	0.176	4920	0.187
1010	0.019	2100	0.168	3070	0.059	3555	0.162	4430	0.179	4990	0.188
1055	0.047	2145	0.212	3130	0.084	3615	0.162	4500	0.180		
1100	0.061	2190	0.233	3190	0.113	4010	0.033	4570	0.180		
1150	0.076	2235	0.239	3250	0.143	4080	0.090	4640	0.184		
1195	0.084	2280	0.223	3315	0.156	4150	0.131	4710	0.183		
5400	0.045	6155	0.011	6744	0.056	7958	0.031	9355	0.036	9944	0.068
5450	0.012	6313	0.017	7326	0.062	8020	0.038	9513	0.018		
5500	0.025	6358	0.022	7452	0.117	8082	0.044	9558	0.028		
5550	0.018	6420	0.035	7544	0.063	8926	0.066	9620	0.030		
5600	0.019	6482	0.032	7598	0.015	9052	0.064	9682	0.041		
5650	0.008	6526	0.053	7755	0.031	9144	0.067	9726	0.067		
5998	0.000	6652	0.053	7913	0.021	9198	0.018	9852	0.070		
$M = 3.52$, $R \times 10^{-6} = 1.6$, $\alpha = -0.54^\circ$, $\beta = 0.00^\circ$											
0015	0.133	1245	0.157	2325	0.246	3375	0.143	4220	0.085	4780	0.170
0060	0.259	2010	0.063	2370	0.231	3435	0.159	4290	0.101	4850	0.171
0105	0.358	2055	0.120	3010	0.025	3495	0.173	4360	0.118	4920	0.172
1010	0.027	2100	0.148	3070	0.058	3555	0.175	4430	0.137	4990	0.175
1055	0.070	2145	0.178	3130	0.075	3615	0.171	4500	0.153		
1100	0.095	2190	0.212	3190	0.095	4010	0.024	4570	0.165		
1150	0.122	2235	0.235	3250	0.119	4080	0.052	4640	0.172		
1195	0.140	2280	0.246	3315	0.129	4150	0.069	4710	0.170		
5400	0.055	6155	0.011	6744	0.057	7958	0.027	9355	0.035	9944	0.056
5450	0.011	6313	0.017	7326	0.054	8020	0.033	9513	0.017		
5500	0.024	6358	0.026	7452	0.058	8082	0.042	9558	0.026		
5550	0.018	6420	0.034	7544	0.057	8926	0.052	9620	0.023		
5600	0.020	6482	0.033	7598	0.013	9052	0.054	9682	0.033		
5650	0.008	6526	0.052	7755	0.030	9144	0.056	9726	0.052		
5998	0.001	6652	0.053	7913	0.020	9198	0.016	9852	0.056		

A-245

[redacted]

TABLE XII.- BOUNDARY-LAYER AND FOREBODY SURFACE PRESSURES FOR CONFIGURATION 9 - Concluded

(b')

Orifice No.	p_x/p_{t_∞}	Orifice No.	p_x/p_{t_∞}	Orifice No.	p_x/p_{t_∞}	Orifice No.	p_x/p_{t_∞}	Orifice No.	p_x/p_{t_∞}	Orifice No.	p_x/p_{t_∞}
$M = 3.52$, $R \times 10^{-6} = 1.6$, $\alpha = -0.54^\circ$, $\beta = 3.97^\circ$											
0015	0.134	1245	0.202	2325	0.220	3375	0.158	4220	0.060	4780	0.102
0060	0.328	2010	0.054	2370	0.220	3435	0.159	4290	0.066	4850	0.106
0105	0.391	2055	0.119	3010	0.022	3495	0.160	4360	0.071	4920	0.109
1010	0.040	2100	0.163	3070	0.060	3555	0.160	4430	0.077	4990	0.113
1055	0.114	2145	0.209	3130	0.085	3615	0.161	4500	0.082		
1100	0.159	2190	0.232	3190	0.114	4010	0.020	4570	0.086		
1150	0.189	2235	0.238	3250	0.145	4080	0.041	4640	0.094		
1195	0.197	2280	0.221	3315	0.156	4150	0.053	4710	0.098		
5400	0.068	6155	0.011	6744	0.057	7958	0.021	9355	0.035	9944	0.046
5450	0.009	6313	0.017	7326	0.049	8020	0.027	9513	0.016		
5500	0.020	6358	0.023	7452	0.052	8082	0.040	9558	0.021		
5550	0.015	6420	0.033	7544	0.051	8926	0.042	9620	0.016		
5600	0.021	6482	0.033	7598	0.011	9052	0.046	9682	0.028		
5650	0.008	6526	0.054	7755	0.030	9144	0.047	9726	0.039		
5998	0.001	6652	0.052	7913	0.019	9198	0.014	9852	0.044		
$M = 3.52$, $R \times 10^{-6} = 1.6$, $\alpha = -0.54^\circ$, $\beta = 7.92^\circ$											
0015	0.149	1245	0.221	2325	0.201	3375	0.134	4220	0.139	4780	0.159
0060	0.363	2010	0.045	2370	0.204	3435	0.137	4290	0.144	4850	0.160
0105	0.397	2055	0.122	3010	0.017	3495	0.142	4360	0.146	4920	0.162
1010	0.058	2100	0.166	3070	0.056	3555	0.144	4430	0.149	4990	0.164
1055	0.153	2145	0.197	3130	0.084	3615	0.146	4500	0.150		
1100	0.220	2190	0.197	3190	0.106	4010	0.038	4570	0.151		
1150	0.225	2235	0.193	3250	0.130	4080	0.115	4640	0.157		
1195	0.223	2280	0.197	3315	0.131	4150	0.133	4710	0.158		
5400	0.083	6155	0.010	6744	0.055	7958	0.017	9355	0.035	9944	0.037
5450	0.009	6313	0.016	7326	0.040	8020	0.021	9513	0.015		
5500	0.018	6358	0.022	7452	0.046	8082	0.038	9558	0.017		
5550	0.014	6420	0.032	7544	0.045	8926	0.036	9620	0.015		
5600	0.022	6482	0.031	7598	0.010	9052	0.040	9682	0.025		
5650	0.009	6526	0.051	7755	0.029	9144	0.039	9726	0.031		
5998	0.000	6652	0.050	7913	0.018	9198	0.013	9852	0.035		

[redacted]

TABLE XIII.- ORIFICE NUMBER CORRELATION FOR CONFIGURATION 13

(a) Boundary-layer pressures

Rake number	Circumferential position, deg	Orifice number	Distance from surface, in.	Rake number	Circumferential position, deg	Orifice number	Distance from surface, in.
1	180	0040	0.08	4	180	3010	0.02
		0050	.10			3070	.14
		0060	.12			3130	.26
		0070	.14			3190	.38
		0080	.16			3250	.50
		0090	.18			3315	.63
		0100	.20			3375	.75
		0120	.24			3435	.87
		0130	.26			3495	.99
						3555	1.11
2	90	1010	.02			3615	1.23
		1055	.11				
		1100	.20	5	270	4010	.02
		1150	.30			4080	.16
		1195	.39			4150	.30
		1245	.49			4220	.44
						4290	.58
3	0	2010	.02			4360	.72
		2055	.11			4430	.86
		2100	.20			4500	1.00
		2145	.29			4570	1.14
		2190	.38			4640	1.28
		2235	.49			4710	1.42
		2280	.56			4780	1.56
		2325	.65			4850	1.70
		2370	.74			4920	1.84

[redacted]

TABLE XIII.- ORIFICE NUMBER CORRELATION FOR CONFIGURATION 13 - Concluded

(b) Body surface pressures

Orifice number	Orifice location
5450	Opposite rake no. 2
5500	Opposite rake no. 3
5550	Opposite rake no. 4
5600	Opposite rake no. 5
5650	Base pressure
6710	Opposite rake no. 1

(c) Forebody surface pressures

Percent of nose length	Orifice number and circumferential location					
	0°	-11°	-30°	-45°	-60°	-90°
4.1	6041					9041
9.9	6099			7099		9099
14.1	6141			7141		9141
30.1	6301			7301		9301
46.0	6460			7460		9460
50.2	6502			7502		9502
62.5	6625			7625		9625
67.9	6679		7679		8679	9679
71.0	6710					
74.1	6741		7741		8741	9741
78.2	6782		7782		8782	9782
91.4	6914		7914		8914	9914
99.0		6990	7990		8990	9990

[redacted]

TABLE XIV.- BOUNDARY-LAYER AND FOREBODY SURFACE PRESSURES FOR CONFIGURATION 13

(a)

Orifice No.	p_x/p_{t_∞}	Orifice No.	p_x/p_{t_∞}	Orifice No.	p_x/p_{t_∞}	Orifice No.	p_x/p_{t_∞}	Orifice No.	p_x/p_{t_∞}	Orifice No.	p_x/p_{t_∞}
$M = 1.60$, $R \times 10^{-6} = 3.0$, $\alpha = -8.34^\circ$, $\beta = 0.29^\circ$											
0040	0.356	0130	0.422	2100	0.909	3130	0.707	4010	0.301	4640	0.873
0050	0.359	1010	0.316	2145	0.907	3190	0.750	4080	0.597	4710	0.874
0060	0.364	1055	0.687	2190	0.905	3250	0.774	4150	0.848	4780	0.874
0070	0.363	1100	0.810	2235	0.910	3315	0.797	4220	0.882	4850	0.875
0080	0.374	1150	0.810	2280	0.915	3375	0.804	4290	0.862	4920	0.874
0090	0.383	1195	0.811	2325	0.915	3435	0.810	4360	0.862		
0100	0.392	1245	0.814	2370	0.914	3495	0.814	4430	0.864		
		2010	0.597	3010	0.425	3555	0.815	4500	0.867		
0120	0.415	2055	0.807	3070	0.611	3615	0.817	4570	0.869		
5450	0.184	6301	0.236	6914	0.348	7679	0.760	8914	0.280	9625	0.451
5500	0.282	6460	0.241	6990	0.197	7741	0.642	8990	0.160	9679	0.601
5550	0.238	6502	0.434	7099	0.474	7782	0.187	9041	0.357	9741	0.580
5600	0.213	6625	0.672	7141	0.163	7914	0.323	9099	0.396	9782	0.166
5650	0.145	6679	0.779	7301	0.213	7990	0.187	9141	0.136	9914	0.241
6041	0.513	6710	0.729	7460	0.304	8679	0.707	9301	0.216	9990	0.133
6099	0.516	6741	0.651	7502	0.383	8741	0.621	9460	0.284		
6141	0.193	6782	0.196	7625	0.609	8782	0.178	9502	0.299		
$M = 1.60$, $R \times 10^{-6} = 3.0$, $\alpha = -4.17^\circ$, $\beta = 0.28^\circ$											
0040	0.415	0130	0.436	2100	0.888	3130	0.521	4010	0.359	4640	0.850
0050	0.415	1010	0.373	2145	0.935	3190	0.568	4080	0.554	4710	0.853
0060	0.418	1055	0.668	2190	0.907	3250	0.601	4150	0.706	4780	0.855
0070	0.412	1100	0.818	2235	0.891	3315	0.634	4220	0.815	4850	0.854
0080	0.423	1150	0.840	2280	0.891	3375	0.644	4290	0.842	4920	0.855
0090	0.424	1195	0.849	2325	0.893	3435	0.657	4360	0.843		
0100	0.426	1245	0.853	2370	0.891	3495	0.672	4430	0.846		
		2010	0.556	3010	0.359	3555	0.682	4500	0.848		
0120	0.436	2055	0.717	3070	0.459	3615	0.691	4570	0.850		
5450	0.211	6301	0.216	6914	0.299	7679	0.666	8914	0.269	9625	0.444
5500	0.283	6460	0.292	6990	0.169	7741	0.642	8990	0.151	9679	0.534
5550	0.230	6502	0.407	7099	0.445	7782	0.198	9041	0.361	9741	0.579
5600	0.229	6625	0.594	7141	0.155	7914	0.284	9099	0.409	9782	0.213
5650	0.173	6679	0.687	7301	0.208	7990	0.164	9141	0.141	9914	0.268
6041	0.428	6710	0.716	7460	0.316	8679	0.615	9301	0.195	9990	0.146
6099	0.470	6741	0.642	7502	0.357	8741	0.630	9460	0.306		
6141	0.176	6782	0.201	7625	0.539	8782	0.202	9502	0.318		
$M = 1.60$, $R \times 10^{-6} = 3.0$, $\alpha = -0.02^\circ$, $\beta = 0.26^\circ$											
0040	0.508	0130	0.556	2100	0.689	3130	0.625	4010	0.390	4640	0.855
0050	0.509	1010	0.389	2145	0.774	3190	0.693	4080	0.537	4710	0.865
0060	0.512	1055	0.628	2190	0.850	3250	0.737	4150	0.623	4780	0.873
0070	0.506	1100	0.757	2235	0.898	3315	0.779	4220	0.687	4850	0.879
0080	0.517	1150	0.801	2280	0.924	3375	0.800	4290	0.732	4920	0.880
0090	0.521	1195	0.823	2325	0.930	3435	0.824	4360	0.765		
0100	0.528	1245	0.836	2370	0.929	3495	0.843	4430	0.795		
		2010	0.497	3010	0.396	3555	0.856	4500	0.822		
0120	0.546	2055	0.596	3070	0.532	3615	0.863	4570	0.842		
450	0.219	6301	0.202	6914	0.282	7679	0.519	8914	0.288	9625	0.420
5500	0.292	6460	0.340	6990	0.155	7741	0.560	8990	0.161	9679	0.458
5550	0.227	6502	0.361	7099	0.416	7782	0.234	9041	0.354	9741	0.489
5600	0.235	6625	0.478	7141	0.146	7914	0.282	9099	0.415	9782	0.255
5650	0.187	6679	0.549	7301	0.202	7990	0.157	9141	0.145	9914	0.297
6041	0.367	6710	0.605	7460	0.339	8679	0.483	9301	0.199	9990	0.166
6099	0.427	6741	0.583	7502	0.347	8741	0.524	9460	0.346		
6141	0.162	6782	0.230	7625	0.438	8782	0.252	9502	0.350		

[redacted]

TABLE XIV.- BOUNDARY-LAYER AND FOREBODY SURFACE PRESSURES FOR CONFIGURATION 13 - Continued

(b)

Orifice No.	p_x/p_{t_∞}	Orifice No.	p_x/p_{t_∞}	Orifice No.	p_x/p_{t_∞}	Orifice No.	p_x/p_{t_∞}	Orifice No.	p_x/p_{t_∞}	Orifice No.	p_x/p_{t_∞}
$M = 1.60$, $R \times 10^{-6} = 3.0$, $\alpha = 3.98^\circ$, $\beta = 0.24^\circ$											
0040	0.760	0130	0.912	2100	0.550	3130	0.797	4010	0.373	4640	0.851
0050	0.773	1010	0.382	2145	0.584	3190	0.838	4080	0.562	4710	0.851
0060	0.785	1055	0.663	2190	0.613	3250	0.843	4150	0.706	4780	0.853
0070	0.790	1100	0.806	2235	0.641	3315	0.852	4220	0.806	4850	0.854
0080	0.816	1150	0.834	2280	0.671	3375	0.848	4290	0.839	4920	0.856
0090	0.834	1195	0.846	2325	0.693	3435	0.851	4360	0.842		
0100	0.854	1245	0.851	2370	0.705	3495	0.852	4430	0.844		
		2010	0.440	3010	0.442	3555	0.853	4500	0.847		
0120	0.902	2055	0.506	3070	0.661	3615	0.854	4570	0.848		
5450	0.214	6301	0.204	6914	0.278	7679	0.431	8914	0.269	9625	0.444
5500	0.301	6460	0.329	6990	0.159	7741	0.429	8990	0.149	9679	0.528
5550	0.229	6502	0.336	7099	0.391	7782	0.234	9041	0.358	9741	0.572
5600	0.229	6625	0.411	7141	0.137	7914	0.272	9099	0.415	9782	0.221
5650	0.175	6679	0.431	7301	0.198	7990	0.154	9141	0.143	9914	0.273
6041	0.320	6710	0.439	7460	0.326	8679	0.461	9301	0.195	9990	0.149
6099	0.385	6741	0.417	7502	0.330	8741	0.494	9460	0.314		
6141	0.153	6782	0.240	7625	0.399	8782	0.234	9502	0.325		
$M = 1.60$, $R \times 10^{-6} = 3.0$, $\alpha = 7.99^\circ$, $\beta = 0.22^\circ$											
0040	0.837	0130	0.950	2100	0.595	3130	0.862	4010	0.316	4640	0.872
0050	0.830	1010	0.330	2145	0.637	3190	0.873	4080	0.595	4710	0.874
0060	0.886	1055	0.681	2190	0.677	3250	0.876	4150	0.837	4780	0.875
0070	0.897	1100	0.815	2235	0.706	3315	0.884	4220	0.873	4850	0.876
0080	0.919	1150	0.814	2280	0.733	3375	0.884	4290	0.860	4920	0.879
0090	0.933	1195	0.818	2325	0.750	3435	0.884	4360	0.860		
0100	0.947	1245	0.821	2370	0.757	3495	0.885	4430	0.865		
		2010	0.457	3010	0.480	3555	0.886	4500	0.867		
0120	0.963	2055	0.539	3070	0.773	3615	0.887	4570	0.870		
5450	0.192	6301	0.280	6914	0.262	7679	0.415	8914	0.225	9625	0.454
5500	0.311	6460	0.296	6990	0.147	7741	0.397	8990	0.127	9679	0.595
5550	0.231	6502	0.304	7099	0.358	7782	0.207	9041	0.356	9741	0.591
5600	0.215	6625	0.383	7141	0.123	7914	0.251	9099	0.403	9782	0.173
5650	0.149	6679	0.415	7301	0.279	7990	0.138	9141	0.138	9914	0.245
6041	0.279	6710	0.425	7460	0.295	8679	0.447	9301	0.204	9990	0.136
6099	0.352	6741	0.401	7502	0.300	8741	0.513	9460	0.289		
6141	0.145	6782	0.197	7625	0.366	8782	0.183	9502	0.303		
$M = 2.25$, $R \times 10^{-6} = 3.0$, $\alpha = -8.35^\circ$, $\beta = -0.10^\circ$											
0040	0.275	0130	0.359	2100	0.582	3130	0.407	4010	0.128	4640	0.557
0050	0.285	1010	0.141	2145	0.602	3190	0.432	4080	0.376	4710	0.560
0060	0.291	1055	0.365	2190	0.617	3250	0.452	4150	0.484	4780	0.559
0070	0.300	1100	0.459	2235	0.628	3315	0.471	4220	0.530	4850	0.554
0080	0.314	1150	0.484	2280	0.647	3375	0.477	4290	0.540	4920	0.555
0090	0.319	1195	0.495	2325	0.658	3435	0.487	4360	0.544		
0100	0.327	1245	0.498	2370	0.666	3495	0.492	4430	0.546		
		2010	0.355	3010	0.216	3555	0.494	4500	0.551		
0120	0.352	2055	0.549	3070	0.359	3615	0.497	4570	0.553		
5450	0.060	6301	0.095	6914	0.167	7679	0.443	8914	0.131	9625	0.219
5500	0.109	6460	0.096	6990	0.082	7741	0.476	8990	0.067	9679	0.328
5550	0.089	6502	0.192	7099	0.244	7782	0.122	9041	0.178	9741	0.397
5600	0.069	6625	0.237	7141	0.080	7914	0.155	9099	0.194	9782	0.113
5650	0.034	6679	0.459	7301	0.086	7990	0.079	9141	0.060	9914	0.106
6041	0.257	6710	0.540	7460	0.083	8679	0.386	9301	0.064	9990	0.053
6099	0.270	6741	0.484	7502	0.173	8741	0.452	9460	0.110		
6141	0.118	6782	0.130	7625	0.221	8782	0.117	9502	0.128		

[redacted]

TABLE XIV.- BOUNDARY-LAYER AND FOREBODY SURFACE PRESSURES FOR CONFIGURATION 13 - Continued

(c)

Orifice No.	p_x/p_{t_∞}	Orifice No.	p_x/p_{t_∞}	Orifice No.	p_x/p_{t_∞}	Orifice No.	p_x/p_{t_∞}	Orifice No.	p_x/p_{t_∞}	Orifice No.	p_x/p_{t_∞}
$M = 2.25$, $R \times 10^{-6} = 3.0$, $\alpha = -4.20^\circ$, $\beta = -0.12^\circ$											
0040	0.228	0130	0.255	2100	0.606	3130	0.261	4010	0.158	4640	0.538
0050	0.228	1010	0.168	2145	0.608	3190	0.290	4080	0.304	4710	0.546
0060	0.230	1055	0.359	2190	0.553	3250	0.310	4150	0.393	4780	0.551
0070	0.231	1100	0.455	2235	0.545	3315	0.332	4220	0.460	4850	0.554
0080	0.240	1150	0.503	2280	0.555	3375	0.342	4290	0.490	4920	0.559
0090	0.240	1195	0.527	2325	0.564	3435	0.354	4360	0.500		
0100	0.246	1245	0.535	2370	0.572	3495	0.365	4430	0.513		
		2010	0.317	3010	0.152	3555	0.378	4500	0.522		
0120	0.251	2055	0.496	3070	0.218	3615	0.387	4570	0.532		
5450	0.071	6301	0.082	6914	0.136	7679	0.383	8914	0.118	9625	0.226
5500	0.110	6460	0.084	6990	0.068	7741	0.453	8990	0.062	9679	0.313
5550	0.082	6502	0.169	7099	0.219	7782	0.129	9041	0.178	9741	0.385
5600	0.079	6625	0.257	7141	0.070	7914	0.129	9099	0.196	9782	0.127
5650	0.043	6679	0.388	7301	0.079	7990	0.067	9141	0.061	9914	0.113
6041	0.217	6710	0.461	7460	0.081	8679	0.361	9301	0.070	9990	0.055
6099	0.233	6741	0.455	7502	0.163	8741	0.433	9460	0.114		
6141	0.102	6782	0.133	7625	0.255	8782	0.131	9502	0.145		
$M = 2.25$, $R \times 10^{-6} = 3.0$, $\alpha = 0.00^\circ$, $\beta = -0.15^\circ$											
0040	0.389	0130	0.640	2100	0.444	3130	0.350	4010	0.179	4640	0.510
0050	0.403	1010	0.170	2145	0.514	3190	0.405	4080	0.305	4710	0.503
0060	0.415	1055	0.328	2190	0.579	3250	0.449	4150	0.369	4780	0.502
0070	0.430	1100	0.411	2235	0.626	3315	0.498	4220	0.426	4850	0.502
0080	0.453	1150	0.462	2280	0.654	3375	0.529	4290	0.475	4920	0.506
0090	0.480	1195	0.498	2325	0.657	3435	0.554	4360	0.517		
0100	0.516	1245	0.524	2370	0.656	3495	0.568	4430	0.543		
		2010	0.263	3010	0.183	3555	0.558	4500	0.541		
0120	0.608	2055	0.368	3070	0.291	3615	0.540	4570	0.523		
5450	0.077	6301	0.073	6914	0.123	7679	0.333	8914	0.121	9625	0.261
5500	0.114	6460	0.079	6990	0.060	7741	0.378	8990	0.060	9679	0.323
5550	0.080	6502	0.154	7099	0.198	7782	0.122	9041	0.180	9741	0.374
5600	0.084	6625	0.258	7141	0.063	7914	0.120	9099	0.197	9782	0.122
5650	0.047	6679	0.322	7301	0.074	7990	0.060	9141	0.062	9914	0.124
6041	0.180	6710	0.367	7460	0.079	8679	0.330	9301	0.073	9990	0.061
6099	0.201	6741	0.370	7502	0.153	8741	0.378	9460	0.079		
6141	0.095	6782	0.128	7625	0.252	8782	0.125	9502	0.153		
$M = 2.25$, $R \times 10^{-6} = 3.0$, $\alpha = 3.99^\circ$, $\beta = -0.17^\circ$											
0040	0.513	0130	0.836	2100	0.273	3130	0.459	4010	0.160	4640	0.527
0050	0.540	1010	0.168	2145	0.307	3190	0.491	4080	0.303	4710	0.536
0060	0.566	1055	0.350	2190	0.340	3250	0.500	4150	0.392	4780	0.542
0070	0.598	1100	0.449	2235	0.371	3315	0.514	4220	0.457	4850	0.546
0080	0.642	1150	0.500	2280	0.402	3375	0.522	4290	0.485	4920	0.551
0090	0.691	1195	0.525	2325	0.425	3435	0.532	4360	0.495		
0100	0.738	1245	0.534	2370	0.442	3495	0.543	4430	0.506		
		2010	0.188	3010	0.218	3555	0.553	4500	0.516		
0120	0.826	2055	0.237	3070	0.375	3615	0.559	4570	0.520		
5450	0.073	6301	0.067	6914	0.115	7679	0.253	8914	0.109	9625	0.258
5500	0.117	6460	0.083	6990	0.059	7741	0.294	8990	0.053	9679	0.329
5550	0.081	6502	0.149	7099	0.178	7782	0.113	9041	0.180	9741	0.394
5600	0.081	6625	0.232	7141	0.056	7914	0.116	9099	0.197	9782	0.128
5650	0.044	6679	0.246	7301	0.069	7990	0.058	9141	0.062	9914	0.116
6041	0.152	6710	0.262	7460	0.078	8679	0.293	9301	0.072	9990	0.059
6099	0.172	6741	0.260	7502	0.143	8741	0.351	9460	0.076		
6141	0.088	6782	0.114	7625	0.220	8782	0.116	9502	0.147		

A-245

[redacted]

TABLE XIV.- BOUNDARY-LAYER AND FOREBODY SURFACE PRESSURES FOR CONFIGURATION 13 - Continued

(d)

Orifice No.	p_x/p_{t_∞}	Orifice No.	p_x/p_{t_∞}	Orifice No.	p_x/p_{t_∞}	Orifice No.	p_x/p_{t_∞}	Orifice No.	p_x/p_{t_∞}	Orifice No.	p_x/p_{t_∞}
$M = 2.25$, $R \times 10^{-6} = 3.0$, $\alpha = 8.01^\circ$, $\beta = -0.19^\circ$											
0040	0.612	0130	0.871	2100	0.330	3130	0.559	4010	0.137	4640	0.556
0050	0.650	1010	0.149	2145	0.354	3190	0.582	4080	0.372	4710	0.558
0060	0.683	1055	0.361	2190	0.373	3250	0.592	4150	0.484	4780	0.559
0070	0.723	1100	0.465	2235	0.388	3315	0.599	4220	0.525	4850	0.562
0080	0.771	1150	0.491	2280	0.402	3375	0.602	4290	0.534	4920	0.564
0090	0.815	1195	0.498	2325	0.413	3435	0.603	4360	0.540		
0100	0.844	1245	0.506	2370	0.417	3495	0.605	4430	0.545		
		2010	0.210	3010	0.246	3555	0.606	4500	0.549		
0120	0.883	2055	0.285	3070	0.452	3615	0.606	4570	0.552		
5450	0.063	6301	0.065	6914	0.106	7679	0.181	8914	0.097	9625	0.215
5500	0.129	6460	0.115	6990	0.059	7741	0.210	8990	0.043	9679	0.325
5550	0.079	6502	0.119	7099	0.160	7782	0.096	9041	0.179	9741	0.401
5600	0.070	6625	0.163	7141	0.048	7914	0.107	9099	0.195	9782	0.119
5650	0.035	6679	0.187	7301	0.061	7990	0.054	9141	0.061	9914	0.107
6041	0.128	6710	0.202	7460	0.118	8679	0.214	9301	0.066	9990	0.054
6099	0.144	6741	0.201	7502	0.119	8741	0.303	9460	0.115		
6141	0.083	6782	0.088	7625	0.153	8782	0.102	9502	0.128		
$M = 2.25$, $R \times 10^{-6} = 3.0$, $\alpha = -0.04^\circ$, $\beta = -8.53^\circ$											
0040	0.398	0130	0.794	2100	0.499	3130	0.429	4010	0.268	4640	0.612
0050	0.435	1010	0.131	2145	0.490	3190	0.473	4080	0.532	4710	0.613
0060	0.477	1055	0.220	2190	0.483	3250	0.488	4150	0.610	4780	0.613
0070	0.522	1100	0.264	2235	0.492	3315	0.503	4220	0.617	4850	0.614
0080	0.568	1150	0.288	2280	0.504	3375	0.509	4290	0.606	4920	0.613
0090	0.615	1195	0.313	2325	0.514	3435	0.516	4360	0.606		
0100	0.679	1245	0.324	2370	0.522	3495	0.522	4430	0.609		
		2010	0.186	3010	0.124	3555	0.528	4500	0.610		
0120	0.782	2055	0.430	3070	0.325	3615	0.532	4570	0.611		
5450	0.094	6301	0.063	6914	0.102	7679	0.380	8914	0.155	9625	0.240
5500	0.085	6460	0.108	6990	0.057	7741	0.441	8990	0.078	9679	0.457
5550	0.063	6502	0.126	7099	0.241	7782	0.116	9041	0.252	9741	0.488
5600	0.083	6625	0.218	7141	0.079	7914	0.129	9099	0.265	9782	0.127
5650	0.035	6679	0.323	7301	0.084	7990	0.068	9141	0.089	9914	0.167
6041	0.176	6710	0.385	7460	0.082	8679	0.437	9301	0.095	9990	0.084
6099	0.191	6741	0.392	7502	0.167	8741	0.480	9460	0.095		
6141	0.089	6782	0.115	7625	0.224	8782	0.124	9502	0.188		
$M = 2.25$, $R \times 10^{-6} = 3.0$, $\alpha = -0.04^\circ$, $\beta = -4.31^\circ$											
0040	0.379	0130	0.720	2100	0.515	3130	0.396	4010	0.207	4640	0.589
0050	0.407	1010	0.152	2145	0.601	3190	0.462	4080	0.382	4710	0.591
0060	0.433	1055	0.259	2190	0.627	3250	0.475	4150	0.490	4780	0.593
0070	0.462	1100	0.306	2235	0.632	3315	0.472	4220	0.536	4850	0.594
0080	0.498	1150	0.325	2280	0.609	3375	0.471	4290	0.555	4920	0.594
0090	0.539	1195	0.340	2325	0.573	3435	0.477	4360	0.568		
0100	0.586	1245	0.352	2370	0.533	3495	0.483	4430	0.574		
		2010	0.254	3010	0.172	3555	0.490	4500	0.583		
0120	0.688	2055	0.401	3070	0.307	3615	0.496	4570	0.586		
5450	0.084	6301	0.068	6914	0.111	7679	0.353	8914	0.131	9625	0.252
5500	0.106	6460	0.103	6990	0.058	7741	0.427	8990	0.068	9679	0.390
5550	0.074	6502	0.145	7099	0.215	7782	0.127	9041	0.212	9741	0.462
5600	0.085	6625	0.228	7141	0.069	7914	0.120	9099	0.226	9782	0.129
5650	0.041	6679	0.311	7301	0.077	7990	0.063	9141	0.073	9914	0.140
6041	0.176	6710	0.368	7460	0.079	8679	0.379	9301	0.081	9990	0.071
6099	0.194	6741	0.382	7502	0.159	8741	0.457	9460	0.083		
6141	0.090	6782	0.129	7625	0.251	8782	0.128	9502	0.166		

[redacted]

TABLE XIV.- BOUNDARY-LAYER AND FOREBODY SURFACE PRESSURES FOR CONFIGURATION 13 - Concluded

(e)

Orifice No.	p_x/p_{t_∞}	Orifice No.	p_x/p_{t_∞}	Orifice No.	p_x/p_{t_∞}	Orifice No.	p_x/p_{t_∞}	Orifice No.	p_x/p_{t_∞}	Orifice No.	p_x/p_{t_∞}
$M = 2.25$, $R \times 10^{-6} = 3.0$, $\alpha = 0.02^\circ$, $\beta = 4.01^\circ$											
0040	0.394	0130	0.735	2100	0.506	3130	0.401	4010	0.143	4640	0.374
0050	0.413	1010	0.208	2145	0.592	3190	0.468	4080	0.211	4710	0.384
0060	0.437	1055	0.437	2190	0.632	3250	0.492	4150	0.256	4780	0.390
0070	0.463	1100	0.531	2235	0.633	3315	0.487	4220	0.285	4850	0.398
0080	0.499	1150	0.558	2280	0.624	3375	0.477	4290	0.305	4920	0.407
0090	0.542	1195	0.560	2325	0.592	3435	0.479	4360	0.324		
0100	0.590	1245	0.561	2370	0.550	3495	0.484	4430	0.340		
		2010	0.256	3010	0.175	3555	0.489	4500	0.353		
0120	0.704	2055	0.398	3070	0.315	3615	0.493	4570	0.366		
5450	0.075	6301	0.070	6914	0.113	7679	0.285	8914	0.113	9625	0.230
5500	0.108	6460	0.075	6990	0.054	7741	0.341	8990	0.057	9679	0.242
5550	0.076	6502	0.147	7099	0.175	7782	0.110	9041	0.149	9741	0.255
5600	0.082	6625	0.256	7141	0.053	7914	0.107	9099	0.168	9782	0.110
5650	0.043	6679	0.324	7301	0.067	7990	0.052	9141	0.051	9914	0.114
6041	0.178	6710	0.376	7460	0.078	8679	0.245	9301	0.067	9990	0.060
6099	0.199	6741	0.385	7502	0.143	8741	0.286	9460	0.083		
6141	0.092	6782	0.132	7625	0.217	8782	0.110	9502	0.146		
$M = 2.25$, $R \times 10^{-6} = 3.0$, $\alpha = 0.07^\circ$, $\beta = 8.21^\circ$											
0040	0.380	0130	0.796	2100	0.529	3130	0.421	4010	0.223	4640	0.516
0050	0.404	1010	0.237	2145	0.521	3190	0.466	4080	0.418	4710	0.518
0060	0.448	1055	0.510	2190	0.505	3250	0.484	4150	0.473	4780	0.518
0070	0.491	1100	0.579	2235	0.509	3315	0.501	4220	0.492	4850	0.519
0080	0.549	1150	0.578	2280	0.519	3375	0.505	4290	0.498	4920	0.520
0090	0.607	1195	0.540	2325	0.528	3435	0.511	4360	0.503		
0100	0.667	1245	0.505	2370	0.533	3495	0.522	4430	0.508		
		2010	0.200	3010	0.121	3555	0.526	4500	0.512		
0120	0.784	2055	0.435	3070	0.323	3615	0.528	4570	0.513		
5450	0.075	6301	0.063	6914	0.106	7679	0.206	8914	0.106	9625	0.166
5500	0.090	6460	0.116	6990	0.047	7741	0.293	8990	0.053	9679	0.193
5550	0.063	6502	0.126	7099	0.155	7782	0.100	9041	0.123	9741	0.209
5600	0.090	6625	0.215	7141	0.046	7914	0.096	9099	0.141	9782	0.083
5650	0.034	6679	0.320	7301	0.059	7990	0.042	9141	0.043	9914	0.108
6041	0.177	6710	0.387	7460	0.118	8679	0.186	9301	0.064	9990	0.056
6099	0.195	6741	0.396	7502	0.119	8741	0.209	9460	0.115		
6141	0.090	6782	0.120	7625	0.154	8782	0.097	9502	0.120		
$M = 2.25$, $R \times 10^{-6} = 4.0$, $\alpha = -0.03^\circ$, $\beta = -0.19^\circ$											
0040	0.399	0130	0.655	2100	0.452	3130	0.356	4010	0.181	4640	0.498
0050	0.414	1010	0.172	2145	0.522	3190	0.411	4080	0.305	4710	0.495
0060	0.428	1055	0.332	2190	0.584	3250	0.457	4150	0.370	4780	0.495
0070	0.442	1100	0.412	2235	0.628	3315	0.503	4220	0.427	4850	0.498
0080	0.464	1150	0.460	2280	0.650	3375	0.536	4290	0.474	4920	0.502
0090	0.492	1195	0.496	2325	0.654	3435	0.558	4360	0.516		
0100	0.526	1245	0.525	2370	0.655	3495	0.563	4430	0.541		
		2010	0.264	3010	0.187	3555	0.545	4500	0.533		
0120	0.623	2055	0.375	3070	0.292	3615	0.525	4570	0.514		
5450	0.078	6301	0.074	6914	0.123	7679	0.339	8914	0.122	9625	0.259
5500	0.114	6460	0.079	6990	0.060	7741	0.380	8990	0.061	9679	0.328
5550	0.082	6502	0.153	7099	0.198	7782	0.124	9041	0.179	9741	0.378
5600	0.085	6625	0.258	7141	0.062	7914	0.121	9099	0.198	9782	0.127
5650	0.047	6679	0.322	7301	0.074	7990	0.061	9141	0.063	9914	0.125
6041	0.180	6710	0.367	7460	0.080	8679	0.339	9301	0.073	9990	0.061
6099	0.200	6741	0.371	7502	0.153	8741	0.383	9460	0.080		
6141	0.077	6782	0.131	7625	0.248	8782	0.125	9502	0.153		

A-245

[redacted]

TABLE XV.- BASE PRESSURES FOR CONFIGURATION 11

(a)

Orifice No.	p_x/p_{t_∞}	Orifice No.	p_x/p_{t_∞}	Orifice No.	p_x/p_{t_∞}	Orifice No.	p_x/p_{t_∞}	Orifice No.	p_x/p_{t_∞}	Orifice No.	p_x/p_{t_∞}
$M = 0.60$, $R \times 10^{-6} = 6.4$, $\alpha = 0.00^\circ$, $\beta = 0.00^\circ$											
0037	0.718	0102	0.841	0118	0.755	0134	0.756	0150	0.867	0167	0.762
0087	0.757	0103	0.796	0119	0.756	0135	0.755	0151	0.933	0168	0.761
0088	0.756	0104	0.770	0120	0.757	0136	0.754	0152	0.865	0169	0.763
0089	0.757	0105	0.760	0121	0.757	0137	0.754	0153	0.757	0170	0.768
0090	0.756	0106	0.757	0122	0.759	0138	0.755	0154	0.752	0171	0.775
0091	0.756	0107	0.758	0123	0.768	0139	0.755	0155	0.751	0172	0.771
0092	0.757	0108	0.759	0124	0.783	0140	0.755	0157	0.757	0173	0.759
0093	0.756	0109	0.761	0125	0.790	0141	0.754	0158	0.757	0174	0.757
0094	0.757	0110	0.761	0126	0.784	0142	0.762	0159	0.758	0175	0.756
0095	0.758	0111	0.755	0127	0.780	0143	0.758	0160	0.760	0176	0.756
0096	0.759	0112	0.756	0128	0.781	0144	0.758	0161	0.758	0177	0.855
0097	0.767	0113	0.757	0129	0.774	0145	0.758	0162	0.760	0178	0.763
0098	0.782	0114	0.757	0130	0.764	0146	0.758	0163	0.761	0179	0.839
0099	0.825	0115	0.754	0131	0.757	0147	0.758	0164	0.761	0180	0.844
0100	0.869	0116	0.754	0132	0.755	0148	0.758	0165	0.759	0038	0.780
0101	0.879	0117	0.753	0133	0.758	0149	0.760	0166	0.761	0039	0.760
$M = 0.60$, $R \times 10^{-6} = 6.4$, $\alpha = 3.94^\circ$, $\beta = 0.01^\circ$											
0037	0.695	0102	0.865	0118	0.752	0134	0.752	0150	0.877	0167	0.766
0087	0.756	0103	0.805	0119	0.752	0135	0.751	0151	0.922	0168	0.761
0088	0.756	0104	0.764	0120	0.754	0136	0.751	0152	0.871	0169	0.763
0089	0.756	0105	0.754	0121	0.754	0137	0.750	0153	0.756	0170	0.766
0090	0.755	0106	0.752	0122	0.755	0138	0.749	0154	0.749	0171	0.764
0091	0.753	0107	0.754	0123	0.759	0139	0.750	0155	0.747	0172	0.756
0092	0.752	0108	0.754	0124	0.766	0140	0.752	0157	0.754	0173	0.752
0093	0.750	0109	0.754	0125	0.769	0141	0.752	0158	0.755	0174	0.749
0094	0.749	0110	0.755	0126	0.766	0142	0.760	0159	0.756	0175	0.747
0095	0.748	0111	0.754	0127	0.768	0143	0.755	0160	0.758	0176	0.747
0096	0.748	0112	0.756	0128	0.773	0144	0.755	0161	0.757	0177	0.861
0097	0.753	0113	0.756	0129	0.771	0145	0.755	0162	0.758	0178	0.761
0098	0.765	0114	0.753	0130	0.762	0146	0.755	0163	0.757	0179	0.839
0099	0.810	0115	0.749	0131	0.756	0147	0.755	0164	0.757	0180	0.848
0100	0.873	0116	0.749	0132	0.753	0148	0.756	0165	0.757	0038	0.775
0101	0.904	0117	0.750	0133	0.753	0149	0.761	0166	0.760	0039	0.757
$M = 0.60$, $R \times 10^{-6} = 6.4$, $\alpha = 7.98^\circ$, $\beta = 0.01^\circ$											
0037	0.676	0102	0.889	0118	0.741	0134	0.745	0150	0.893	0167	0.757
0087	0.752	0103	0.797	0119	0.744	0135	0.741	0151	0.967	0168	0.759
0088	0.752	0104	0.754	0120	0.747	0136	0.740	0152	0.874	0169	0.775
0089	0.752	0105	0.745	0121	0.748	0137	0.740	0153	0.742	0170	0.779
0090	0.751	0106	0.745	0122	0.752	0138	0.741	0154	0.742	0171	0.791
0091	0.750	0107	0.748	0123	0.761	0139	0.741	0155	0.741	0172	0.758
0092	0.749	0108	0.750	0124	0.772	0140	0.743	0157	0.747	0173	0.747
0093	0.747	0109	0.750	0125	0.772	0141	0.745	0158	0.748	0174	0.746
0094	0.746	0110	0.750	0126	0.759	0142	0.758	0159	0.748	0175	0.742
0095	0.745	0111	0.746	0127	0.754	0143	0.749	0160	0.752	0176	0.742
0096	0.744	0112	0.746	0128	0.756	0144	0.749	0161	0.754	0177	0.840
0097	0.745	0113	0.748	0129	0.758	0145	0.749	0162	0.751	0178	0.759
0098	0.753	0114	0.747	0130	0.758	0146	0.749	0163	0.751	0179	0.821
0099	0.791	0115	0.743	0131	0.755	0147	0.750	0164	0.751	0180	0.854
0100	0.865	0116	0.743	0132	0.750	0148	0.750	0165	0.750	0038	0.771
0101	0.930	0117	0.738	0133	0.748	0149	0.752	0166	0.751	0039	0.752
$M = 0.90$, $R \times 10^{-6} = 4.8$, $\alpha = -0.01^\circ$, $\beta = -0.01^\circ$											
0037	0.332	0102	0.627	0118	0.528	0134	0.535	0150	0.777	0167	0.554
0087	0.541	0103	0.559	0119	0.533	0135	0.529	0151	0.874	0168	0.551
0088	0.540	0104	0.538	0120	0.538	0136	0.529	0152	0.663	0169	0.559
0089	0.543	0105	0.537	0121	0.539	0137	0.534	0153	0.537	0170	0.575
0090	0.540	0106	0.538	0122	0.544	0138	0.532	0154	0.534	0171	0.586
0091	0.541	0107	0.542	0123	0.566	0139	0.531	0155	0.532	0172	0.578
0092	0.542	0108	0.547	0124	0.602	0140	0.530	0157	0.539	0173	0.540
0093	0.540	0109	0.547	0125	0.617	0141	0.531	0158	0.539	0174	0.539
0094	0.541	0110	0.549	0126	0.606	0142	0.624	0159	0.541	0175	0.535
0095	0.544	0111	0.536	0127	0.612	0143	0.539	0160	0.544	0176	0.532
0096	0.551	0112	0.535	0128	0.625	0144	0.539	0161	0.541	0177	0.715
0097	0.571	0113	0.534	0129	0.612	0145	0.540	0162	0.549	0178	0.622
0098	0.609	0114	0.534	0130	0.570	0146	0.540	0163	0.555	0179	0.692
0099	0.706	0115	0.531	0131	0.545	0147	0.540	0164	0.553	0180	0.701
0100	0.786	0116	0.531	0132	0.550	0148	0.541	0165	0.548	0038	0.584
0101	0.746	0117	0.524	0133	0.542	0149	0.544	0166	0.551	0039	0.538

[redacted]

TABLE XV.- BASE PRESSURES FOR CONFIGURATION 11 - Continued
(b)

Orifice No.	p_x/p_{t_∞}	Orifice No.	p_x/p_{t_∞}	Orifice No.	p_x/p_{t_∞}	Orifice No.	p_x/p_{t_∞}	Orifice No.	p_x/p_{t_∞}	Orifice No.	p_x/p_{t_∞}
$M = 0.90$, $R \times 10^{-6} = 4.8$, $\alpha = 3.98^\circ$, $\beta = 0.01^\circ$											
0037	0.313	0102	0.638	0118	0.523	0134	0.533	0150	0.772	0167	0.594
0087	0.535	0103	0.550	0119	0.528	0135	0.530	0151	0.836	0168	0.575
0088	0.534	0104	0.527	0120	0.531	0136	0.531	0152	0.674	0169	0.581
0089	0.535	0105	0.526	0121	0.532	0137	0.530	0153	0.541	0170	0.585
0090	0.530	0106	0.527	0122	0.540	0138	0.528	0154	0.534	0171	0.586
0091	0.527	0107	0.532	0123	0.572	0139	0.528	0155	0.531	0172	0.560
0092	0.526	0108	0.538	0124	0.620	0140	0.530	0157	0.533	0173	0.542
0093	0.522	0109	0.537	0125	0.631	0141	0.531	0158	0.534	0174	0.535
0094	0.520	0110	0.538	0126	0.610	0142	0.630	0159	0.537	0175	0.532
0095	0.524	0111	0.528	0127	0.592	0143	0.536	0160	0.541	0176	0.530
0096	0.536	0112	0.530	0128	0.596	0144	0.536	0161	0.540	0177	0.719
0097	0.558	0113	0.529	0129	0.584	0145	0.537	0162	0.545	0178	0.628
0098	0.601	0114	0.526	0130	0.553	0146	0.537	0163	0.547	0179	0.690
0099	0.718	0115	0.519	0131	0.539	0147	0.537	0164	0.549	0180	0.706
0100	0.818	0116	0.520	0132	0.544	0148	0.539	0165	0.551	0038	0.573
0101	0.783	0117	0.517	0133	0.531	0149	0.572	0166	0.569	0039	0.534
$M = 0.90$, $R \times 10^{-6} = 4.8$, $\alpha = 7.98^\circ$, $\beta = 0.07^\circ$											
0037	0.328	0102	0.625	0118	0.506	0134	0.526	0150	0.827	0167	0.566
0087	0.531	0103	0.531	0119	0.512	0135	0.519	0151	0.938	0168	0.576
0088	0.530	0104	0.515	0120	0.520	0136	0.518	0152	0.630	0169	0.625
0089	0.532	0105	0.516	0121	0.526	0137	0.519	0153	0.523	0170	0.650
0090	0.528	0106	0.518	0122	0.545	0138	0.521	0154	0.523	0171	0.687
0091	0.526	0107	0.523	0123	0.609	0139	0.523	0155	0.522	0172	0.605
0092	0.523	0108	0.529	0124	0.667	0140	0.525	0157	0.525	0173	0.532
0093	0.517	0109	0.527	0125	0.640	0141	0.525	0158	0.527	0174	0.527
0094	0.515	0110	0.527	0126	0.606	0142	0.629	0159	0.528	0175	0.523
0095	0.515	0111	0.517	0127	0.560	0143	0.530	0160	0.548	0176	0.522
0096	0.520	0112	0.515	0128	0.565	0144	0.531	0161	0.574	0177	0.682
0097	0.535	0113	0.520	0129	0.564	0145	0.531	0162	0.544	0178	0.627
0098	0.574	0114	0.519	0130	0.563	0146	0.532	0163	0.537	0179	0.653
0099	0.692	0115	0.510	0131	0.565	0147	0.532	0164	0.536	0180	0.722
0100	0.853	0116	0.511	0132	0.560	0148	0.532	0165	0.535	0038	0.565
0101	0.824	0117	0.502	0133	0.533	0149	0.541	0166	0.540	0039	0.531
$M = 1.00$, $R \times 10^{-6} = 4.5$, $\alpha = -0.01^\circ$, $\beta = 0.00^\circ$											
0037	0.327	0102	0.532	0118	0.436	0134	0.447	0150	0.769	0167	0.491
0087	0.459	0103	0.467	0119	0.443	0135	0.443	0151	0.872	0168	0.485
0088	0.458	0104	0.453	0120	0.454	0136	0.452	0152	0.552	0169	0.501
0089	0.460	0105	0.453	0121	0.459	0137	0.455	0153	0.456	0170	0.526
0090	0.456	0106	0.454	0122	0.467	0138	0.448	0154	0.454	0171	0.543
0091	0.455	0107	0.458	0123	0.495	0139	0.444	0155	0.452	0172	0.530
0092	0.455	0108	0.463	0124	0.534	0140	0.445	0157	0.457	0173	0.464
0093	0.453	0109	0.464	0125	0.552	0141	0.447	0158	0.458	0174	0.458
0094	0.453	0110	0.465	0126	0.544	0142	0.558	0159	0.460	0175	0.455
0095	0.460	0111	0.443	0127	0.574	0143	0.456	0160	0.463	0176	0.453
0096	0.476	0112	0.442	0128	0.608	0144	0.457	0161	0.461	0177	0.676
0097	0.505	0113	0.441	0129	0.585	0145	0.457	0162	0.478	0178	0.555
0098	0.556	0114	0.441	0130	0.503	0146	0.459	0163	0.491	0179	0.650
0099	0.690	0115	0.438	0131	0.471	0147	0.459	0164	0.488	0180	0.660
0100	0.781	0116	0.444	0132	0.478	0148	0.460	0165	0.480	0038	0.570
0101	0.689	0117	0.434	0133	0.455	0149	0.468	0166	0.485	0039	0.454
$M = 1.00$, $R \times 10^{-6} = 4.5$, $\alpha = 3.94^\circ$, $\beta = 0.00^\circ$											
0037	0.306	0102	0.543	0118	0.422	0134	0.445	0150	0.746	0167	0.551
0087	0.456	0103	0.465	0119	0.425	0135	0.444	0151	0.819	0168	0.520
0088	0.457	0104	0.447	0120	0.435	0136	0.446	0152	0.615	0169	0.525
0089	0.459	0105	0.447	0121	0.452	0137	0.442	0153	0.461	0170	0.526
0090	0.455	0106	0.448	0122	0.470	0138	0.439	0154	0.446	0171	0.533
0091	0.455	0107	0.452	0123	0.527	0139	0.439	0155	0.445	0172	0.489
0092	0.455	0108	0.456	0124	0.632	0140	0.441	0157	0.452	0173	0.456
0093	0.450	0109	0.455	0125	0.660	0141	0.443	0158	0.452	0174	0.449
0094	0.453	0110	0.456	0126	0.613	0142	0.560	0159	0.454	0175	0.449
0095	0.463	0111	0.432	0127	0.562	0143	0.451	0160	0.455	0176	0.448
0096	0.481	0112	0.429	0128	0.559	0144	0.451	0161	0.454	0177	0.678
0097	0.518	0113	0.430	0129	0.529	0145	0.452	0162	0.462	0178	0.556
0098	0.585	0114	0.431	0130	0.480	0146	0.452	0163	0.467	0179	0.646
0099	0.735	0115	0.431	0131	0.463	0147	0.452	0164	0.472	0180	0.670
0100	0.822	0116	0.436	0132	0.469	0148	0.456	0165	0.478	0038	0.552
0101	0.720	0117	0.425	0133	0.446	0149	0.514	0166	0.506	0039	0.453

[redacted]

TABLE XV.- BASE PRESSURES FOR CONFIGURATION 11 - Continued
(c)

Orifice No.	p_x/p_{t_∞}	Orifice No.	p_x/p_{t_∞}	Orifice No.	p_x/p_{t_∞}	Orifice No.	p_x/p_{t_∞}	Orifice No.	p_x/p_{t_∞}	Orifice No.	p_x/p_{t_∞}
$M = 1.00$, $R \times 10^{-6} = 4.5$, $\alpha = 7.98^\circ$, $\beta = 0.01^\circ$											
0037	0.287	0102	0.524	0118	0.411	0134	0.429	0150	0.826	0167	0.515
0087	0.441	0103	0.445	0119	0.407	0135	0.420	0151	0.940	0168	0.531
0088	0.440	0104	0.430	0120	0.409	0136	0.419	0152	0.497	0169	0.585
0089	0.443	0105	0.430	0121	0.433	0137	0.420	0153	0.426	0170	0.646
0090	0.435	0106	0.430	0122	0.468	0138	0.420	0154	0.426	0171	0.688
0091	0.433	0107	0.433	0123	0.619	0139	0.421	0155	0.426	0172	0.559
0092	0.431	0108	0.437	0124	0.764	0140	0.424	0157	0.435	0173	0.438
0093	0.425	0109	0.435	0125	0.659	0141	0.426	0158	0.435	0174	0.431
0094	0.426	0110	0.435	0126	0.602	0142	0.562	0159	0.438	0175	0.429
0095	0.434	0111	0.428	0127	0.509	0143	0.435	0160	0.470	0176	0.428
0096	0.453	0112	0.418	0128	0.496	0144	0.435	0161	0.498	0177	0.639
0097	0.490	0113	0.414	0129	0.481	0145	0.436	0162	0.459	0178	0.560
0098	0.544	0114	0.412	0130	0.477	0146	0.438	0163	0.456	0179	0.595
0099	0.709	0115	0.411	0131	0.485	0147	0.438	0164	0.450	0180	0.684
0100	0.888	0116	0.417	0132	0.481	0148	0.438	0165	0.449	0038	0.535
0101	0.748	0117	0.420	0133	0.442	0149	0.458	0166	0.461	0039	0.436
$M = 1.20$, $R \times 10^{-6} = 4.1$, $\alpha = 0.00^\circ$, $\beta = 0.00^\circ$											
0037	0.311	0102	0.385	0118	0.305	0134	0.316	0150	0.724	0167	0.417
0087	0.334	0103	0.333	0119	0.302	0135	0.310	0151	0.823	0168	0.407
0088	0.333	0104	0.325	0120	0.315	0136	0.314	0152	0.382	0169	0.437
0089	0.338	0105	0.326	0121	0.349	0137	0.324	0153	0.329	0170	0.476
0090	0.333	0106	0.326	0122	0.393	0138	0.320	0154	0.327	0171	0.498
0091	0.333	0107	0.329	0123	0.456	0139	0.323	0155	0.326	0172	0.477
0092	0.333	0108	0.335	0124	0.527	0140	0.325	0157	0.328	0173	0.353
0093	0.332	0109	0.334	0125	0.539	0141	0.326	0158	0.327	0174	0.334
0094	0.333	0110	0.336	0126	0.496	0142	0.475	0159	0.330	0175	0.332
0095	0.345	0111	0.328	0127	0.475	0143	0.333	0160	0.330	0176	0.331
0096	0.363	0112	0.325	0128	0.486	0144	0.334	0161	0.335	0177	0.590
0097	0.405	0113	0.322	0129	0.460	0145	0.335	0162	0.378	0178	0.470
0098	0.483	0114	0.320	0130	0.393	0146	0.336	0163	0.410	0179	0.567
0099	0.645	0115	0.323	0131	0.345	0147	0.337	0164	0.415	0180	0.582
0100	0.718	0116	0.328	0132	0.357	0148	0.338	0165	0.400	0038	0.503
0101	0.547	0117	0.316	0133	0.323	0149	0.377	0166	0.408	0039	0.331
$M = 1.20$, $R \times 10^{-6} = 4.1$, $\alpha = 3.97^\circ$, $\beta = 0.01^\circ$											
0037	0.297	0102	0.402	0118	0.306	0134	0.313	0150	0.671	0167	0.512
0087	0.327	0103	0.335	0119	0.301	0135	0.314	0151	0.749	0168	0.464
0088	0.328	0104	0.317	0120	0.306	0136	0.324	0152	0.450	0169	0.466
0089	0.331	0105	0.316	0121	0.337	0137	0.328	0153	0.333	0170	0.477
0090	0.327	0106	0.317	0122	0.387	0138	0.328	0154	0.321	0171	0.484
0091	0.326	0107	0.320	0123	0.492	0139	0.329	0155	0.318	0172	0.403
0092	0.325	0108	0.325	0124	0.629	0140	0.326	0157	0.317	0173	0.338
0093	0.322	0109	0.325	0125	0.616	0141	0.324	0158	0.316	0174	0.326
0094	0.324	0110	0.327	0126	0.546	0142	0.476	0159	0.321	0175	0.327
0095	0.337	0111	0.324	0127	0.444	0143	0.328	0160	0.324	0176	0.326
0096	0.359	0112	0.322	0128	0.410	0144	0.328	0161	0.329	0177	0.577
0097	0.409	0113	0.321	0129	0.374	0145	0.329	0162	0.346	0178	0.472
0098	0.495	0114	0.318	0130	0.341	0146	0.331	0163	0.366	0179	0.561
0099	0.670	0115	0.320	0131	0.322	0147	0.331	0164	0.383	0180	0.586
0100	0.731	0116	0.323	0132	0.345	0148	0.340	0165	0.397	0038	0.476
0101	0.567	0117	0.315	0133	0.314	0149	0.465	0166	0.452	0039	0.325
$M = 1.20$, $R \times 10^{-6} = 4.1$, $\alpha = 8.02^\circ$, $\beta = 0.01^\circ$											
0037	0.279	0102	0.368	0118	0.304	0134	0.323	0150	0.792	0167	0.473
0087	0.324	0103	0.321	0119	0.285	0135	0.314	0151	0.902	0168	0.489
0088	0.324	0104	0.314	0120	0.280	0136	0.314	0152	0.350	0169	0.530
0089	0.328	0105	0.313	0121	0.306	0137	0.316	0153	0.310	0170	0.636
0090	0.323	0106	0.313	0122	0.367	0138	0.320	0154	0.306	0171	0.665
0091	0.323	0107	0.315	0123	0.557	0139	0.323	0155	0.302	0172	0.501
0092	0.324	0108	0.321	0124	0.756	0140	0.312	0157	0.302	0173	0.316
0093	0.323	0109	0.320	0125	0.614	0141	0.308	0158	0.300	0174	0.313
0094	0.326	0110	0.322	0126	0.538	0142	0.481	0159	0.306	0175	0.312
0095	0.343	0111	0.316	0127	0.454	0143	0.319	0160	0.323	0176	0.311
0096	0.367	0112	0.312	0128	0.433	0144	0.320	0161	0.333	0177	0.542
0097	0.411	0113	0.311	0129	0.396	0145	0.321	0162	0.370	0178	0.477
0098	0.499	0114	0.308	0130	0.356	0146	0.322	0163	0.362	0179	0.519
0099	0.728	0115	0.306	0131	0.349	0147	0.322	0164	0.363	0180	0.615
0100	0.802	0116	0.304	0132	0.368	0148	0.323	0165	0.366	0038	0.456
0101	0.540	0117	0.312	0133	0.330	0149	0.388	0166	0.393	0039	0.318

[redacted]

TABLE XV.- BASE PRESSURES FOR CONFIGURATION 11 - Continued
(d)

Orifice No.	p_x/p_{t_∞}	Orifice No.	p_x/p_{t_∞}	Orifice No.	p_x/p_{t_∞}	Orifice No.	p_x/p_{t_∞}	Orifice No.	p_x/p_{t_∞}	Orifice No.	p_x/p_{t_∞}
$M = 1.35$, $R \times 10^{-6} = 3.9$, $\alpha = -0.01^\circ$, $\beta = 0.01^\circ$											
0037	0.285	0102	0.287	0118	0.235	0134	0.249	0150	0.641	0167	0.405
0087	0.256	0103	0.256	0119	0.242	0135	0.239	0151	0.750	0168	0.386
0088	0.257	0104	0.254	0120	0.254	0136	0.241	0152	0.289	0169	0.412
0089	0.263	0105	0.255	0121	0.263	0137	0.252	0153	0.251	0170	0.438
0090	0.258	0106	0.257	0122	0.287	0138	0.253	0154	0.250	0171	0.437
0091	0.258	0107	0.262	0123	0.371	0139	0.257	0155	0.249	0172	0.370
0092	0.259	0108	0.268	0124	0.489	0140	0.260	0157	0.255	0173	0.263
0093	0.258	0109	0.265	0125	0.509	0141	0.259	0158	0.254	0174	0.243
0094	0.263	0110	0.265	0126	0.486	0142	0.480	0159	0.258	0175	0.241
0095	0.280	0111	0.249	0127	0.496	0143	0.258	0160	0.259	0176	0.240
0096	0.314	0112	0.250	0128	0.511	0144	0.259	0161	0.266	0177	0.505
0097	0.385	0113	0.250	0129	0.471	0145	0.260	0162	0.332	0178	0.474
0098	0.491	0114	0.245	0130	0.349	0146	0.262	0163	0.374	0179	0.502
0099	0.618	0115	0.241	0131	0.276	0147	0.263	0164	0.381	0180	0.512
0100	0.591	0116	0.246	0132	0.293	0148	0.267	0165	0.368	0038	0.439
0101	0.390	0117	0.235	0133	0.255	0149	0.357	0166	0.384	0039	0.254
$M = 1.35$, $R \times 10^{-6} = 3.9$, $\alpha = 3.97^\circ$, $\beta = 0.01^\circ$											
0037	0.272	0102	0.298	0118	0.229	0134	0.251	0150	0.608	0167	0.483
0087	0.254	0103	0.250	0119	0.228	0135	0.246	0151	0.695	0168	0.447
0088	0.253	0104	0.242	0120	0.242	0136	0.250	0152	0.327	0169	0.452
0089	0.259	0105	0.244	0121	0.273	0137	0.257	0153	0.257	0170	0.462
0090	0.254	0106	0.246	0122	0.336	0138	0.260	0154	0.251	0171	0.456
0091	0.254	0107	0.249	0123	0.471	0139	0.259	0155	0.250	0172	0.363
0092	0.254	0108	0.256	0124	0.609	0140	0.256	0157	0.251	0173	0.262
0093	0.252	0109	0.254	0125	0.584	0141	0.255	0158	0.250	0174	0.247
0094	0.256	0110	0.255	0126	0.524	0142	0.484	0159	0.255	0175	0.247
0095	0.273	0111	0.248	0127	0.422	0143	0.258	0160	0.256	0176	0.245
0096	0.300	0112	0.243	0128	0.387	0144	0.258	0161	0.261	0177	0.485
0097	0.362	0113	0.241	0129	0.351	0145	0.259	0162	0.309	0178	0.478
0098	0.478	0114	0.240	0130	0.296	0146	0.261	0163	0.330	0179	0.489
0099	0.644	0115	0.243	0131	0.258	0147	0.264	0164	0.344	0180	0.511
0100	0.637	0116	0.248	0132	0.286	0148	0.277	0165	0.357	0038	0.408
0101	0.426	0117	0.238	0133	0.250	0149	0.420	0166	0.409	0039	0.254
$M = 1.35$, $R \times 10^{-6} = 3.9$, $\alpha = 8.03^\circ$, $\beta = 0.02^\circ$											
0037	0.258	0102	0.249	0118	0.216	0134	0.240	0150	0.724	0167	0.465
0087	0.244	0103	0.235	0119	0.209	0135	0.233	0151	0.797	0168	0.474
0088	0.244	0104	0.236	0120	0.218	0136	0.234	0152	0.264	0169	0.499
0089	0.250	0105	0.237	0121	0.265	0137	0.237	0153	0.232	0170	0.580
0090	0.243	0106	0.237	0122	0.360	0138	0.240	0154	0.229	0171	0.626
0091	0.243	0107	0.241	0123	0.653	0139	0.241	0155	0.226	0172	0.574
0092	0.245	0108	0.248	0124	0.660	0140	0.240	0157	0.228	0173	0.243
0093	0.244	0109	0.245	0125	0.569	0141	0.236	0158	0.224	0174	0.228
0094	0.248	0110	0.246	0126	0.482	0142	0.483	0159	0.225	0175	0.230
0095	0.265	0111	0.237	0127	0.409	0143	0.238	0160	0.281	0176	0.229
0096	0.280	0112	0.231	0128	0.371	0144	0.239	0161	0.317	0177	0.436
0097	0.327	0113	0.230	0129	0.319	0145	0.240	0162	0.332	0178	0.480
0098	0.461	0114	0.224	0130	0.272	0146	0.241	0163	0.335	0179	0.453
0099	0.732	0115	0.223	0131	0.268	0147	0.241	0164	0.354	0180	0.540
0100	0.662	0116	0.227	0132	0.307	0148	0.244	0165	0.359	0038	0.381
0101	0.337	0117	0.224	0133	0.256	0149	0.382	0166	0.391	0039	0.240
$M = 1.60$, $R \times 10^{-6} = 3.0$, $\alpha = -0.01^\circ$, $\beta = 0.16^\circ$											
0037	0.246	0102	0.219	0118	0.168	0134	0.172	0150	0.486	0167	0.345
0087	0.177	0103	0.183	0119	0.176	0135	0.168	0151	0.581	0168	0.319
		0104	0.174	0120	0.182	0136	0.177	0152	0.211	0169	0.320
0089	0.178	0105	0.174	0121	0.197	0137	0.182	0153	0.169	0170	0.326
0090	0.178	0106	0.180			0138	0.174	0154	0.169	0171	0.235
0091	0.178	0107	0.178	0123	0.350	0139	0.173	0155	0.170	0172	0.184
0092	0.180	0108	0.178	0124	0.456	0140	0.173	0157	0.183	0173	0.174
0093	0.186	0109	0.179	0125	0.466	0141	0.173	0158	0.172	0174	0.174
0094	0.197			0126	0.463	0142	0.173	0159	0.178	0175	0.175
0095	0.241	0111	0.166	0127	0.466	0143	0.174	0160	0.196	0176	0.174
0096	0.312	0112	0.164	0128	0.440	0144	0.178	0161	0.263	0177	0.362
0097	0.405	0113	0.163	0129	0.318	0145	0.176	0162	0.320	0178	0.424
0098	0.476	0114	0.167	0130	0.222	0146	0.179	0163	0.320	0179	0.391
0099	0.522	0115	0.163	0131	0.190	0147	0.187	0164	0.312	0180	0.400
0100	0.466	0116	0.159	0132	0.178	0148	0.195	0165	0.315	0038	0.191
0101	0.304	0117	0.161	0133	0.173	0149	0.329	0166	0.332	0039	0.187

[redacted]

TABLE XV.- BASE PRESSURES FOR CONFIGURATION 11 - Continued
(e)

Orifice No.	p_x/p_{t_∞}	Orifice No.	p_x/p_{t_∞}	Orifice No.	p_x/p_{t_∞}	Orifice No.	p_x/p_{t_∞}	Orifice No.	p_x/p_{t_∞}	Orifice No.	p_x/p_{t_∞}
$M = 1.60$, $R \times 10^{-6} = 3.0$, $\alpha = 4.20^\circ$, $\beta = 0.15^\circ$											
0037	0.245	0102	0.183	0118	0.162	0134	0.173	0150	0.479	0167	0.416
0087	0.179	0103	0.166	0119	0.166	0135	0.173	0151	0.589	0168	0.411
		0104	0.168	0120	0.179	0136	0.171	0152	0.168	0169	0.390
0089	0.179	0105	0.169	0121	0.210	0137	0.173	0153	0.172	0170	0.333
0090	0.178	0106	0.177			0138	0.174	0154	0.165	0171	0.192
0091	0.179	0107	0.177	0123	0.501	0139	0.173	0155	0.166	0172	0.178
0092	0.181	0108	0.176	0124	0.536	0140	0.173	0157	0.182	0173	0.177
0093	0.183	0109	0.175	0125	0.533	0141	0.174	0158	0.173	0174	0.177
0094	0.192			0126	0.519	0142	0.174	0159	0.183	0175	0.176
0095	0.212	0111	0.164	0127	0.522	0143	0.177	0160	0.209	0176	0.175
0096	0.258	0112	0.164	0128	0.409	0144	0.177	0161	0.285	0177	0.377
0097	0.354	0113	0.163	0129	0.291	0145	0.176	0162	0.325	0178	0.430
0098	0.513	0114	0.165	0130	0.248	0146	0.179	0163	0.315	0179	0.372
0099	0.591	0115	0.167	0131	0.201	0147	0.192	0164	0.301	0180	0.400
0100	0.439	0116	0.166	0132	0.178	0148	0.214	0165	0.306	0038	0.192
0101	0.249	0117	0.162	0133	0.173	0149	0.362	0166	0.337	0039	0.188
$M = 1.60$, $R \times 10^{-6} = 3.0$, $\alpha = 8.33^\circ$, $\beta = 0.13^\circ$											
0037	0.242	0102	0.158	0118	0.135	0134	0.159	0150	0.500	0167	0.461
0087	0.167	0103	0.155	0119	0.142	0135	0.158	0151	0.626	0168	0.436
		0104	0.155	0120	0.135	0136	0.158	0152	0.211	0169	0.450
0089	0.166	0105	0.155	0121	0.139	0137	0.158	0153	0.159	0170	0.504
0090	0.164	0106	0.161			0138	0.159	0154	0.159	0171	0.348
0091	0.167	0107	0.159	0123	0.584	0139	0.159	0155	0.159	0172	0.170
0092	0.167	0108	0.160	0124	0.593	0140	0.159	0157	0.159	0173	0.151
0093	0.172	0109	0.163	0125	0.609	0141	0.162	0158	0.159	0174	0.155
0094	0.166			0126	0.495	0142	0.163	0159	0.326	0175	0.159
0095	0.182	0111	0.158	0127	0.352	0143	0.162	0160	0.303	0176	0.161
0096	0.193	0112	0.157	0128	0.276	0144	0.164	0161	0.217	0177	0.321
0097	0.250	0113	0.154	0129	0.215	0145	0.164	0162	0.315	0178	0.452
0098	0.452	0114	0.149	0130	0.210	0146	0.164	0163	0.357	0179	0.311
0099	0.735	0115	0.147	0131	0.261	0147	0.166	0164	0.392	0180	0.447
0100	0.390	0116	0.145	0132	0.229	0148	0.188	0165	0.415	0038	0.179
0101	0.186	0117	0.140	0133	0.173	0149	0.430	0166	0.430	0039	0.174
$M = 2.25$, $R \times 10^{-6} = 3.0$, $\alpha = -0.01^\circ$, $\beta = -0.24^\circ$											
0037	0.065	0102	0.080	0118	0.049	0134	0.051	0150	0.180	0167	0.193
0087	0.055	0103	0.061	0119	0.051	0135	0.049	0151	0.186	0168	0.194
		0104	0.052	0120	0.053	0136	0.049	0152	0.148	0169	0.189
0089	0.055	0105	0.051	0121	0.059	0137	0.053	0153	0.059	0170	0.192
0090	0.056	0106	0.059			0138	0.055	0154	0.052	0171	0.144
0091	0.060	0107	0.054	0123	0.133	0139	0.052	0155	0.052	0172	0.065
0092	0.066	0108	0.052	0124	0.200	0140	0.052	0157	0.054	0173	0.052
0093	0.082	0109	0.054	0125	0.203	0141	0.052	0158	0.049	0174	0.052
0094	0.111			0126	0.206	0142	0.050	0159	0.052	0175	0.053
0095	0.161	0111	0.052	0127	0.214	0143	0.056	0160	0.104	0176	0.053
0096	0.165	0112	0.054	0128	0.211	0144	0.056	0161	0.175	0177	0.165
0097	0.179	0113	0.053	0129	0.164	0145	0.059	0162	0.186	0178	0.196
0098	0.214	0114	0.055	0130	0.095	0146	0.067	0163	0.189	0179	0.160
0099	0.232	0115	0.050	0131	0.065	0147	0.100	0164	0.194	0180	0.190
0100	0.200	0116	0.045	0132	0.054	0148	0.160	0165	0.196	0038	0.067
0101	0.122	0117	0.048	0133	0.051	0149	0.206	0166	0.193	0039	0.062
$M = 2.25$, $R \times 10^{-6} = 3.0$, $\alpha = 4.16^\circ$, $\beta = -0.26^\circ$											
0037	0.064	0102	0.058	0118	0.044	0134	0.051	0150	0.194	0167	0.205
0087	0.056	0103	0.051	0119	0.047	0135	0.050	0151	0.243	0168	0.195
		0104	0.049	0120	0.054	0136	0.050	0152	0.145	0169	0.188
0089	0.058	0105	0.050	0121	0.073	0137	0.050	0153	0.051	0170	0.184
0090	0.058	0106	0.059			0138	0.051	0154	0.048	0171	0.111
0091	0.063	0107	0.055	0123	0.261	0139	0.051	0155	0.048	0172	0.059
0092	0.069	0108	0.051	0124	0.292	0140	0.051	0157	0.055	0173	0.055
0093	0.076	0109	0.052	0125	0.262	0141	0.051	0158	0.055	0174	0.055
0094	0.090			0126	0.277	0142	0.051	0159	0.079	0175	0.056
0095	0.121	0111	0.048	0127	0.278	0143	0.055	0160	0.174	0176	0.055
0096	0.195	0112	0.047	0128	0.224	0144	0.055	0161	0.178	0177	0.149
0097	0.270	0113	0.047	0129	0.177	0145	0.058	0162	0.206	0178	0.194
0098	0.328	0114	0.048	0130	0.118	0146	0.065	0163	0.215	0179	0.136
0099	0.328	0115	0.048	0131	0.072	0147	0.089	0164	0.222	0180	0.178
0100	0.128	0116	0.044	0132	0.055	0148	0.151	0165	0.219	0038	0.068
0101	0.077	0117	0.044	0133	0.051	0149	0.223	0166	0.217	0039	0.062

[redacted]

TABLE XV.- BASE PRESSURES FOR CONFIGURATION 11 - Continued
(f)

Orifice No.	p_x/p_{t_∞}	Orifice No.	p_x/p_{t_∞}	Orifice No.	p_x/p_{t_∞}	Orifice No.	p_x/p_{t_∞}	Orifice No.	p_x/p_{t_∞}	Orifice No.	p_x/p_{t_∞}
$M = 2.25$, $R \times 10^{-6} = 3.0$, $\alpha = 8.35^\circ$, $\beta = -0.28^\circ$											
0037	0.097	0102	0.048	0118	0.055	0134	0.057	0150	0.205	0167	0.219
0087	0.051	0103	0.047	0119	0.083	0135	0.048	0151	0.194	0168	0.219
		0104	0.046	0120	0.144	0136	0.045	0152	0.250	0169	0.243
0089	0.050	0105	0.045	0121	0.240	0137	0.045	0153	0.055	0170	0.217
0090	0.049	0106	0.055			0138	0.045	0154	0.041	0171	0.206
0091	0.052	0107	0.048	0123	0.390	0139	0.045	0155	0.041	0172	0.099
0092	0.054	0108	0.047	0124	0.352	0140	0.046	0157	0.049	0173	0.048
0093	0.053	0109	0.047	0125	0.314	0141	0.046	0158	0.054	0174	0.049
0094	0.055			0126	0.299	0142	0.046	0159	0.159	0175	0.049
0095	0.067	0111	0.044	0127	0.238	0143	0.050	0160	0.128	0176	0.049
0096	0.114	0112	0.045	0128	0.177	0144	0.049	0161	0.121	0177	0.113
0097	0.174	0113	0.045	0129	0.115	0145	0.051	0162	0.191	0178	0.183
0098	0.284	0114	0.048	0130	0.097	0146	0.055	0163	0.190	0179	0.111
0099	0.223	0115	0.049	0131	0.101	0147	0.076	0164	0.201	0180	0.181
0100	0.101	0116	0.045	0132	0.099	0148	0.166	0165	0.207	0038	0.062
0101	0.064	0117	0.041	0133	0.072	0149	0.225	0166	0.212	0039	0.058
$M = 3.05$, $R \times 10^{-6} = 2.1$, $\alpha = -0.04^\circ$, $\beta = -0.04^\circ$											
0037	0.043	0102	0.026	0118	0.014	0134	0.018	0150	0.065	0167	0.062
0087	0.016	0103	0.021	0119	0.014	0135	0.018	0151	0.079	0168	0.062
0088	0.016	0104	0.017	0120	0.016	0136	0.018	0152	0.076	0169	0.062
0089	0.018	0105	0.015	0121	0.019	0137	0.018	0153	0.031	0170	0.059
0090	0.019	0106	0.015	0122	0.025	0138	0.019	0154	0.020	0171	0.060
0091	0.022	0107	0.015	0123	0.042	0139	0.019	0155	0.018	0172	0.031
0092	0.027	0108	0.017	0124	0.066	0140	0.019	0157	0.018	0173	0.018
0093	0.036	0109	0.015	0125	0.087	0141	0.019	0158	0.018	0174	0.018
0094	0.046	0110	0.016	0126	0.096	0142	0.019	0159	0.019	0175	0.017
0095	0.063	0111	0.014	0127	0.084	0143	0.020	0160	0.043	0176	0.017
0096	0.073	0112	0.015	0128	0.066	0144	0.021	0161	0.053	0177	0.050
0097	0.082	0113	0.016	0129	0.036	0145	0.023	0162	0.057	0178	0.028
0098	0.091	0114	0.015	0130	0.022	0146	0.028	0163	0.061	0179	0.050
0099	0.092	0115	0.014	0131	0.011	0147	0.047	0164	0.063	0180	0.524
0100	0.062	0116	0.013	0132	0.014	0148	0.069	0165	0.061	0038	0.053
0101	0.041	0117	0.013	0133	0.014	0149	0.061	0166	0.062	0039	0.017
$M = 3.05$, $R \times 10^{-6} = 2.1$, $\alpha = 3.00^\circ$, $\beta = -0.04^\circ$											
0037	0.041	0102	0.026	0118	0.017	0134	0.021	0150	0.074	0167	0.069
0087	0.020	0103	0.021	0119	0.019	0135	0.019	0151	0.072	0168	0.069
0088	0.020	0104	0.020	0120	0.023	0136	0.018	0152	0.080	0169	0.066
0089	0.022	0105	0.019	0121	0.034	0137	0.019	0153	0.022	0170	0.058
0090	0.024	0106	0.018	0122	0.058	0138	0.019	0154	0.018	0171	0.057
0091	0.027	0107	0.019	0123	0.099	0139	0.019	0155	0.018	0172	0.023
0092	0.033	0108	0.020	0124	0.072	0140	0.019	0157	0.019	0173	0.019
0093	0.039	0109	0.018	0125	0.045	0141	0.019	0158	0.018	0174	0.019
0094	0.052	0110	0.019	0126	0.043	0142	0.019	0159	0.028	0175	0.017
0095	0.076	0111	0.017	0127	0.075	0143	0.020	0160	0.064	0176	0.019
0096	0.099	0112	0.017	0128	0.046	0144	0.021	0161	0.054	0177	0.046
0097	0.086	0113	0.018	0129	0.026	0145	0.024	0162	0.063	0178	0.028
0098	0.069	0114	0.018	0130	0.023	0146	0.030	0163	0.066	0179	0.045
0099	0.104	0115	0.017	0131	0.015	0147	0.049	0164	0.072	0180	0.522
0100	0.076	0116	0.017	0132	0.018	0148	0.071	0165	0.071	0038	0.044
0101	0.043	0117	0.017	0133	0.018	0149	0.070	0166	0.071	0039	0.017
$M = 3.05$, $R \times 10^{-6} = 2.1$, $\alpha = 7.85^\circ$, $\beta = -0.03^\circ$											
0037	0.033	0102	0.014	0118	0.017	0134	0.023	0150	0.078	0167	0.074
0087	0.014	0103	0.012	0119	0.033	0135	0.017	0151	0.073	0168	0.074
0088	0.014	0104	0.013	0120	0.048	0136	0.015	0152	0.092	0169	0.085
0089	0.016	0105	0.012	0121	0.083	0137	0.015	0153	0.026	0170	0.083
0090	0.015	0106	0.012	0122	0.060	0138	0.015	0154	0.015	0171	0.061
0091	0.016	0107	0.012	0123	0.028	0139	0.015	0155	0.014	0172	0.061
0092	0.016	0108	0.014	0124	0.039	0140	0.015	0157	0.016	0173	0.017
0093	0.017	0109	0.012	0125	0.080	0141	0.015	0158	0.016	0174	0.015
0094	0.022	0110	0.013	0126	0.077	0142	0.015	0159	0.025	0175	0.015
0095	0.037	0111	0.012	0127	0.054	0143	0.016	0160	0.057	0176	0.015
0096	0.059	0112	0.011	0128	0.043	0144	0.017	0161	0.046	0177	0.031
0097	0.057	0113	0.012	0129	0.030	0145	0.020	0162	0.052	0178	0.027
0098	0.068	0114	0.012	0130	0.033	0146	0.028	0163	0.052	0179	0.035
0099	0.039	0115	0.011	0131	0.024	0147	0.055	0164	0.059	0180	0.527
0100	0.004	0116	0.011	0132	0.029	0148	0.066	0165	0.063	0038	0.035
0101	0.015	0117	0.012	0133	0.034	0149	0.069	0166	0.067	0039	0.013

A-245

[redacted]

TABLE XV.- BASE PRESSURES FOR CONFIGURATION 11 - Concluded
(g)

Orifice No.	p_x/p_{t_∞}	Orifice No.	p_x/p_{t_∞}	Orifice No.	p_x/p_{t_∞}	Orifice No.	p_x/p_{t_∞}	Orifice No.	p_x/p_{t_∞}	Orifice No.	p_x/p_{t_∞}
$M = 3.52$, $R \times 10^{-6} = 1.6$, $\alpha = -0.03^\circ$, $\beta = -0.16^\circ$											
0037	0.031	0102	0.024	0118	0.014	0134	0.014	0150	0.037	0167	0.034
0087	0.015	0103	0.023	0119	0.014	0135	0.014	0151	0.042	0168	0.034
0088	0.015	0104	0.020	0120	0.014	0136	0.013	0152	0.046	0169	0.034
0089	0.016	0105	0.017	0121	0.016	0137	0.014	0153	0.022	0170	0.032
0090	0.018	0106	0.015	0122	0.018	0138	0.014	0154	0.016	0171	0.033
0091	0.020	0107	0.015	0123	0.026	0139	0.014	0155	0.015	0172	0.020
0092	0.026	0108	0.016	0124	0.034	0140	0.014	0157	0.015	0173	0.015
0093	0.035	0109	0.014	0125	0.045	0141	0.014	0158	0.015	0174	0.015
0094	0.038	0110	0.015	0126	0.049	0142	0.014	0159	0.015	0175	0.014
0095	0.043	0111	0.015	0127	0.038	0143	0.016	0160	0.032	0176	0.015
0096	0.041	0112	0.014	0128	0.035	0144	0.016	0161	0.030	0177	0.029
0097	0.039	0113	0.015	0129	0.016	0145	0.017	0162	0.033	0178	0.017
0098	0.044	0114	0.014	0130	0.017	0146	0.019	0163	0.034	0179	0.029
0099	0.054	0115	0.014	0131	0.009	0147	0.031	0164	0.036	0180	0.513
0100	0.049	0116	0.013	0132	0.015	0148	0.038	0165	0.034	0038	0.031
0101	0.035	0117	0.014	0133	0.014	0149	0.034	0166	0.035	0039	0.009
$M = 3.52$, $R \times 10^{-6} = 1.6$, $\alpha = 3.94^\circ$, $\beta = -0.16^\circ$											
0037	0.027	0102	0.014	0118	0.011	0134	0.013	0150	0.044	0167	0.040
0087	0.012	0103	0.015	0119	0.011	0135	0.014	0151	0.042	0168	0.039
0088	0.012	0104	0.014	0120	0.012	0136	0.014	0152	0.051	0169	0.038
0089	0.014	0105	0.012	0121	0.016	0137	0.014	0153	0.018	0170	0.034
0090	0.014	0106	0.012	0122	0.029	0138	0.014	0154	0.016	0171	0.032
0091	0.016	0107	0.012	0123	0.045	0139	0.014	0155	0.015	0172	0.024
0092	0.019	0108	0.013	0124	0.026	0140	0.014	0157	0.016	0173	0.016
0093	0.024	0109	0.011	0125	0.024	0141	0.014	0158	0.015	0174	0.015
0094	0.035	0110	0.012	0126	0.024	0142	0.014	0159	0.022	0175	0.013
0095	0.048	0111	0.012	0127	0.039	0143	0.016	0160	0.030	0176	0.015
0096	0.045	0112	0.011	0128	0.036	0144	0.016	0161	0.030	0177	0.024
0097	0.033	0113	0.012	0129	0.030	0145	0.018	0162	0.035	0178	0.018
0098	0.032	0114	0.011	0130	0.021	0146	0.021	0163	0.036	0179	0.026
0099	0.050	0115	0.011	0131	0.011	0147	0.034	0164	0.040	0180	0.513
0100	0.039	0116	0.010	0132	0.013	0148	0.039	0165	0.040	0038	0.025
0101	0.025	0117	0.011	0133	0.011	0149	0.040	0166	0.041	0039	0.009
$M = 3.52$, $R \times 10^{-6} = 1.6$, $\alpha = 7.89^\circ$, $\beta = -0.16^\circ$											
0037	0.023	0102	0.247	0118	0.012	0134	0.014	0150	0.044	0167	0.042
0087	0.011	0103	0.034	0119	0.019	0135	0.014	0151	0.040	0168	0.040
0088	0.011	0104	0.013	0120	0.028	0136	0.013	0152	0.049	0169	0.042
0089	0.012	0105	0.011	0121	0.042	0137	0.014	0153	0.017	0170	0.039
0090	0.012	0106	0.010	0122	0.022	0138	0.013	0154	0.015	0171	0.030
0091	0.012	0107	0.011	0123	0.021	0139	0.014	0155	0.015	0172	0.031
0092	0.013	0108	0.012	0124	0.024	0140	0.014	0157	0.016	0173	0.016
0093	0.014	0109	0.010	0125	0.042	0141	0.014	0158	0.015	0174	0.015
0094	0.017	0110	0.011	0126	0.034	0142	0.014	0159	0.018	0175	0.014
0095	0.018	0111	0.011	0127	0.023	0143	0.016	0160	0.028	0176	0.015
0096	0.020	0112	0.010	0128	0.016	0144	0.016	0161	0.023	0177	0.017
0097	0.024	0113	0.011	0129	0.021	0145	0.018	0162	0.029	0178	0.018
0098	0.031	0114	0.010	0130	0.014	0146	0.023	0163	0.024	0179	0.023
0099	0.021	0115	0.009	0131	0.011	0147	0.035	0164	0.033	0180	0.512
0100	0.015	0116	0.009	0132	0.014	0148	0.034	0165	0.034	0038	0.018
0101	0.013	0117	0.010	0133	0.012	0149	0.040	0166	0.039	0039	0.008

[redacted]

A-245

TABLE XVI.- BASE PRESSURES FOR CONFIGURATION 10

(a)

Orifice No.	p_x/p_{t_∞}	Orifice No.	p_x/p_{t_∞}	Orifice No.	p_x/p_{t_∞}	Orifice No.	p_x/p_{t_∞}	Orifice No.	p_x/p_{t_∞}	Orifice No.	p_x/p_{t_∞}
$M = 0.60,\ R \times 10^{-6} = 6.4,\ \alpha = -0.01^\circ,\ \beta = 0.02^\circ$											
0037	0.715	0102	0.904	0118	0.760	0134	0.761	0150	0.887	0167	0.797
0087	0.761	0103	0.858	0119	0.761	0135	0.761	0151	0.938	0168	0.794
0088	0.761	0104	0.803	0120	0.762	0136	0.761	0152	0.935	0169	0.799
0089	0.761	0105	0.774	0121	0.763	0137	0.760	0153	0.766	0170	0.810
0090	0.760	0106	0.764	0122	0.766	0138	0.759	0154	0.755	0171	0.819
0091	0.760	0107	0.763	0123	0.770	0139	0.759	0155	0.754	0172	0.832
0092	0.761	0108	0.763	0124	0.774	0140	0.759	0157	0.761	0173	0.808
0093	0.760	0109	0.766	0125	0.775	0141	0.759	0158	0.761	0174	0.754
0094	0.761	0110	0.768	0126	0.773	0142	0.761	0159	0.761	0175	0.752
0095	0.761	0111	0.761	0127	0.770	0143	0.762	0160	0.767	0176	0.753
0096	0.760	0112	0.762	0128	0.770	0144	0.762	0161	0.804	0177	0.811
0097	0.764	0113	0.762	0129	0.767	0145	0.762	0162	0.811	0178	0.762
0098	0.773	0114	0.762	0130	0.764	0146	0.762	0163	0.803	0179	0.840
0099	0.801	0115	0.760	0131	0.761	0147	0.762	0164	0.797	0180	0.856
0100	0.846	0116	0.760	0132	0.760	0148	0.764	0165	0.792	0038	0.780
0101	0.895	0117	0.760	0133	0.762	0149	0.792	0166	0.793	0039	0.765
$M = 0.60,\ R \times 10^{-6} = 6.4,\ \alpha = 3.92^\circ,\ \beta = 0.03^\circ$											
0037	0.696	0102	0.914	0118	0.759	0134	0.759	0150	0.892	0167	0.820
0087	0.761	0103	0.906	0119	0.759	0135	0.759	0151	0.930	0168	0.812
0088	0.761	0104	0.846	0120	0.763	0136	0.759	0152	0.936	0169	0.813
0089	0.761	0105	0.798	0121	0.771	0137	0.758	0153	0.777	0170	0.831
0090	0.760	0106	0.771	0122	0.783	0138	0.758	0154	0.746	0171	0.862
0091	0.760	0107	0.764	0123	0.790	0139	0.758	0155	0.739	0172	0.902
0092	0.760	0108	0.763	0124	0.785	0140	0.759	0157	0.755	0173	0.835
0093	0.760	0109	0.765	0125	0.775	0141	0.759	0158	0.753	0174	0.759
0094	0.760	0110	0.766	0126	0.767	0142	0.758	0159	0.753	0175	0.760
0095	0.761	0111	0.761	0127	0.762	0143	0.760	0160	0.755	0176	0.760
0096	0.759	0112	0.762	0128	0.762	0144	0.760	0161	0.757	0177	0.807
0097	0.761	0113	0.761	0129	0.762	0145	0.760	0162	0.760	0178	0.760
0098	0.764	0114	0.760	0130	0.761	0146	0.760	0163	0.763	0179	0.820
0099	0.778	0115	0.759	0131	0.760	0147	0.759	0164	0.769	0180	0.860
0100	0.812	0116	0.760	0132	0.758	0148	0.762	0165	0.778	0038	0.775
0101	0.864	0117	0.759	0133	0.761	0149	0.808	0166	0.795	0039	0.763
$M = 0.60,\ R \times 10^{-6} = 6.4,\ \alpha = 7.94^\circ,\ \beta = 0.03^\circ$											
0037	0.677	0102	0.881	0118	0.750	0134	0.757	0150	0.909	0167	0.804
0087	0.757	0103	0.897	0119	0.753	0135	0.756	0151	0.972	0168	0.812
0088	0.758	0104	0.857	0120	0.759	0136	0.756	0152	0.964	0169	0.838
0089	0.758	0105	0.814	0121	0.774	0137	0.755	0153	0.752	0170	0.887
0090	0.758	0106	0.786	0122	0.823	0138	0.755	0154	0.728	0171	0.920
0091	0.758	0107	0.773	0123	0.829	0139	0.755	0155	0.727	0172	0.943
0092	0.758	0108	0.771	0124	0.792	0140	0.756	0157	0.753	0173	0.878
0093	0.757	0109	0.772	0125	0.769	0141	0.756	0158	0.750	0174	0.750
0094	0.757	0110	0.768	0126	0.760	0142	0.757	0159	0.752	0175	0.753
0095	0.758	0111	0.754	0127	0.756	0143	0.758	0160	0.754	0176	0.754
0096	0.755	0112	0.754	0128	0.757	0144	0.758	0161	0.754	0177	0.794
0097	0.757	0113	0.753	0129	0.757	0145	0.758	0162	0.755	0178	0.759
0098	0.757	0114	0.753	0130	0.756	0146	0.758	0163	0.755	0179	0.790
0099	0.761	0115	0.753	0131	0.755	0147	0.758	0164	0.757	0180	0.847
0100	0.779	0116	0.752	0132	0.754	0148	0.758	0165	0.760	0038	0.772
0101	0.820	0117	0.749	0133	0.757	0149	0.783	0166	0.771	0039	0.761
$M = 0.60,\ R \times 10^{-6} = 6.4,\ \alpha = -0.04^\circ,\ \beta = -8.44^\circ$											
0037	0.742	0102	0.908	0118	0.756	0134	0.756	0150	0.919	0167	0.795
0087	0.758	0103	0.868	0119	0.756	0135	0.753	0151	0.981	0168	0.789
0088	0.758	0104	0.808	0120	0.757	0136	0.752	0152	0.973	0169	0.794
0089	0.758	0105	0.773	0121	0.758	0137	0.751	0153	0.776	0170	0.809
0090	0.757	0106	0.759	0122	0.759	0138	0.751	0154	0.751	0171	0.836
0091	0.756	0107	0.758	0123	0.760	0139	0.751	0155	0.750	0172	0.887
0092	0.755	0108	0.760	0124	0.762	0140	0.752	0157	0.752	0173	0.840
0093	0.754	0109	0.766	0125	0.762	0141	0.753	0158	0.751	0174	0.750
0094	0.754	0110	0.777	0126	0.760	0142	0.754	0159	0.751	0175	0.752
0095	0.755	0111	0.757	0127	0.764	0143	0.757	0160	0.754	0176	0.753
0096	0.753	0112	0.758	0128	0.768	0144	0.758	0161	0.781	0177	0.814
0097	0.756	0113	0.758	0129	0.773	0145	0.758	0162	0.806	0178	0.756
0098	0.761	0114	0.756	0130	0.775	0146	0.758	0163	0.797	0179	0.846
0099	0.782	0115	0.753	0131	0.769	0147	0.758	0164	0.789	0180	0.889
0100	0.824	0116	0.753	0132	0.760	0148	0.759	0165	0.785	0038	0.773
0101	0.883	0117	0.754	0133	0.759	0149	0.791	0166	0.790	0039	0.760

[redacted]

TABLE XVI.- BASE PRESSURES FOR CONFIGURATION 10 - Continued
(b)

Orifice No.	$p_x/p_{t\infty}$	Orifice No.	$p_x/p_{t\infty}$	Orifice No.	$p_x/p_{t\infty}$	Orifice No.	$p_x/p_{t\infty}$	Orifice No.	$p_x/p_{t\infty}$	Orifice No.	$p_x/p_{t\infty}$
$M = 0.60$, $R \times 10^{-6} = 6.4$, $\alpha = -0.02^\circ$, $\beta = -4.20^\circ$											
0037	0.726	0102	0.892	0118	0.760	0134	0.759	0150	0.914	0167	0.803
0087	0.762	0103	0.861	0119	0.760	0135	0.758	0151	0.966	0168	0.798
0088	0.762	0104	0.811	0120	0.761	0136	0.758	0152	0.962	0169	0.802
0089	0.762	0105	0.779	0121	0.761	0137	0.757	0153	0.770	0170	0.816
0090	0.762	0106	0.763	0122	0.762	0138	0.756	0154	0.753	0171	0.836
0091	0.761	0107	0.762	0123	0.763	0139	0.756	0155	0.752	0172	0.871
0092	0.760	0108	0.763	0124	0.766	0140	0.757	0157	0.754	0173	0.852
0093	0.759	0109	0.769	0125	0.768	0141	0.758	0158	0.753	0174	0.753
0094	0.759	0110	0.778	0126	0.767	0142	0.753	0159	0.754	0175	0.755
0095	0.758	0111	0.762	0127	0.771	0143	0.761	0160	0.755	0176	0.755
0096	0.758	0112	0.762	0128	0.774	0144	0.761	0161	0.767	0177	0.805
0097	0.762	0113	0.762	0129	0.773	0145	0.761	0162	0.787	0178	0.754
0098	0.769	0114	0.761	0130	0.770	0146	0.761	0163	0.788	0179	0.865
0099	0.792	0115	0.759	0131	0.764	0147	0.761	0164	0.789	0180	0.878
0100	0.828	0116	0.758	0132	0.761	0148	0.763	0165	0.789	0038	0.780
0101	0.872	0117	0.759	0133	0.762	0149	0.797	0166	0.795	0039	0.763
$M = 0.80$, $R \times 10^{-6} = 5.1$, $\alpha = -0.01^\circ$, $\beta = 0.02^\circ$											
0037	0.420	0102	0.817	0118	0.618	0134	0.620	0150	0.825	0167	0.712
0087	0.622	0103	0.750	0119	0.619	0135	0.619	0151	0.874	0168	0.702
0088	0.622	0104	0.681	0120	0.621	0136	0.619	0152	0.857	0169	0.703
0089	0.622	0105	0.642	0121	0.621	0137	0.618	0153	0.637	0170	0.713
0090	0.621	0106	0.623	0122	0.624	0138	0.616	0154	0.614	0171	0.726
0091	0.620	0107	0.621	0123	0.629	0139	0.616	0155	0.612	0172	0.752
0092	0.620	0108	0.620	0124	0.638	0140	0.617	0157	0.621	0173	0.742
0093	0.618	0109	0.622	0125	0.646	0141	0.618	0158	0.621	0174	0.618
0094	0.618	0110	0.623	0126	0.649	0142	0.607	0159	0.621	0175	0.611
0095	0.619	0111	0.622	0127	0.654	0143	0.622	0160	0.638	0176	0.612
0096	0.620	0112	0.622	0128	0.654	0144	0.622	0161	0.702	0177	0.690
0097	0.633	0113	0.621	0129	0.649	0145	0.623	0162	0.704	0178	0.605
0098	0.654	0114	0.620	0130	0.641	0146	0.623	0163	0.694	0179	0.743
0099	0.705	0115	0.618	0131	0.632	0147	0.623	0164	0.691	0180	0.762
0100	0.772	0116	0.618	0132	0.629	0148	0.631	0165	0.691	0038	0.647
0101	0.827	0117	0.617	0133	0.622	0149	0.703	0166	0.701	0039	0.672
$M = 0.80$, $R \times 10^{-6} = 5.1$, $\alpha = 3.96^\circ$, $\beta = 0.02^\circ$											
0037	0.439	0102	0.817	0118	0.611	0134	0.615	0150	0.828	0167	0.744
0087	0.617	0103	0.720	0119	0.613	0135	0.613	0151	0.872	0168	0.732
0088	0.616	0104	0.650	0120	0.618	0136	0.613	0152	0.863	0169	0.730
0089	0.616	0105	0.621	0121	0.626	0137	0.612	0153	0.629	0170	0.746
0090	0.614	0106	0.613	0122	0.646	0138	0.610	0154	0.606	0171	0.777
0091	0.613	0107	0.614	0123	0.668	0139	0.610	0155	0.604	0172	0.818
0092	0.613	0108	0.615	0124	0.677	0140	0.611	0157	0.614	0173	0.813
0093	0.610	0109	0.617	0125	0.673	0141	0.611	0158	0.614	0174	0.591
0094	0.610	0110	0.618	0126	0.660	0142	0.606	0159	0.614	0175	0.592
0095	0.611	0111	0.616	0127	0.640	0143	0.615	0160	0.633	0176	0.594
0096	0.614	0112	0.616	0128	0.632	0144	0.616	0161	0.672	0177	0.672
0097	0.628	0113	0.615	0129	0.627	0145	0.616	0162	0.629	0178	0.606
0098	0.653	0114	0.614	0130	0.626	0146	0.616	0163	0.636	0179	0.708
0099	0.712	0115	0.611	0131	0.624	0147	0.617	0164	0.651	0180	0.758
0100	0.798	0116	0.611	0132	0.624	0148	0.629	0165	0.668	0038	0.638
0101	0.858	0117	0.610	0133	0.617	0149	0.723	0166	0.701	0039	0.616
$M = 0.80$, $R \times 10^{-6} = 5.1$, $\alpha = 7.98^\circ$, $\beta = 0.04^\circ$											
0037	0.456	0102	0.837	0118	0.597	0134	0.608	0150	0.888	0167	0.742
0087	0.611	0103	0.712	0119	0.605	0135	0.604	0151	0.960	0168	0.758
0088	0.610	0104	0.636	0120	0.626	0136	0.603	0152	0.898	0169	0.803
0089	0.610	0105	0.611	0121	0.684	0137	0.603	0153	0.595	0170	0.854
0090	0.609	0106	0.603	0122	0.764	0138	0.602	0154	0.587	0171	0.882
0091	0.608	0107	0.604	0123	0.766	0139	0.602	0155	0.587	0172	0.913
0092	0.607	0108	0.605	0124	0.704	0140	0.603	0157	0.604	0173	0.759
0093	0.605	0109	0.608	0125	0.655	0141	0.605	0158	0.603	0174	0.603
0094	0.605	0110	0.609	0126	0.628	0142	0.608	0159	0.611	0175	0.605
0095	0.605	0111	0.603	0127	0.609	0143	0.610	0160	0.645	0176	0.606
0096	0.602	0112	0.602	0128	0.610	0144	0.610	0161	0.646	0177	0.663
0097	0.606	0113	0.602	0129	0.611	0145	0.611	0162	0.610	0178	0.608
0098	0.616	0114	0.603	0130	0.611	0146	0.611	0163	0.610	0179	0.660
0099	0.653	0115	0.600	0131	0.610	0147	0.611	0164	0.615	0180	0.747
0100	0.744	0116	0.601	0132	0.615	0148	0.615	0165	0.627	0038	0.632
0101	0.855	0117	0.595	0133	0.609	0149	0.689	0166	0.658	0039	0.611

[redacted]

TABLE XVI.- BASE PRESSURES FOR CONFIGURATION 10 - Continued
(c)

Orifice No.	p_x/p_{t_∞}	Orifice No.	p_x/p_{t_∞}	Orifice No.	p_x/p_{t_∞}	Orifice No.	p_x/p_{t_∞}	Orifice No.	p_x/p_{t_∞}	Orifice No.	p_x/p_{t_∞}
$M = 0.80$, $R \times 10^{-6} = 5.1$, $\alpha = -0.06^\circ$, $\beta = -8.45^\circ$											
0037	0.423	0102	0.819	0118	0.610	0134	0.610	0150	0.904	0167	0.708
0087	0.612	0103	0.760	0119	0.610	0135	0.607	0151	0.969	0168	0.698
0088	0.612	0104	0.681	0120	0.610	0136	0.607	0152	0.932	0169	0.708
0089	0.614	0105	0.633	0121	0.610	0137	0.606	0153	0.646	0170	0.739
0090	0.612	0106	0.612	0122	0.612	0138	0.605	0154	0.605	0171	0.784
0091	0.610	0107	0.610	0123	0.614	0139	0.605	0155	0.603	0172	0.846
0092	0.610	0108	0.614	0124	0.617	0140	0.607	0157	0.611	0173	0.753
0093	0.608	0109	0.618	0125	0.618	0141	0.608	0158	0.610	0174	0.606
0094	0.608	0110	0.628	0126	0.617	0142	0.666	0159	0.610	0175	0.607
0095	0.608	0111	0.611	0127	0.626	0143	0.614	0160	0.630	0176	0.607
0096	0.606	0112	0.611	0128	0.634	0144	0.614	0161	0.749	0177	0.689
0097	0.611	0113	0.611	0129	0.639	0145	0.614	0162	0.765	0178	0.665
0098	0.620	0114	0.608	0130	0.640	0146	0.614	0163	0.732	0179	0.737
0099	0.652	0115	0.605	0131	0.629	0147	0.614	0164	0.708	0180	0.818
0100	0.713	0116	0.606	0132	0.622	0148	0.621	0165	0.696	0038	0.642
0101	0.794	0117	0.608	0133	0.613	0149	0.699	0166	0.702	0039	0.613
$M = 0.80$, $R \times 10^{-6} = 5.1$, $\alpha = -0.02^\circ$, $\beta = -4.21^\circ$											
0037	0.421	0102	0.803	0118	0.616	0134	0.619	0150	0.880	0167	0.718
0087	0.620	0103	0.748	0119	0.617	0135	0.617	0151	0.939	0168	0.709
0088	0.620	0104	0.682	0120	0.618	0136	0.618	0152	0.910	0169	0.718
0089	0.621	0105	0.642	0121	0.618	0137	0.616	0153	0.641	0170	0.741
0090	0.619	0106	0.622	0122	0.620	0138	0.614	0154	0.611	0171	0.771
0091	0.617	0107	0.619	0123	0.622	0139	0.614	0155	0.609	0172	0.812
0092	0.617	0108	0.621	0124	0.627	0140	0.615	0157	0.615	0173	0.766
0093	0.615	0109	0.621	0125	0.632	0141	0.616	0158	0.615	0174	0.616
0094	0.615	0110	0.624	0126	0.633	0142	0.668	0159	0.614	0175	0.611
0095	0.615	0111	0.620	0127	0.642	0143	0.620	0160	0.634	0176	0.611
0096	0.615	0112	0.619	0128	0.646	0144	0.620	0161	0.701	0177	0.683
0097	0.625	0113	0.619	0129	0.645	0145	0.620	0162	0.731	0178	0.667
0098	0.640	0114	0.617	0130	0.638	0146	0.621	0163	0.714	0179	0.728
0099	0.678	0115	0.615	0131	0.629	0147	0.621	0164	0.704	0180	0.797
0100	0.736	0116	0.614	0132	0.628	0148	0.628	0165	0.698	0038	0.649
0101	0.796	0117	0.614	0133	0.620	0149	0.708	0166	0.708	0039	0.619
$M = 0.90$, $R \times 10^{-6} = 4.7$, $\alpha = -0.01^\circ$, $\beta = 0.01^\circ$											
0037	0.333	0102	0.745	0118	0.546	0134	0.552	0150	0.812	0167	0.649
0087	0.550	0103	0.633	0119	0.549	0135	0.549	0151	0.881	0168	0.648
0088	0.550	0104	0.572	0120	0.553	0136	0.550	0152	0.833	0169	0.663
0089	0.554	0105	0.553	0121	0.559	0137	0.550	0153	0.564	0170	0.684
0090	0.549	0106	0.548	0122	0.569	0138	0.548	0154	0.544	0171	0.701
0091	0.548	0107	0.551	0123	0.586	0139	0.547	0155	0.543	0172	0.722
0092	0.548	0108	0.556	0124	0.600	0140	0.548	0157	0.552	0173	0.724
0093	0.547	0109	0.553	0125	0.607	0141	0.548	0158	0.553	0174	0.557
0094	0.548	0110	0.554	0126	0.603	0142	0.678	0159	0.553	0175	0.531
0095	0.551	0111	0.551	0127	0.609	0143	0.552	0160	0.574	0176	0.533
0096	0.557	0112	0.549	0128	0.615	0144	0.553	0161	0.689	0177	0.629
0097	0.578	0113	0.550	0129	0.608	0145	0.553	0162	0.691	0178	0.673
0098	0.609	0114	0.548	0130	0.589	0146	0.554	0163	0.675	0179	0.687
0099	0.679	0115	0.546	0131	0.576	0147	0.554	0164	0.657	0180	0.711
0100	0.773	0116	0.545	0132	0.576	0148	0.561	0165	0.641	0038	0.586
0101	0.828	0117	0.544	0133	0.557	0149	0.636	0166	0.641	0039	0.550
$M = 0.90$, $R \times 10^{-6} = 4.7$, $\alpha = 3.94^\circ$, $\beta = 0.02^\circ$											
0037	0.317	0102	0.734	0118	0.542	0134	0.545	0150	0.799	0167	0.714
0087	0.546	0103	0.617	0119	0.548	0135	0.540	0151	0.844	0168	0.692
0088	0.546	0104	0.559	0120	0.560	0136	0.542	0152	0.826	0169	0.689
0089	0.550	0105	0.545	0121	0.580	0137	0.542	0153	0.568	0170	0.715
0090	0.546	0106	0.545	0122	0.617	0138	0.540	0154	0.537	0171	0.757
0091	0.546	0107	0.548	0123	0.663	0139	0.539	0155	0.533	0172	0.801
0092	0.547	0108	0.554	0124	0.671	0140	0.539	0157	0.544	0173	0.780
0093	0.546	0109	0.551	0125	0.650	0141	0.540	0158	0.544	0174	0.520
0094	0.546	0110	0.552	0126	0.623	0142	0.676	0159	0.543	0175	0.518
0095	0.548	0111	0.544	0127	0.586	0143	0.543	0160	0.560	0176	0.519
0096	0.552	0112	0.544	0128	0.573	0144	0.544	0161	0.619	0177	0.600
0097	0.573	0113	0.544	0129	0.561	0145	0.544	0162	0.561	0178	0.675
0098	0.609	0114	0.542	0130	0.556	0146	0.544	0163	0.571	0179	0.646
0099	0.689	0115	0.538	0131	0.558	0147	0.545	0164	0.594	0180	0.710
0100	0.799	0116	0.539	0132	0.569	0148	0.567	0165	0.620	0038	0.573
0101	0.837	0117	0.537	0133	0.555	0149	0.695	0166	0.668	0039	0.546

[redacted]

TABLE XVI.- BASE PRESSURES FOR CONFIGURATION 10 - Continued

(d)

Orifice No.	p_x/p_{t_∞}	Orifice No.	p_x/p_{t_∞}	Orifice No.	p_x/p_{t_∞}	Orifice No.	p_x/p_{t_∞}	Orifice No.	p_x/p_{t_∞}	Orifice No.	p_x/p_{t_∞}
$M = 0.90$, $R \times 10^{-6} = 4.7$, $\alpha = 7.94^\circ$, $\beta = 0.08^\circ$											
0037	0.329	0102	0.736	0118	0.522	0134	0.539	0150	0.870	0167	0.711
0087	0.538	0103	0.600	0119	0.536	0135	0.531	0151	0.934	0168	0.742
0088	0.538	0104	0.545	0120	0.570	0136	0.530	0152	0.824	0169	0.796
0089	0.542	0105	0.532	0121	0.662	0137	0.531	0153	0.535	0170	0.836
0090	0.536	0106	0.530	0122	0.773	0138	0.529	0154	0.528	0171	0.864
0091	0.535	0107	0.533	0123	0.786	0139	0.528	0155	0.528	0172	0.896
0092	0.535	0108	0.539	0124	0.705	0140	0.529	0157	0.533	0173	0.674
0093	0.532	0109	0.536	0125	0.628	0141	0.530	0158	0.533	0174	0.528
0094	0.532	0110	0.536	0126	0.586	0142	0.679	0159	0.535	0175	0.530
0095	0.533	0111	0.529	0127	0.545	0143	0.536	0160	0.567	0176	0.529
0096	0.533	0112	0.527	0128	0.541	0144	0.536	0161	0.594	0177	0.595
0097	0.544	0113	0.526	0129	0.541	0145	0.537	0162	0.538	0178	0.677
0098	0.564	0114	0.526	0130	0.542	0146	0.537	0163	0.538	0179	0.592
0099	0.624	0115	0.523	0131	0.544	0147	0.537	0164	0.543	0180	0.693
0100	0.754	0116	0.526	0132	0.556	0148	0.545	0165	0.559	0038	0.564
0101	0.850	0117	0.518	0133	0.543	0149	0.640	0166	0.600	0039	0.536
$M = 0.90$, $R \times 10^{-6} = 4.7$, $\alpha = -0.04^\circ$, $\beta = -8.48^\circ$											
0037	0.350	0102	0.734	0118	0.530	0134	0.533	0150	0.900	0167	0.669
0087	0.535	0103	0.643	0119	0.531	0135	0.529	0151	0.948	0168	0.660
0088	0.535	0104	0.576	0120	0.533	0136	0.532	0152	0.890	0169	0.678
0089	0.539	0105	0.544	0121	0.533	0137	0.531	0153	0.575	0170	0.722
0090	0.533	0106	0.533	0122	0.537	0138	0.529	0154	0.532	0171	0.776
0091	0.532	0107	0.533	0123	0.542	0139	0.527	0155	0.530	0172	0.837
0092	0.532	0108	0.539	0124	0.549	0140	0.529	0157	0.534	0173	0.697
0093	0.530	0109	0.535	0125	0.556	0141	0.530	0158	0.535	0174	0.531
0094	0.530	0110	0.535	0126	0.557	0142	0.680	0159	0.534	0175	0.532
0095	0.531	0111	0.532	0127	0.571	0143	0.537	0160	0.580	0176	0.532
0096	0.533	0112	0.530	0128	0.580	0144	0.537	0161	0.754	0177	0.627
0097	0.547	0113	0.531	0129	0.583	0145	0.537	0162	0.752	0178	0.678
0098	0.566	0114	0.530	0130	0.579	0146	0.537	0163	0.711	0179	0.687
0099	0.623	0115	0.523	0131	0.567	0147	0.538	0164	0.678	0180	0.778
0100	0.715	0116	0.523	0132	0.558	0148	0.550	0165	0.660	0038	0.591
0101	0.779	0117	0.525	0133	0.538	0149	0.657	0166	0.665	0039	0.536
$M = 0.90$, $R \times 10^{-6} = 4.7$, $\alpha = -0.02^\circ$, $\beta = -4.21^\circ$											
0037	0.342	0102	0.748	0118	0.544	0134	0.548	0150	0.867	0167	0.686
0087	0.549	0103	0.681	0119	0.545	0135	0.546	0151	0.920	0168	0.675
0088	0.549	0104	0.613	0120	0.546	0136	0.547	0152	0.869	0169	0.686
0089	0.553	0105	0.571	0121	0.546	0137	0.545	0153	0.576	0170	0.712
0090	0.549	0106	0.550	0122	0.548	0138	0.543	0154	0.545	0171	0.744
0091	0.546	0107	0.547	0123	0.551	0139	0.542	0155	0.543	0172	0.787
0092	0.546	0108	0.552	0124	0.556	0140	0.543	0157	0.549	0173	0.704
0093	0.544	0109	0.548	0125	0.562	0141	0.545	0158	0.549	0174	0.545
0094	0.544	0110	0.549	0126	0.565	0142	0.684	0159	0.548	0175	0.545
0095	0.544	0111	0.549	0127	0.577	0143	0.550	0160	0.581	0176	0.545
0096	0.544	0112	0.547	0128	0.580	0144	0.550	0161	0.705	0177	0.616
0097	0.556	0113	0.547	0129	0.577	0145	0.550	0162	0.711	0178	0.680
0098	0.575	0114	0.545	0130	0.568	0146	0.550	0163	0.690	0179	0.669
0099	0.620	0115	0.543	0131	0.558	0147	0.551	0164	0.675	0180	0.752
0100	0.688	0116	0.542	0132	0.560	0148	0.564	0165	0.666	0038	0.597
0101	0.750	0117	0.542	0133	0.548	0149	0.674	0166	0.677	0039	0.547
$M = 1.00$, $R \times 10^{-6} = 4.5$, $\alpha = -0.01^\circ$, $\beta = 0.01^\circ$											
0037	0.327	0102	0.661	0118	0.454	0134	0.464	0150	0.794	0167	0.598
0087	0.468	0103	0.534	0119	0.463	0135	0.462	0151	0.856	0168	0.594
0088	0.467	0104	0.478	0120	0.470	0136	0.465	0152	0.784	0169	0.616
0089	0.464	0105	0.466	0121	0.474	0137	0.463	0153	0.487	0170	0.652
0090	0.463	0106	0.464	0122	0.484	0138	0.458	0154	0.461	0171	0.674
0091	0.463	0107	0.466	0123	0.504	0139	0.456	0155	0.460	0172	0.693
0092	0.464	0108	0.464	0124	0.523	0140	0.456	0157	0.467	0173	0.672
0093	0.463	0109	0.470	0125	0.534	0141	0.458	0158	0.466	0174	0.460
0094	0.465	0110	0.471	0126	0.534	0142	0.343	0159	0.466	0175	0.448
0095	0.468	0111	0.463	0127	0.550	0143	0.468	0160	0.490	0176	0.451
0096	0.477	0112	0.462	0128	0.555	0144	0.468	0161	0.630	0177	0.562
0097	0.504	0113	0.463	0129	0.541	0145	0.468	0162	0.636	0178	0.339
0098	0.543	0114	0.463	0130	0.513	0146	0.469	0163	0.631	0179	0.630
0099	0.638	0115	0.456	0131	0.495	0147	0.470	0164	0.622	0180	0.659
0100	0.753	0116	0.456	0132	0.497	0148	0.482	0165	0.605	0038	0.570
0101	0.792	0117	0.448	0133	0.473	0149	0.584	0166	0.598	0039	0.465

[redacted]

TABLE XVI.- BASE PRESSURES FOR CONFIGURATION 10 - Continued
(e)

Orifice No.	p_x/p_{t_∞}	Orifice No.	p_x/p_{t_∞}	Orifice No.	p_x/p_{t_∞}	Orifice No.	p_x/p_{t_∞}	Orifice No.	p_x/p_{t_∞}	Orifice No.	p_x/p_{t_∞}
$M = 1.00$, $R \times 10^{-6} = 4.5$, $\alpha = 3.93^\circ$, $\beta = 0.02^\circ$											
0037	0.308	0102	0.663	0118	0.447	0134	0.462	0150	0.778	0167	0.698
0087	0.463	0103	0.530	0119	0.463	0135	0.461	0151	0.819	0168	0.670
0088	0.463	0104	0.470	0120	0.486	0136	0.462	0152	0.787	0169	0.669
0089	0.461	0105	0.459	0121	0.516	0137	0.458	0153	0.508	0170	0.707
0090	0.461	0106	0.458	0122	0.562	0138	0.455	0154	0.460	0171	0.753
0091	0.460	0107	0.461	0123	0.613	0139	0.455	0155	0.455	0172	0.786
0092	0.459	0108	0.460	0124	0.617	0140	0.455	0157	0.457	0173	0.589
0093	0.456	0109	0.465	0125	0.590	0141	0.456	0158	0.455	0174	0.460
0094	0.457	0110	0.466	0126	0.559	0142	0.348	0159	0.458	0175	0.462
0095	0.461	0111	0.453	0127	0.518	0143	0.462	0160	0.508	0176	0.462
0096	0.471	0112	0.452	0128	0.503	0144	0.463	0161	0.529	0177	0.533
0097	0.499	0113	0.450	0129	0.488	0145	0.463	0162	0.482	0178	0.343
0098	0.540	0114	0.449	0130	0.481	0146	0.464	0163	0.501	0179	0.585
0099	0.644	0115	0.444	0131	0.479	0147	0.466	0164	0.536	0180	0.658
0100	0.774	0116	0.448	0132	0.487	0148	0.505	0165	0.576	0038	0.552
0101	0.800	0117	0.440	0133	0.465	0149	0.674	0166	0.638	0039	0.461
$M = 1.00$, $R \times 10^{-6} = 4.5$, $\alpha = 8.00^\circ$, $\beta = 0.03^\circ$											
0037	0.287	0102	0.664	0118	0.419	0134	0.451	0150	0.861	0167	0.690
0087	0.449	0103	0.516	0119	0.433	0135	0.442	0151	0.903	0168	0.718
0088	0.448	0104	0.460	0120	0.486	0136	0.440	0152	0.747	0169	0.762
0089	0.446	0105	0.445	0121	0.624	0137	0.439	0153	0.437	0170	0.775
0090	0.447	0106	0.441	0122	0.790	0138	0.439	0154	0.430	0171	0.768
0091	0.447	0107	0.443	0123	0.802	0139	0.438	0155	0.431	0172	0.791
0092	0.446	0108	0.441	0124	0.697	0140	0.437	0157	0.431	0173	0.553
0093	0.443	0109	0.446	0125	0.579	0141	0.437	0158	0.433	0174	0.438
0094	0.442	0110	0.446	0126	0.522	0142	0.350	0159	0.454	0175	0.440
0095	0.444	0111	0.440	0127	0.468	0143	0.446	0160	0.532	0176	0.440
0096	0.448	0112	0.435	0128	0.458	0144	0.446	0161	0.471	0177	0.522
0097	0.466	0113	0.431	0129	0.455	0145	0.447	0162	0.448	0178	0.347
0098	0.493	0114	0.427	0130	0.455	0146	0.448	0163	0.451	0179	0.522
0099	0.575	0115	0.426	0131	0.457	0147	0.448	0164	0.468	0180	0.636
0100	0.742	0116	0.433	0132	0.472	0148	0.463	0165	0.493	0038	0.535
0101	0.830	0117	0.426	0133	0.453	0149	0.598	0166	0.546	0039	0.445
$M = 1.00$, $R \times 10^{-6} = 4.5$, $\alpha = -0.04^\circ$, $\beta = -8.48^\circ$											
0037	0.026	0102	0.542	0118	0.297	0134	0.315	0150	0.768	0167	0.508
0087	0.319	0103	0.393	0119	0.307	0135	0.303	0151	0.799	0168	0.498
0088	0.320	0104	0.331	0120	0.324	0136	0.305	0152	0.722	0169	0.523
0089	0.323	0105	0.318	0121	0.341	0137	0.311	0153	0.377	0170	0.578
0090	0.320	0106	0.317	0122	0.360	0138	0.306	0154	0.317	0171	0.636
0091	0.320	0107	0.320	0123	0.385	0139	0.301	0155	0.313	0172	0.693
0092	0.322	0108	0.325	0124	0.402	0140	0.302	0157	0.321	0173	0.496
0093	0.320	0109	0.324	0125	0.406	0141	0.305	0158	0.321	0174	0.311
0094	0.321	0110	0.325	0126	0.396	0142	0.441	0159	0.321	0175	0.312
0095	0.324	0111	0.301	0127	0.398	0143	0.321	0160	0.333	0176	0.312
0096	0.331	0112	0.295	0128	0.413	0144	0.322	0161	0.617	0177	0.586
0097	0.355	0113	0.294	0129	0.418	0145	0.322	0162	0.608	0178	0.567
0098	0.398	0114	0.297	0130	0.404	0146	0.322	0163	0.556	0179	0.692
0099	0.526	0115	0.300	0131	0.376	0147	0.324	0164	0.515	0180	0.739
0100	0.698	0116	0.305	0132	0.362	0148	0.345	0165	0.493	0038	0.577
0101	0.719	0117	0.292	0133	0.329	0149	0.487	0166	0.498	0039	0.448
$M = 1.00$, $R \times 10^{-6} = 4.5$, $\alpha = -0.02^\circ$, $\beta = -4.22^\circ$											
0037	0.206	0102	0.510	0118	0.323	0134	0.332	0150	0.736	0167	0.531
0087	0.335	0103	0.395	0119	0.331	0135	0.327	0151	0.776	0168	0.519
0088	0.334	0104	0.344	0120	0.336	0136	0.332	0152	0.708	0169	0.535
0089	0.337	0105	0.333	0121	0.338	0137	0.331	0153	0.381	0170	0.568
0090	0.334	0106	0.331	0122	0.345	0138	0.325	0154	0.334	0171	0.601
0091	0.334	0107	0.334	0123	0.357	0139	0.323	0155	0.331	0172	0.639
0092	0.335	0108	0.338	0124	0.369	0140	0.324	0157	0.337	0173	0.503
0093	0.335	0109	0.338	0125	0.377	0141	0.326	0158	0.337	0174	0.332
0094	0.336	0110	0.339	0126	0.377	0142	0.445	0159	0.337	0175	0.334
0095	0.337	0111	0.328	0127	0.388	0143	0.338	0160	0.355	0176	0.334
0096	0.338	0112	0.328	0128	0.398	0144	0.338	0161	0.558	0177	0.550
0097	0.356	0113	0.332	0129	0.394	0145	0.338	0162	0.554	0178	0.569
0098	0.385	0114	0.334	0130	0.376	0146	0.338	0163	0.530	0179	0.604
0099	0.458	0115	0.323	0131	0.355	0147	0.340	0164	0.514	0180	0.711
0100	0.565	0116	0.322	0132	0.359	0148	0.362	0165	0.504	0038	0.582
0101	0.616	0117	0.314	0133	0.337	0149	0.511	0166	0.516	0039	0.465

[redacted]

TABLE XVI.- BASE PRESSURES FOR CONFIGURATION 10 - Continued
(f)

Orifice No.	p_x/p_{t_∞}	Orifice No.	p_x/p_{t_∞}	Orifice No.	p_x/p_{t_∞}	Orifice No.	p_x/p_{t_∞}	Orifice No.	p_x/p_{t_∞}	Orifice No.	p_x/p_{t_∞}
$M = 1.20$, $R \times 10^{-6} = 4.1$, $\alpha = -0.01^\circ$, $\beta = 0.01^\circ$											
0037	0.311	0102	0.521	0118	0.308	0134	0.330	0150	0.761	0167	0.544
0087	0.340	0103	0.395	0119	0.318	0135	0.322	0151	0.811	0168	0.548
0088	0.340	0104	0.349	0120	0.351	0136	0.325	0152	0.619	0169	0.574
0089	0.341	0105	0.339	0121	0.394	0137	0.338	0153	0.353	0170	0.603
0090	0.340	0106	0.336	0122	0.433	0138	0.336	0154	0.329	0171	0.608
0091	0.340	0107	0.338	0123	0.447	0139	0.336	0155	0.326	0172	0.607
0092	0.341	0108	0.339	0124	0.466	0140	0.332	0157	0.322	0173	0.508
0093	0.339	0109	0.341	0125	0.470	0141	0.331	0158	0.320	0174	0.330
0094	0.342	0110	0.343	0126	0.456	0142	0.353	0159	0.322	0175	0.332
0095	0.349	0111	0.330	0127	0.455	0143	0.340	0160	0.450	0176	0.332
0096	0.366	0112	0.325	0128	0.464	0144	0.340	0161	0.523	0177	0.449
0097	0.403	0113	0.321	0129	0.447	0145	0.341	0162	0.585	0178	0.347
0098	0.454	0114	0.320	0130	0.405	0146	0.342	0163	0.585	0179	0.530
0099	0.578	0115	0.320	0131	0.368	0147	0.345	0164	0.567	0180	0.550
0100	0.714	0116	0.327	0132	0.375	0148	0.367	0165	0.541	0038	0.507
0101	0.713	0117	0.313	0133	0.341	0149	0.515	0166	0.531	0039	0.336
$M = 1.20$, $R \times 10^{-6} = 4.1$, $\alpha = 3.93^\circ$, $\beta = 0.02^\circ$											
0037	0.300	0102	0.533	0118	0.307	0134	0.323	0150	0.704	0167	0.630
0087	0.337	0103	0.404	0119	0.311	0135	0.322	0151	0.738	0168	0.610
0088	0.336	0104	0.342	0120	0.346	0136	0.330	0152	0.654	0169	0.622
0089	0.337	0105	0.327	0121	0.418	0137	0.335	0153	0.377	0170	0.663
0090	0.334	0106	0.325	0122	0.538	0138	0.334	0154	0.327	0171	0.689
0091	0.333	0107	0.327	0123	0.593	0139	0.333	0155	0.320	0172	0.719
0092	0.333	0108	0.330	0124	0.606	0140	0.331	0157	0.316	0173	0.424
0093	0.331	0109	0.332	0125	0.564	0141	0.331	0158	0.311	0174	0.325
0094	0.333	0110	0.336	0126	0.503	0142	0.357	0159	0.332	0175	0.328
0095	0.343	0111	0.331	0127	0.420	0143	0.333	0160	0.423	0176	0.329
0096	0.360	0112	0.329	0128	0.390	0144	0.334	0161	0.350	0177	0.418
0097	0.405	0113	0.326	0129	0.360	0145	0.335	0162	0.390	0178	0.351
0098	0.463	0114	0.325	0130	0.339	0146	0.336	0163	0.423	0179	0.483
0099	0.593	0115	0.327	0131	0.330	0147	0.343	0164	0.475	0180	0.556
0100	0.720	0116	0.330	0132	0.354	0148	0.413	0165	0.530	0038	0.477
0101	0.701	0117	0.316	0133	0.326	0149	0.614	0166	0.594	0039	0.332
$M = 1.20$, $R \times 10^{-6} = 4.1$, $\alpha = 7.94^\circ$, $\beta = 0.03^\circ$											
0037	0.277	0102	0.443	0118	0.306	0134	0.323	0150	0.813	0167	0.685
0087	0.328	0103	0.358	0119	0.306	0135	0.325	0151	0.859	0168	0.711
0088	0.328	0104	0.325	0120	0.344	0136	0.325	0152	0.521	0169	0.744
0089	0.328	0105	0.314	0121	0.462	0137	0.326	0153	0.307	0170	0.766
0090	0.325	0106	0.314	0122	0.692	0138	0.330	0154	0.305	0171	0.768
0091	0.324	0107	0.317	0123	0.769	0139	0.335	0155	0.305	0172	0.798
0092	0.324	0108	0.320	0124	0.717	0140	0.332	0157	0.306	0173	0.397
0093	0.322	0109	0.323	0125	0.560	0141	0.328	0158	0.314	0174	0.311
0094	0.325	0110	0.327	0126	0.469	0142	0.364	0159	0.352	0175	0.314
0095	0.333	0111	0.324	0127	0.390	0143	0.328	0160	0.421	0176	0.316
0096	0.342	0112	0.322	0128	0.358	0144	0.329	0161	0.336	0177	0.416
0097	0.377	0113	0.321	0129	0.340	0145	0.329	0162	0.329	0178	0.358
0098	0.437	0114	0.319	0130	0.328	0146	0.331	0163	0.341	0179	0.447
0099	0.600	0115	0.318	0131	0.322	0147	0.333	0164	0.386	0180	0.549
0100	0.798	0116	0.320	0132	0.348	0148	0.367	0165	0.434	0038	0.456
0101	0.707	0117	0.317	0133	0.321	0149	0.585	0166	0.525	0039	0.326
$M = 1.20$, $R \times 10^{-6} = 4.1$, $\alpha = -0.03^\circ$, $\beta = -8.51^\circ$											
0037	0.322	0102	0.522	0118	0.306	0134	0.315	0150	0.848	0167	0.639
0087	0.332	0103	0.385	0119	0.305	0135	0.310	0151	0.858	0168	0.641
0088	0.332	0104	0.335	0120	0.329	0136	0.314	0152	0.713	0169	0.678
0089	0.333	0105	0.324	0121	0.391	0137	0.314	0153	0.370	0170	0.739
0090	0.330	0106	0.320	0122	0.486	0138	0.309	0154	0.318	0171	0.758
0091	0.330	0107	0.322	0123	0.508	0139	0.309	0155	0.316	0172	0.778
0092	0.331	0108	0.324	0124	0.513	0140	0.313	0157	0.323	0173	0.464
0093	0.327	0109	0.327	0125	0.507	0141	0.316	0158	0.323	0174	0.309
0094	0.331	0110	0.329	0126	0.480	0142	0.369	0159	0.322	0175	0.312
0095	0.342	0111	0.322	0127	0.459	0143	0.325	0160	0.348	0176	0.313
0096	0.361	0112	0.319	0128	0.479	0144	0.326	0161	0.696	0177	0.477
0097	0.401	0113	0.318	0129	0.503	0145	0.327	0162	0.727	0178	0.364
0098	0.468	0114	0.314	0130	0.515	0146	0.328	0163	0.690	0179	0.615
0099	0.653	0115	0.312	0131	0.455	0147	0.333	0164	0.651	0180	0.661
0100	0.813	0116	0.317	0132	0.391	0148	0.374	0165	0.625	0038	0.529
0101	0.759	0117	0.315	0133	0.330	0149	0.608	0166	0.621	0039	0.249

[redacted]

TABLE XVI.- BASE PRESSURES FOR CONFIGURATION 10 - Continued
(g)

Orifice No.	p_x/p_{t_∞}	Orifice No.	p_x/p_{t_∞}	Orifice No.	p_x/p_{t_∞}	Orifice No.	p_x/p_{t_∞}	Orifice No.	p_x/p_{t_∞}	Orifice No.	p_x/p_{t_∞}
$M = 1.20$, $R \times 10^{-6} = 4.1$, $\alpha = -0.02^\circ$, $\beta = -4.24^\circ$											
0037	0.315	0102	0.520	0118	0.312	0134	0.332	0150	0.818	0167	0.629
0087	0.341	0103	0.403	0119	0.320	0135	0.328	0151	0.845	0168	0.619
0088	0.340	0104	0.351	0120	0.345	0136	0.333	0152	0.688	0169	0.638
0089	0.341	0105	0.337	0121	0.380	0137	0.332	0153	0.362	0170	0.675
0090	0.339	0106	0.334	0122	0.411	0138	0.327	0154	0.332	0171	0.690
0091	0.339	0107	0.336	0123	0.423	0139	0.325	0155	0.329	0172	0.703
0092	0.339	0108	0.337	0124	0.440	0140	0.327	0157	0.326	0173	0.533
0093	0.337	0109	0.339	0125	0.449	0141	0.329	0158	0.324	0174	0.322
0094	0.339	0110	0.341	0126	0.442	0142	0.373	0159	0.324	0175	0.321
0095	0.347	0111	0.324	0127	0.441	0143	0.339	0160	0.415	0176	0.323
0096	0.362	0112	0.319	0128	0.446	0144	0.340	0161	0.564	0177	0.439
0097	0.396	0113	0.316	0129	0.432	0145	0.340	0162	0.643	0178	0.368
0098	0.443	0114	0.316	0130	0.401	0146	0.342	0163	0.625	0179	0.504
0099	0.553	0115	0.316	0131	0.374	0147	0.347	0164	0.610	0180	0.622
0100	0.667	0116	0.323	0132	0.378	0148	0.385	0165	0.600	0038	0.522
0101	0.673	0117	0.316	0133	0.341	0149	0.601	0166	0.608	0039	0.337
$M = 1.35$, $R \times 10^{-6} = 3.9$, $\alpha = -0.01^\circ$, $\beta = 0.01^\circ$											
0037	0.285	0102	0.339	0118	0.267	0134	0.270	0150	0.660	0167	0.566
0087	0.263	0103	0.277	0119	0.281	0135	0.258	0151	0.713	0168	0.559
0088	0.263	0104	0.264	0120	0.296	0136	0.257	0152	0.449	0169	0.562
0089	0.265	0105	0.263	0121	0.315	0137	0.267	0153	0.269	0170	0.571
0090	0.263	0106	0.263	0122	0.354	0138	0.266	0154	0.259	0171	0.565
0091	0.264	0107	0.265	0123	0.428	0139	0.266	0155	0.257	0172	0.552
0092	0.266	0108	0.268	0124	0.495	0140	0.264	0157	0.262	0173	0.459
0093	0.265	0109	0.269	0125	0.515	0141	0.262	0158	0.260	0174	0.246
0094	0.269	0110	0.270	0126	0.502	0142	0.336	0159	0.259	0175	0.248
0095	0.288	0111	0.260	0127	0.492	0143	0.265	0160	0.264	0176	0.248
0096	0.329	0112	0.263	0128	0.484	0144	0.265	0161	0.518	0177	0.329
0097	0.403	0113	0.266	0129	0.444	0145	0.265	0162	0.532	0178	0.330
0098	0.505	0114	0.263	0130	0.372	0146	0.268	0163	0.537	0179	0.458
0099	0.631	0115	0.256	0131	0.314	0147	0.278	0164	0.543	0180	0.524
0100	0.672	0116	0.257	0132	0.318	0148	0.333	0165	0.539	0038	0.440
0101	0.516	0117	0.251	0133	0.276	0149	0.543	0166	0.547	0039	0.262
$M = 1.35$, $R \times 10^{-6} = 3.9$, $\alpha = 3.92^\circ$, $\beta = 0.01^\circ$											
0037	0.273	0102	0.339	0118	0.240	0134	0.268	0150	0.625	0167	0.578
0087	0.262	0103	0.272	0119	0.252	0135	0.262	0151	0.667	0168	0.575
0088	0.262	0104	0.255	0120	0.286	0136	0.263	0152	0.508	0169	0.590
0089	0.264	0105	0.255	0121	0.359	0137	0.267	0153	0.282	0170	0.611
0090	0.263	0106	0.256	0122	0.519	0138	0.267	0154	0.255	0171	0.616
0091	0.263	0107	0.259	0123	0.622	0139	0.264	0155	0.253	0172	0.633
0092	0.264	0108	0.262	0124	0.634	0140	0.261	0157	0.251	0173	0.345
0093	0.263	0109	0.263	0125	0.617	0141	0.260	0158	0.251	0174	0.255
0094	0.270	0110	0.265	0126	0.570	0142	0.339	0159	0.259	0175	0.257
0095	0.294	0111	0.253	0127	0.478	0143	0.263	0160	0.326	0176	0.257
0096	0.335	0112	0.251	0128	0.415	0144	0.264	0161	0.284	0177	0.307
0097	0.420	0113	0.250	0129	0.352	0145	0.264	0162	0.337	0178	0.333
0098	0.539	0114	0.251	0130	0.306	0146	0.266	0163	0.389	0179	0.410
0099	0.668	0115	0.248	0131	0.279	0147	0.278	0164	0.457	0180	0.529
0100	0.701	0116	0.250	0132	0.304	0148	0.360	0165	0.498	0038	0.408
0101	0.514	0117	0.243	0133	0.268	0149	0.555	0166	0.539	0039	0.259
$M = 1.35$, $R \times 10^{-6} = 3.9$, $\alpha = 7.99^\circ$, $\beta = 0.02^\circ$											
0037	0.263	0102	0.290	0118	0.235	0134	0.258	0150	0.689	0167	0.661
0087	0.258	0103	0.250	0119	0.237	0135	0.260	0151	0.783	0168	0.666
0088	0.258	0104	0.241	0120	0.266	0136	0.258	0152	0.357	0169	0.673
0089	0.260	0105	0.242	0121	0.368	0137	0.253	0153	0.231	0170	0.676
0090	0.257	0106	0.244	0122	0.666	0138	0.253	0154	0.234	0171	0.652
0091	0.257	0107	0.248	0123	0.748	0139	0.256	0155	0.234	0172	0.706
0092	0.258	0108	0.252	0124	0.709	0140	0.256	0157	0.232	0173	0.329
0093	0.258	0109	0.253	0125	0.644	0141	0.255	0158	0.234	0174	0.239
0094	0.263	0110	0.254	0126	0.525	0142	0.345	0159	0.249	0175	0.243
0095	0.271	0111	0.252	0127	0.355	0143	0.253	0160	0.371	0176	0.244
0096	0.285	0112	0.249	0128	0.305	0144	0.253	0161	0.280	0177	0.323
0097	0.340	0113	0.246	0129	0.278	0145	0.254	0162	0.258	0178	0.339
0098	0.446	0114	0.244	0130	0.261	0146	0.256	0163	0.277	0179	0.389
0099	0.656	0115	0.242	0131	0.254	0147	0.263	0164	0.356	0180	0.480
0100	0.760	0116	0.246	0132	0.291	0148	0.333	0165	0.435	0038	0.381
0101	0.439	0117	0.239	0133	0.257	0149	0.614	0166	0.559	0039	0.249

A-245

[redacted]

TABLE XVI.- BASE PRESSURES FOR CONFIGURATION 10 - Continued
(h)

Orifice No.	p_x/p_{t_∞}	Orifice No.	p_x/p_{t_∞}	Orifice No.	p_x/p_{t_∞}	Orifice No.	p_x/p_{t_∞}	Orifice No.	p_x/p_{t_∞}	Orifice No.	p_x/p_{t_∞}
$M = 1.35$, $R \times 10^{-6} = 3.9$, $\alpha = -0.04^\circ$, $\beta = -8.54^\circ$											
0037	0.299	0102	0.366	0118	0.242	0134	0.191	0150	0.727	0167	0.701
0087	0.266	0103	0.289	0119	0.244	0135	0.240	0151	0.796	0168	0.698
0088	0.266	0104	0.267	0120	0.268	0136	0.244	0152	0.585	0169	0.695
0089	0.268	0105	0.262	0121	0.328	0137	0.250	0153	0.275	0170	0.690
0090	0.266	0106	0.261	0122	0.478	0138	0.244	0154	0.253	0171	0.674
0091	0.267	0107	0.263	0123	0.632	0139	0.237	0155	0.252	0172	0.691
0092	0.268	0108	0.265	0124	0.665	0140	0.237	0157	0.252	0173	0.472
0093	0.269	0109	0.265	0125	0.635	0141	0.238	0158	0.250	0174	0.241
0094	0.275	0110	0.267	0126	0.582	0142	0.352	0159	0.249	0175	0.244
0095	0.298	0111	0.261	0127	0.537	0143	0.258	0160	0.281	0176	0.244
0096	0.338	0112	0.259	0128	0.545	0144	0.259	0161	0.512	0177	0.335
0097	0.422	0113	0.257	0129	0.538	0145	0.260	0162	0.685	0178	0.345
0098	0.563	0114	0.252	0130	0.471	0146	0.263	0163	0.686	0179	0.570
0099	0.743	0115	0.253	0131	0.360	0147	0.280	0164	0.690	0180	0.582
0100	0.792	0116	0.256	0132	0.331	0148	0.387	0165	0.688	0038	0.466
0101	0.603	0117	0.250	0133	0.273	0149	0.686	0166	0.689	0039	0.254
$M = 1.35$, $R \times 10^{-6} = 3.9$, $\alpha = -0.03^\circ$, $\beta = -4.24^\circ$											
0037	0.291	0102	0.347	0118	0.254	0134	0.267	0150	0.714	0167	0.665
0087	0.265	0103	0.278	0119	0.267	0135	0.257	0151	0.779	0168	0.657
0088	0.266	0104	0.264	0120	0.281	0136	0.260	0152	0.517	0169	0.655
0089	0.268	0105	0.263	0121	0.293	0137	0.262	0153	0.272	0170	0.655
0090	0.266	0106	0.262	0122	0.320	0138	0.259	0154	0.259	0171	0.644
0091	0.266	0107	0.265	0123	0.364	0139	0.258	0155	0.259	0172	0.639
0092	0.268	0108	0.267	0124	0.402	0140	0.257	0157	0.261	0173	0.479
0093	0.266	0109	0.268	0125	0.415	0141	0.258	0158	0.260	0174	0.243
0094	0.269	0110	0.270	0126	0.401	0142	0.356	0159	0.258	0175	0.246
0095	0.279	0111	0.258	0127	0.392	0143	0.265	0160	0.266	0176	0.246
0096	0.298	0112	0.257	0128	0.398	0144	0.265	0161	0.524	0177	0.352
0097	0.339	0113	0.258	0129	0.387	0145	0.265	0162	0.635	0178	0.349
0098	0.398	0114	0.256	0130	0.351	0146	0.268	0163	0.641	0179	0.425
0099	0.530	0115	0.251	0131	0.315	0147	0.286	0164	0.648	0180	0.547
0100	0.629	0116	0.252	0132	0.324	0148	0.382	0165	0.647	0038	0.458
0101	0.527	0117	0.245	0133	0.278	0149	0.651	0166	0.654	0039	0.262
$M = 1.60$, $R \times 10^{-6} = 3.0$, $\alpha = -0.08^\circ$, $\beta = -0.14^\circ$											
0037	0.238	0102	0.274	0118	0.185	0134	0.190	0150	0.497	0167	0.460
0087	0.187	0103	0.206	0119	0.199	0135	0.183	0151	0.570	0168	0.448
		0104	0.177	0120	0.227	0136	0.181	0152	0.288	0169	0.437
0089	0.189	0105	0.181	0121	0.298	0137	0.182	0153	0.177	0170	0.428
0090	0.188	0106	0.188			0138	0.181	0154	0.176	0171	0.390
0091	0.189	0107	0.185	0123	0.461	0139	0.181	0155	0.178	0172	0.314
0092	0.190	0108	0.186	0124	0.489	0140	0.181	0157	0.168	0173	0.178
0093	0.195	0109	0.186	0125	0.498	0141	0.183	0158	0.167	0174	0.181
0094	0.209			0126	0.495	0142	0.184	0159	0.207	0175	0.182
0095	0.250	0111	0.180	0127	0.480	0143	0.182	0160	0.358	0176	0.181
0096	0.322	0112	0.180	0128	0.462	0144	0.184	0161	0.402	0177	0.218
0097	0.434	0113	0.179	0129	0.416	0145	0.183	0162	0.433	0178	0.391
0098	0.492	0114	0.180	0130	0.330	0146	0.186	0163	0.438	0179	0.189
0099	0.536	0115	0.177	0131	0.251	0147	0.204	0164	0.447	0180	0.345
0100	0.587	0116	0.172	0132	0.214	0148	0.270	0165	0.451	0038	0.195
0101	0.449	0117	0.176	0133	0.198	0149	0.456	0166	0.456	0039	0.196
$M = 1.60$, $R \times 10^{-6} = 3.0$, $\alpha = 4.12^\circ$, $\beta = 0.12^\circ$											
0037	0.238	0102	0.215	0118	0.175	0134	0.191	0150	0.494	0167	0.469
0087	0.188	0103	0.180	0119	0.193	0135	0.189	0151	0.582	0168	0.474
		0104	0.177	0120	0.222	0136	0.185	0152	0.321	0169	0.477
0089	0.187	0105	0.180	0121	0.320	0137	0.183	0153	0.195	0170	0.484
0090	0.187	0106	0.187			0138	0.182	0154	0.182	0171	0.479
0091	0.189	0107	0.184	0123	0.539	0139	0.181	0155	0.180	0172	0.260
0092	0.190	0108	0.185	0124	0.507	0140	0.181	0157	0.180	0173	0.186
0093	0.195	0109	0.184	0125	0.532	0141	0.183	0158	0.171	0174	0.187
0094	0.208			0126	0.497	0142	0.183	0159	0.164	0175	0.187
0095	0.238	0111	0.180	0127	0.413	0143	0.185	0160	0.269	0176	0.186
0096	0.292	0112	0.177	0128	0.328	0144	0.185	0161	0.261	0177	0.213
0097	0.399	0113	0.176	0129	0.273	0145	0.185	0162	0.335	0178	0.377
0098	0.510	0114	0.176	0130	0.238	0146	0.190	0163	0.381	0179	0.197
0099	0.603	0115	0.175	0131	0.213	0147	0.234	0164	0.433	0180	0.360
0100	0.625	0116	0.172	0132	0.195	0148	0.348	0165	0.455	0038	0.203
0101	0.341	0117	0.171	0133	0.194	0149	0.461	0166	0.465	0039	0.195

[redacted]

TABLE XVI.- BASE PRESSURES FOR CONFIGURATION 10 - Continued
(i)

Orifice No.	p_x/p_{t_∞}	Orifice No.	p_x/p_{t_∞}	Orifice No.	p_x/p_{t_∞}	Orifice No.	p_x/p_{t_∞}	Orifice No.	p_x/p_{t_∞}	Orifice No.	p_x/p_{t_∞}
$M = 1.60$, $R \times 10^{-6} = 3.0$, $\alpha = 8.29^\circ$, $\beta = 0.10^\circ$											
0037	0.238	0102	0.176	0118	0.154	0134	0.189	0150	0.509	0167	0.526
0087	0.176	0103	0.171	0119	0.168	0135	0.180	0151	0.632	0168	0.535
		0104	0.171	0120	0.196	0136	0.176	0152	0.317	0169	0.531
0089	0.175	0105	0.171	0121	0.381	0137	0.170	0153	0.162	0170	0.508
0090	0.174	0106	0.179			0138	0.170	0154	0.162	0171	0.553
0091	0.176	0107	0.175	0123	0.541	0139	0.170	0155	0.162	0172	0.291
0092	0.179	0108	0.177	0124	0.642	0140	0.173	0157	0.163	0173	0.173
0093	0.180	0109	0.176	0125	0.608	0141	0.172	0158	0.175	0174	0.172
0094	0.179			0126	0.457	0142	0.173	0159	0.287	0175	0.172
0095	0.183	0111	0.165	0127	0.236	0143	0.171	0160	0.232	0176	0.172
0096	0.199	0112	0.165	0128	0.208	0144	0.171	0161	0.183	0177	0.227
0097	0.259	0113	0.162	0129	0.189	0145	0.172	0162	0.197	0178	0.419
0098	0.315	0114	0.164	0130	0.177	0146	0.176	0163	0.245	0179	0.156
0099	0.540	0115	0.159	0131	0.171	0147	0.199	0164	0.355	0180	0.401
0100	0.614	0116	0.157	0132	0.177	0148	0.316	0165	0.441	0038	0.188
0101	0.232	0117	0.153	0133	0.179	0149	0.510	0166	0.498	0039	0.181
$M = 1.60$, $R \times 10^{-6} = 3.0$, $\alpha = -0.06^\circ$, $\beta = -8.14^\circ$											
0037	0.241	0102	0.226	0118	0.162	0134	0.170	0150	0.480	0167	0.485
0087	0.162	0103	0.176	0119	0.176	0135	0.158	0151	0.591	0168	0.484
		0104	0.162	0120	0.195	0136	0.157	0152	0.414	0169	0.472
0089	0.162	0105	0.161	0121	0.246	0137	0.164	0153	0.162	0170	0.464
0090	0.162	0106	0.166			0138	0.162	0154	0.155	0171	0.470
0091	0.164	0107	0.162	0123	0.489	0139	0.158	0155	0.157	0172	0.319
0092	0.166	0108	0.164	0124	0.502	0140	0.157	0157	0.148	0173	0.151
0093	0.174	0109	0.163	0125	0.503	0141	0.157	0158	0.144	0174	0.153
0094	0.195			0126	0.507	0142	0.157	0159	0.223	0175	0.155
0095	0.249	0111	0.149	0127	0.509	0143	0.162	0160	0.451	0176	0.155
0096	0.349	0112	0.149	0128	0.508	0144	0.162	0161	0.456	0177	0.223
0097	0.475	0113	0.148	0129	0.513	0145	0.163	0162	0.475	0178	0.441
0098	0.511	0114	0.150	0130	0.516	0146	0.171	0163	0.479	0179	0.232
0099	0.528	0115	0.144	0131	0.265	0147	0.227	0164	0.485	0180	0.423
0100	0.567	0116	0.143	0132	0.200	0148	0.397	0165	0.489	0038	0.184
0101	0.447	0117	0.168	0133	0.181	0149	0.486	0166	0.487	0039	0.171
$M = 1.60$, $R \times 10^{-6} = 3.0$, $\alpha = -0.06^\circ$, $\beta = -3.99^\circ$											
0037	0.242	0102	0.251	0118	0.154	0134	0.184	0150	0.507	0167	0.509
0087	0.180	0103	0.190	0119	0.171	0135	0.171	0151	0.615	0168	0.508
		0104	0.174	0120	0.194	0136	0.163	0152	0.355	0169	0.498
0089	0.180	0105	0.172	0121	0.263	0137	0.184	0153	0.171	0170	0.495
0090	0.180	0106	0.180			0138	0.198	0154	0.169	0171	0.456
0091	0.178	0107	0.177	0123	0.387	0139	0.190	0155	0.171	0172	0.310
0092	0.178	0108	0.176	0124	0.394	0140	0.182	0157	0.158	0173	0.176
0093	0.180	0109	0.176	0125	0.378	0141	0.178	0158	0.154	0174	0.180
0094	0.185			0126	0.351	0142	0.172	0159	0.200	0175	0.181
0095	0.194	0111	0.174	0127	0.321	0143	0.176	0160	0.400	0176	0.180
0096	0.220	0112	0.171	0128	0.329	0144	0.176	0161	0.468	0177	0.259
0097	0.263	0113	0.166	0129	0.316	0145	0.176	0162	0.484	0178	0.352
0098	0.336	0114	0.166	0130	0.269	0146	0.182	0163	0.490	0179	0.217
0099	0.461	0115	0.167	0131	0.222	0147	0.220	0164	0.502	0180	0.391
0100	0.535	0116	0.162	0132	0.203	0148	0.354	0165	0.503	0038	0.489
0101	0.443	0117	0.157	0133	0.192	0149	0.507	0166	0.506	0039	0.186
$M = 2.25$, $R \times 10^{-6} = 3.0$, $\alpha = -0.05^\circ$, $\beta = -0.21^\circ$											
0037	0.065	0102	0.103	0118	0.059	0134	0.061	0150	0.208	0167	0.201
0087	0.058	0103	0.076	0119	0.066	0135	0.057	0151	0.241	0168	0.197
		0104	0.058	0120	0.077	0136	0.057	0152	0.209	0169	0.188
0089	0.060	0105	0.057	0121	0.109	0137	0.056	0153	0.071	0170	0.177
0090	0.060	0106	0.064			0138	0.055	0154	0.061	0171	0.177
0091	0.067	0107	0.059	0123	0.206	0139	0.054	0155	0.061	0172	0.151
0092	0.077	0108	0.060	0124	0.231	0140	0.055	0157	0.051	0173	0.055
0093	0.095	0109	0.058	0125	0.250	0141	0.056	0158	0.048	0174	0.056
0094	0.121			0126	0.259	0142	0.055	0159	0.061	0175	0.053
0095	0.172	0111	0.057	0127	0.252	0143	0.058	0160	0.184	0176	0.053
0096	0.215	0112	0.057	0128	0.228	0144	0.058	0161	0.184	0177	0.086
0097	0.237	0113	0.056	0129	0.219	0145	0.062	0162	0.195	0178	0.173
0098	0.253	0114	0.057	0130	0.172	0146	0.081	0163	0.198	0179	0.086
0099	0.269	0115	0.057	0131	0.109	0147	0.135	0164	0.205	0180	0.149
0100	0.262	0116	0.056	0132	0.081	0148	0.191	0165	0.205	0038	0.072
0101	0.164	0117	0.057	0133	0.067	0149	0.205	0166	0.203	0039	0.030

A-245

[redacted]

TABLE XVI.- BASE PRESSURES FOR CONFIGURATION 10 - Continued
(j)

Orifice No.	p_x/p_{t_∞}	Orifice No.	p_x/p_{t_∞}	Orifice No.	p_x/p_{t_∞}	Orifice No.	p_x/p_{t_∞}	Orifice No.	p_x/p_{t_∞}	Orifice No.	p_x/p_{t_∞}
$M = 2.25$, $R \times 10^{-6} = 3.0$, $\alpha = 4.13^\circ$, $\beta = -0.23^\circ$											
0037	0.096	0102	0.067	0118	0.050	0134	0.066	0150	0.232	0167	0.218
0087	0.060	0103	0.057	0119	0.056	0135	0.063	0151	0.243	0168	0.219
		0104	0.061	0120	0.062	0136	0.058	0152	0.204	0169	0.215
0089	0.066	0105	0.061	0121	0.094	0137	0.055	0153	0.059	0170	0.201
0090	0.070	0106	0.065			0138	0.054	0154	0.051	0171	0.181
0091	0.083	0107	0.058	0123	0.324	0139	0.054	0155	0.052	0172	0.174
0092	0.092	0108	0.060	0124	0.285	0140	0.054	0157	0.055	0173	0.058
0093	0.101	0109	0.058	0125	0.306	0141	0.056	0158	0.055	0174	0.059
0094	0.119			0126	0.317	0142	0.055	0159	0.066	0175	0.058
0095	0.101	0111	0.053	0127	0.165	0143	0.055	0160	0.155	0176	0.061
0096	0.150	0112	0.054	0128	0.135	0144	0.058	0161	0.174	0177	0.086
0097	0.198	0113	0.054	0129	0.129	0145	0.068	0162	0.199	0178	0.173
0098	0.255	0114	0.053	0130	0.112	0146	0.095	0163	0.198	0179	0.096
0099	0.310	0115	0.050	0131	0.088	0147	0.155	0164	0.204	0180	0.173
0100	0.190	0116	0.049	0132	0.072	0148	0.199	0165	0.211	0038	0.071
0101	0.097	0117	0.049	0133	0.066	0149	0.220	0166	0.218	0039	0.065
$M = 2.25$, $R \times 10^{-6} = 3.0$, $\alpha = 8.32^\circ$, $\beta = -0.25^\circ$											
0037	0.097	0102	0.053	0118	0.044	0134	0.068	0150	0.249	0167	0.267
0087	0.066	0103	0.048	0119	0.048	0135	0.052	0151	0.229	0168	0.292
		0104	0.048	0120	0.059	0136	0.047	0152	0.285	0169	0.285
0089	0.077	0105	0.048	0121	0.131	0137	0.047	0153	0.075	0170	0.249
0090	0.075	0106	0.058			0138	0.047	0154	0.045	0171	0.212
0091	0.067	0107	0.051	0123	0.165	0139	0.047	0155	0.045	0172	0.232
0092	0.054	0108	0.052	0124	0.320	0140	0.048	0157	0.054	0173	0.049
0093	0.045	0109	0.048	0125	0.335	0141	0.048	0158	0.062	0174	0.051
0094	0.051			0126	0.128	0142	0.048	0159	0.111	0175	0.053
0095	0.055	0111	0.045	0127	0.104	0143	0.060	0160	0.097	0176	0.054
0096	0.058	0112	0.044	0128	0.084	0144	0.064	0161	0.071	0177	0.097
0097	0.066	0113	0.044	0129	0.066	0145	0.070	0162	0.086	0178	0.194
0098	0.126	0114	0.047	0130	0.055	0146	0.093	0163	0.144	0179	0.113
0099	0.302	0115	0.047	0131	0.055	0147	0.155	0164	0.201	0180	0.213
0100	0.118	0116	0.046	0132	0.068	0148	0.210	0165	0.201	0038	0.062
0101	0.062	0117	0.044	0133	0.079	0149	0.233	0166	0.207	0039	0.059
$M = 2.25$, $R \times 10^{-6} = 3.0$, $\alpha = -0.07^\circ$, $\beta = -8.57^\circ$											
0037	0.096	0102	0.230	0118	0.050	0134	0.053	0150	0.232	0167	0.229
0087	0.022	0103	0.126	0119	0.054	0135	0.049	0151	0.246	0168	0.233
		0104	0.088	0120	0.060	0136	0.048	0152	0.295	0169	0.213
0089	0.056	0105	0.069	0121	0.069	0137	0.049	0153	0.121	0170	0.197
0090	0.056	0106	0.069			0138	0.052	0154	0.072	0171	0.182
0091	0.060	0107	0.060	0123	0.176	0139	0.052	0155	0.056	0172	0.169
0092	0.063	0108	0.058	0124	0.326	0140	0.051	0157	0.046	0173	0.049
0093	0.069	0109	0.056	0125	0.269	0141	0.051	0158	0.062	0174	0.051
0094	0.081			0126	0.235	0142	0.050	0159	0.212	0175	0.051
0095	0.106	0111	0.048	0127	0.332	0143	0.055	0160	0.209	0176	0.052
0096	0.165	0112	0.048	0128	0.267	0144	0.056	0161	0.229	0177	0.166
0097	0.265	0113	0.047	0129	0.105	0145	0.062	0162	0.249	0178	0.251
0098	0.283	0114	0.046	0130	0.079	0146	0.093	0163	0.267	0179	0.136
0099	0.237	0115	0.046	0131	0.077	0147	0.174	0164	0.246	0180	0.222
0100	0.247	0116	0.046	0132	0.071	0148	0.208	0165	0.229	0038	0.035
0101	0.302	0117	0.049	0133	0.061	0149	0.222	0166	0.225	0039	0.061
$M = 2.25$, $R \times 10^{-6} = 3.0$, $\alpha = -0.06^\circ$, $\beta = -4.38^\circ$											
0037	0.028	0102	0.071	0118	0.055	0134	0.058	0150	0.228	0167	0.229
0087	0.055	0103	0.057	0119	0.062	0135	0.055	0151	0.243	0168	0.230
		0104	0.054	0120	0.073	0136	0.053	0152	0.290	0169	0.212
0089	0.055	0105	0.052	0121	0.100	0137	0.054	0153	0.079	0170	0.200
0090	0.055	0106	0.066			0138	0.051	0154	0.059	0171	0.177
0091	0.057	0107	0.055	0123	0.190	0139	0.054	0155	0.052	0172	0.166
0092	0.058	0108	0.056	0124	0.194	0140	0.052	0157	0.050	0173	0.051
0093	0.065	0109	0.055	0125	0.201	0141	0.052	0158	0.048	0174	0.052
0094	0.079			0126	0.201	0142	0.052	0159	0.062	0175	0.053
0095	0.102	0111	0.052	0127	0.198	0143	0.057	0160	0.186	0176	0.053
0096	0.141	0112	0.053	0128	0.195	0144	0.059	0161	0.197	0177	0.082
0097	0.184	0113	0.051	0129	0.191	0145	0.066	0162	0.212	0178	0.159
0098	0.205	0114	0.052	0130	0.159	0146	0.065	0163	0.220	0179	0.111
0099	0.220	0115	0.046	0131	0.099	0147	0.163	0164	0.233	0180	0.166
0100	0.225	0116	0.044	0132	0.072	0148	0.210	0165	0.224	0038	0.072
0101	0.127	0117	0.051	0133	0.062	0149	0.221	0166	0.219	0039	0.028

[redacted]

TABLE XVI.- BASE PRESSURES FOR CONFIGURATION 10 - Continued
(k)

Orifice No.	p_x/p_{t_∞}	Orifice No.	p_x/p_{t_∞}	Orifice No.	p_x/p_{t_∞}	Orifice No.	p_x/p_{t_∞}	Orifice No.	p_x/p_{t_∞}	Orifice No.	p_x/p_{t_∞}
$M = 3.05$, $R \times 10^{-6} = 2.1$, $\alpha = -0.04^\circ$, $\beta = -0.04^\circ$											
0037	0.050	0102	0.050	0118	0.023	0134	0.021	0150	0.074	0167	0.071
0087	0.025	0103	0.034	0119	0.025	0135	0.021	0151	0.077	0168	0.070
0088	0.026	0104	0.031	0120	0.031	0136	0.020	0152	0.087	0169	0.067
0089	0.028	0105	0.028	0121	0.044	0137	0.020	0153	0.037	0170	0.063
0090	0.029	0106	0.025	0122	0.057	0138	0.020	0154	0.022	0171	0.055
0091	0.033	0107	0.024	0123	0.079	0139	0.021	0155	0.019	0172	0.057
0092	0.042	0108	0.026	0124	0.092	0140	0.021	0157	0.020	0173	0.022
0093	0.048	0109	0.024	0125	0.075	0141	0.021	0158	0.019	0174	0.019
0094	0.062	0110	0.024	0126	0.066	0142	0.021	0159	0.023	0175	0.019
0095	0.077	0111	0.022	0127	0.061	0143	0.024	0160	0.057	0176	0.019
0096	0.080	0112	0.022	0128	0.077	0144	0.024	0161	0.061	0177	0.032
0097	0.070	0113	0.022	0129	0.078	0145	0.028	0162	0.068	0178	0.029
0098	0.065	0114	0.023	0130	0.055	0146	0.035	0163	0.070	0179	0.033
0099	0.081	0115	0.022	0131	0.029	0147	0.055	0164	0.074	0180	0.519
0100	0.099	0116	0.022	0132	0.030	0148	0.069	0165	0.074	0038	0.052
0101	0.075	0117	0.023	0133	0.026	0149	0.071	0166	0.073	0039	0.018
$M = 3.05$, $R \times 10^{-6} = 2.1$, $\alpha = 3.90^\circ$, $\beta = -0.04^\circ$											
0037	0.040	0102	0.026	0118	0.017	0134	0.023	0150	0.086	0167	0.083
0087	0.025	0103	0.023	0119	0.019	0135	0.021	0151	0.080	0168	0.080
0088	0.028	0104	0.021	0120	0.025	0136	0.020	0152	0.093	0169	0.076
0089	0.040	0105	0.019	0121	0.044	0137	0.020	0153	0.030	0170	0.071
0090	0.032	0106	0.019	0122	0.075	0138	0.020	0154	0.021	0171	0.060
0091	0.034	0107	0.019	0123	0.060	0139	0.020	0155	0.020	0172	0.069
0092	0.036	0108	0.020	0124	0.052	0140	0.020	0157	0.019	0173	0.019
0093	0.033	0109	0.018	0125	0.060	0141	0.020	0158	0.019	0174	0.019
0094	0.038	0110	0.018	0126	0.084	0142	0.020	0159	0.020	0175	0.019
0095	0.038	0111	0.017	0127	0.085	0143	0.023	0160	0.054	0176	0.019
0096	0.049	0112	0.017	0128	0.075	0144	0.025	0161	0.059	0177	0.031
0097	0.073	0113	0.017	0129	0.054	0145	0.036	0162	0.069	0178	0.027
0098	0.097	0114	0.017	0130	0.032	0146	0.050	0163	0.063	0179	0.042
0099	0.110	0115	0.017	0131	0.039	0147	0.070	0164	0.070	0180	0.522
0100	0.052	0116	0.016	0132	0.024	0148	0.073	0165	0.076	0038	0.044
0101	0.031	0117	0.017	0133	0.021	0149	0.081	0166	0.080	0039	0.018
$M = 3.05$, $R \times 10^{-6} = 2.1$, $\alpha = 7.85^\circ$, $\beta = -0.04^\circ$											
0037	0.049	0102	0.021	0118	0.021	0134	0.019	0150	0.087	0167	0.091
0087	0.032	0103	0.021	0119	0.025	0135	0.018	0151	0.077	0168	0.102
0088	0.035	0104	0.021	0120	0.044	0136	0.017	0152	0.093	0169	0.103
0089	0.039	0105	0.020	0121	0.067	0137	0.018	0153	0.026	0170	0.092
0090	0.021	0106	0.020	0122	0.066	0138	0.017	0154	0.017	0171	0.074
0091	0.024	0107	0.020	0123	0.060	0139	0.018	0155	0.016	0172	0.053
0092	0.021	0108	0.022	0124	0.105	0140	0.017	0157	0.018	0173	0.026
0093	0.020	0109	0.020	0125	0.102	0141	0.018	0158	0.020	0174	0.016
0094	0.022	0110	0.021	0126	0.082	0142	0.018	0159	0.027	0175	0.017
0095	0.023	0111	0.019	0127	0.036	0143	0.031	0160	0.029	0176	0.017
0096	0.027	0112	0.019	0128	0.027	0144	0.025	0161	0.040	0177	0.029
0097	0.032	0113	0.019	0129	0.032	0145	0.036	0162	0.039	0178	0.029
0098	0.058	0114	0.019	0130	0.034	0146	0.053	0163	0.060	0179	0.035
0099	0.079	0115	0.019	0131	0.036	0147	0.072	0164	0.062	0180	0.522
0100	0.034	0116	0.019	0132	0.030	0148	0.070	0165	0.063	0038	0.037
0101	0.023	0117	0.020	0133	0.025	0149	0.082	0166	0.072	0039	0.016
$M = 3.05$, $R \times 10^{-6} = 2.1$, $\alpha = -0.41^\circ$, $\beta = -7.84^\circ$											
0037	0.056	0102	0.072	0118	0.026	0134	0.022	0150	0.130	0167	0.103
0087	0.023	0103	0.107	0119	0.032	0135	0.018	0151	0.133	0168	0.097
0088	0.022	0104	0.082	0120	0.034	0136	0.018	0152	0.106	0169	0.094
0089	0.024	0105	0.053	0121	0.033	0137	0.018	0153	0.094	0170	0.080
0090	0.025	0106	0.036	0122	0.035	0138	0.018	0154	0.071	0171	0.067
0091	0.027	0107	0.031	0123	0.068	0139	0.018	0155	0.031	0172	0.055
0092	0.030	0108	0.029	0124	0.096	0140	0.019	0157	0.016	0173	0.018
0093	0.053	0109	0.026	0125	0.081	0141	0.019	0158	0.015	0174	0.017
0094	0.045	0110	0.025	0126	0.099	0142	0.019	0159	0.041	0175	0.017
0095	0.062	0111	0.020	0127	0.110	0143	0.022	0160	0.063	0176	0.016
0096	0.093	0112	0.020	0128	0.057	0144	0.023	0161	0.079	0177	0.070
0097	0.124	0113	0.020	0129	0.036	0145	0.025	0162	0.088	0178	0.032
0098	0.105	0114	0.020	0130	0.042	0146	0.025	0163	0.091	0179	0.047
0099	0.072	0115	0.019	0131	0.031	0147	0.037	0164	0.098	0180	0.523
0100	0.066	0116	0.019	0132	0.024	0148	0.063	0165	0.101	0038	0.077
0101	0.063	0117	0.021	0133	0.021	0149	0.096	0166	0.102	0039	0.016

[redacted]

TABLE XVI.- BASE PRESSURES FOR CONFIGURATION 10 - Continued

(l)

Orifice No.	p_x/p_{t_∞}	Orifice No.	p_x/p_{t_∞}	Orifice No.	p_x/p_{t_∞}	Orifice No.	p_x/p_{t_∞}	Orifice No.	p_x/p_{t_∞}	Orifice No.	p_x/p_{t_∞}
$M = 3.05$, $R \times 10^{-6} = 2.1$, $\alpha = -0.42^\circ$, $\beta = -3.91^\circ$											
0037	0.050	0102	0.031	0118	0.020	0134	0.021	0150	0.103	0167	0.092
0087	0.019	0103	0.025	0119	0.022	0135	0.020	0151	0.103	0168	0.090
0088	0.019	0104	0.022	0120	0.027	0136	0.019	0152	0.084	0169	0.087
0089	0.020	0105	0.020	0121	0.039	0137	0.019	0153	0.088	0170	0.075
0090	0.020	0106	0.020	0122	0.051	0138	0.019	0154	0.066	0171	0.060
0091	0.021	0107	0.019	0123	0.069	0139	0.019	0155	0.027	0172	0.058
0092	0.023	0108	0.021	0124	0.075	0140	0.019	0157	0.017	0173	0.019
0093	0.027	0109	0.019	0125	0.071	0141	0.020	0158	0.016	0174	0.017
0094	0.038	0110	0.019	0126	0.068	0142	0.020	0159	0.023	0175	0.017
0095	0.041	0111	0.018	0127	0.068	0143	0.023	0160	0.055	0176	0.017
0096	0.055	0112	0.019	0128	0.065	0144	0.025	0161	0.072	0177	0.028
0097	0.065	0113	0.019	0129	0.061	0145	0.029	0162	0.081	0178	0.030
0098	0.071	0114	0.020	0130	0.050	0146	0.031	0163	0.081	0179	0.038
0099	0.083	0115	0.018	0131	0.036	0147	0.051	0164	0.087	0180	0.574
0100	0.083	0116	0.017	0132	0.027	0148	0.083	0165	0.092	0038	0.067
0101	0.051	0117	0.018	0133	0.023	0149	0.090	0166	0.095	0039	0.017
$M = 3.52$, $R \times 10^{-6} = 1.6$, $\alpha = -0.16^\circ$, $\beta = -0.16^\circ$											
0037	0.030	0102	0.035	0118	0.014	0134	0.016	0150	0.041	0167	0.041
0087	0.014	0103	0.025	0119	0.015	0135	0.014	0151	0.041	0168	0.040
0088	0.014	0104	0.023	0120	0.018	0136	0.014	0152	0.050	0169	0.038
0089	0.015	0105	0.019	0121	0.026	0137	0.014	0153	0.021	0170	0.036
0090	0.016	0106	0.016	0122	0.030	0138	0.014	0154	0.017	0171	0.031
0091	0.018	0107	0.015	0123	0.038	0139	0.015	0155	0.016	0172	0.030
0092	0.021	0108	0.016	0124	0.042	0140	0.015	0157	0.016	0173	0.018
0093	0.026	0109	0.014	0125	0.032	0141	0.015	0158	0.016	0174	0.015
0094	0.034	0110	0.014	0126	0.030	0142	0.015	0159	0.017	0175	0.016
0095	0.040	0111	0.014	0127	0.023	0143	0.017	0160	0.030	0176	0.015
0096	0.039	0112	0.013	0128	0.031	0144	0.017	0161	0.034	0177	0.015
0097	0.032	0113	0.014	0129	0.037	0145	0.019	0162	0.039	0178	0.018
0098	0.031	0114	0.013	0130	0.020	0146	0.022	0163	0.040	0179	0.016
0099	0.038	0115	0.013	0131	0.016	0147	0.033	0164	0.041	0180	0.511
0100	0.049	0116	0.012	0132	0.015	0148	0.039	0165	0.041	0038	0.029
0101	0.045	0117	0.013	0133	0.013	0149	0.040	0166	0.040	0039	0.009
$M = 3.52$, $R \times 10^{-6} = 1.6$, $\alpha = 3.74^\circ$, $\beta = -0.16^\circ$											
0037	0.032	0102	0.016	0118	0.011	0134	0.015	0150	0.047	0167	0.047
0087	0.017	0103	0.014	0119	0.012	0135	0.014	0151	0.043	0168	0.044
0088	0.018	0104	0.014	0120	0.017	0136	0.014	0152	0.052	0169	0.042
0089	0.020	0105	0.012	0121	0.029	0137	0.014	0153	0.021	0170	0.039
0090	0.020	0106	0.012	0122	0.040	0138	0.014	0154	0.015	0171	0.034
0091	0.020	0107	0.013	0123	0.020	0139	0.014	0155	0.015	0172	0.035
0092	0.020	0108	0.014	0124	0.031	0140	0.014	0157	0.015	0173	0.015
0093	0.019	0109	0.012	0125	0.031	0141	0.014	0158	0.015	0174	0.014
0094	0.020	0110	0.013	0126	0.033	0142	0.014	0159	0.015	0175	0.015
0095	0.022	0111	0.013	0127	0.045	0143	0.017	0160	0.029	0176	0.014
0096	0.034	0112	0.012	0128	0.037	0144	0.018	0161	0.032	0177	0.016
0097	0.050	0113	0.012	0129	0.026	0145	0.022	0162	0.037	0178	0.020
0098	0.048	0114	0.012	0130	0.020	0146	0.029	0163	0.034	0179	0.018
0099	0.054	0115	0.011	0131	0.015	0147	0.042	0164	0.039	0180	0.514
0100	0.032	0116	0.011	0132	0.014	0148	0.042	0165	0.041	0038	0.025
0101	0.029	0117	0.012	0133	0.013	0149	0.045	0166	0.043	0039	0.010
$M = 3.52$, $R \times 10^{-6} = 1.6$, $\alpha = 7.66^\circ$, $\beta = -0.16^\circ$											
0037	0.023	0102	0.016	0118	0.014	0134	0.014	0150	0.045	0167	0.048
0087	0.017	0103	0.015	0119	0.017	0135	0.015	0151	0.041	0168	0.053
0088	0.016	0104	0.016	0120	0.027	0136	0.014	0152	0.050	0169	0.056
0089	0.016	0105	0.014	0121	0.037	0137	0.014	0153	0.020	0170	0.050
0090	0.014	0106	0.014	0122	0.026	0138	0.014	0154	0.016	0171	0.041
0091	0.014	0107	0.014	0123	0.045	0139	0.015	0155	0.016	0172	0.031
0092	0.014	0108	0.016	0124	0.055	0140	0.014	0157	0.016	0173	0.023
0093	0.014	0109	0.014	0125	0.049	0141	0.015	0158	0.016	0174	0.015
0094	0.017	0110	0.014	0126	0.039	0142	0.014	0159	0.018	0175	0.016
0095	0.016	0111	0.014	0127	0.019	0143	0.022	0160	0.019	0176	0.016
0096	0.018	0112	0.014	0128	0.021	0144	0.019	0161	0.024	0177	0.014
0097	0.021	0113	0.014	0129	0.022	0145	0.024	0162	0.028	0178	0.018
0098	0.032	0114	0.013	0130	0.021	0146	0.031	0163	0.033	0179	0.016
0099	0.038	0115	0.013	0131	0.016	0147	0.041	0164	0.036	0180	0.513
0100	0.021	0116	0.013	0132	0.015	0148	0.039	0165	0.035	0038	0.019
0101	0.015	0117	0.013	0133	0.014	0149	0.043	0166	0.039	0039	0.009

[redacted]

TABLE XVI.- BASE PRESSURES FOR CONFIGURATION 10 - Concluded
(m)

Orifice No.	p_x/p_{t_∞}	Orifice No.	p_x/p_{t_∞}	Orifice No.	p_x/p_{t_∞}	Orifice No.	p_x/p_{t_∞}	Orifice No.	p_x/p_{t_∞}	Orifice No.	p_x/p_{t_∞}
$M = 3.52$, $R \times 10^{-6} = 1.6$, $\alpha = -0.17^\circ$, $\beta = -8.23^\circ$											
0037	0.032	0102	0.038	0118	0.012	0134	0.016	0150	0.059	0167	0.056
0087	0.012	0103	0.047	0119	0.014	0135	0.016	0151	0.061	0168	0.063
0088	0.012	0104	0.038	0120	0.018	0136	0.016	0152	0.057	0169	0.064
0089	0.013	0105	0.023	0121	0.020	0137	0.016	0153	0.060	0170	0.053
0090	0.013	0106	0.017	0122	0.020	0138	0.016	0154	0.046	0171	0.039
0091	0.014	0107	0.015	0123	0.034	0139	0.016	0155	0.025	0172	0.033
0092	0.016	0108	0.016	0124	0.051	0140	0.016	0157	0.017	0173	0.018
0093	0.019	0109	0.013	0125	0.044	0141	0.016	0158	0.016	0174	0.016
0094	0.026	0110	0.013	0126	0.054	0142	0.016	0159	0.030	0175	0.017
0095	0.031	0111	0.013	0127	0.052	0143	0.018	0160	0.034	0176	0.016
0096	0.045	0112	0.012	0128	0.050	0144	0.018	0161	0.042	0177	0.039
0097	0.060	0113	0.012	0129	0.032	0145	0.019	0162	0.057	0178	0.017
0098	0.056	0114	0.012	0130	0.025	0146	0.022	0163	0.063	0179	0.031
0099	0.041	0115	0.011	0131	0.018	0147	0.040	0164	0.067	0180	0.507
0100	0.036	0116	0.011	0132	0.014	0148	0.048	0165	0.062	0038	0.043
0101	0.033	0117	0.012	0133	0.013	0149	0.052	0166	0.057	0039	0.011
$M = 3.52$, $R \times 10^{-6} = 1.6$, $\alpha = -0.16^\circ$, $\beta = -4.17^\circ$											
0037	0.031	0102	0.025	0118	0.013	0134	0.015	0150	0.050	0167	0.049
0087	0.013	0103	0.036	0119	0.014	0135	0.015	0151	0.052	0168	0.054
0088	0.013	0104	0.016	0120	0.015	0136	0.014	0152	0.053	0169	0.052
0089	0.014	0105	0.014	0121	0.019	0137	0.014	0153	0.048	0170	0.044
0090	0.014	0106	0.014	0122	0.031	0138	0.014	0154	0.030	0171	0.033
0091	0.014	0107	0.014	0123	0.036	0139	0.015	0155	0.019	0172	0.032
0092	0.015	0108	0.015	0124	0.035	0140	0.014	0157	0.015	0173	0.016
0093	0.016	0109	0.013	0125	0.032	0141	0.015	0158	0.015	0174	0.015
0094	0.020	0110	0.013	0126	0.034	0142	0.014	0159	0.020	0175	0.015
0095	0.022	0111	0.014	0127	0.037	0143	0.016	0160	0.031	0176	0.015
0096	0.029	0112	0.013	0128	0.036	0144	0.017	0161	0.039	0177	0.015
0097	0.034	0113	0.013	0129	0.034	0145	0.018	0162	0.049	0178	0.018
0098	0.036	0114	0.013	0130	0.027	0146	0.021	0163	0.053	0179	0.019
0099	0.040	0115	0.013	0131	0.017	0147	0.036	0164	0.057	0180	0.510
0100	0.042	0116	0.012	0132	0.016	0148	0.044	0165	0.053	0038	0.039
0101	0.027	0117	0.013	0133	0.015	0149	0.044	0166	0.048	0039	0.009

[redacted]

[redacted]

[redacted]

A-245

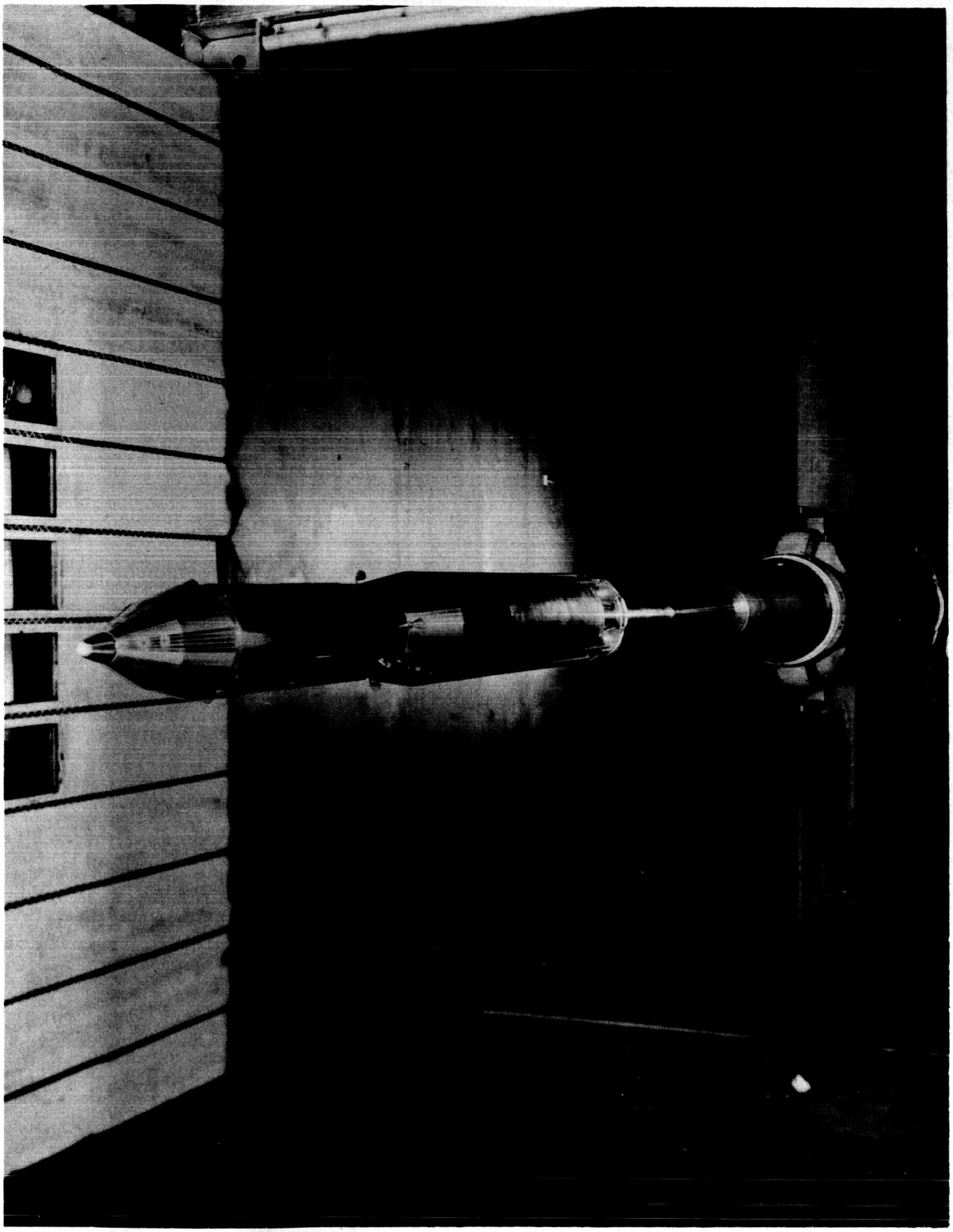

A-24317

(a) Configuration 6 in 11- by 11-foot transonic test section.

Figure 1.- Photograph of a model of a long-range ballistic missile.

[redacted]

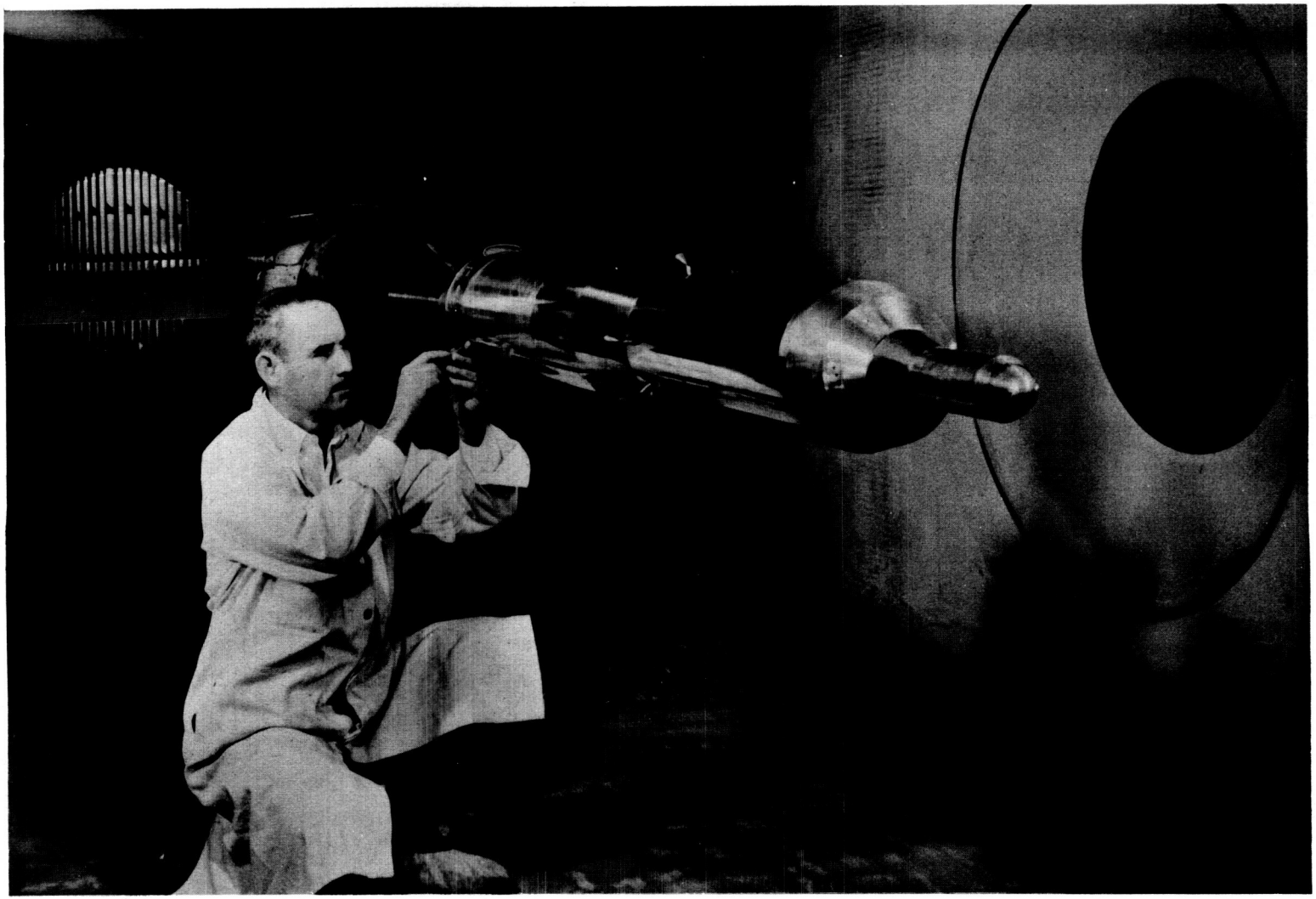

(b) Configuration 12 in 9- by 7-foot supersonic test section. A-24753

Figure 1.- Continued.

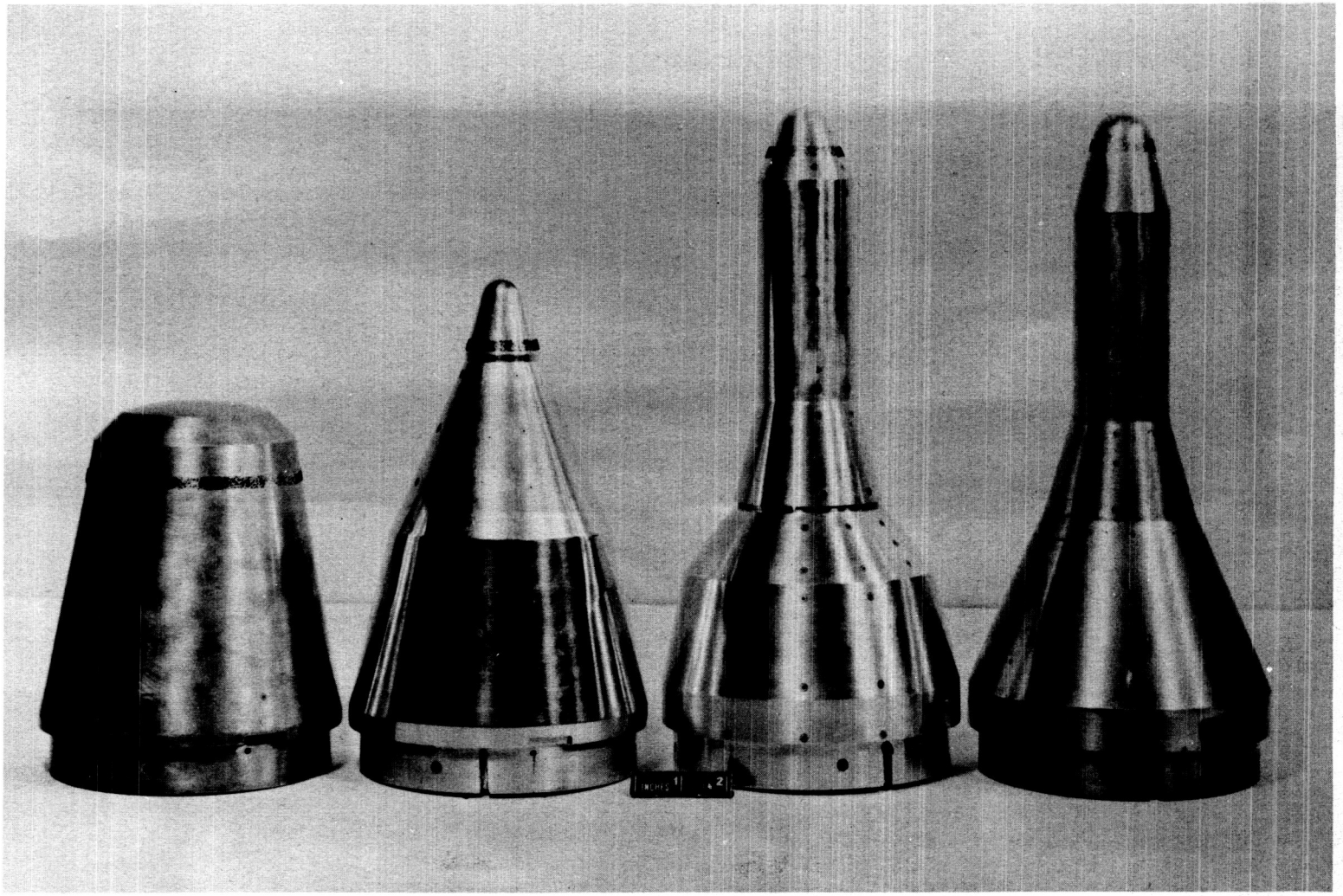

A-24755

(c) Nose shape P_1, P_2, P_3, and P_4 (left to right).

Figure 1.- Continued.

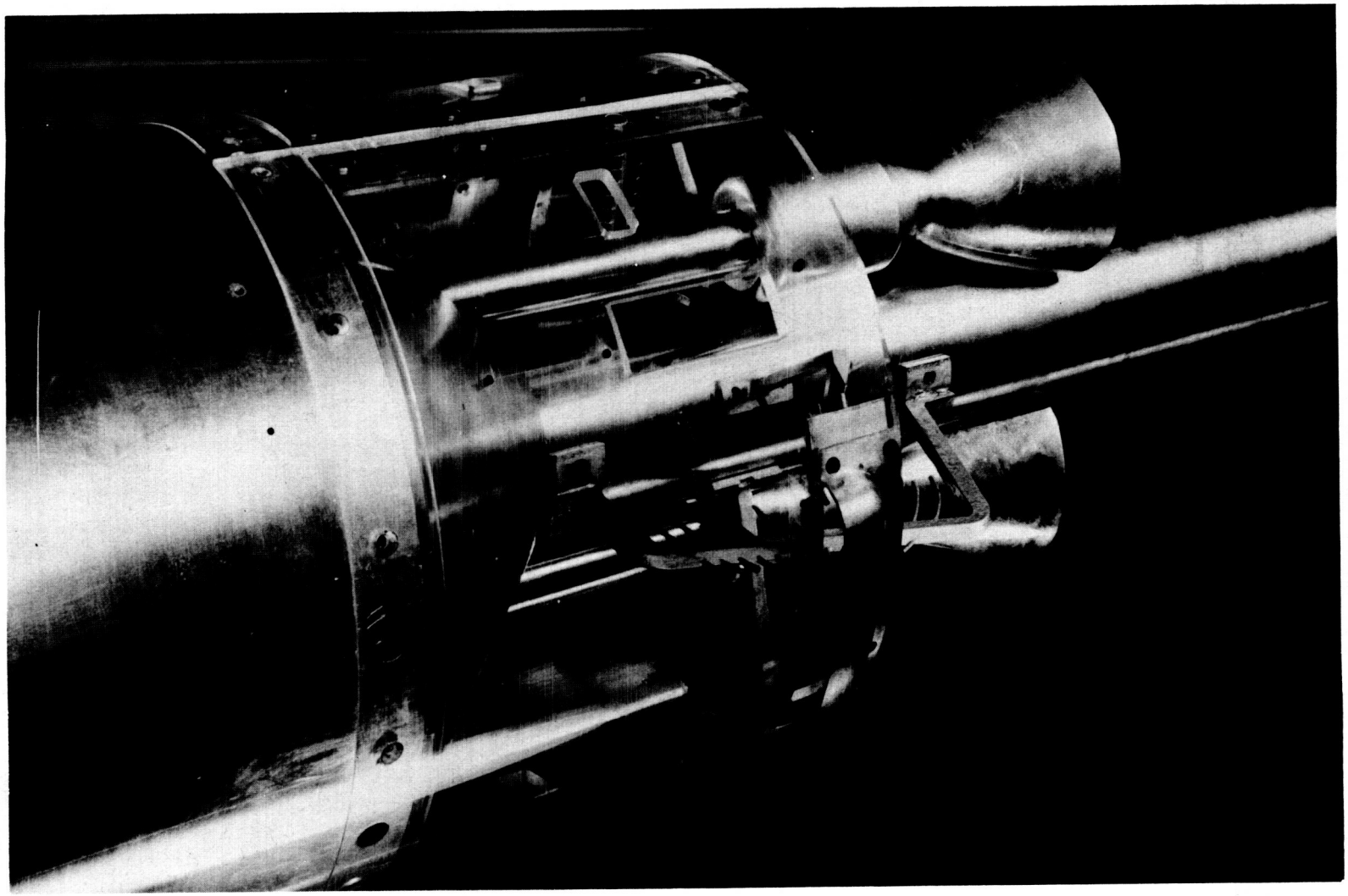

A-24383

(d) Close-up of configuration 10 base.

Figure 1.- Continued.

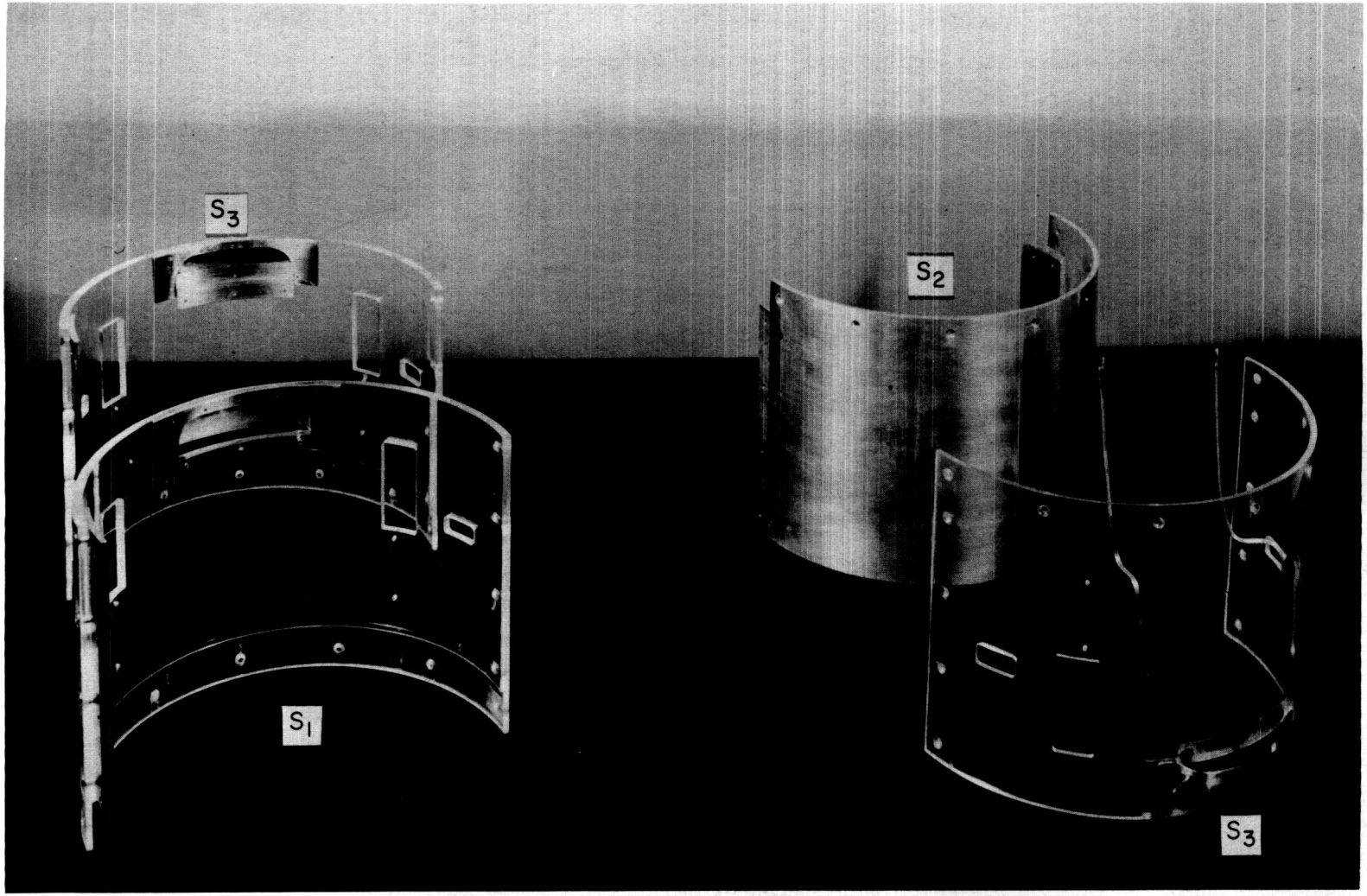

(e) Engine-compartment skirts.

A-24378.1

Figure 1.- Continued.

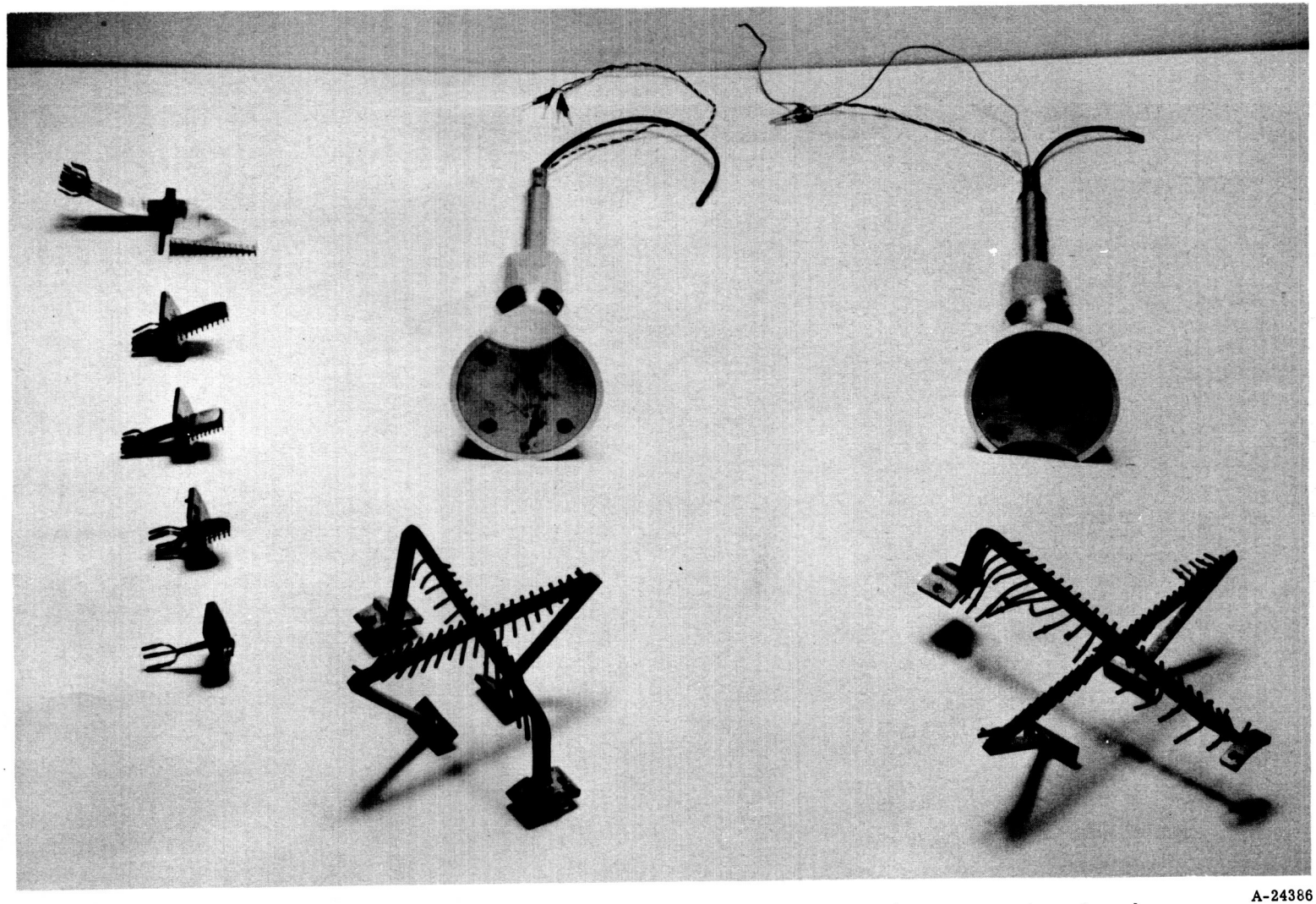

A-24386

(f) Boundary-layer rakes, first-stage nozzles, and engine-compartment rakes.

Figure 1.- Concluded.

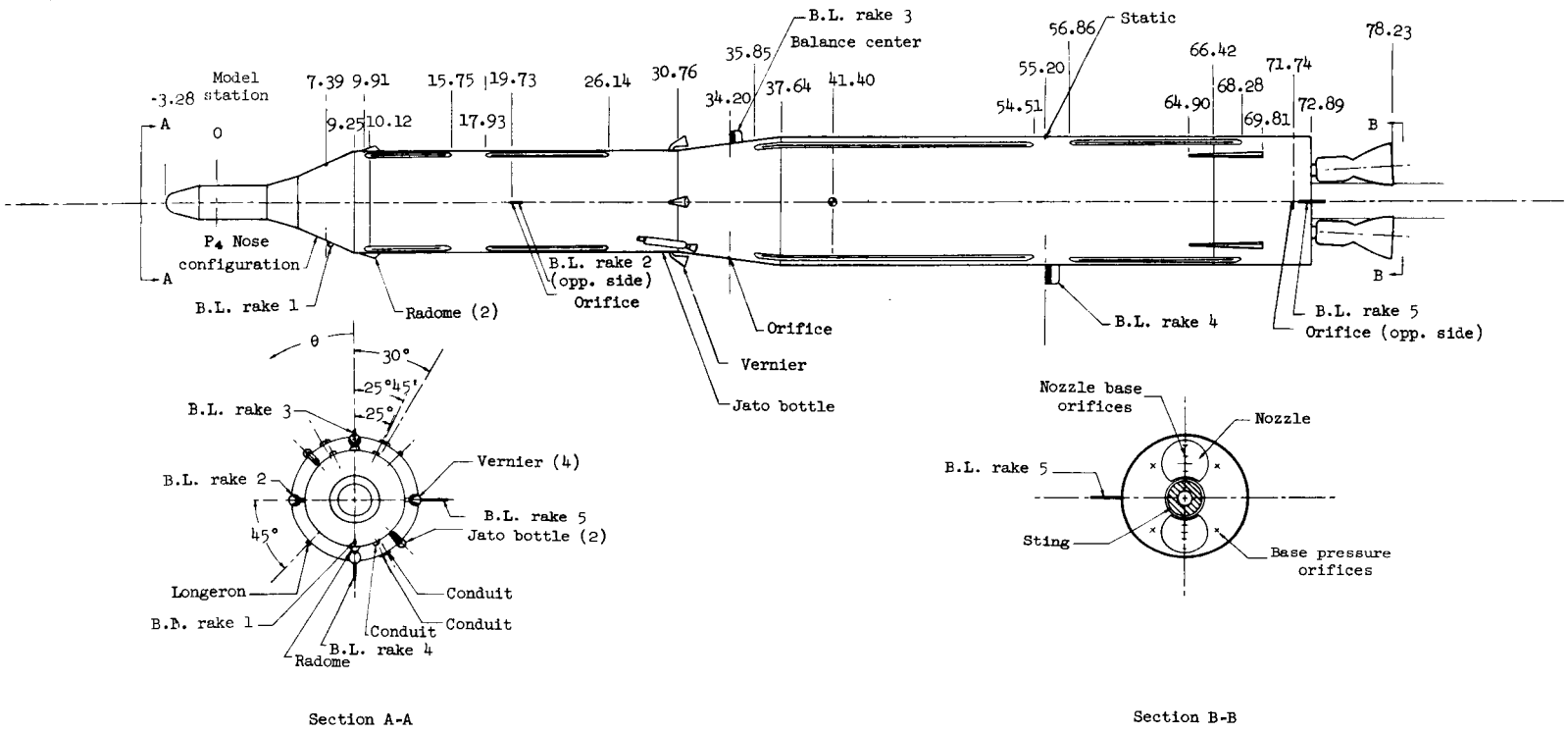

(a) Sketch showing protuberance, boundary-layer rake, and body orifice locations

Figure 2.- Sketches of model.

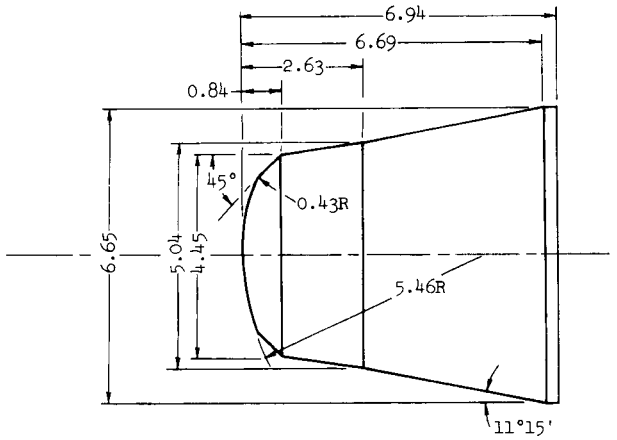

P_1 Nose configuration

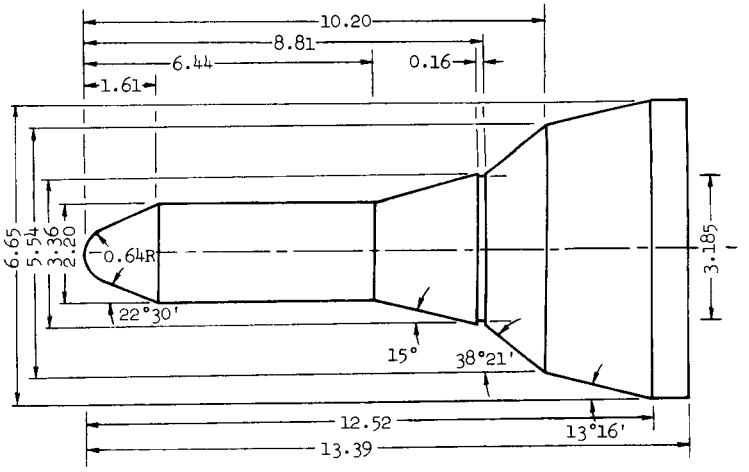

P_3 Nose configuration

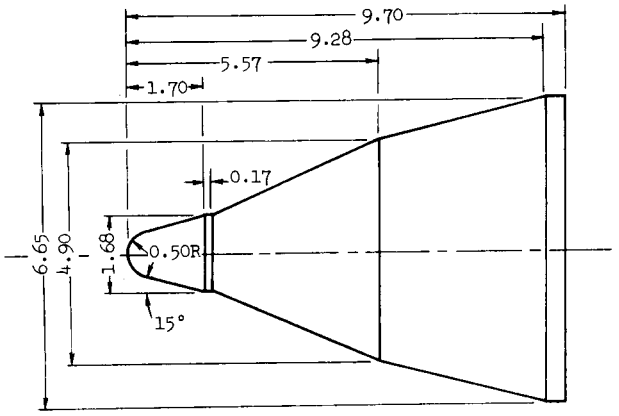

P_2 Nose configuration

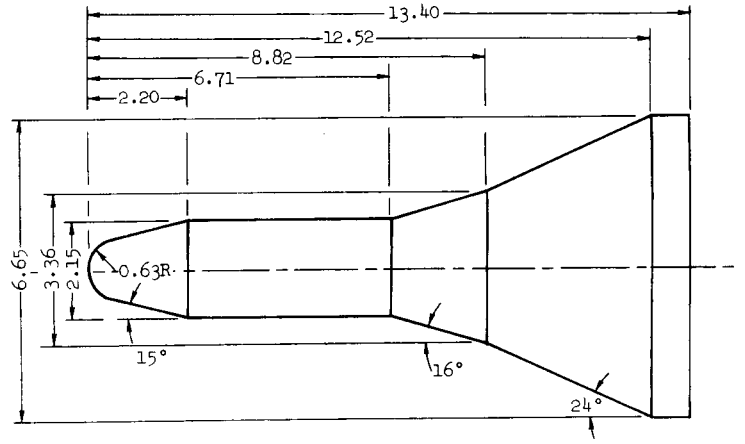

P_4 Nose configuration

(b) Nose configuration details.

Figure 2.- Continued.

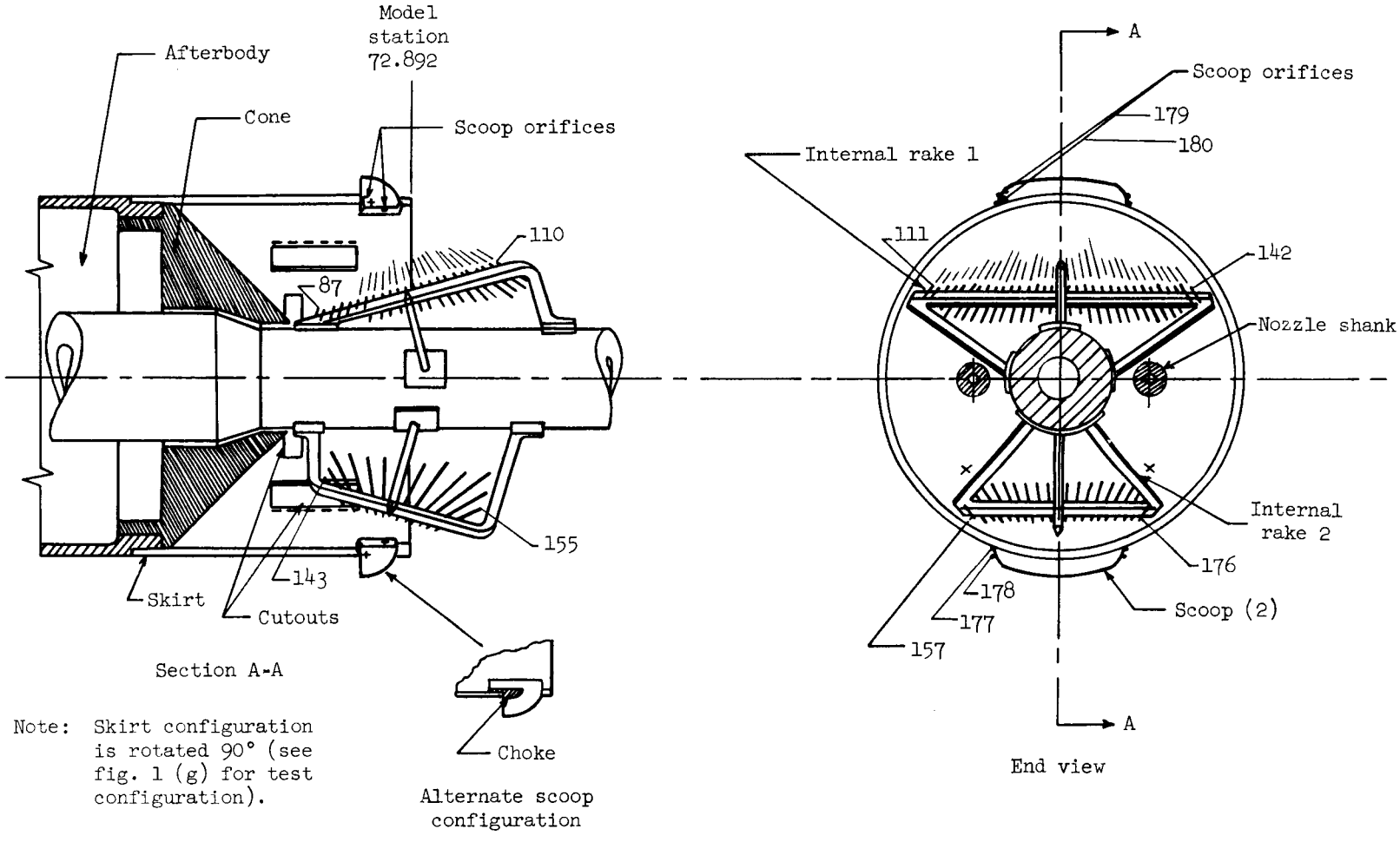

Note: Skirt configuration is rotated 90° (see fig. 1 (g) for test configuration).

(c) Model base showing location and number of internal rake tubes.

Figure 2.- Concluded.

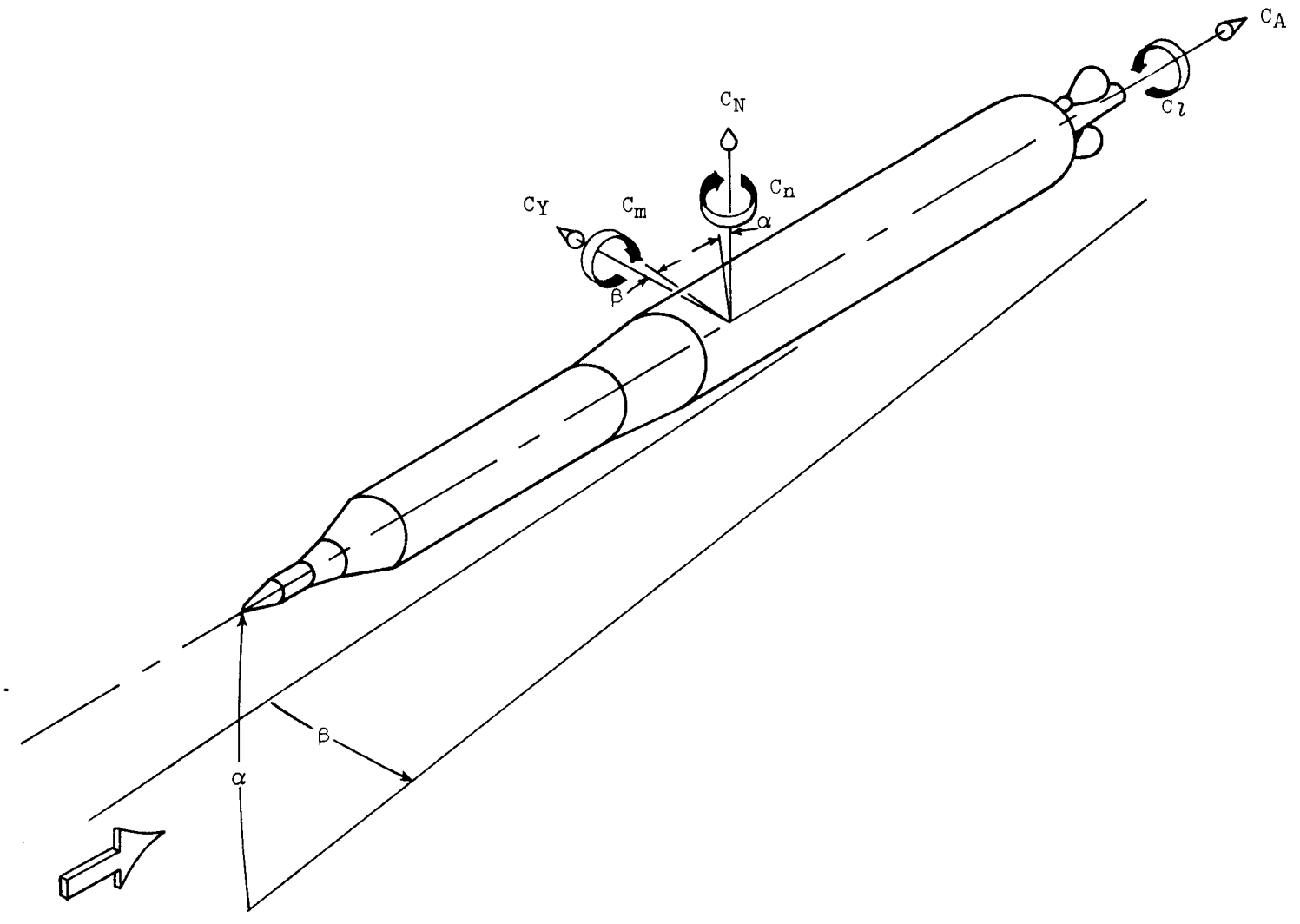

Figure 3.- Axis system (arrows indicate positive location).

A-245

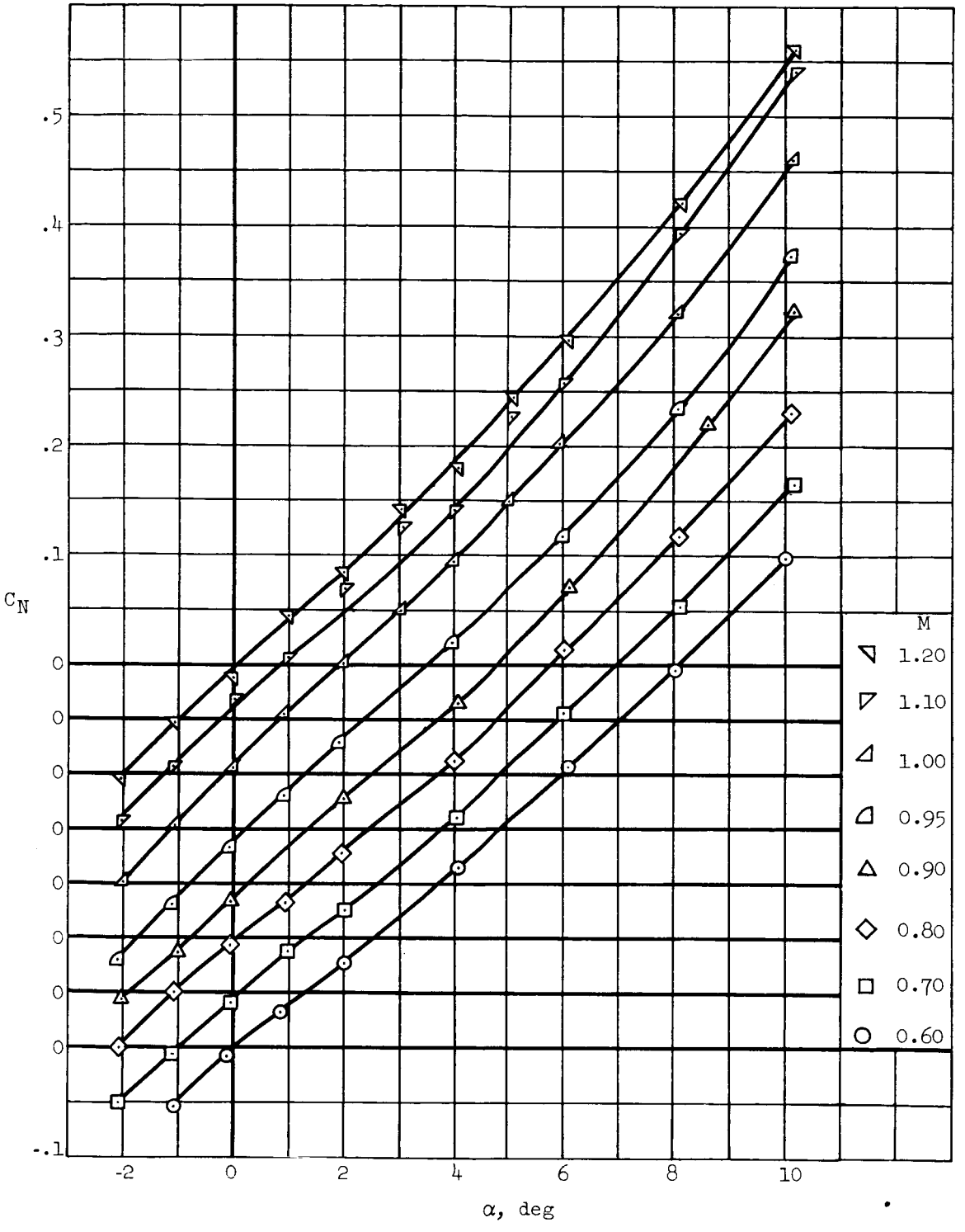

(a) Normal-force coefficient, transonic.

Figure 4.- The variation of the longitudinal stability characteristics with angle of attack; configuration 2.

[redacted]

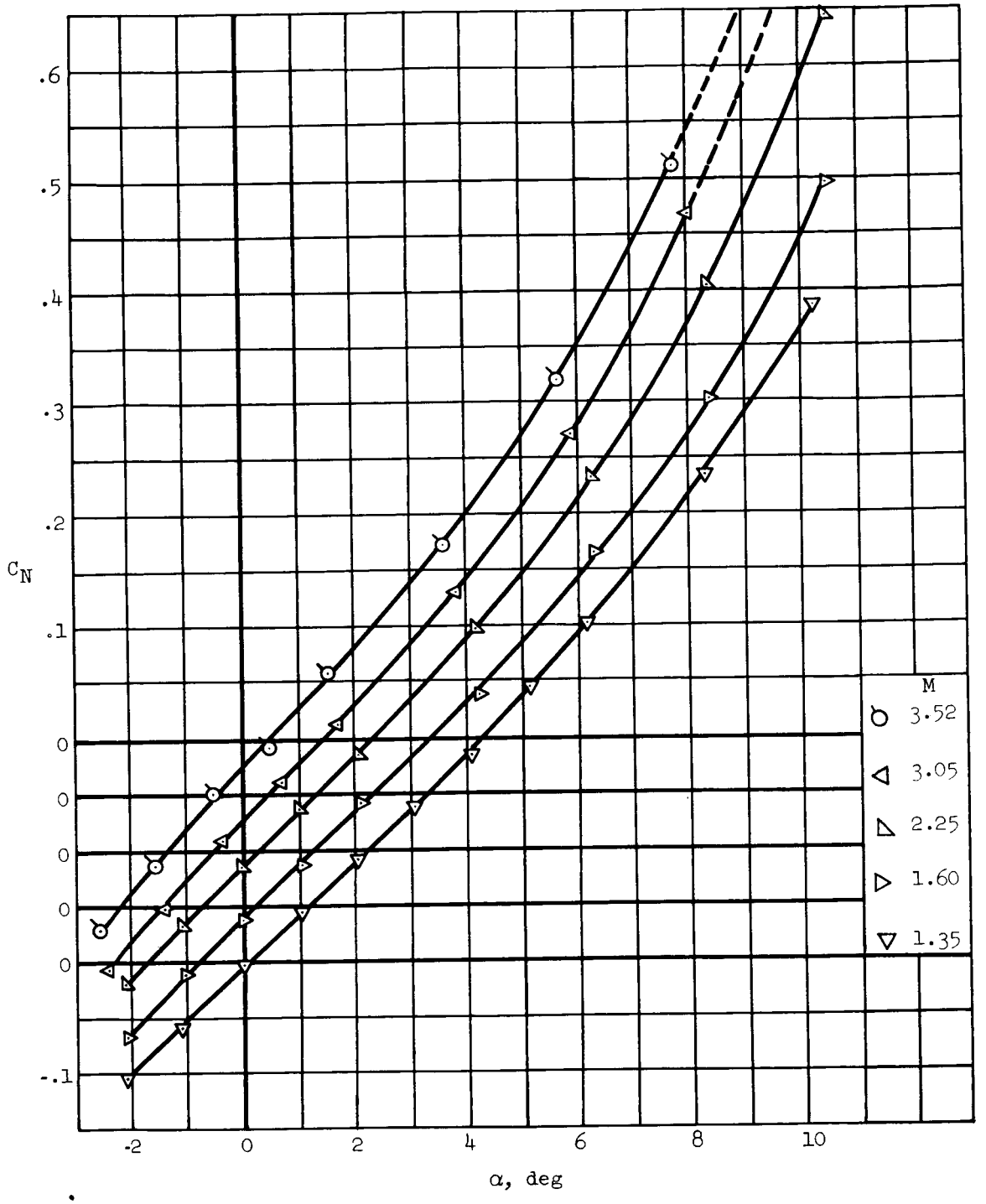

(b) Normal-force coefficient, supersonic.

Figure 4.- Continued.

[redacted]

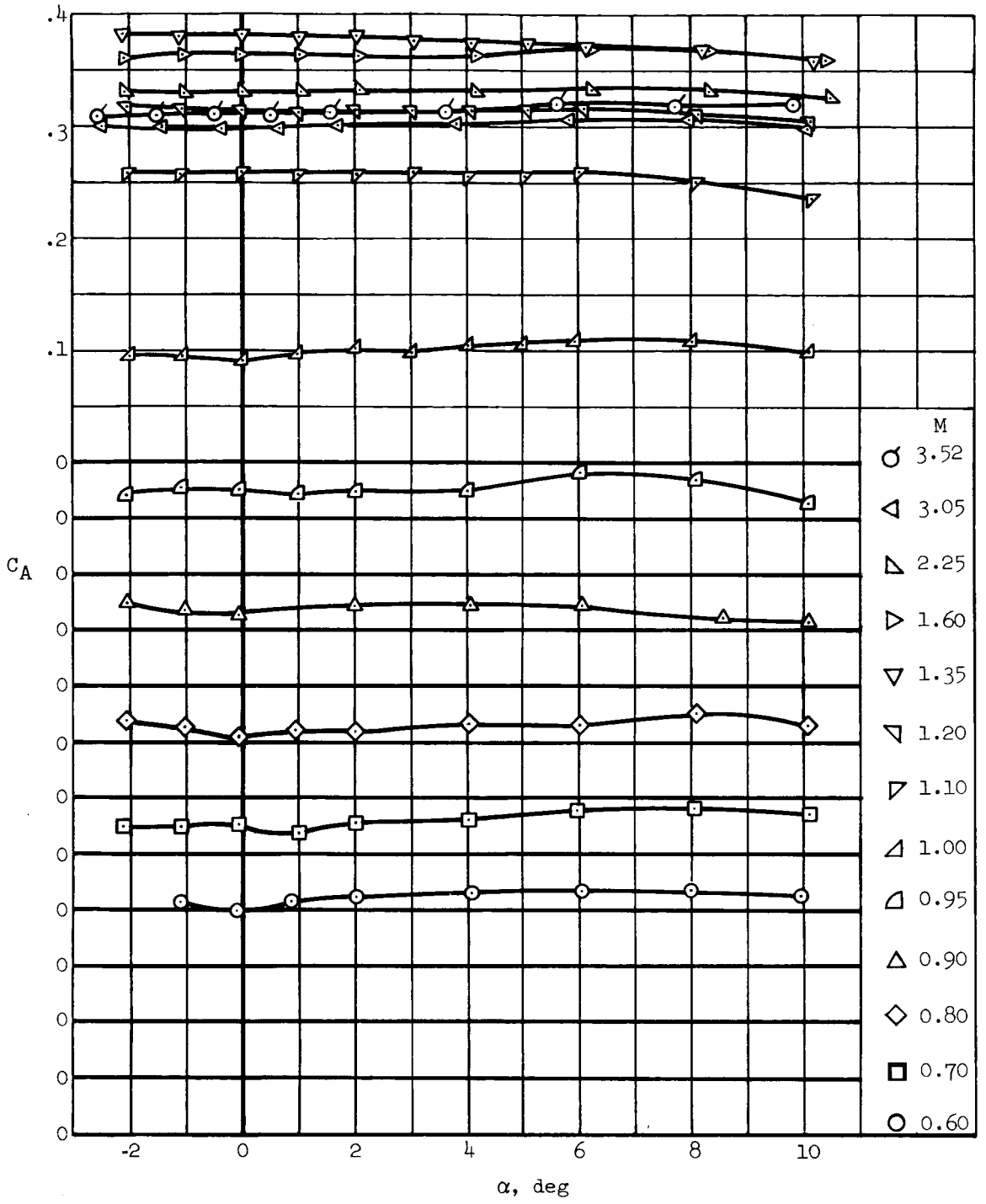

(c) Axial-force coefficient.

Figure 4.- Continued.

[redacted]

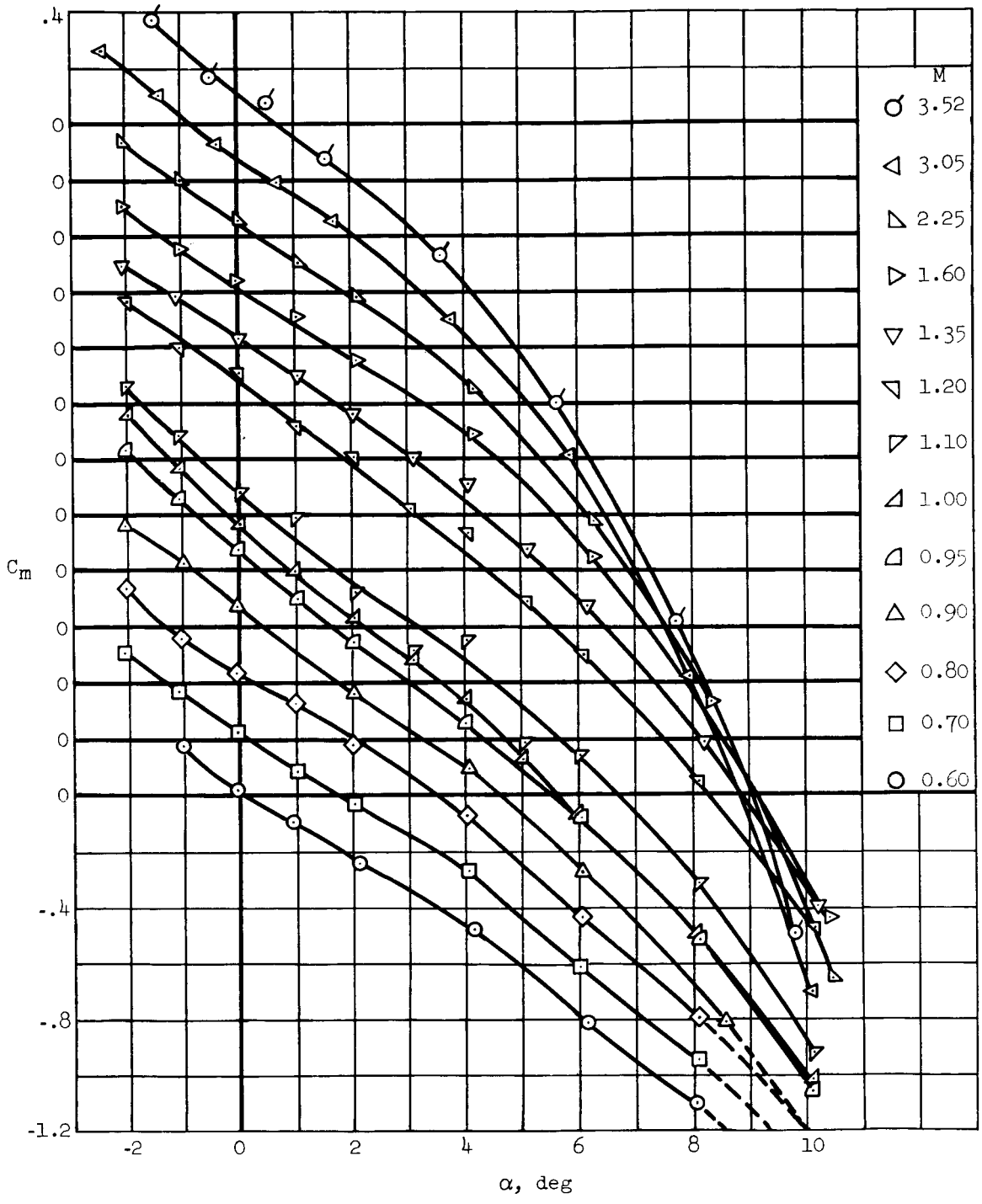

(d) Pitching-moment coefficient.

Figure 4.- Continued.

[redacted]

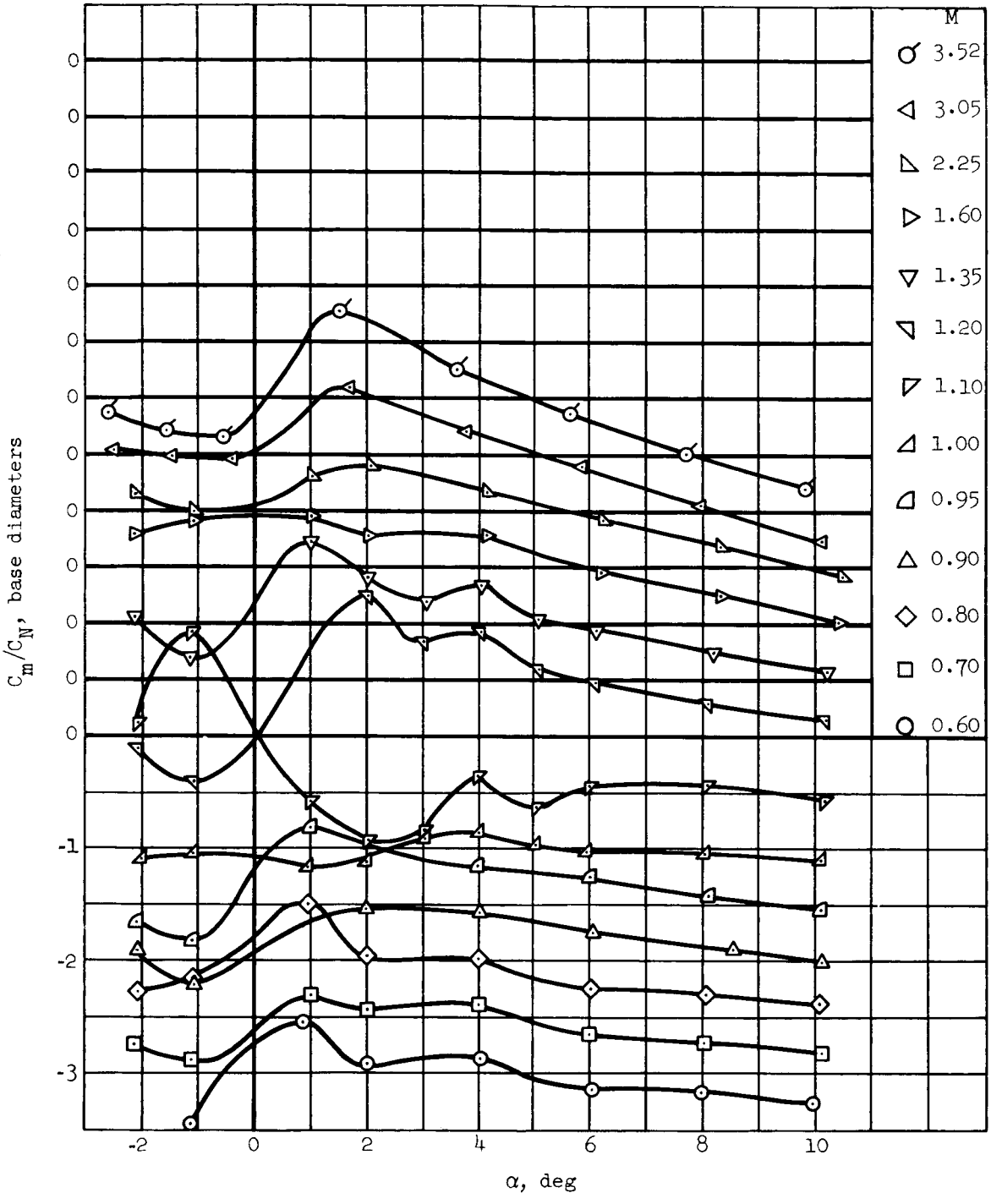

(e) Center of pressure.

Figure 4.- Continued.

[redacted]

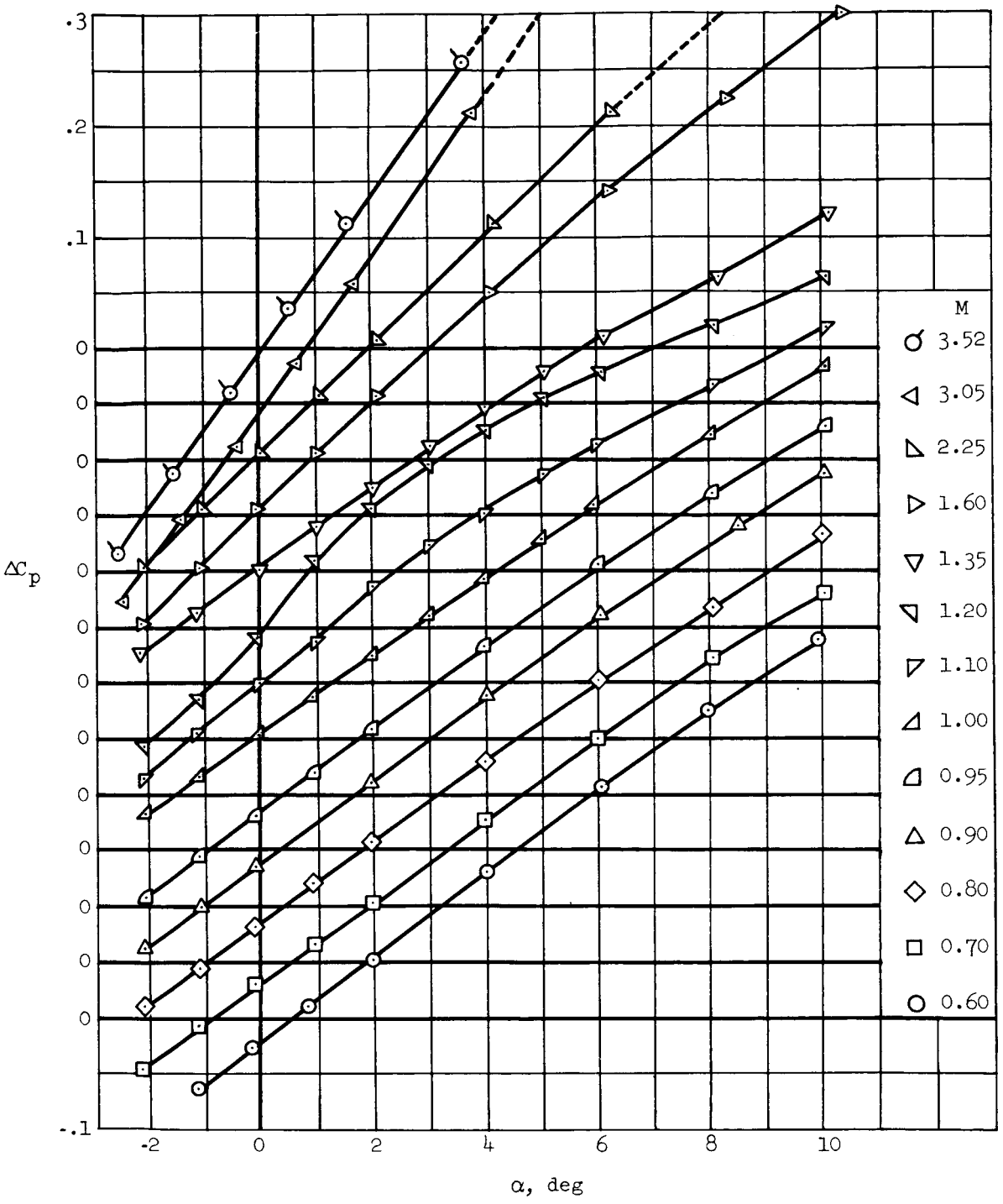

(f) Differential pressure coefficient.

Figure 4.- Concluded.

[redacted]

[redacted]

A-245

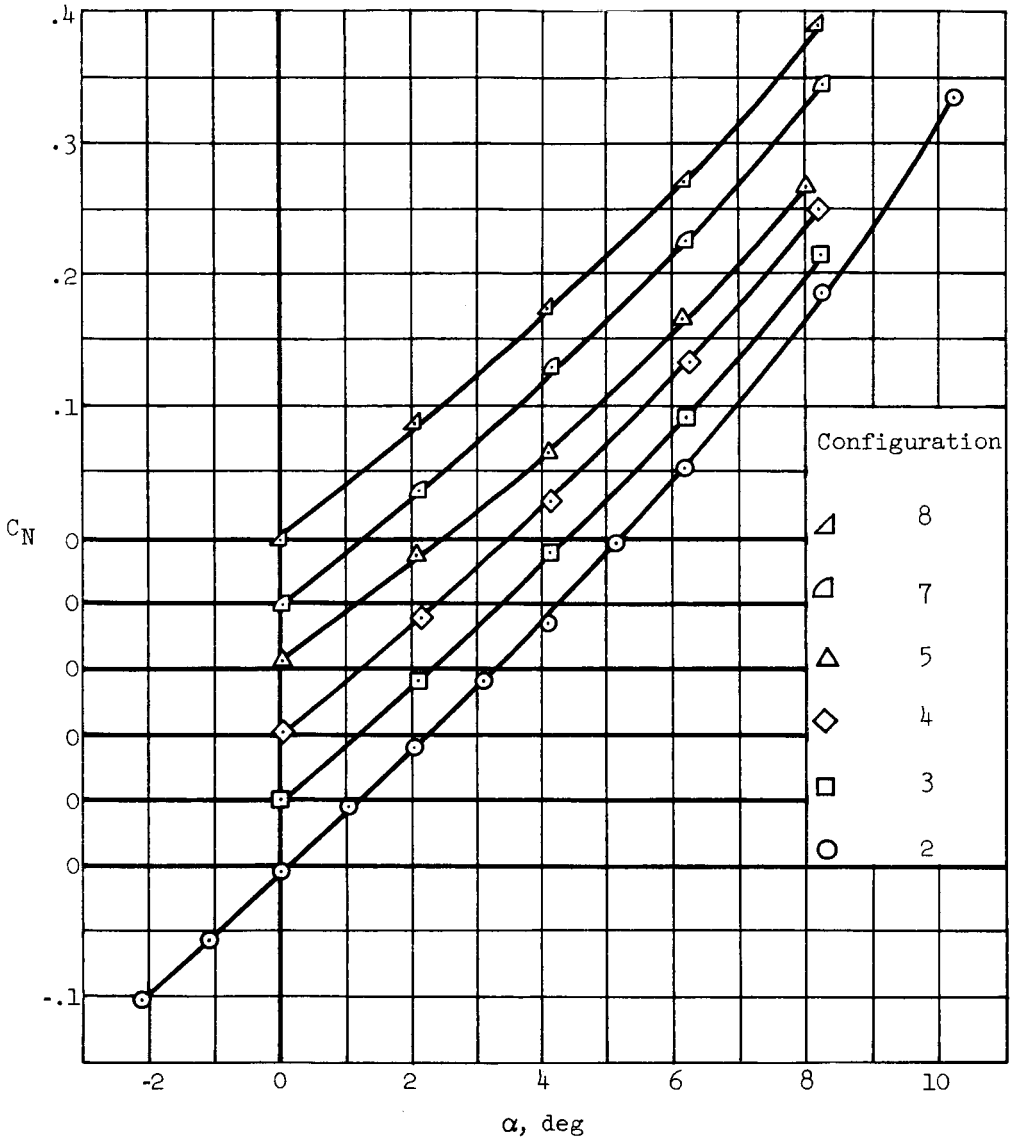

(a) Normal-force coefficient.

Figure 5.- Comparison of the aerodynamic characteristics for six configurations; M = 1.35.

[redacted]

[redacted]

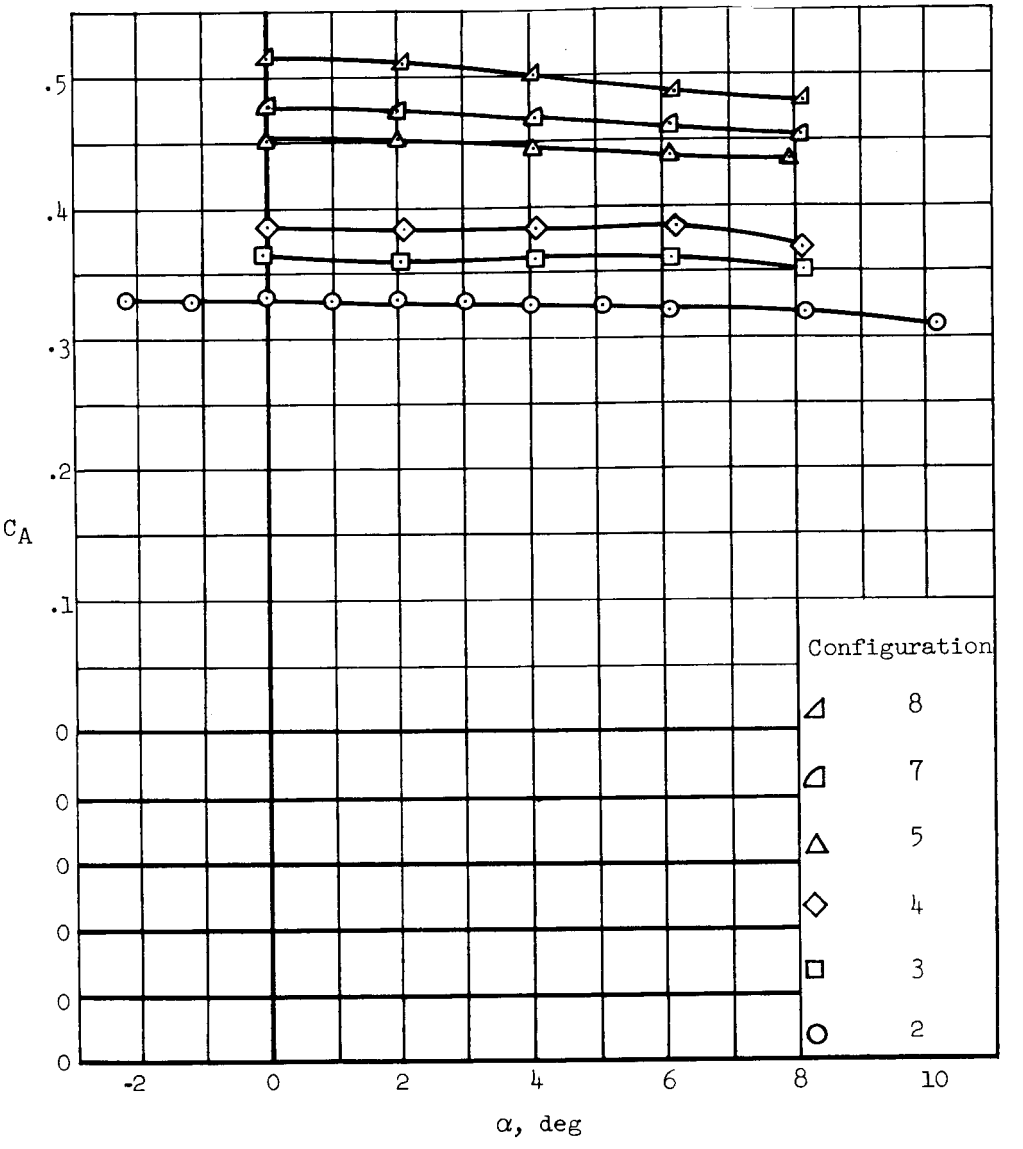

(b) Axial-force coefficient.

Figure 5.- Continued.

[redacted]

A-245

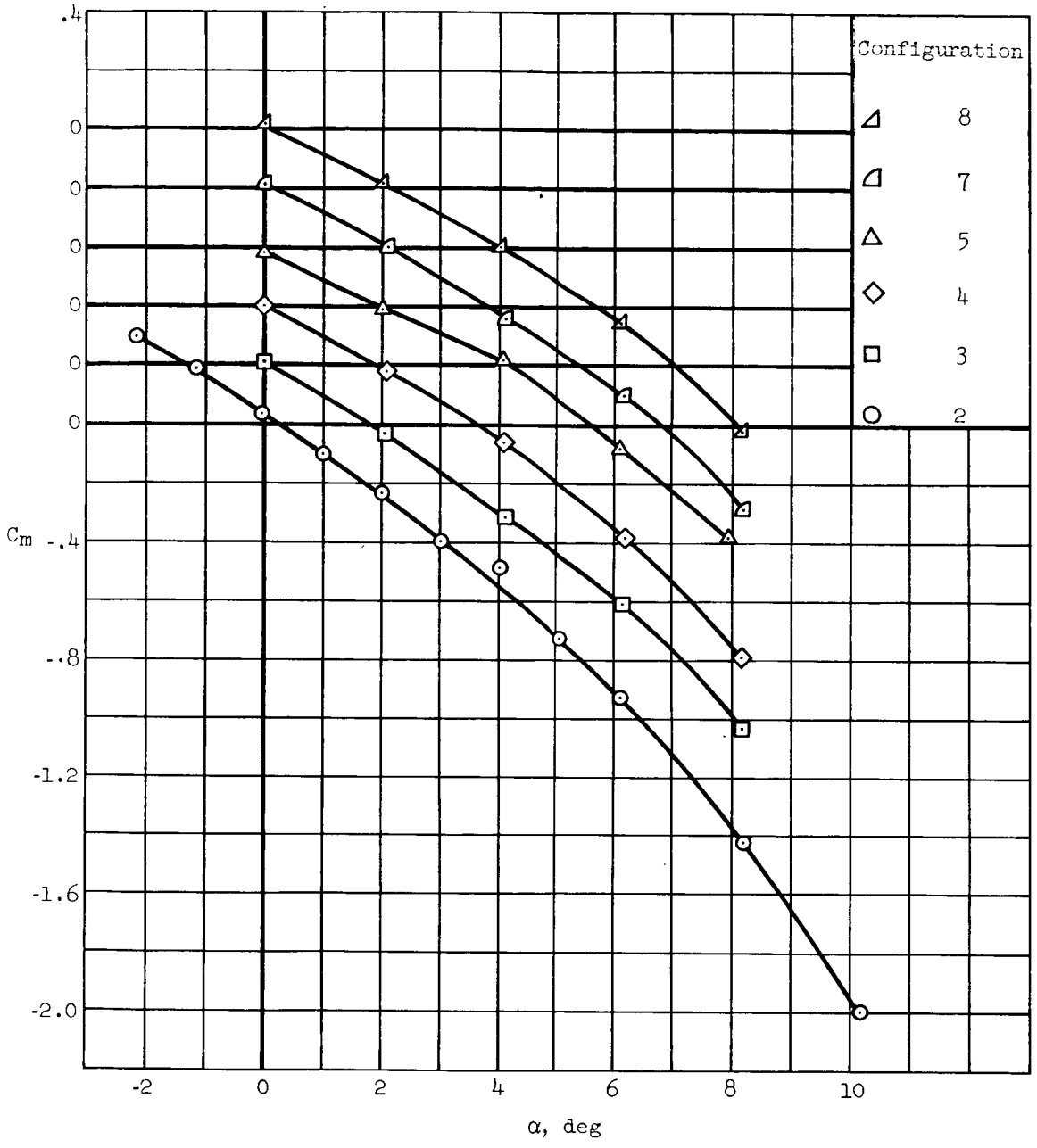

(c) Pitching-moment coefficient.

Figure 5.- Continued.

[redacted]

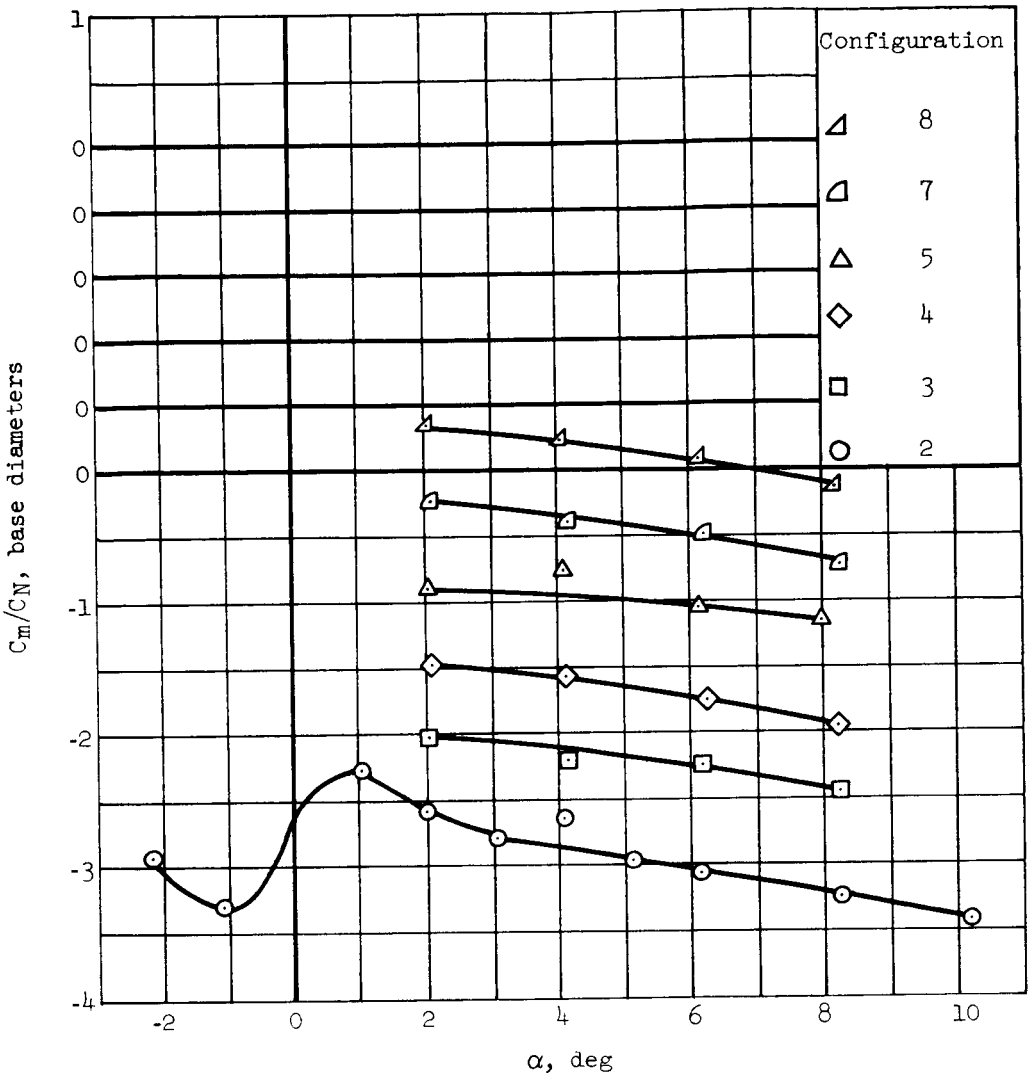

(d) Center of pressure.

Figure 5.- Concluded.

[redacted]

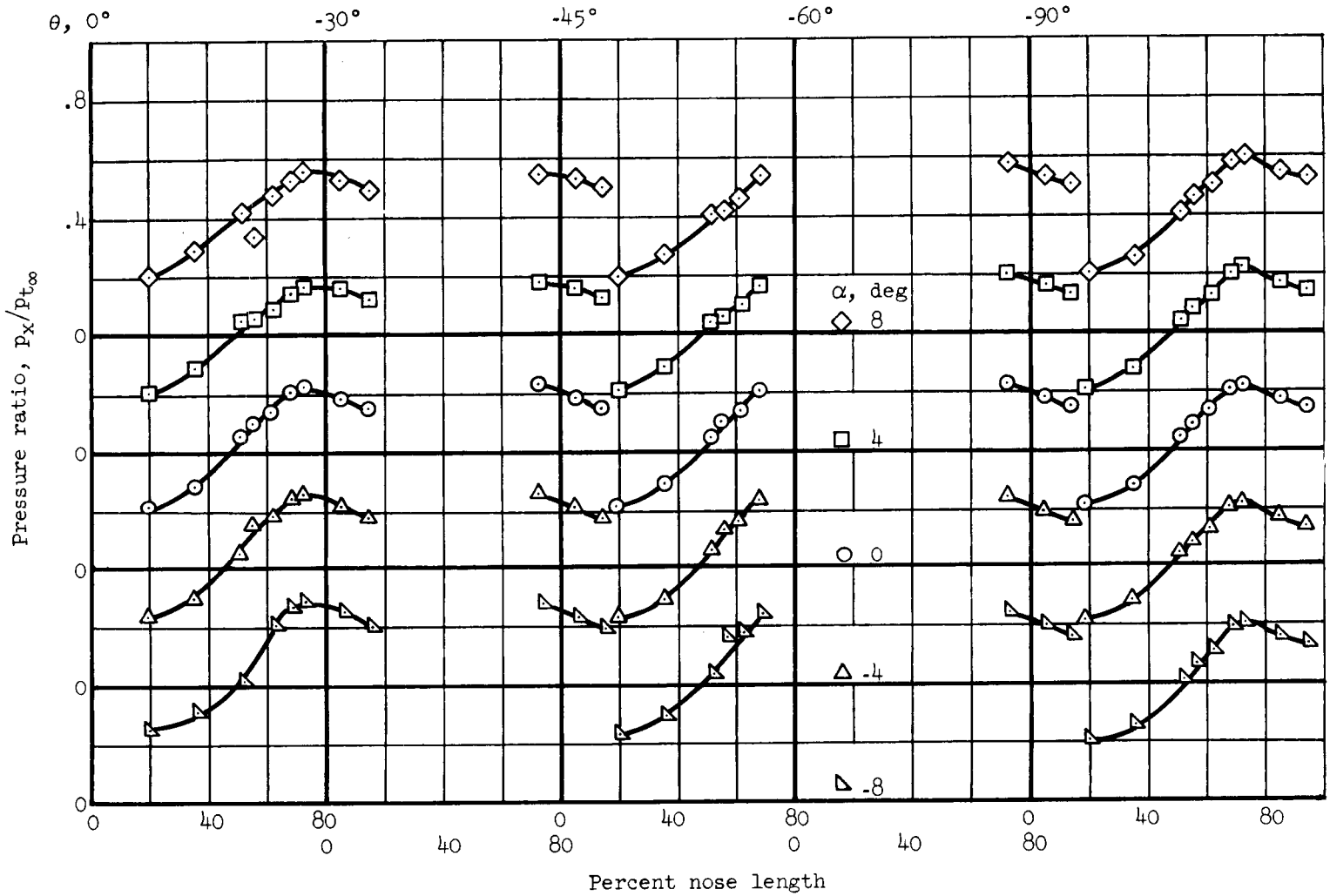

(a) Angle-of-attack comparison; M = 1.35, β = 0°.

Figure 6.- The variation of forebody surface pressure over the nose of configuration 9; M = 1.35.

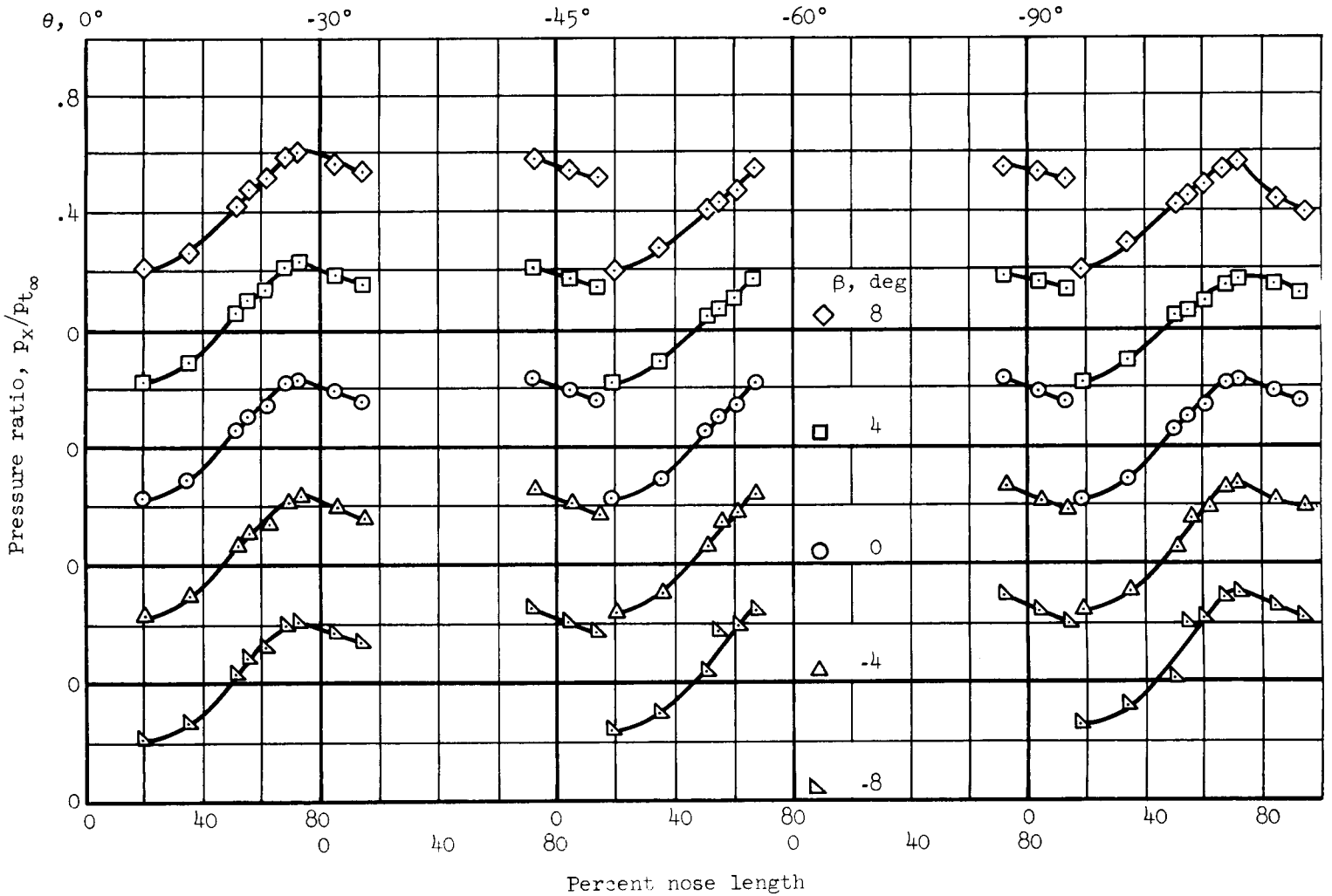

(b) Angle of sideslip comparison; M = 1.35, $\alpha = 0^{\circ}$.

Figure 6.- Continued.

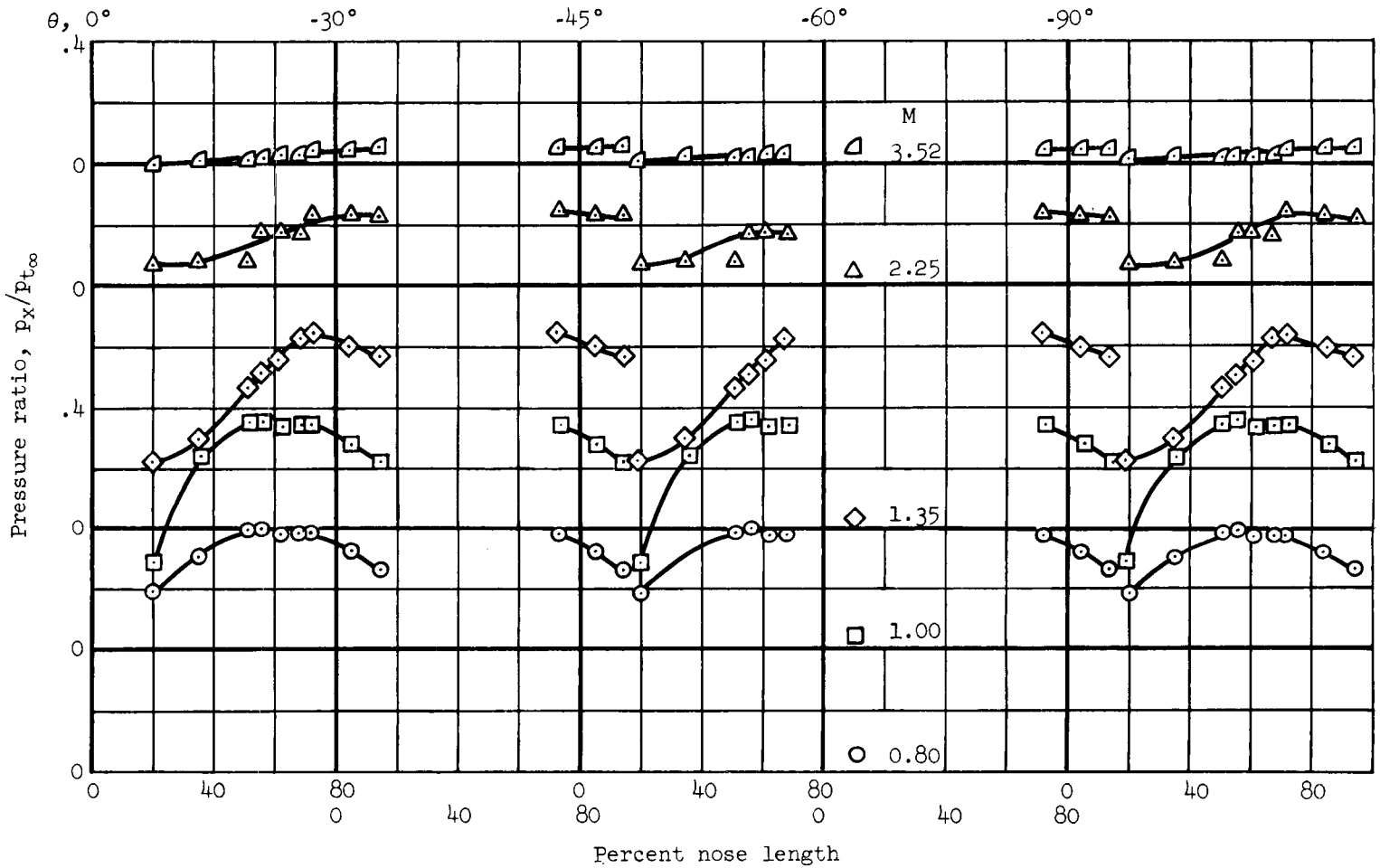

(c) Mach number comparison; $\alpha = 0^{\circ}$, $\beta = 0^{\circ}$.

Figure 6.- Concluded.

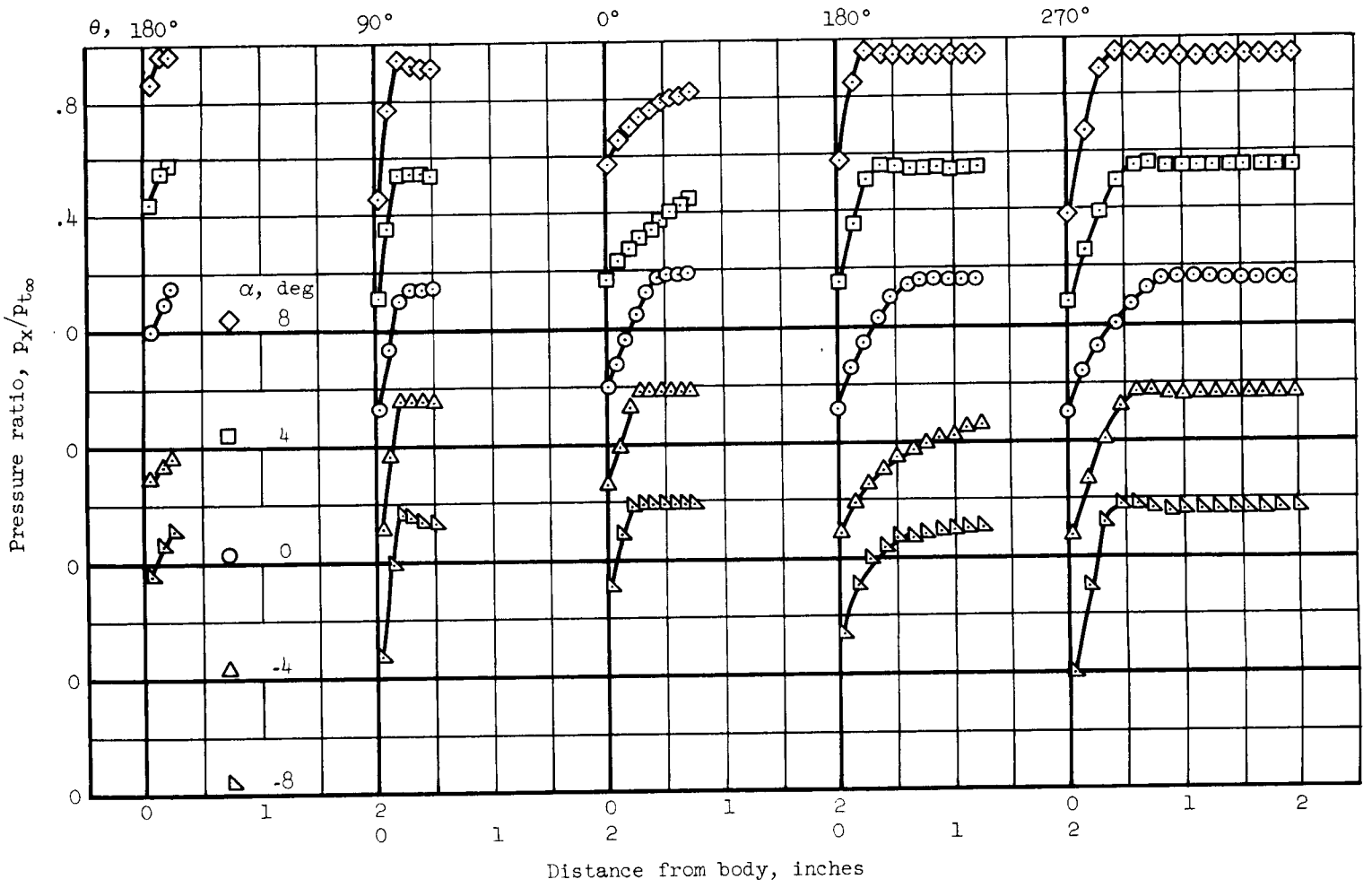

(a) Angle-of-attack comparison; M = 1.35, β = 0°.

Figure 7.- The variation of boundary-layer pressures with distance from body of configuration 9.

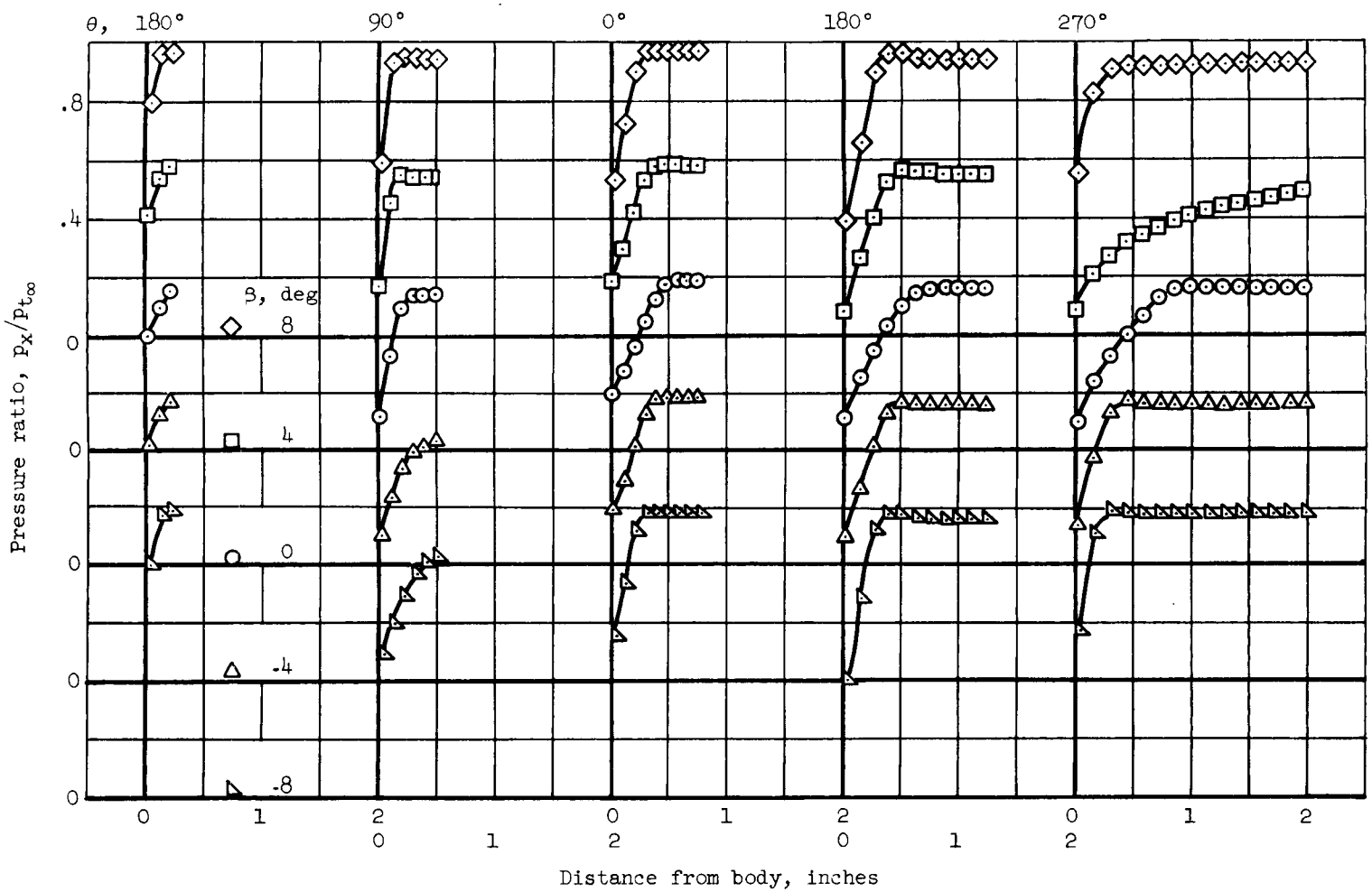

(b) Angle-of-sideslip comparison; M = 1.35, $\alpha = 0^{\circ}$.

Figure 7.- Continued.

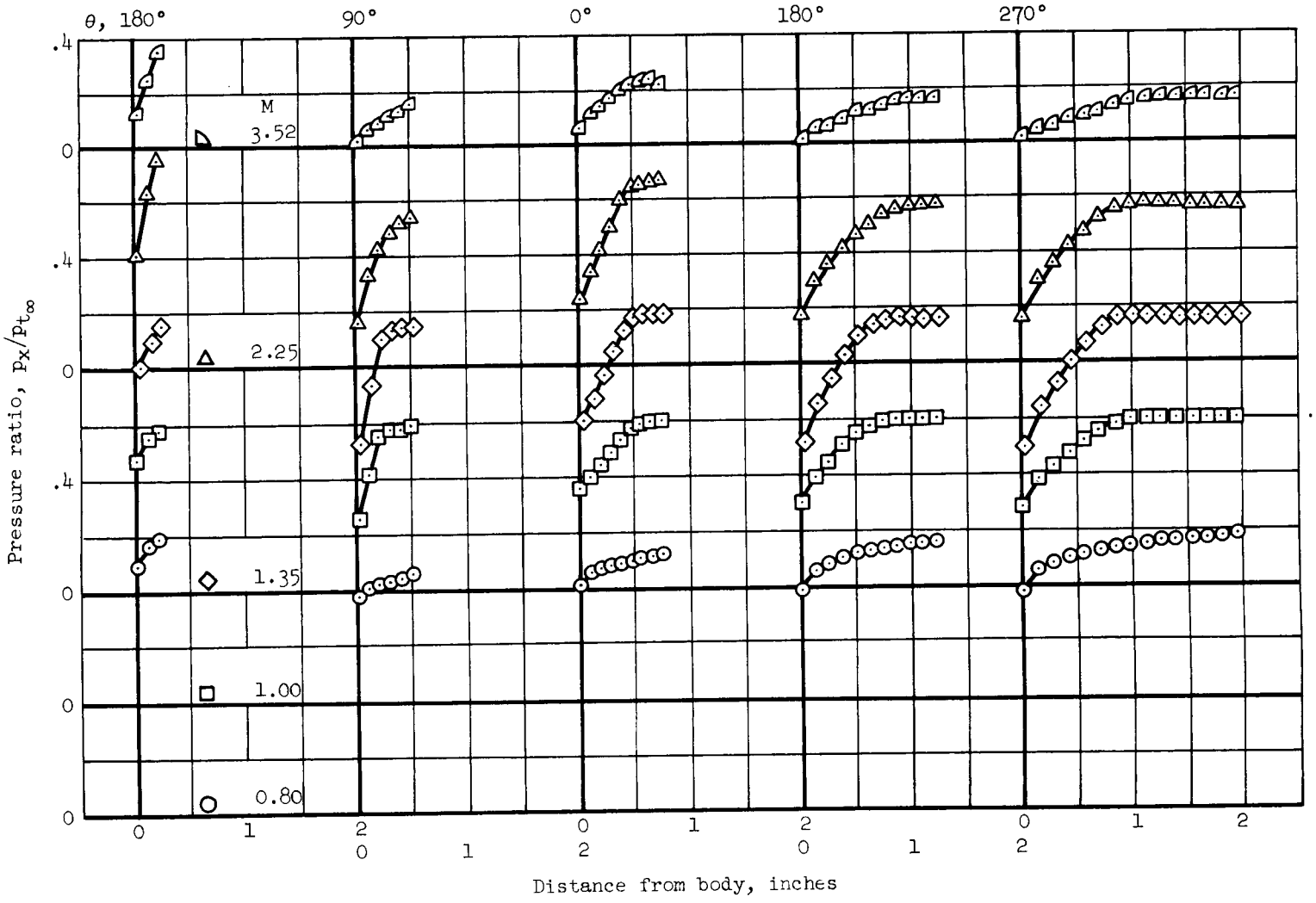

(c) Mach number comparison; $\alpha = 0^{\circ}$, $\beta = 0^{\circ}$.

Figure 7.- Concluded.

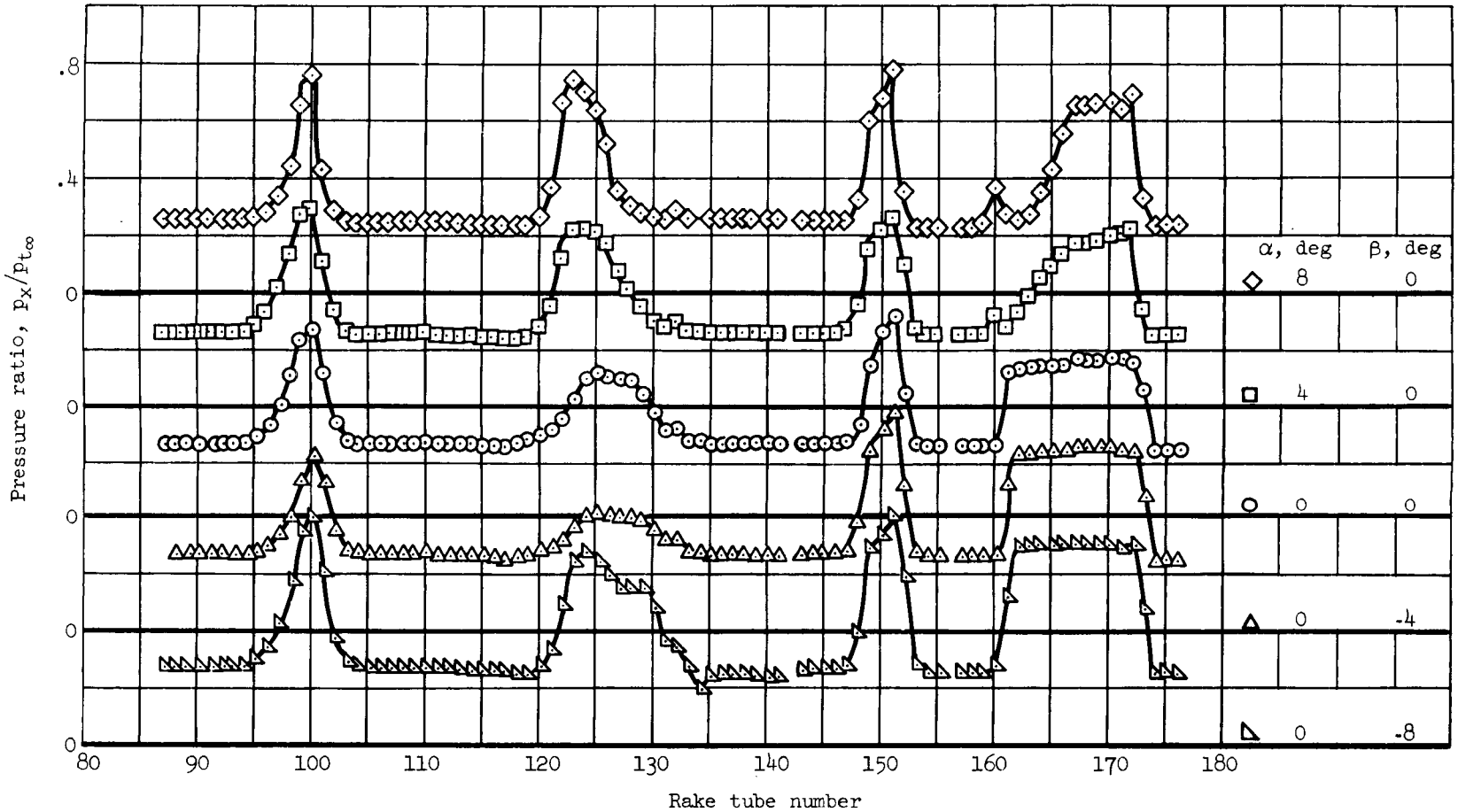

(a) Angle-of-attack and -sideslip comparison; M = 1.35.

Figure 8.- The variation of base pressure with location of configuration 10.

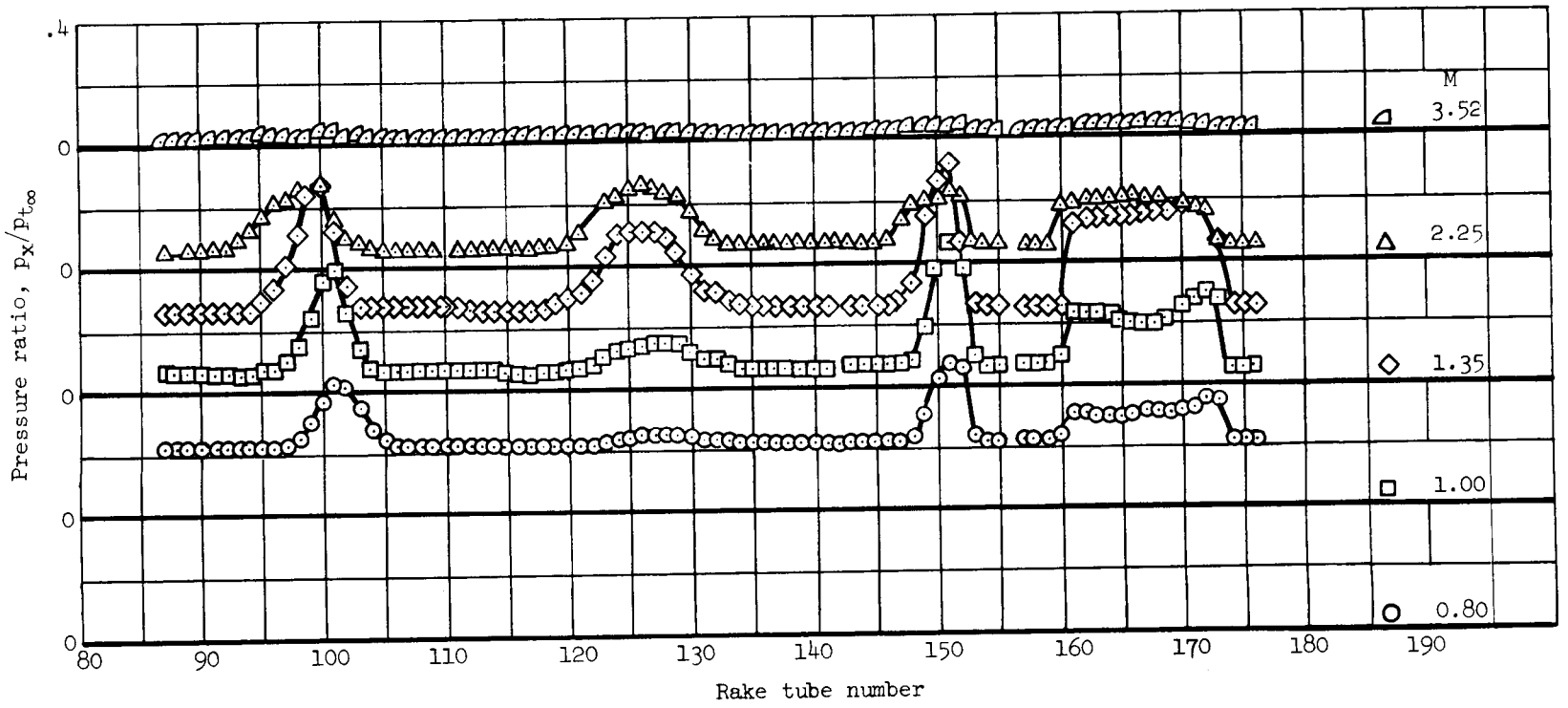

(b) Mach number comparison; $\alpha = 0^{\circ}$, $\beta = 0^{\circ}$.

Figure 8.- Concluded.

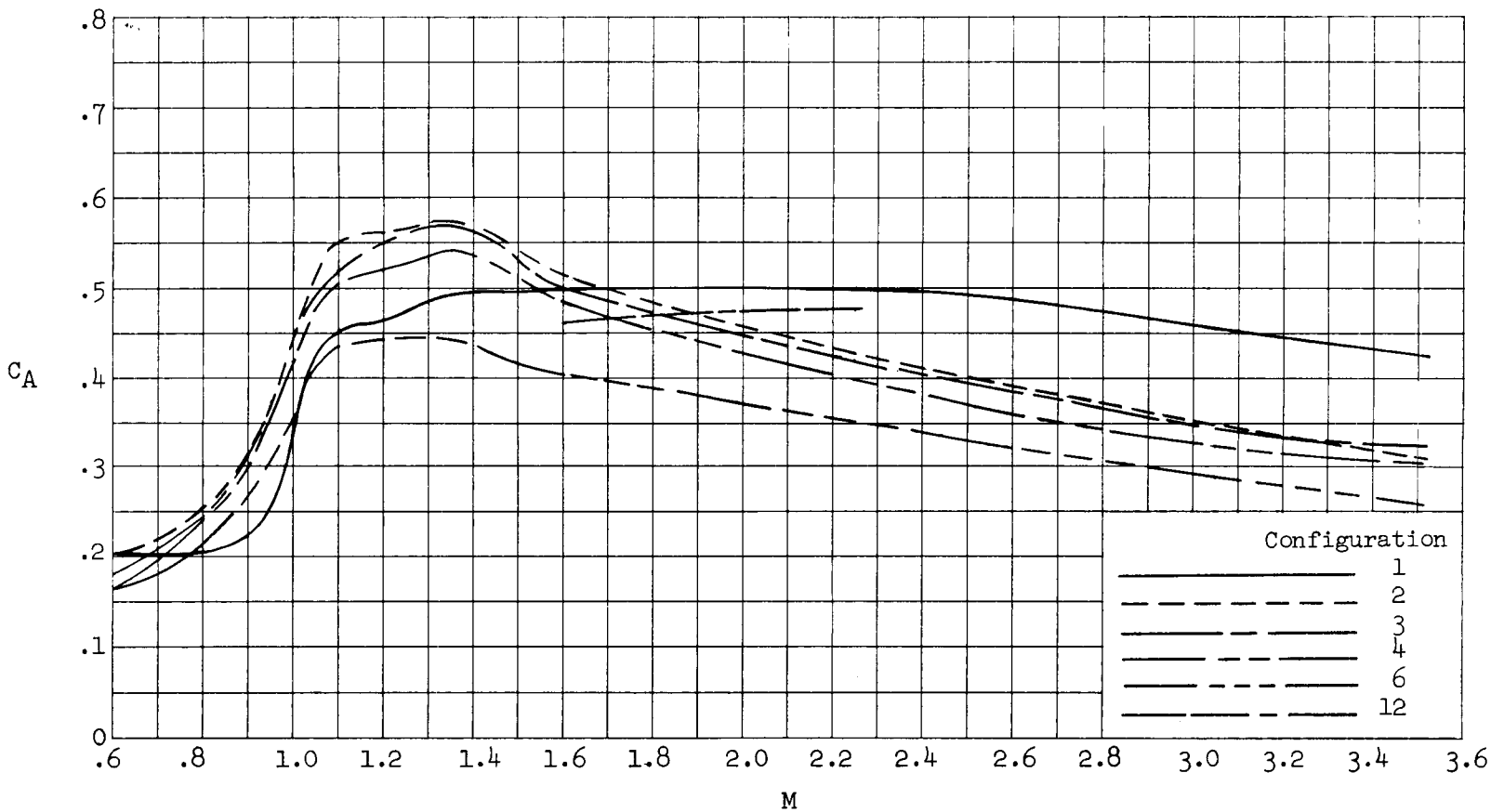

(a) Axial-force coefficient.

Figure 9.- Summary of aerodynamic characteristics; $\alpha = 0^{\circ}$, $\beta = 0^{\circ}$.

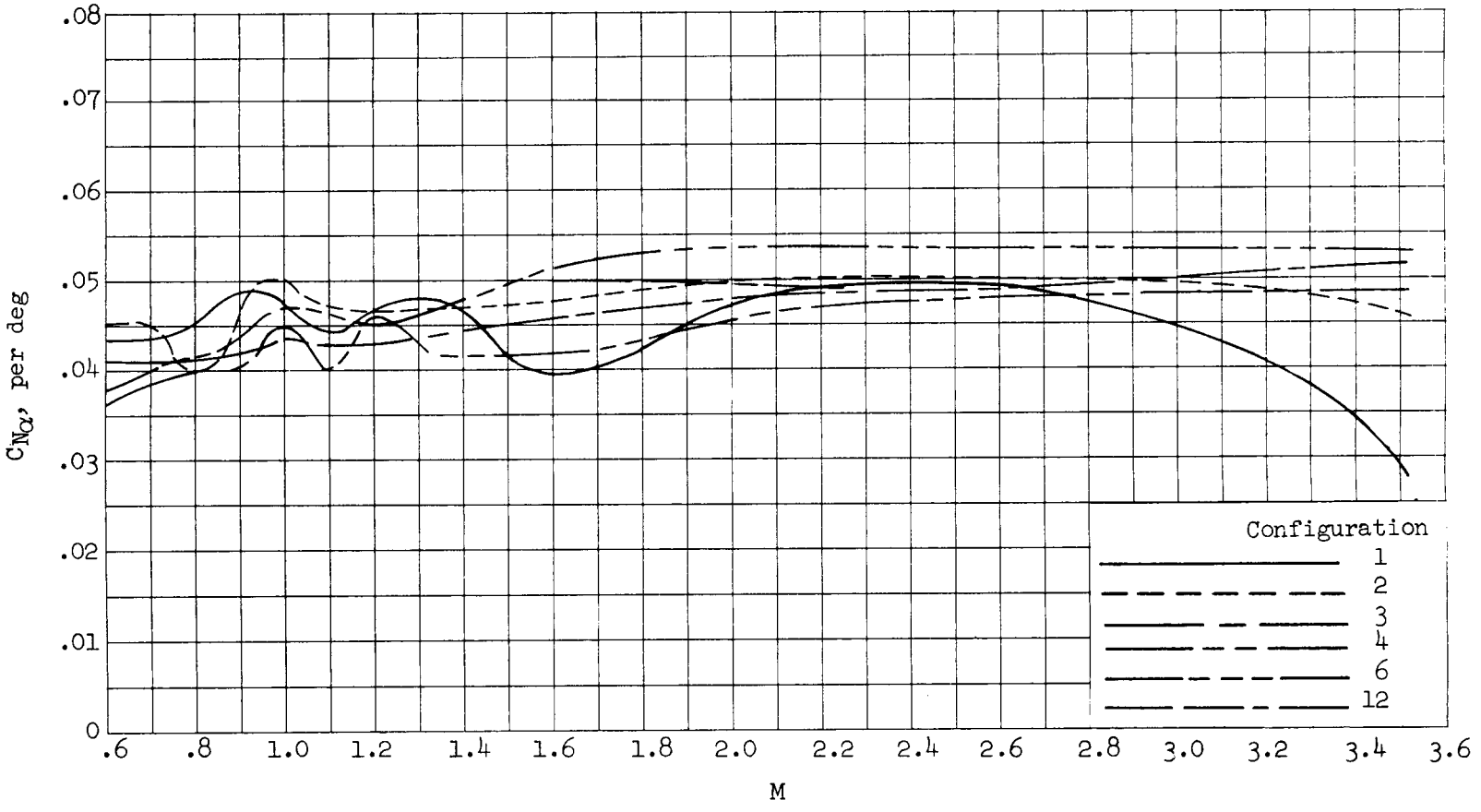

(b) Normal-force-curve slope.

Figure 9.- Continued.

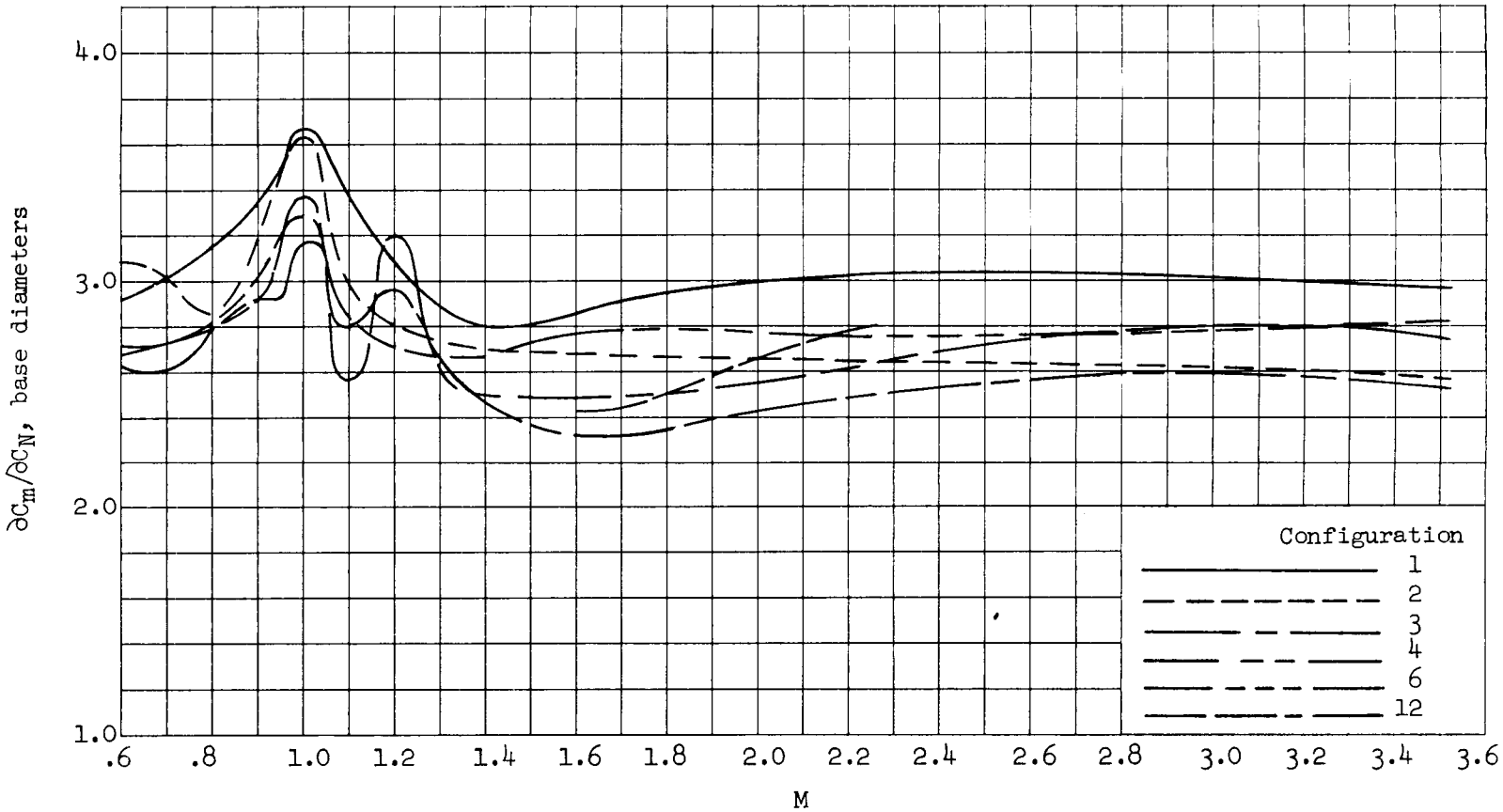

(c) Longitudinal stability parameter.

Figure 9.- Continued.

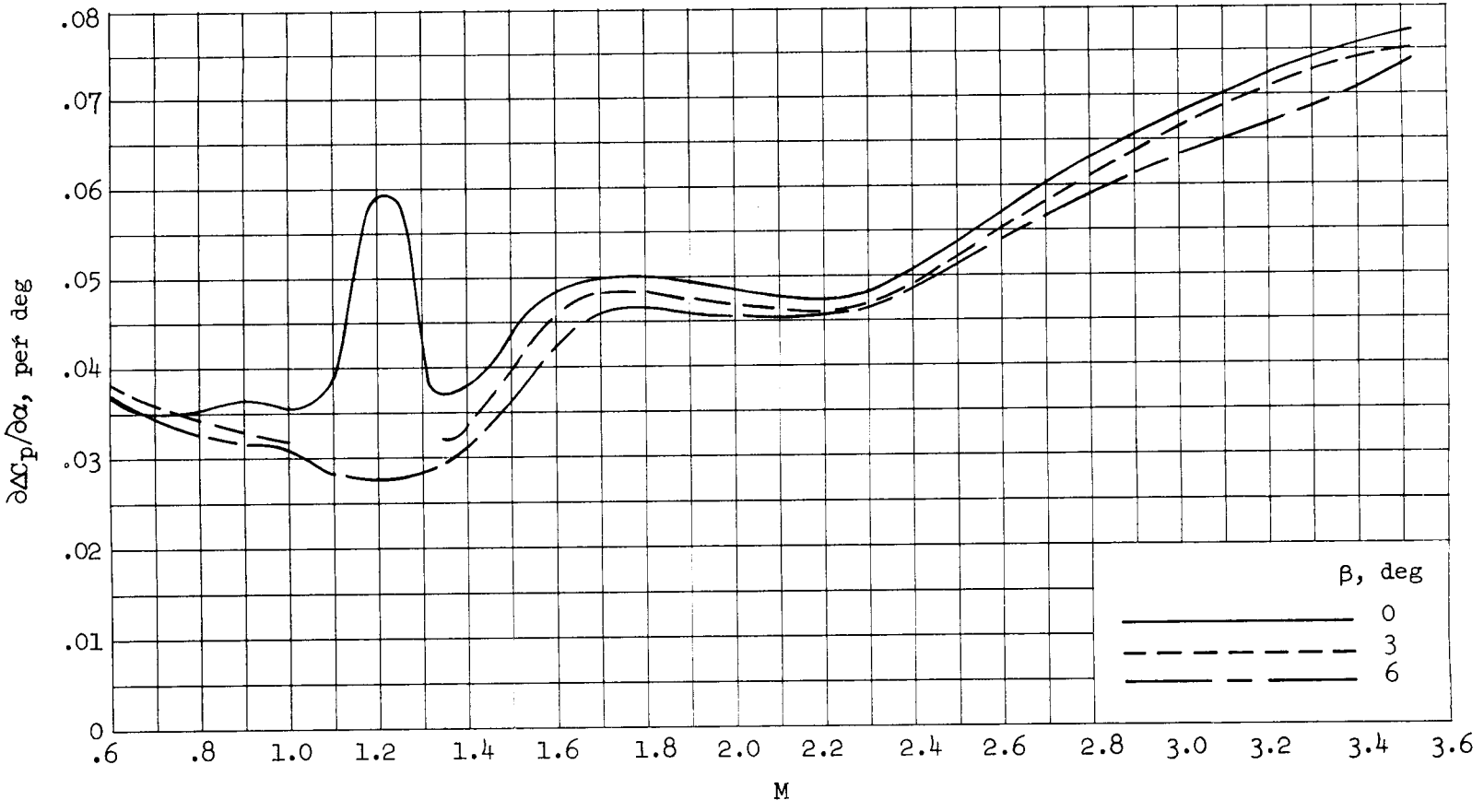

(d) Differential-pressure-curve slope, pitch.

Figure 9.- Concluded.

NASA - Langley Field, Va. A-245