This microfiche was produced according to ANSI / AIIM Standards and meets the quality specifications contained therein. A poor blowback image is the result of the characteristics of the original document.

National Aeronautics and
Space Administration

Lyndon B. Johnson Space Center
Houston, Texas 77058

C.1

N80-76768 *

DMS-DR-2408
NASA-CR-160,499

VOLUME 2 of 3

RESULTS OF TESTS USING A 0.02-SCALE MODEL (89-OTS) OF THE SPACE SHUTTLE INTEGRATED VEHICLE IN THE NASA/AMES RESEARCH CENTER 9 X 7 FOOT SUPERSONIC WIND TUNNEL

(IA156B)

SPACE SHUTTLE AEROTHERMODYNAMIC DATA REPORT

TECHNICAL LIBRARY
BUILDING 45
Johnson Space Center
Houston, Texas 77058

Data Management Services
Huntsville Electronics Division
Chrysler Corporation

June 1980

DMS-DR-2408
NASA-CR-160,499

VOLUME 2 of 3

RESULTS OF TESTS USING A 0.02-SCALE MODEL (89-OTS) OF THE SPACE SHUTTLE INTEGRATED VEHICLE IN THE NASA/AMES RESEARCH CENTER 9 X 7 FOOT SUPERSONIC WIND TUNNEL

(IA156B)

by

J. J. Daileda and J. Marroquin
Shuttle Aero Sciences

Prepared under NASA Contract Number NAS9-13247

by

Data Management Services
Chrysler Huntsville Electronics Division
Slidell Engineering Office
New Orleans, La. 70189

for

Engineering Analysis Division

Johnson Space Center
National Aeronautics and Space Administration
Houston, Texas

WIND TUNNEL SPECIFICS:

Test Number:	ARC 97-272-1
NASA Series Number:	IA156B
Model Number:	89-OTS
Test Dates:	December 16, 1977 through January 6, 1978
Occupancy Hours:	96

FACILITY COORDINATOR:

J. J. Brownson
Mail Stop 227-5
Ames Research Center
Moffett Field, CA 94035

Phone: (415) 965-6262

PROJECT ENGINEERS:

J. J. Daileda
A. J. Ritschel
Mail Code AD38
Rockwell International
Space Systems Group
2214 Lakewood Boulevard
Downey, CA 90241

Phone: (213) 922-3785

AERODYNAMIC ANALYSIS ENGINEER:

J. T. Hamilton
Mail Code AC07
Rockwell International
Space Systems Group
2214 Lakewood Boulevard
Downey, CA 90241

Phone: (213) 922-1558

DATA MANAGEMENT SERVICES:

Prepared by: Liaison--D. W. Hersey
Operations--M. M. Mann

Approved: J. L. Glynn, Manager
Data Operations

Concurrence: N. D. Kemp, Manager
Data Management Services

Chrysler Huntsville Electronics Division/Slidell Engineering Office assumes no responsibility for the data presented other than display characteristics.

RESULTS OF TESTS USING A 0.02-SCALE MODEL (89-OTS) OF THE SPACE SHUTTLE INTEGRATED VEHICLE IN THE NASA/AMES RESEARCH CENTER 9 X 7 FOOT SUPERSONIC WIND TUNNEL (IA156B)

by

J. J. Daileda and J. Marroquin
Rockwell International, Space Systems Group

ABSTRACT

An experimental investigation (IA156B) was conducted in the NASA/Ames Research Center Unitary Plan Wind Tunnel 9 x 7 Foot supersonic leg from December 16, 1977 through January 6, 1978.

The objective of the test was to obtain force and moment data on all vehicle elements (orbiter, external tank, and each solid rocket booster), wing and vertical tail load indicators, elevon and rudder hinge moments, and base and body flap pressure data.

Data were obtained at Mach numbers of 1.55, 1.80, 2.20 and 2.50 at Reynolds number per foot of 3.5×10^6. A limited amount of data were obtained at Reynolds numbers per foot of 3.0×10^6 and 4.0×10^6. The majority of the test data were obtained by making angle of sideslip sweeps at a series of constant angles of attack. The range of angles of attack and sideslip was between ± 6 degrees.

Configuration variations consisted of a series of differential inboard/outboard elevon angle settings at zero aileron angles, with and without the Shuttle Infrared Leeside Temperature Sensing (SILTS) pod on the orbiter.

Documentation for test IA156B consists of three volumes:

Volume 1 - Force Data Tabulations

Volume 2 - Pressure Data Tabulations

Volume 3 - Pressure Data Tabulations.

TABLE OF CONTENTS

	Page
ABSTRACT	iii
INDEX OF MODEL FIGURES	2
INTRODUCTION	4
NOMENCLATURE	6
REMARKS	13
CONFIGURATIONS INVESTIGATED	15
TEST FACILITY DESCRIPTION	23
TEST PROCEDURE	24
DATA REDUCTION	27
REFERENCES	34
TABLES	
I. TEST CONDITIONS	35
II. DATA SET/RUN NUMBER COLLATION SUMMARY	36
III. ELEVON DEFLECTION ANGLES	42
FIGURES	
MODEL	43
APPENDIX	69
TABULATED SOURCE DATA	
VOLUME 1 - FORCE DATA	
VOLUME 2 - PRESSURE DATA - ORBITER BASE, BODY FLAP (BOTTOM) BODY FLAP (TOP)	
VOLUME 3 - PRESSURE DATA - LEFT SRB BASE, RIGHT SRB BASE, ET BASE	

INDEX OF MODEL FIGURES

Figure	Title	Page
1.	Model axis systems, sign conventions and reference dimensions.	
	a. Axis Systems	43
	b. Definition of Deflection Angles and Wing Coefficients	44
	c. Wing Moment Reference Center	45
	d. Vertical Stabilizer Moment Reference Center	46
	e. Definition of Vertical Stabilizer Coefficients	47
	f. Definition of Elevon and Rudder Hinge Moment Coefficients	48
2.	Model sketches.	
	a. Major Model Component Dimensions	49
	b. Orbiter Base Pressure Orifice Locations	50
	c. Orbiter Body Flap Top Surface Pressure Orifice Locations	51
	d. Orbiter Body Flap Bottom Surface Pressure Orifice Locations	52
	e. External Tank Base Pressure Orifice Locations	53
	f. Solid Rocket Boosters Base Pressure Tap Locations	54
	g. Orbiter Nomenclature	55
	h. Orbiter Protuberance and Penetration Configuration	56
	i. External Tank (T_{39})	57

INDEX OF MODEL FIGURES (Concluded)

Figure	Title	Page
2.	Model sketches. (Continued)	
	j. Solid Rocket Booster (S_{27})	58
	k. 2.5-Inch Task MK XIA Balance	59
3.	Model photographs.	
	a. Model 89-OTS in the Ames 9 x 7-Foot Test Section, Upper Front View	60
	b. Model 89-OTS in the Ames 9 x 7-Foot Test Section, Right Front View	61
	c. Model 89-OTS in the Ames 9 x 7-Foot Test Section, Right Rear View	62
	d. Sting Installation in Model 89-OTS, Ames 9 x 7-Foot Tunnel	63
	e. Close-up of Orbiter Nose, Forward Fuselage, and Orbiter/External Tank "Wishbone", Left Side	64
	f. Close-up Showing Orbiter/External Tank Aft Attach Structure, Right Side	65
	g. Rear View Showing Aft Attach Struts on all Model Elements	66
	h. Left Side View Showing Aft Orbiter/External Tank Attach Structure and Cable Fairings Between Orbiter and External Tank	67
	i. Top View of Right Solid Rocket Booster/External Tank Forward Attach Strut and Cable Fairing	68

INTRODUCTION

The 0.02-scale model (model 89-OTS) of the space shuttle integrated vehicle was tested in the NASA/Ames Unitary Plan Wind Tunnel 9 x 7-foot supersonic leg between December 16, 1977 and January 6, 1978. This test, designated IA156B, used a total of 96 test hours in the facility.

Data were obtained at Mach numbers of 1.55, 1.80, 2.20 and 2.50 at a Reynolds number per foot of 3.5×10^6. A limited amount of data were obtained at Reynolds numbers per foot of 3.0×10^6 and 4.0×10^6. Angle-of-attack sweeps were run at constant angles of sideslip for Runs 102 through 115. After this, angle of sideslip sweeps were run at constant angles-of-attack so that the data would be compatible with IA156A data. The range of angles-of-attack and sideslip was between ± 6 degrees. Configuration variations consisted of a series of differential inboard/outboard elevon angle settings at zero aileron angle, with and without the Shuttle Infrared Leeside Temperature Sensing (SILTS) pod on the orbiter. Four six-component balances were used to obtain vehicle element (orbiter, external tank, each solid rocket booster) forces and moments. Three single-component balances were used to measure elevon (right wing only) and rudder hinge moments. Two three-component balances were used to measure wing (left side) and vertical tail normal force, bending moment, and torsion. The orbiter was instrumented with 19 base pressure taps and 32 body flap taps. The external tank had 45 base pressure taps, and each SRB was instrumented with five base pressure taps.

This report provides a description of the test consisting of remarks

on the conduct of the test, descriptions of the model and the test facility, details on test procedure, information on data reduction, and tabulated test results.

NOMENCLATURE

SYMBOL	MNEMONIC	DEFINITION
		Tunnel Parameters
M	MACH	freestream Mach number
PT	PT	freestream total pressure, psfa
P	P	freestream static pressure, psfa
Q	Q	freestream dynamic pressure, psf
Re x 10^{-6}	RN/L	Reynolds number per foot
TT	TT	freestream total temperature, ^{o}F
TTR	TTR	freestream total temperature, ^{o}R
		Test Parameters
ALFAL	ALFAL	launch vehicle angle-of-attack, degrees
ALFALS	ALPHAL	left hand side solid rocket booster angle-of-attack, degrees
ALFARS	ALPHAR	right hand side solid rocket booster angle-of-attack, degrees
ALFAT	ALPHAT	external tank angle-of-attack, degrees
BETAL	BETALL	launch vehicle sideslip angle, degrees
BETALS	BETAL	left hand side solid rocket booster sideslip angle, degrees
BETARS	BETAR	right hand side solid rocket booster sideslip angle, degrees
BETAT	BETAT	external tank sideslip angle, degrees

SYMBOL	MNEMONIC	DEFINITION
		Left Hand Side SRB Coefficients (Left Side SRB Balance)
CABLS	CABLS	base axial-force coefficient
CAFLS	CAFLS	forebody axial-force coefficient, CALS-CABLS
CALS	CALS	total axial-force coefficient
CBLLS	CBLFLS	rolling moment coefficient
CIMFLS	CIMFLS	pitching moment coefficient
CNFLS	CNFLS	normal force coefficient
CYFLS	CYFLS	side force coefficient
CYNBLS	CYNBLS	base yawing moment coefficient
CYNFLS	CYNFLS	forebody yawing moment coefficient, CYNLS-CYNBLS
CYNLS	CYNLS	total yawing moment coefficient
		Right Hand SRB Coefficients (Right Side SRB Balance)
CABRS	CABRS	base axial force coefficient
CAFRS	CAFRS	forebody axial force coefficient, CARS-CABRS
CARS	CARS	total axial force coefficient
CBLRS	CBLFRS	rolling moment coefficient
CIMFRS	CIMFRS	pitching moment coefficient
CNFRS	CNFRS	normal force coefficient
CYFRS	CYFRS	side force coefficient
CYNBRS	CYNBRS	base yawing moment coefficient
CYNFRS	CYNFRS	forebody yawing moment coefficient
CYNRS	CYNRS	total yawing moment coefficient

NOMENCLATURE (Continued)

SYMBOL	MNEMONIC	DEFINITION
	External Tank + (SRB Right + SRB Left) Coefficients, (External Tank Balance)	
CABT	CABT	external tank base axial force coefficient
CAFTS	CAFTS	forebody axial force coefficient, CATS - (CABT + CABLS + CABRS)
CATS	CATS	total axial force coefficient
CBLFTS	CBLFTS	rolling moment coefficient
CIMTS	CIMFTS	pitching moment coefficient
CNFTS	CNFTS	normal force coefficient
CYFTS	CYFTS	side force coefficient
CYNFTS	CYNFTS	forebody yawing moment coefficient, CYNTS - (CYNBLS + CYNBRS)
CYNTS	CYNTS	total yawing moment coefficient
	External Tank Forebody Coefficients	
CAFT	CAFT	forebody axial force coefficient, CAFTS - (CAFLS + CAFRS)
CBLFT	CBLFT	forebody rolling moment coefficient, CBLFTS - (CBLLS + CBLRS)
CIMFT	CIMFT	forebody pitching moment coefficient, CIMFTS - (CIMFLS + CIMFRS)
CNFT	CNFT	forebody normal force coefficient, CNFTS - (CNFLS + CNFRS)
CYFT	CYFT	forebody side force coefficient, CYFTS - (CYFLS + CYFRS)
CYNFT	CYNFT	forebody yawing moment coefficient, CYNFTS - (CYNFLS + CYNFRS)

NOMENCLATURE (Continued)

SYMBOL	MNEMONIC	DEFINITION
		Launch Vehicle Coefficients (Orbiter Balance)
CABO	CABO	orbiter base axial force coefficient
CAFL	CAFL	forebody axial force coefficient, CAL - (CABO + CABT + CABLS + CABRS)
CAL	CAL	total axial force coefficient
CBLFL	CBLFL	rolling moment coefficient
CIMBO	CIMBO	orbiter base pitching moment coefficient
CIMFL	CIMFL	forebody pitching moment coefficient, CIML - CIMBO
CIML	CIML	total pitching moment coefficient
CNBO	CNBO	orbiter base normal force coefficient
CNFL	CNFL	forebody normal force coefficient, CNL - CNBO
CNL	CNL	total normal force coefficient
CYFL	CYFL	forebody side force coefficient
CYNFL	CYNFL	forebody yawing moment coefficient, CYNL - (CYNBLS + CYNBRS)
CYNL	CYNL	total yawing moment coefficient
		Orbiter Forebody Coefficients
CAFO	CAFO	axial force coefficient, CAFL - CAFTS
CBLFO	CBLFO	rolling moment coefficient, CBLFL - CBLFTS
CIMFO	CIMFO	pitching moment coefficient, CIMFL - CIMFTS
CNFO	CNFO	normal force coefficient, CNFL - CNFTS
CYFO	CYFO	side force coefficient, CYFL - CYFTS
CYNFO	CYNFO	yawing moment coefficient, CYNFL - CYNFTS

NOMENCLATURE (Continued)

SYMBOL	MNEMONIC	DEFINITION
		Vertical Tail Coefficients (See Figure 1e)
CBVT	CBVT	bending moment coefficient
CSVT	CNVT	side force coefficient
CTVT	CTVT	torsional moment coefficient
		Wing Coefficients (See Figure 1b)
CBW	CBW	bending moment coefficient
CNW	CNW	normal force coefficient
CTW	CTW	torsional moment coefficient
		Elevon and Rudder Coefficients (See Figure 1f)
CHEI	CHEI	inboard elevon hinge moment coefficient
CHEO	CHEO	outboard elevon hinge moment coefficient
CHR	CHR	rudder hinge moment coefficient
		Model Geometric Nomenclature
CL		centerline
ET		external tank
HL		hinge line
MRC		moment reference center
SRB		solid rocket booster
X/C_{BF}		ratio of a station on the body flap to the body flap chord (See Figure 2c)
X_B		SRB station
X_O/L_O		ratio of a station on the orbiter to the orbiter length

NOMENCLATURE (Continued)

SYMBOL	MNEMONIC	DEFINITION
		Model Geometric Nomenclature (Continued)
X_T		body station on the external tank
Y_o		lateral station on the orbiter, positive to the right of the plane of symmetry (See Figure 2b)
Z_o		orbiter water line (Figures 2a and 2b)
α	ALPHAO	orbiter angle-of-attack, degrees
β	BETAO	orbiter sideslip angle, degrees
δ_{eI}	IB-ELV	inboard elevon deflection angle, degrees (see Figure 1b)
δ_{eo}	OB-ELV	outboard elevon deflection angle, degrees (See Figure 1b)
ϕ	PHIO	rotational angle on model component surface (See Figure 2e), degrees
η		ratio of spanwise station on orbiter body flap to total span of body flap, positive from left to right (See Figure 2b)
		Terms Used in Data Reduction
BW		wing bending moment about Y_o105, in-lbs.
NW		wing normal force, lbs.
TW		wing torsion moment about X_o1307, in-lbs.
BVT		vertical tail bending moment about Z_o503 in-lbs.
NVT		vertical tail normal force, lbs.
TVT		vertical tail torsion moment about $X_o1414.3$, in-lbs.

NOMENCLATURE (Concluded)

SYMBOL	MNEMONIC	DEFINITION
	Terms Used in Data Reduction (Continued)	
HEI		inboard elevon hinge moment, in-lbs.
HEO		outboard elevon hinge moment, in-lbs.
	Parameters	
SILTS		1.0 = SILTS pod on 0.0 = SILTS pod off
	Pressure Data	
CPBV	CPBV	vertical tail base pressure coefficient
CP1	CP1	See Data Reduction Section
CP2	CP2	
CP3	CP3	
CP4	CP4	
CP5	CP5	
CP6	CP6	
CP7	CP7	
CP8	CP8	
CP9	CP9	
CP10	CP10	

REMARKS

Upon completion of test IA156A at AEDC, the model was shipped directly to ARC with all balances (except orbiter balance) still installed. After arrival at ARC the fouling problems associated with the wing balance were cleared and a complete calibration of the wing balance was performed prior to installation in the tunnel.

During the test various events occurred having a possible effect on the test results. These items are listed below.

1. Runs 102 through 142. The wires for the external tank balance were hooked up incorrectly. Therefore, orbiter, ET, and combined ET/SRB data are not available for these runs.

2. Runs 128 through 142. The reference pressure line to the orbiter Scanivalves was plugged. Also, Scalivalve number 3 in the orbiter was found to be out of phase. Values from similar runs were substituted for the base correction terms CP1, CP2, CP3 and CP4 in reduction of the data for these runs.

3. Runs 138 and 139. The inboard bending gauge on the vertical tail was over-ranged on the tunnel instrumentation at several points during these runs. Data are not available for these points.

4. Runs 265 through 269. There was an electrical problem with the external tank axial force on these runs. Therefore, ET axial force data are not available for these runs.

5. Runs 205 through 219. At the end of this series, a phasing problem was found on Scanivalves 4 and 6 in the external tank. The data (CP7, CP9 and CP10) should be used with caution.

6. Runs 265 through 306. Outboard elevon zero shifts occurred frequently during this group of runs. The data were reduced with initial zeros only and should be used with caution.

7. Data from several pressure taps were bad for various reasons at different times during the test. The data in question were eliminated from the average when calculating the base pressure corrections. The run numbers, pressure tap numbers and base adjustment coefficients affected are given below.

REMARKS (Concluded)

Runs	Pressure Tap Number	Term Affected
102-121	409	---
102-126	317	CP1
102-142	405	CP2
102-281	319	CP3
117-121	1509	CP7
128-142	436	---
143-157	322	CP3
143-157	1509	CP7
159-204	314	CP1
190-204	1507	CP7
190-239	1509	CP7
205-224	1516	CP7
205-258	409	---
240-254	1514	CP7
260-264	308	CP1

CONFIGURATIONS INVESTIGATED

The model for the NASA/Ames 9 x 7-foot tunnel test period was an 0.02-scale replica of the Rockwell International first stage space shuttle vehicle consisting of orbiter, external oxygen/hydrogen tank (ET) and two solid boosters (SRB's). The vehicle is described by the VC70-000002 configuration control drawing. The integrated vehicle geometry is shown in Figure 2a. The model was mounted upright in the tunnel through the base of the orbiter using the ARC 2.5-inch Task MK XIA balance. Photographs of the model in the tunnel and of model details are given in Figures 3a through 3i.

The external tank and boosters were supported from the orbiter/ET attach structure using the AEDC-PWT-6-1.50-1.80-1.12 M balance. Each SRB was supported from the ET/SRB attach structure using the AEDC-PWT-6-1.50-0.50-1.12 M-a and -b (one in each SRB) balances. The orbiter balance measured total vehicle loads; the external tank balance measured ET/SRB loads, exclusive of the attach structure between orbiter and external tank; each SRB balance measured only the forces and moments on the element in which it was mounted, exclusive of attach hardware.

The orbiter was fabricated to the OV102 Configuration Outer Mold Line Definition (March 15, 1976 OML configuration). Lines were derived from the design entry trajectory 14414.1, Revision C/C. The Thermal Protection System (TPS) for these lines is based on the usage of Silicon Reuseable Surface Insulation (SRSI). The orbiter model is of a blended wing/body design with a double delta planform (81°/45° leading

edge) wing of 12 percent thickness and full span elevons with gaps between the outboard and inboard panels and between the inboard panel and the fuselage. A single centerline vertical tail with rudder/speed brake capability is mounted between the Orbital Maneuvering System (OMS) pods on the aft fuselage, and a body flap is fitted to the lower trailing edge of the fuselage. The Main Propulsion System (MPS) nozzles were simulated, but were trimmed to clear the sting support through the base. The OMS nozzles and all Reaction Control System (RCS) thruster ports in the forward fuselage and OMS pods were simulated.

Fuselage Outer Mold Line (OML) penetrations and protuberances which are simulated include:

- Recessed windshields, hatch, and observation windows
- Simulated forward and aft RCS nozzles
- Cargo bay door hinges
- T-zero umbilical panels
- Vents: cargo bay, wing, OMS RCS and aft fuselage
- Spanwise steps: vertical tail/rudder and body flap

The upper surface flipper door panels which blend the wing to the elevon at all deflections were not simulated. A smooth fairing between wing and elevon upper surfaces simulated the flipper door panel. The OV102 Shuttle Infrared Leeside Temperature Sensing (SILTS) pod was simulated on the vertical tail. The orbiter model was constructed primarily of Armco 17-4 stainless steel, with 7076-T6 aluminum used in

some non-load carrying components. The mid/aft upper fuselage is fabricated from a single block with a longitudinal bore into which balance adapters can be inserted. The OMS pods are an integral part of this block. The nose/forward fuselage was fabricated as a hollow shell and serves as a cover plate for model-mounted instrumentation.

The vertical tail was supported on the upper aft fuselage by means of a strain gauged beam (three-component balance). The rudder/speed brake, fixed at zero degrees deflection, was mounted on a gauged beam to allow for measurement of hinge moments. A separate base plate/lower aft fuselage block incorporated the aft OMS/RCS pods, the simulated MPS and OMS nozzles, and the body flap bracket recesses. The base plate and MPS nozzles were cut out for sting clearance. The body flap was mounted at zero degrees deflection.

The right wing, right wing glove, and lower fuselage aft of station 520 was fabricated as a single piece. The left wing/wing-glove was cut off at butt plane 105 and was attached to the lower fuselage by a strain gauged beam (three-component balance). A labyrinth seal was used along the gap between the two parts to minimize leakage between upper and lower surfaces.

The elevons on both wings were mounted on individual beams to allow for measurement of hinge moments. Although the beams on the right and left wings were dimensionally similar, only those on the right wing were gauged. The elevon deflection angles were set by manually changing the

brackets to which the beams are attached. Measured deflection angles are given in Table III. Upper surface seal doors (flipper doors) were not simulated but a fairing was used between the wing and the elevon. A gap of from 0.005 to 0.020-inches was maintained between the fairing and the elevon.

The external tank was built in accordance with Rockwell International Interface Control Drawing ICD2-00001, Rev. C, plus Interface Revision Notices B and C. The external tank is of cylindrical cross-section with a nominal diameter of 333-inches and a maximum diameter of 336.2-inches. The forward portion of the external tank has a tangent ogive nose which terminates in a biconic nose cap over the LOX vent valve. The forward one-third of the external tank is filled with LOX, and the aft two-thirds with liquid hydrogen. Structural stiffeners between the two vessels result in an area with a slightly larger than nominal diameter. The aft end of the tank is basically an ellipsoid of revolution.

The entire external tank is covered with a spray-on foam insulation of varying thickness. Approximate thicknesses are 2.5-inches on the tangent ogive, 1.0-inch on the cylindrical sections, and 2.0-inches on the rear ellipsoid. Model dimensions included this insulation.

The external tank configuration included a number of protuberances consisting of electrical trays, fluid lines, and attach hardware. Electrical trays which run parallel to the external tank centerline were simulated; those which run up next to the aft orbiter/external tank

attach hardware were not. The LOX and LH_2 feed lines were simulated. The attach hardware that is considered as part of the external tank is the front and rear orbiter/external tank attach structure which remains with the external tank after separation.

The external tank model was constructed primarily of 6061-T651 aluminum alloy with the load carrying components made of Armco 17-4 stainless steel. The model was formed by three major pieces to which the external protuberances were mounted. The three major pieces consisted of the forward biconic nose, the central cylindrical shell and the aft closure. The external tank protuberances and simulated aft attach structures were fabricated from Armco 17-4 stainless steel and were secured to the tank by mounting buttons and silver solder.

The external tank was attached to the orbiter by the "wishbone" attach bracket on the forward end and the simulated LOX and LH_2 vertical feed lines on the aft end. These components were scaled to as great a degree as possible, but were sized for the anticipated loads. The orbiter/external tank attach structure was connected directly to the balance bridge inside the external tank. Instrumentation leads from the external tank to the orbiter were attached to the back of each feed line and were covered with a fairing. The external tank wall in the vicinity of the attach structure was cut away for clearance between the tank, and the structure and fairing. The resultant gap was filled with foam.

The Solid Rocket Boosters (SRB's) were built to the same Interface

Control Drawing (MCD2-00001, Rev. C) and Interface Revision Notices (B and C) as the external tank. The two SRB's are 146-inch diameter cylinders, each with an 18 degree semi-angle nose terminated by a 13.27-inch diameter sphere. An 18 degree flared skirt, 208.20-inches in diameter, protects the rocket nozzle. A flexible donut-shaped seal and thermal shield is provided between the skirt and the nozzle. SRB protuberances consist of a forward attach lug, front and rear separation motors, an aft attach ring, various stiffeners, and a full-length electrical systems tunnel.

The Solid Rocket Boosters were made of Armco 17-4 PH stainless steel, except for the forward cylindrical shells which were made of 6061-T651 aluminum alloy. Each SRB was formed by five major pieces to which the external protuberances were mounted. The five major pieces were the nose, the forward and the center cylindrical shells, the aft cylindrical shell/skirt assembly and the nozzle. The center cylindrical shells were fabricated with a vertical split to facilitate assembly and disassembly of the SRB. The SRB protuberances were fabricated from aluminum alloy and stainless steel, and were secured to the SRB with screws or silver solder. Each SRB is attached to the ET at the full-scale attach points. Attach structure components were scaled to as great a degree as possible, but were sized for the anticipated loads. The SRB/ET attach structure was connected directly to the balance bridge inside the SRB. The SRB was supported on the balance mounted on this balance bridge.

Instrumentation leads from the SRB to the external tank were routed through a slot aft of the forward SRB/ET attach post. A fairing between the SRB and the ET protected the leads from the air flow. The SRB wall in the vicinity of the SRB/ET attach structure was relieved for clearance between the SRB, and the attach structure and fairing. The resultant gap was filled with foam.

The following nomenclature, illustrated in Figures 2g through 2j, was used to designate model components:

Symbol	Description
B_{75}	OV102 fuselage including T-zero umbilical panels and crew hatch
C16	Canopy including recessed windshields and observation windows
E_{64}	Elevons, including elevon/elevon and elevon/fuselage gaps
F_{16}	Body flap
FR_{22}	Fairings for the forward cargo bay door hinges, 6 per side
HG_1	Cargo bay door hinges, 13 per side
M_{52}	OMS pods
N_{108}	Forward RCS thruster nozzle ports
N_{109}	Main propulsion system nozzles (inner surfaces cut away for sting clearance)
N_{110}	OMS nozzles
N_{111}	Aft RCS thruster nozzles and ports

CONFIGURATIONS INVESTIGATED (Concluded)

Symbol	Description
R_{20}	Rudder, split into left and right speed brake panels
U_1	Umbilical doors
V_{27}	Vertical tail
V_{29}	Vertical Tail with OV102 SILTS pod
VT_{10}	Cargo bay vents, 4 per side
VT_{11}	Wing/landing gear bay vents, 1 per side
VT_{14}	Aft fuselage vents, 1 per side
VT_{17}	Miscellaneous vents, ports and penetrations
W_{131}	OV102 wing
T_{39}	External tank, including all protuberances (See ICD2-00001, Rev. C)
S_{27}	Solid rocket booster, including all protuberances (See ICD2-00001, Rev. C)

TEST FACILITY DESCRIPTION

This tunnel is one of the supersonic legs of the Ames Unitary facility. It is a closed circuit, variable density, continuous flow tunnel. The test section is 9 feet by 7 feet by 18 feet and the nozzle is of the asymmetric, sliding-block type in which the variation of the test section Mach number is achieved by translating, in the streamwise direction, the fixed contour block that forms the floor of the nozzle. The temperature in all three circuits is controlled by after-cooling. Dry air for use in the circuit is supplied from four 30,000 cubic-foot spherical tanks. The tunnel air motors and compressor serve the 8 by 7-foot tunnel. The motors have a combined output of 180,000 horsepower for continuous operations or 216,000 horsepower for one hour.

TEST PROCEDURE

The model was installed in the wind tunnel in the upright position using the General Dynamics 12-ZK-090 pitch mechanism. Standard Ames sting components were used between the ARC 2.5-inch Task MK XIA balance and the pitch mechanism. Figures 3a through 3c show the model installed in the tunnel.

The test was concerned primarily with force and moment measurements and the only pressures measured were those located on the bases of the model elements. These pressure locations are shown in Figures 2b through 2f and are categorized as follows:

Major Model Component	Model Component	No. of Orifices
Orbiter	Base	19
Orbiter	Body Flap	32
External Tank	Base	45
Solid Rocket Boosters	Base	10
	Total	106

The types of balances utilized, and the model forces and moments calculated from their measurements are given below. The orbiter balance is shown in Figure 2k. The other balances are described in detail in Reference 1.

Balance Location	Type	Model Forces and Moments Measured or Calculated
Orbiter	6-component	Launch vehicle normal force, side force, axial force, pitching moment, yawing moment, and rolling moment.

Balance Location	Type	Model Forces and Moments Measured or Calculated
External Tank	6-component	ET and SRB's normal force, side force, axial force, pitching moment, yawing moment, and rolling moment
Left Hand Solid Rocket Booster	6-component	Left hand SRB normal force, side force, axial force, pitching moment, rolling moment, and yawing moment
Right Hand Solid Rocket Booster	6-component	Right hand SRB normal force, side force, axial force, pitching moment, rolling moment, and yawing moment
Wing	3-component	Wing normal force, bending moment, and torsional moment
Vertical Stabilizer	3-component	Vertical stabilizer side force, bending moment, and torsional moment
Rudder	1-component	Rudder hinge moment
Inboard Elevon	1-component	Inboard elevon hinge moment
Outboard Elevon	1-component	Outboard elevon hinge moment

Calibrations of the ARC 2.5-inch Task MK XIA balance, the three-component wing balance, and the elevon and rudder gauges were performed at ARC prior to the test. The 1-1/2-inch diameter balances in the external tank and solid rocket boosters and the three-component vertical tail balance were not calibrated at ARC prior to the test. AEDC calibrations of these balances were used for on-line data reduction during the test. Final data are based on post test calibrations performed by ARC.

Due to potentially high starting/stopping loads which could exceed the ET balance limits in both the pitch and yaw planes, physical stops were installed in the ET to limit the deflection of the ET relative to its balance. Fouling circuits were set up to detect any deflections which would affect the balance output.

The desired tunnel conditions, given in Table I, were set and, for Runs 102 through 115, angle-of-attack was varied at a nominal constant sideslip angle. Following Run 115, angle of sideslip was varied at a nominal constant angle-of-attack. This change was made to make the IA156B data compatible with the data from IA156A.

Check loads were placed on the gauged elevons prior to, and following each change in elevon deflection angles, and data were obtained through the computer to verify the calculation of the applied loads. The nominal and measured elevon deflection angles that were tested are given in Table III and a sketch showing the direction of positive elevon deflection is presented in Figure 1b.

DATA REDUCTION

Standard ARC methods for computing tunnel parameters, balance forces and moments, and model attitudes were used. Six-component force and moment coefficients (body axis only) were computed for each balance, using the axis system defined in Figure 1a. The moment reference point (the same for all major elements) is specified below. Force and moment data were adjusted to freestream pressure. Elevon and rudder hinge moments, and wing and vertical tail forces and moments were calculated in coefficient form about the reference locations specified below.

The moment reference locations, in full-scale dimensions, are as follows:

Total vehicle:	X_T 976, Y_T0, Z_T 400
ET + 2 SRB's:	X_T 976, Y_T0, Z_T 400
Each SRB:	X_T 976, Y_T0, Z_T 400
Left Wing:	X_o1307, Y_o105
Right Elevons:	Hingeline at X_o1387
Vertical Tail:	X_o1414.3, Z_o503
Rudder:	Hingeline at X_o1414.3

The attitude of each major model element was calculated from the sector reading, taking into account the sting and balance deflections. The deflection of the elevons (right wing) and the rudder due to applied load were also calculated.

Pressure coefficients required for base pressure adjustments were computed as follows:

CP1 = (1/10) (CPT302 + CPT306 + CPT308 + CPT311 + CPT312 + CPT314 + CPT315 + CPT316 + CPT317 + CPT318)

CP2 = (1/16) (CPT405 + CPT406 + CPT407 + CPT408 + CPT413 + CPT414 + CPT415 + CPT416 + CPT422 + CPT424 + CPT430 + CPT432 + CPT437 + CPT438 + CPT439 + CPT440)

CP3 = (1/6) (CPT319 + CPT320 + CPT321 + CPT322 + CPT323 + CPT324)

CP4 = (1/2) (CPT325 + CPT326)

CP5 = (1/4) (CPT2202 + CPT2204 + CPT2221 + CPT2222)

CP6 = CPT2225

$$CP7 = (0.1629)\,(1/12) \sum_{i=1501}^{1507} CPT_i + (0.1629/12)\,(CPT1509) +$$

$$(0.1629)\,(1/12) \sum_{i=1511}^{1514} CPT_i + (0.0936)\,(1/11) \sum_{i=1516}^{1521} CPT_i$$

$$+ (0.0936/11)\,(CPT1523) + (0.0936)\,(1/11) \sum_{i=1525}^{1528} CPT_i +$$

$$(0.2058)\,(1/13)\,(CPT1530 + CPT1531 + CPT1543 + CPT1544) +$$

$$(0.2058)\,(1/13) \sum_{i=1533}^{1541} CPT_i +$$

(0.2371/6) (CPT1546 + CPT1549 + CPT1551 + CPT1553 + CPT1555 + CPT1557) +

(0.2465/2)(CPT1563 + CPT1571) +

(0.0541) (CPT1574)

$$CP9 = (1/4)\ (CPT2218 + CPT2220 + CPT2223 + CPT2224)$$

$$CP10 = CPT2226$$

where

CPT_1 is the pressure coefficient for pressure tap 1.

Base pressure adjustments to the force and moment coefficients were computed as follows from the pressure coefficients derived above.

For the Orbiter:

$$CNBO = (-1/SREF)\ \left[\tan 14.75^{\circ}(CP1)\ (A1) + (CP2)\ (A2)\right]$$

$$CLMBO = \left\{-1/\left[(SREF)\ (\ LREF)\right]\right\}\ \left[(-L1)\ \tan 14.75^{\circ}\ (CP1)\ (A1) -(L2)\ (CP2)\ (A2) + Z1\left\{(CP1)\ (A1\text{-}ACO) + (CP3)\ (A3) + (CP4)\ (ACO)\right\}\right]$$

$$CABO = (-1/SREF)\ \left[(CP1)\ (A1\text{-}ACO) + (CP3)\ (A3) + (CP4)\ (ACO)\right]$$

For the external tank:

$$CABT = (-1/SREF)\ (CP7)\ (A7)$$

For the left SRB:

$$CABLS = (-1/SREF)\ \left[(CP5)\ (A5) + (CP6)\ (A6)\right]$$

$$CYNBLS = -(YS/LREF)\ (CABLS)$$

For the right SRB:

$$CABRS = (-1/SREF)\ \left[(CP9)\ (A9) + (CP10)\ (A10)\right]$$

$$CYNBRS = (YS/LREF)\ (CABRS)$$

These adjustments were applied to the measured force and moment coefficients to give forebody coefficients.

For the launch vehicle (orbiter balance):

CNFL = CNL - CNBO

CLMFL = CLML - CLMBO

CYFL = CYL

CYNFL = CYNL - CYNBLS - CYNBRS

CAFL = CAL - CABO - CABT - CABLS - CABRS

CBLFL = CBLL

For the external tank and two SRB's (external tank balance):

CNFTS = CNTS

CLMFTS = CLMTS

CYFTS = CYTS

CYNFTS = CYNTS - CYNBLS - CYNBRS

CAFTS = CATS - CABT - CABLS - CABRS

CBLFTS = CBLTS

For the left SRB (left SRB balance):

CNFLS = CNLS

CLMFLS = CLMLS

CYFLS = CYLS

CYNFLS = CYNLS - CYNBLS

CAFLS = CALS - CABLS

CBLFLS = CBLLS

For the right SRB (right SRB balance):

CNFRS = CNRS

For the right SRB (right SRB balance): (Continued)

CIMFRS = CIMRS

CYFRS = CYRS

CYNFRS = CYNRS - CYNBRS

CAFRS = CARS - CABRS

CBLFRS = CBLRS

For orbiter alone forebody data:

CNFO = CNFL - CNFTS

CIMFO = CIMFL - CIMFTS

CYFO = CYFL - CYFTS

CYNFO = CYNFL - CYNFTS

CAFO = CAFL - CAFTS

CBLFO = CBLFL - CBLFTS

The external tank alone forebody coefficients were computed as:

CNFT = CNFTS - CNFLS - CNFRS

CIMFT = CIMFTS - CIMFLS - CIMFRS

CYFT = CYFTS - CYFLS - CYFRS

CYNFT = CYNFTS - CYNFLS - CYNFRS

CAFT = CAFTS - CAFLS - CAFRS

CBLFT = CBLFTS - CBLFLS - CBLFRS

The panel loads were reduced to force and moment coefficients in the following manner:

For wing bending and torsion:

CNW = NW/[(Q) (SREF)]

CBW = BW/[(Q) (SREF) (BREF)]

CTW = TW/[(Q) (SREF) (MAC)]

For vertical tail bending and torsion:

CNVT = NVT/[(Q) (SVT)]

CBVT = BVT/[(Q) (SVT) (CVT)]

CTVT = TVT/[(Q) (SVT) (CVT)]

For elevon hinge moments:

CHEI = HEI/[(Q) (SE) (CE)]

CHEO = HEO/[(Q) (SE) (CE)]

For rudder hinge moments:

CHR = HR/[(Q) (SR) (CR)]

A schedule of completed runs is given in Table II which is the Data Set/Run Number Collation Summary for the test.

Reference dimensions and constants used were:

Symbol	Value: Model Scale	Value: Full Scale	Description
A1	0.12576 ft.^{2}	---	Base area #1 (orbiter, including sting cavity area).
A2	0.0572 ft.^{2}	---	Base area #2 (projected body flap).
A3	0.049048 ft.^{2}	---	Base area #3 (OMS pods).
A5, A9	0.04661 ft.^{2}	---	SRB skirt base areas, each.
A6, A10	0.04795 ft.^{2}		SRB nozzle base area, each.

DATA REDUCTION (Concluded)

Symbol	Value: Model Scale	Value: Full Scale	Description
A7	0.24192 ft.^{2}	---	Base area of the external tank.
ACO	0.0377 ft.^{2}	---	Orbiter sting cavity area.
BREF	18.734 in.	936.7 in.	Wing bending reference length.
CE	1.814 in.	90.7 in.	Elevon reference chord length.
CR	1.464 in.	73.2 in.	Rudder reference chord length.
CVT	3.996 in.	199.8 in.	Vertical tail reference chord length
L1	25.260 in.	1263.0 in.	Horizontal transfer distance between the orbiter base and the integrated vehicle moment reference center.
L2	26.594 in.	1329.7 in.	Horizontal transfer distance between the body flap and the integrated vehicle moment reference center.
LREF	25.806 in.	1290.3 in.	Reference length.
MAC	9.496 in.	474.8 in.	Mean aerodynamic chord.
SE	0.084 ft.^{2}	210. ft.^{2}	Elevon reference area.
SR	0.04006 ft.^{2}	100.15 ft.^{2}	Rudder reference area.
SREF	1.076 ft.^{2}	2690. ft.^{2}	Wing reference area.
SVT	0.1653 ft.^{2}	413.25 ft.^{2}	Vertical tail reference area.
YS	5.010 in.	250.5 in.	Lateral transfer distance between the SRB base and the integrated vehicle moment reference center.
Z1	6.730 in.	336.5 in.	Vertical transfer distance between the total orbiter base area and the integrated vehicle moment reference center.

REFERENCES

1. SD77-SH-0195, "Pretest Information for Test IA156A of the 0.02-Scale Model 89-OTS Space Shuttle Integrated Vehicle in the AEDC Propulsion Wind Tunnel (16T)," dated August 4, 1977.

2. "Research Facilities Summary, Volume II - Wind Tunnels: Subsonic, Transonic, Supersonic," NASA Ames Research Center, dated December, 1965.

TABLE I.

TEST : IA156B

DATE : JAN. 1978

TEST CONDITIONS

MACH NUMBER	REYNOLDS NUMBER (per foot)	DYNAMIC PRESSURE (psf)	STAGNATION TEMPERATURE (degrees Fahrenheit)
1.55	3.0×10^6	680	120
1.55	3.5×10^6	785	↓
1.8	3.0×10^6	680	↓
1.8	3.5×10^6	790	↓
2.2	3.5×10^6	760	↓
2.5	3.5×10^6	710	↓
2.2	4.0×10^6	825	↓
2.5	4.0×10^6	780	↓

BALANCE UTILIZED: See CONFIGURATIONS INVESTIGATED

	CAPACITY:	ACCURACY:	COEFFICIENT TOLERANCE:
NF			
SF			
AF			
PM			
RM			
YM			

COMMENTS:

TABLE II

TEST: ARC 97-272-1 (IA156B)

DATA SET/RUN NUMBER COLLATION SUMMARY

DATE: 1-10-78

DATA SET IDENTIFIER	CONFIGURATION	SCHD. α	SCHD. β	CONTROL DEFLECTION δeI	CONTROL DEFLECTION δeO	M	RN	α	INDEPENDENT VARIABLE -6	-4	0	4	6
R2T$01	OTS	—	B	10	5	1.55	3.5		138	139	140	141	142
02						1.80			133	134	135	136	137
03						2.20			128	129	130	131	132
04						2.50			122	123	124	125	126
								α	-5	-3	0	3	5
R2T$05	OTS + SILTS	—	B	10	5	1.8	3.5		117	118	119	120	121
								β	-6	-4	0	4	6
R2T$06	OTS + SILTS	A	—	10	5	1.55	3.5		102	113	111	114	115
07						2.2			107	108	109	110	
08						2.5			103	104	105	106	

TEST RUN NUMBERS

1 7 13 19 25 31 37 43 49 55 61 67 75 76

SEE PAGE 41 FOR COEFFICIENT SCHEDULES

COEFFICIENTS IDVAR (1) IDVAR (2) NDV

α OR β SCHEDULES

A) α = -6, -4, 0, 4, 6

B) β = -6, -4, 0, 4, 6

NASA C-MAF

TABLE II (Continued)

TEST: AF 97-272-1 (IA156B)

DATA SET/RUN NUMBER COLLATION SUMMARY

DATE: 1-10-78

DATA SET IDENTIFIER	CONFIGURATION	SCHD. α	SCHD. β	CONTROL DEFLECTION δeI	CONTROL DEFLECTION δeφ	M	RN	α	INDEPENDENT VARIABLE −6	−4	0	4	6
R2T#09	OTS	−	B	10	−5	1.8	3.5		153	154	155	156	157
10						2.2			148	147	150	151	152
11						2.5			143	144	145	146	147
R2T#12	OTS	−	B	10	−5	1.8	3.5		220	221	222	223	224
13						2.2			185	186	187	188	189
14						2.5			180	181	182	183	184
R2T#15	OTS	−	B	10	−2	1.55	3.5				174*		
16						1.8			169	170	171	172	173
17						2.2			164	165	166	167	168
18						2.5			159	160	161	162	163
R2T#19	OTS	−	B	10	−2	1.8	3.5		200	201	202	203	204
20						2.2			195	196	197	198	199
21						2.5			190	191	192	193	194

TEST RUN NUMBERS

1 7 13 19 25 31 37 43 49 55 61 67 75 76

*β = 0 only

α OR β SCHEDULES

COEFFICIENTS

IDVAR (1) IDVAR (2) NDV

NASA-MSFC-MAF

TABLE II. (Continued)

TEST: ARC 97-272-1 (IA156B)

DATA SET/RUN NUMBER COLLATION SUMMARY

DATE: 1-10-78

DATA SET IDENTIFIER	CONFIGURATION	SCHD. α	SCHD. β	CONTROL DEFLECTION Set	CONTROL DEFLECTION Sed	M	RN	α	INDEPENDENT VARIABLE -6	-4	0	4	6
R2T$22	OTS	–	B	4	-7	1.8	3.5		215	216	217	218	219
23						2.2			210	211	212	213	214
24						2.5			205	206	207	208	209
R2T$25	OTS	–	B	4	-5	1.8	3.5		235	236	237	238	239
26						2.2			230	231	232	233	234
27						2.5			225	226	227	228	229
R2T$28	OTS	–	B	4	-2	1.8	3.5		250	251	252	253	254
29						2.2			245	246	247	248	249
30						2.5			240	241	242	243	244
R2T$31	OTS	–	B	0	-2	2.2	3.5		275	276	277	278	279
32						2.5			255	256	281	258	280
33						2.5					257		

TEST RUN NUMBERS

1 7 13 19 25 31 37 43 49 55 61 67 75 76

COEFFICIENTS

IDVAR (1) IDVAR (2) NDV

α OR β SCHEDULES

NASA FC-MMF

TABLE II (Continued)

TEST: ARC 97-272-1 (IA156B) — DATA SET/RUN NUMBER COLLATION SUMMARY — DATE: 1-10-78

DATA SET IDENTIFIER	CONFIGURATION	SCHD. α	SCHD. β	CONTROL DEFLECTION δ_{eI}	CONTROL DEFLECTION δ_{eO}	M	RN	α	INDEPENDENT VARIABLE -6	-4	0	4	6
R2T#34	OTS	–	B	8	-2	2.5	3.5		260	261	262	263	264
R2T#35	OTS	–	B	0	-5	2.2	3.5		270	271	272	273	274
↓ 36	↓	↓	↓	↓	↓	2.5	↓		265	266	267	268	269
R2T#37	OTS	–	B	0	-7	2.2	3.5		287	288	289	290	291
↓ 38	↓	↓	↓	↓	↓	2.5	↓		282	283	284	285	286
R2T#39	OTS	–	B	12	-7	1.8	3.5		292	293	294	295	296
R2T#40	OTS	–	B	12	-5	1.8	3.5		297	298	299	300	301
R2T#41	OTS	–	B	12	-2	1.8	3.5		302	303	304	305	306
R2T#42	OTS	–	B	10	2	2.5	3.5		308	309	310	311	312
43				4	2	2.5	3.5		313	314	315	316	317
↓ 44	↓	↓	↓	0	2	2.5	3.5		318	319	320	321	322

TEST RUN NUMBERS

1 7 13 19 25 31 37 43 49 55 61 67 75 76

COEFFICIENTS — IDVAR (1) — IDVAR (2) — NDV

α OR β SCHEDULES

TABLE II (Continued)

FORCE DATASETS

R2TV$$ - Launch Vehicle Aerodynamic Coefficients

R2TØ$$ - Orbiter Aerodynamic Coefficients

R2TW$$ - Wing Data Coefficients

R2TF$$ - Pressure Data and Vertical Tail Data

R2TT$$ - ET Alone Aerodynamic Coefficients

R2TS$$ - ET + Left and Right SRB (ET balance)

R2TL$$ - Left SRB Aerodynamic Coefficients

R2TR$$ - Right SRB Aerodynamic Coefficients

PRESSURE DATASETS

P2T E$$ - Orbiter Base Coefficient of Pressure Data

P2T F$$ - Body Flap (Bottom) Coefficient of Pressure Data

P2T G$$ - Body Flap (Top) Coefficient of Pressure Data

P2T L$$ - Left SRB Base Coefficient of Pressure Data

P2T R$$ - Right SRB Base Coefficient of Pressure Data

P2T T$$ - ET Base Coefficient of Pressure Data

TABLE II (CONCLUDED)

COEFFICIENT SCHEDULES

R2TV$$	ALPHAØ, BETAØ or BETAØ, ALPHAØ	CNL, CNFL, CAL, CAFL, CLML, CLMFL, CYFL, CYNL, CYNFL, CBLFL
R2TØ$$	ALPHAØ, BETAØ or BETAØ, ALPHAØ	CNFØ, CAFØ, CLMFØ, CYFØ, CYNFØ, CBLFØ, CNBØ, CABØ, CLMBØ
R2TW$$	ALPHAØ, BETAØ or BETAØ, ALPHAØ	CNW, CBW, CTW, CHEI, CHEØ, IB-ELV, ØB-ELV
R2TF$$	ALPHAØ, BETAØ or BETAØ, ALPHAØ	CP1, CP2, CP3, CP4, CPBV, RUDDER, CHR, CNVT, CBVT, CTVT
R2TT$$	ALPHAT, BETAT or BETAT, ALPHAT	CNFT, CAFT, CLMFT, CYFT, CYNFT, CBLFT, CABT, CP7, ALPHAØ, BETAØ
R2TS$$	ALPHAT, BETAT or BETAT, ALPHAT	CNFTS, CAFTS, CLMFTS, CYFTS, CYNFTS, CBLFTS
R2TL$$	ALPHAL, BETAL or BETAL, ALPHAL	CNFLS, CAFLS, CLMFLS, CYFLS, CYNFLS, CBLFLS, CABLS, CYNBLS, CP5, CP6
R2TR$$	ALPHAR, BETAR or BETAR, ALPHAR	CNFRS, CAFRS, CLMFRS, CYFRS, CYNFRS, CBLFRS, CABRS, CYNBRS, CP9, CP10

TABLE III. ELEVON DEFLECTION ANGLES

δ_{e_I}, deg		
Nominal	Left Hand Measured	Right Hand Measured
12	11.88	12.12
10	9.90	10.02
8	7.82	8.10
4	4.00	4.23

δ_{e_O}, deg		
Nominal	Left Hand Measured	Right Hand Measured
-7	-6.95	-6.88
-5	-4.98	-4.88
-2	-2.00	-2.30
2	2.00	1.88
5	5.00	5.00

Notes:

1. Positive directions of force coefficients, moment coefficients, and angles are indicated by arrows
2. For clarity, origins of wind and stability axes have been displaced from the center of gravity

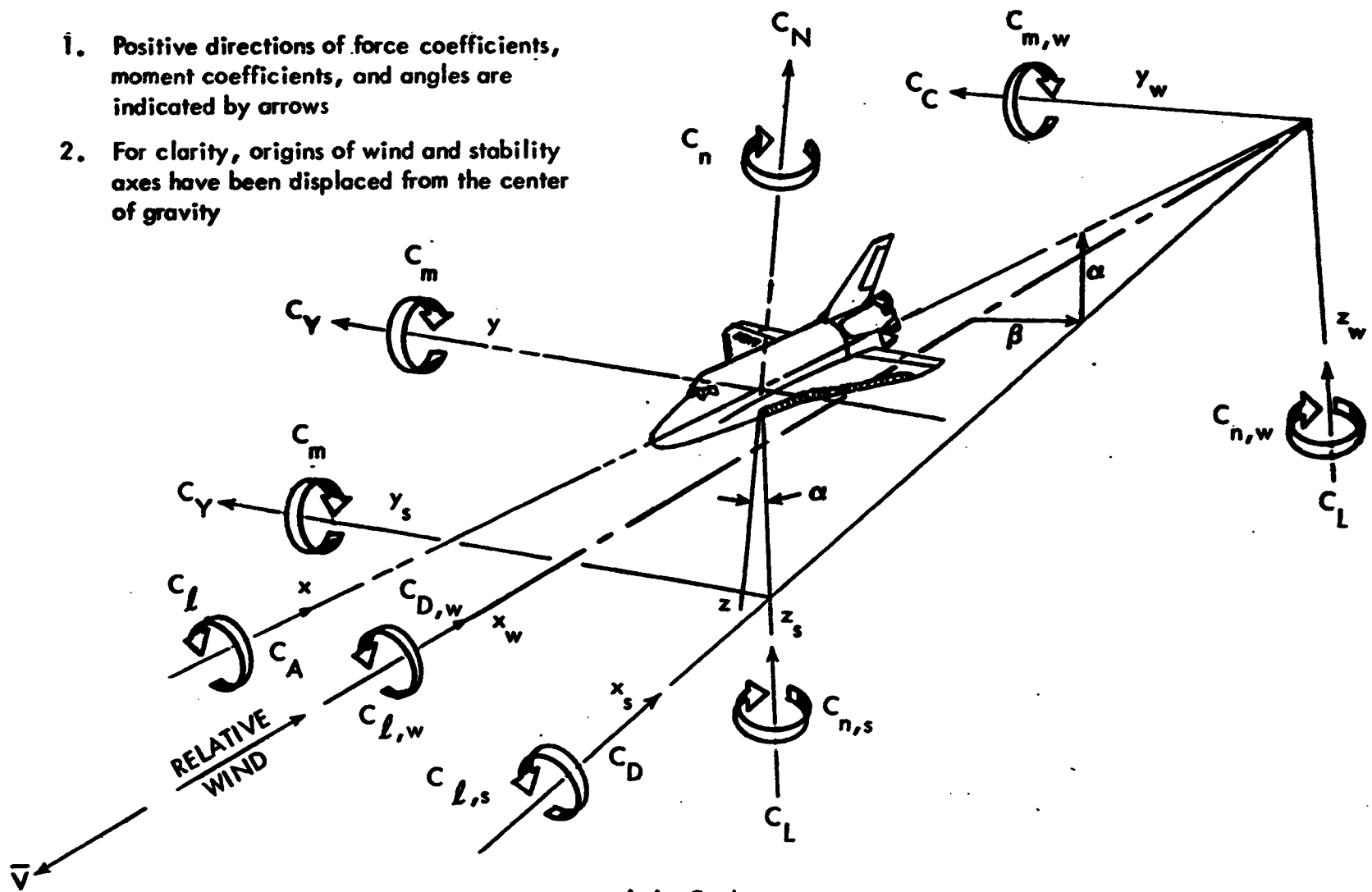

a. Axis Systems

Figure 1. Model axis systems, sign conventions and reference dimensions.

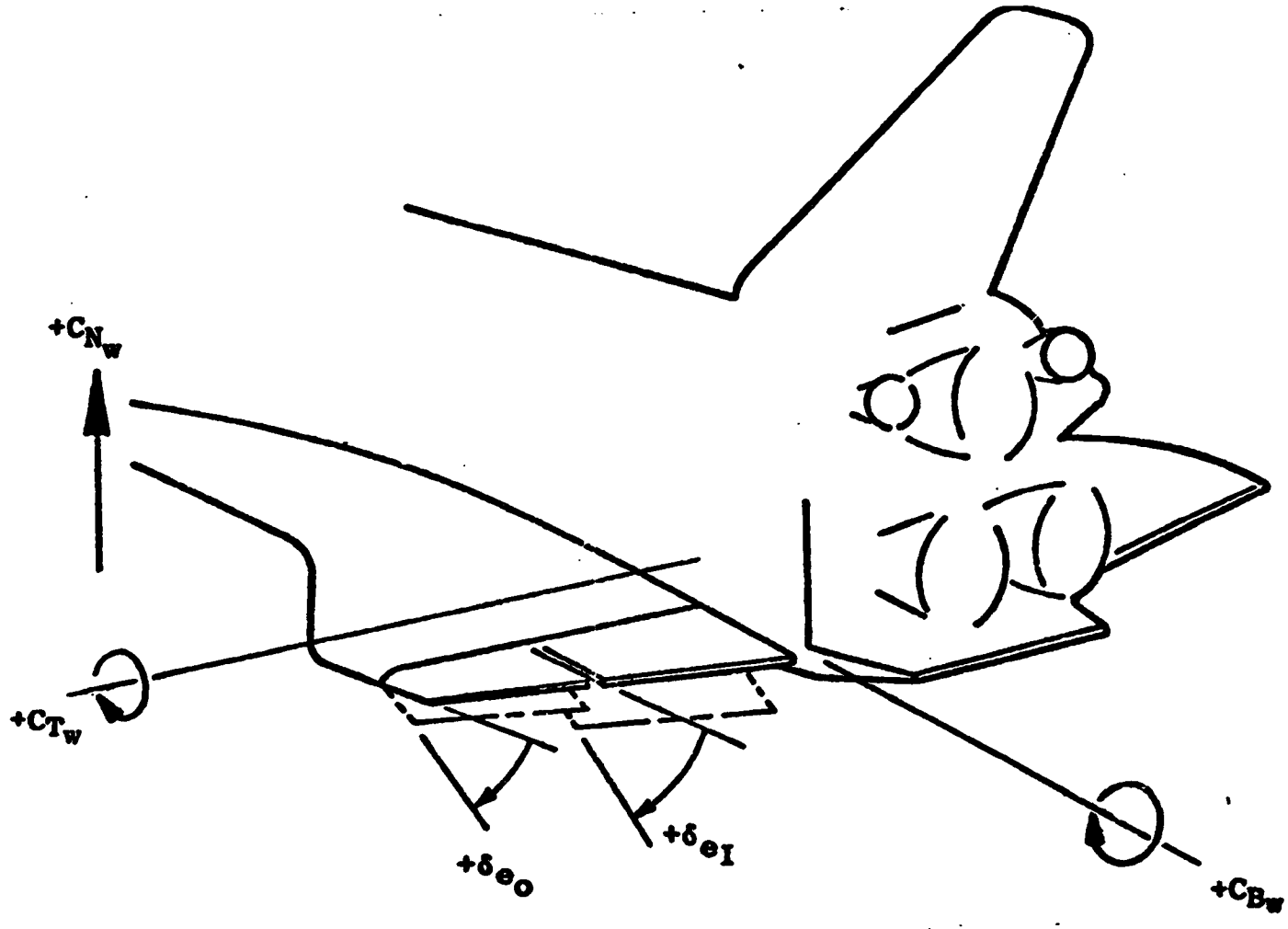

b. Definition of Deflection Angles and Wing Coefficients
Figure 1. Continued.

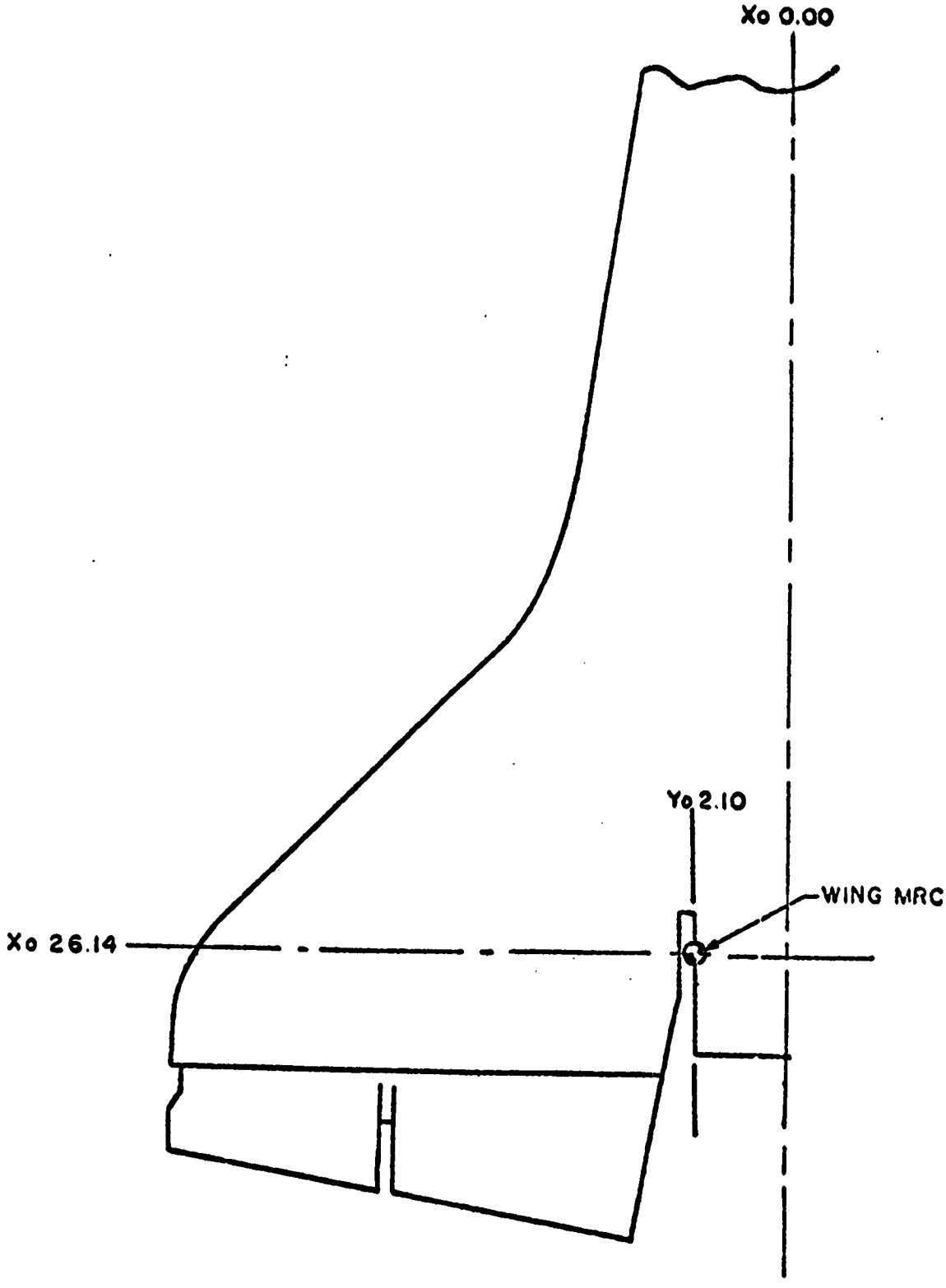

c. Wing Moment Reference Center
Figure 1. Continued.

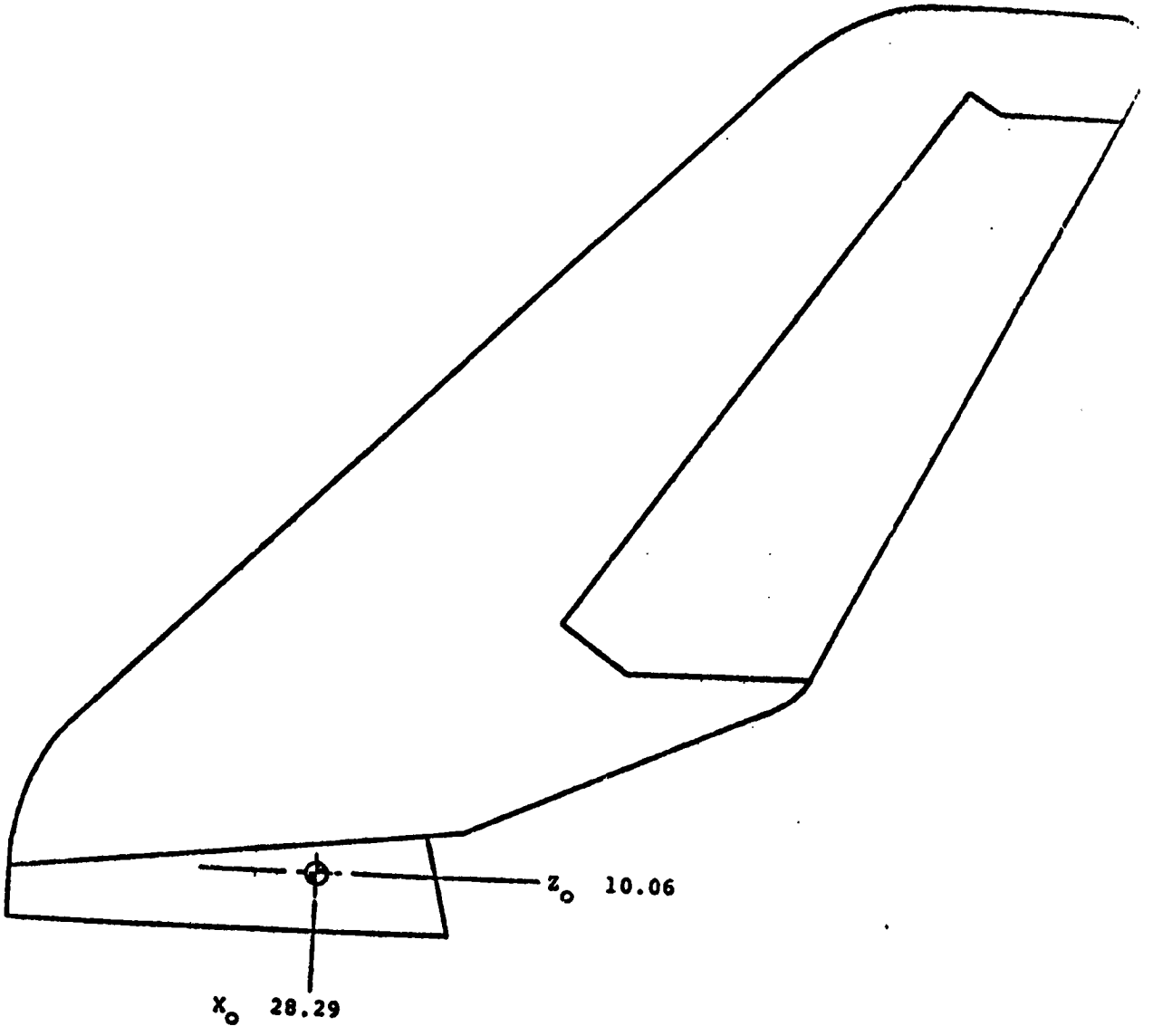

d. Vertical Stabilizer Moment Reference Center
Figure 1. Continued.

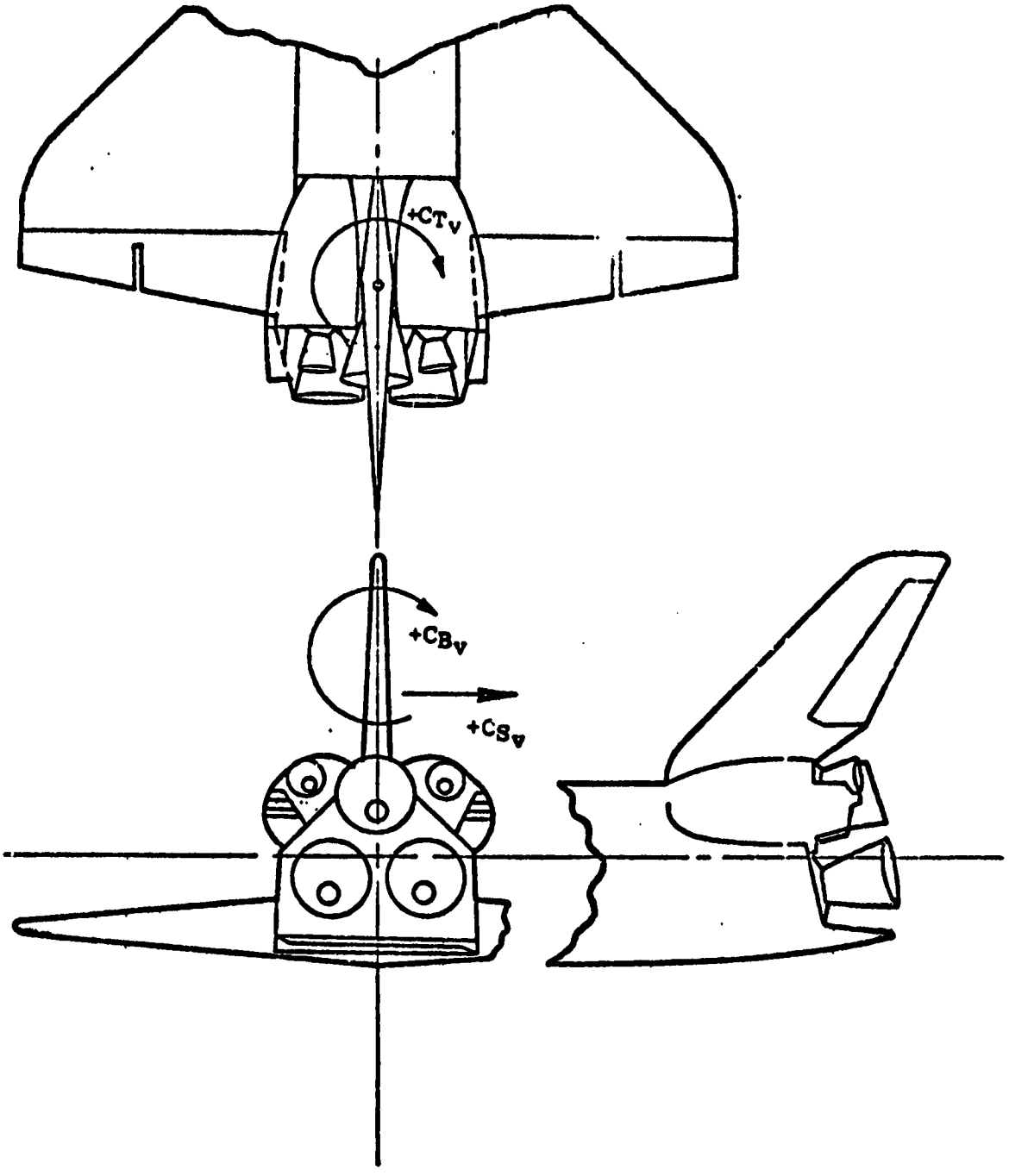

e. Definition of Vertical Stabilizer Coefficients
Figure 1. Continued.

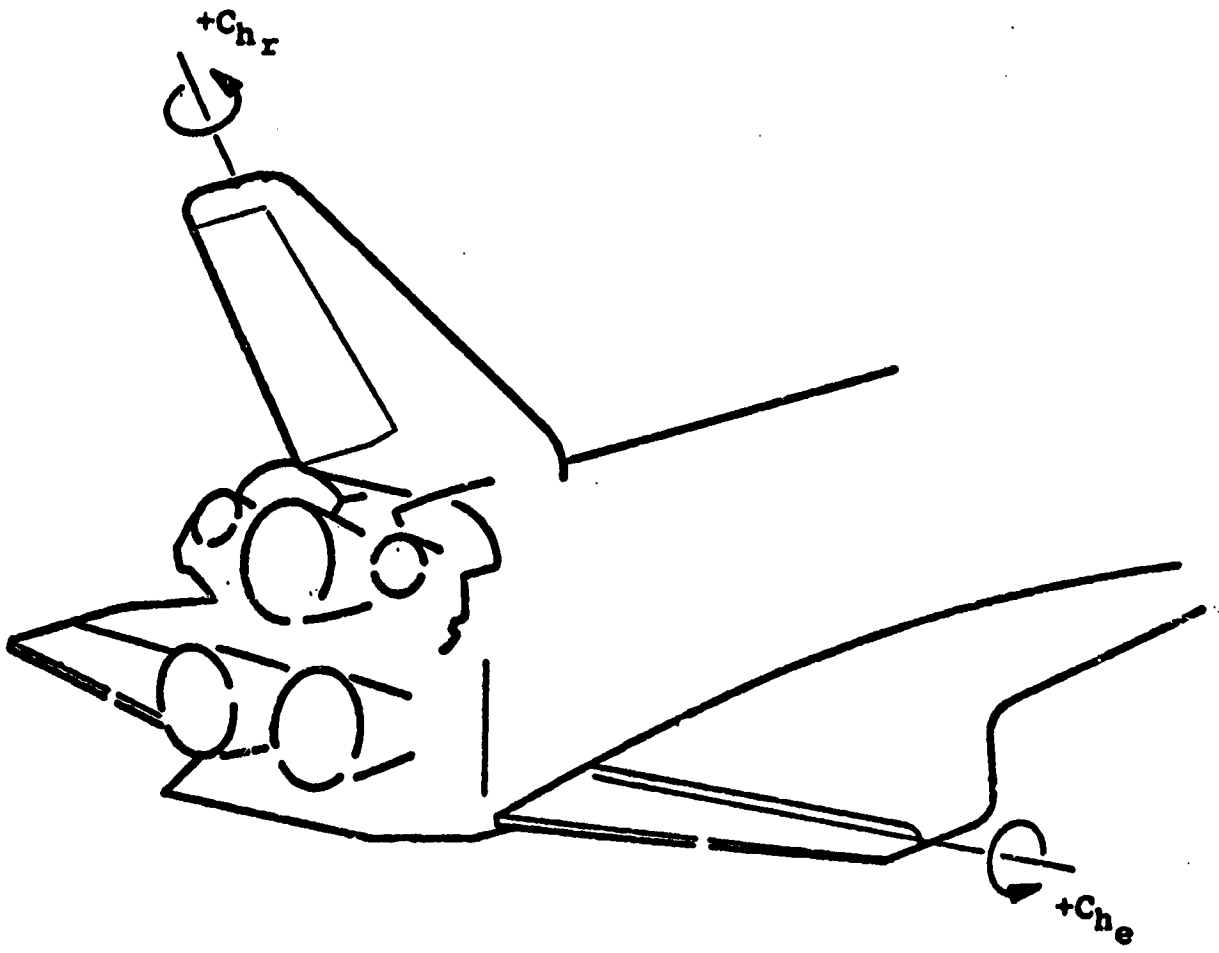

f. Definition of Elevon and Rudder Hinge Moment Coefficients
Figure 1. Concluded.

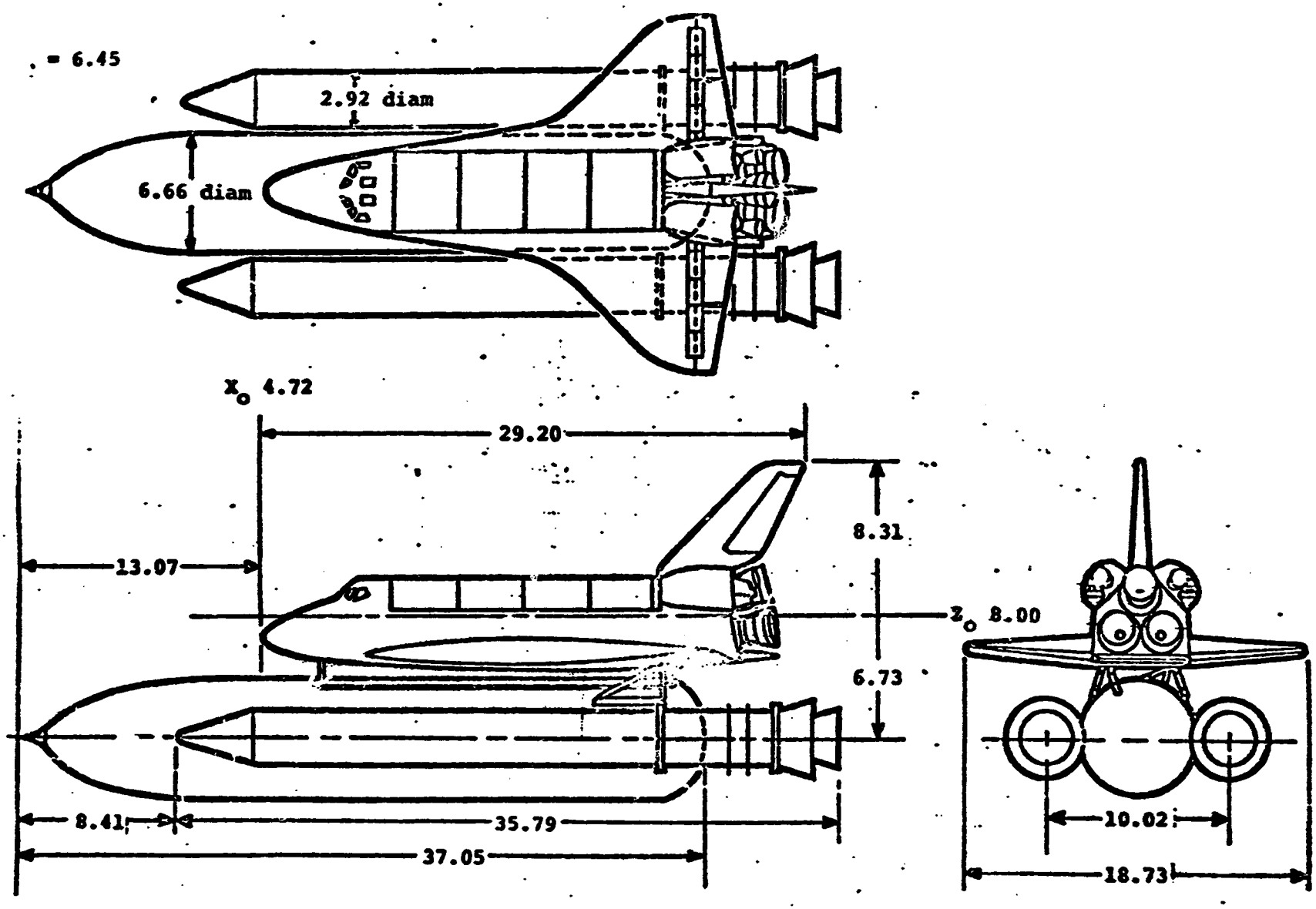

a. Major Model Component Dimensions
Figure 2. Model sketches.

Tap	Z_o	Y_o
301	10.64	0
302	10.1	0
306	6.04	0
308	9.56	-0.76
311	6.04	-0.76
312	8.78	-1.56
314	6.04	-1.56
315	8.28	-2.06
316	7.52	-2.06
317	6.8	-2.06

Tap	Z_o	Y_o
318	6.04	-2.06
319	10.28	-1.1
320	9.84	-1.76
321	10.44	-2.06
322	9.4	-1.92
323	8.78	-2.14
324	9.3	-2.6
325	CAV	0
326	CAV	0

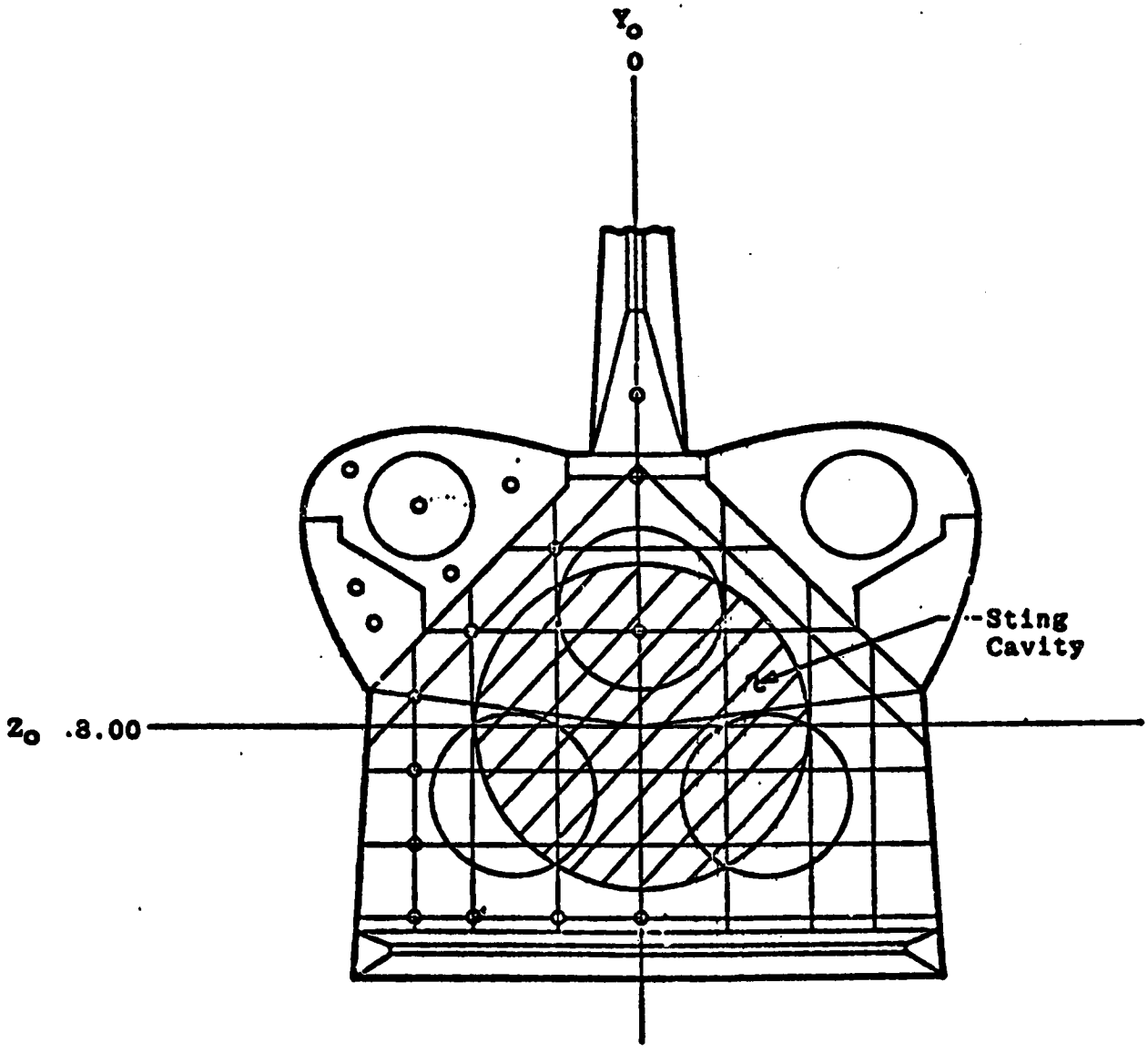

b. Orbiter Base Pressure Orifice Locations
Figure 2. Continued.

Y/BBF	X/C_{BF}			
	-.10	.20	.60	.95
.10	405	406	407	408
.20				
.35				
.50	413	414	415	416
.65		422		424
.80		430		432
.90	437	438	439	440

C_{BF} = 1.62 Inches

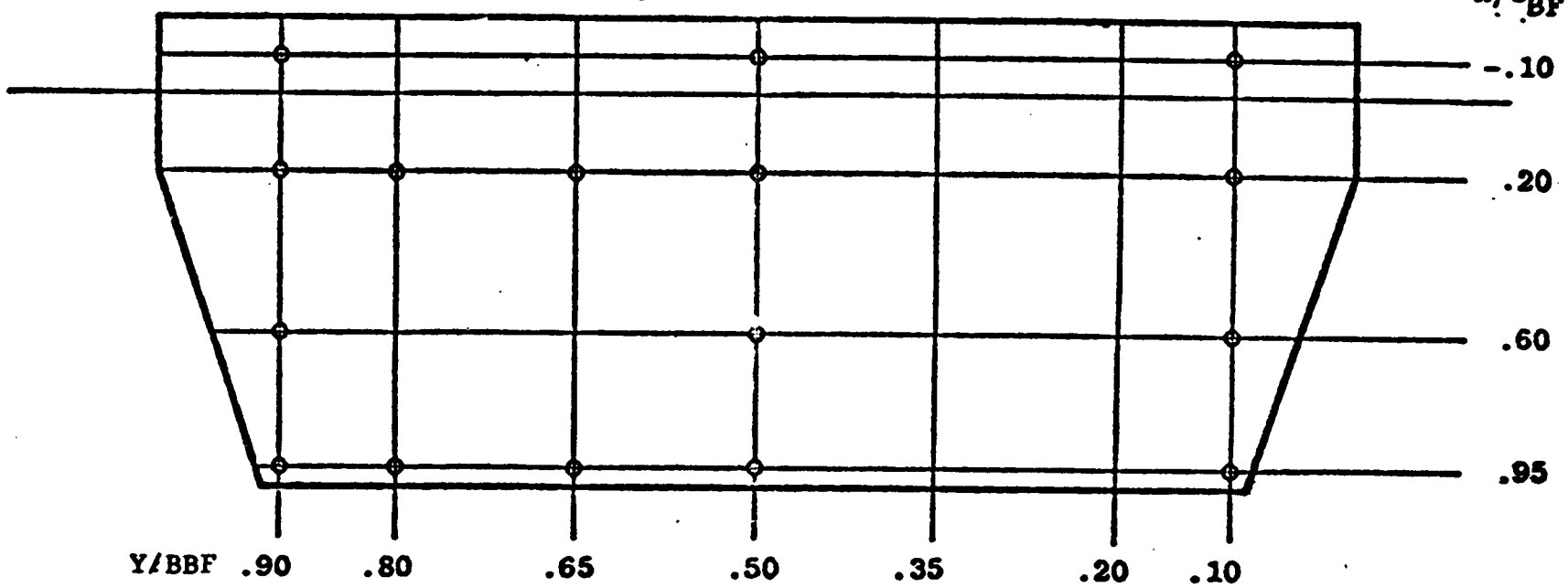

c. Orbiter Body Flap Top Surface Pressure Orifice Locations
Figure 2. Continued.

Y/BBF	X/C_{BF}			
	-.10	.20	.60	.95
.10	401	402	403	404
.20				
.35				
.50	409	410	411	412
.65		418		420
.80		426		428
.90	433	434	435	436

C_{BF} = 1.62 Inches

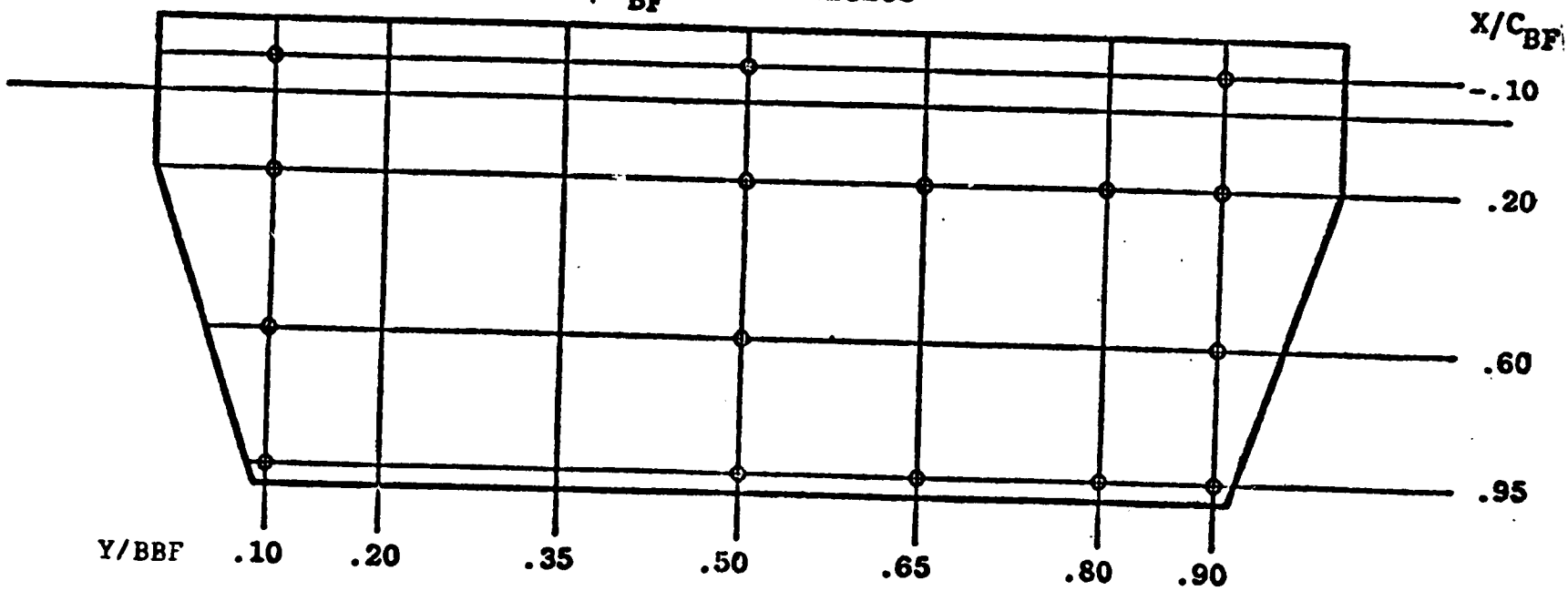

d. Orbiter Body Flap Bottom Surface Pressure Orifice Locations
Figure 2. Continued.

X/LT	Radius Model Scale	φ, deg 0	15	30	45	60	90	112.5	135	157.5	180	202.5	225	247.5	270	300	330
0.956	3.13	1502		1503	[illegible]	1504	1505	1506	1507	1508*	1509	1510*	1511	1512	1513	1514	
0.963	2.96	1516		1517		1518	1519	1520	1521	1522	1523	1524	1525	1526	1527	1528	
0.970	2.78	1530	1531		1533	1534	1535	1536	1537		1539		1541		1543	1544	
0.985	2.10	1548					1549		1551		1553		1555		1557		
0.992	1.55						1563								1571		
1.000	0	1574															

*NO DATA TAKEN TAPS 1508 AND 1510

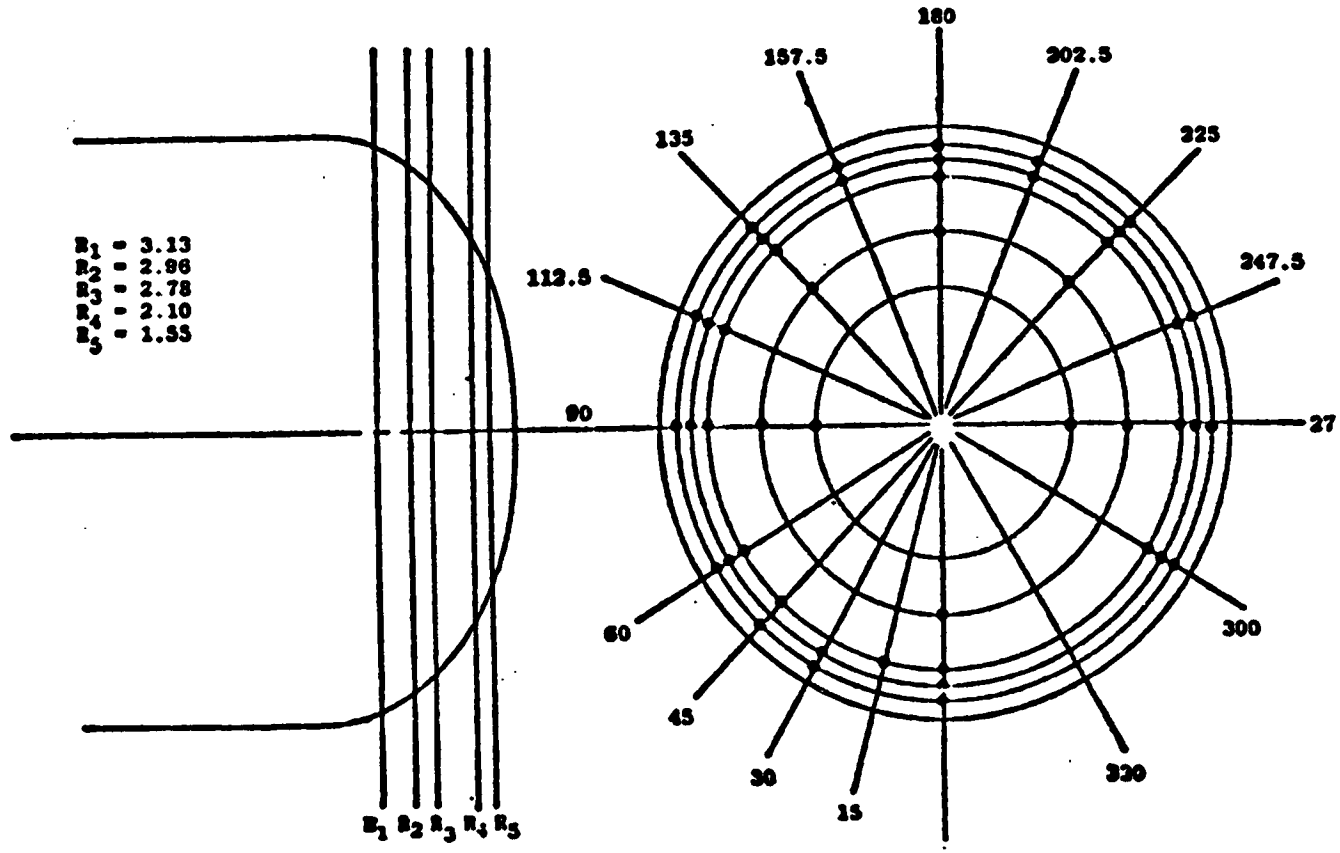

e. External Tank Base Pressure Orifice Locations

Figure 2. Continued.

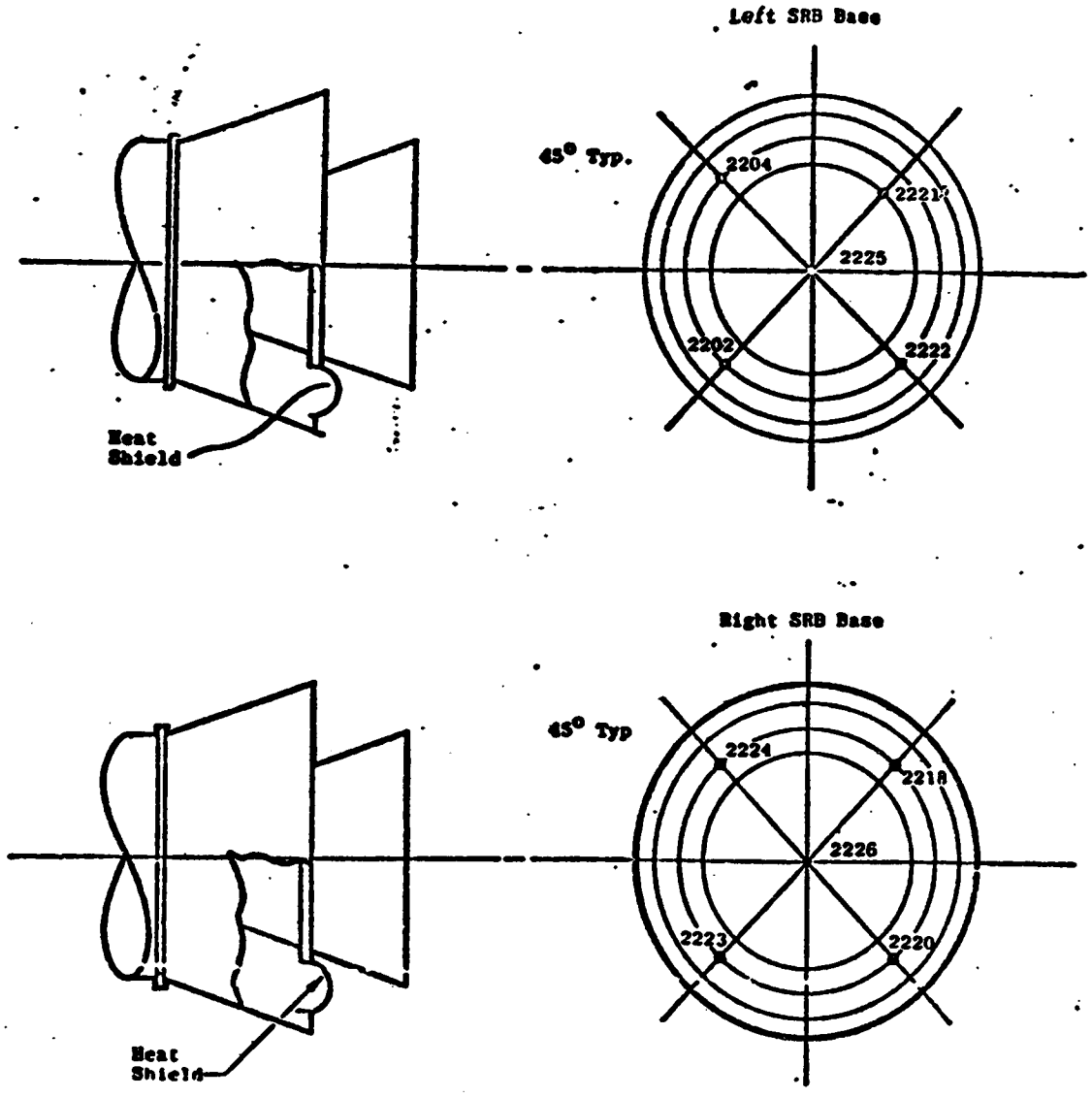

f. Solid Rocket Boosters Base Pressure Tap Locations
Figure 2. Continued.

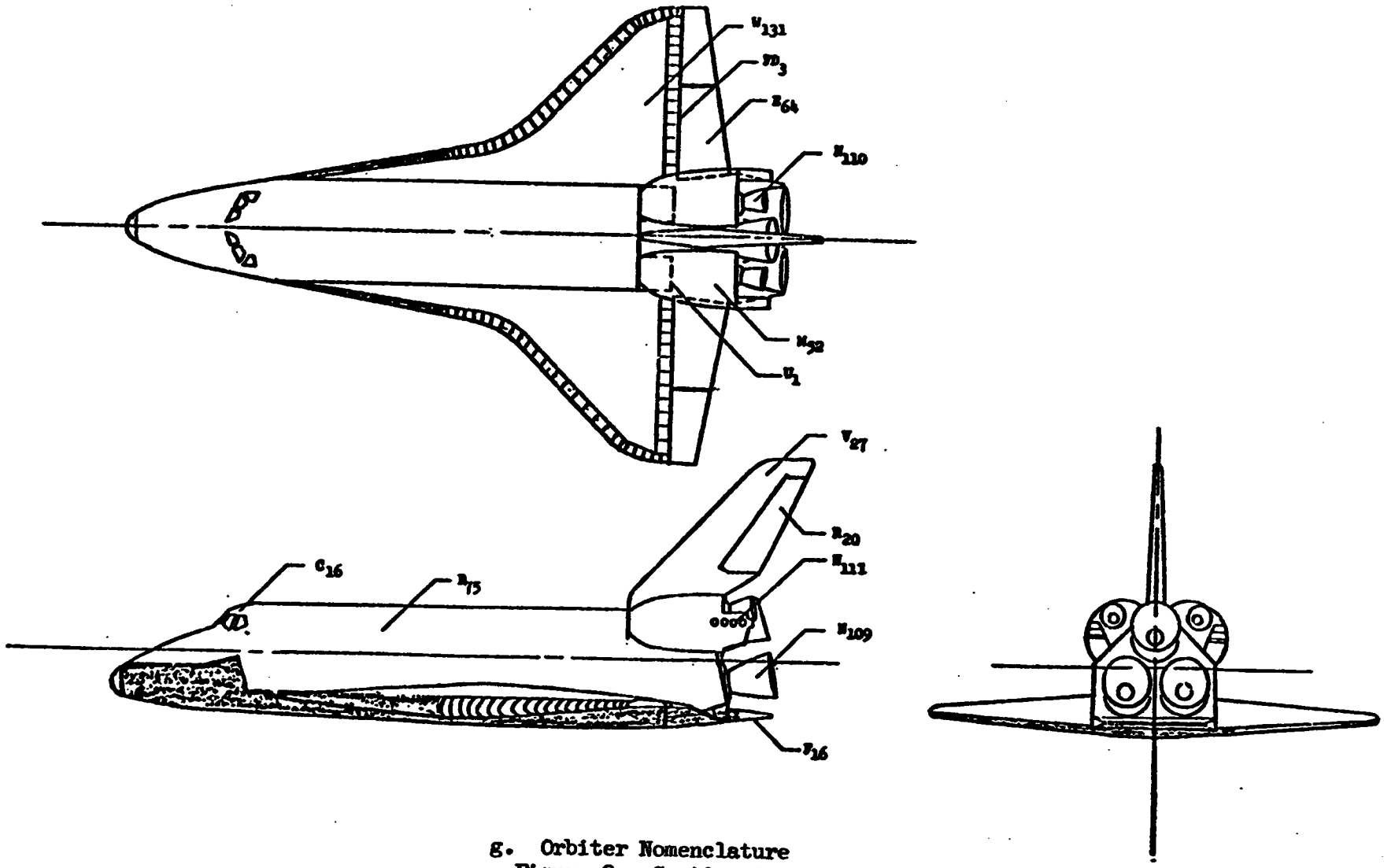

g. Orbiter Nomenclature
Figure 2. Continued.

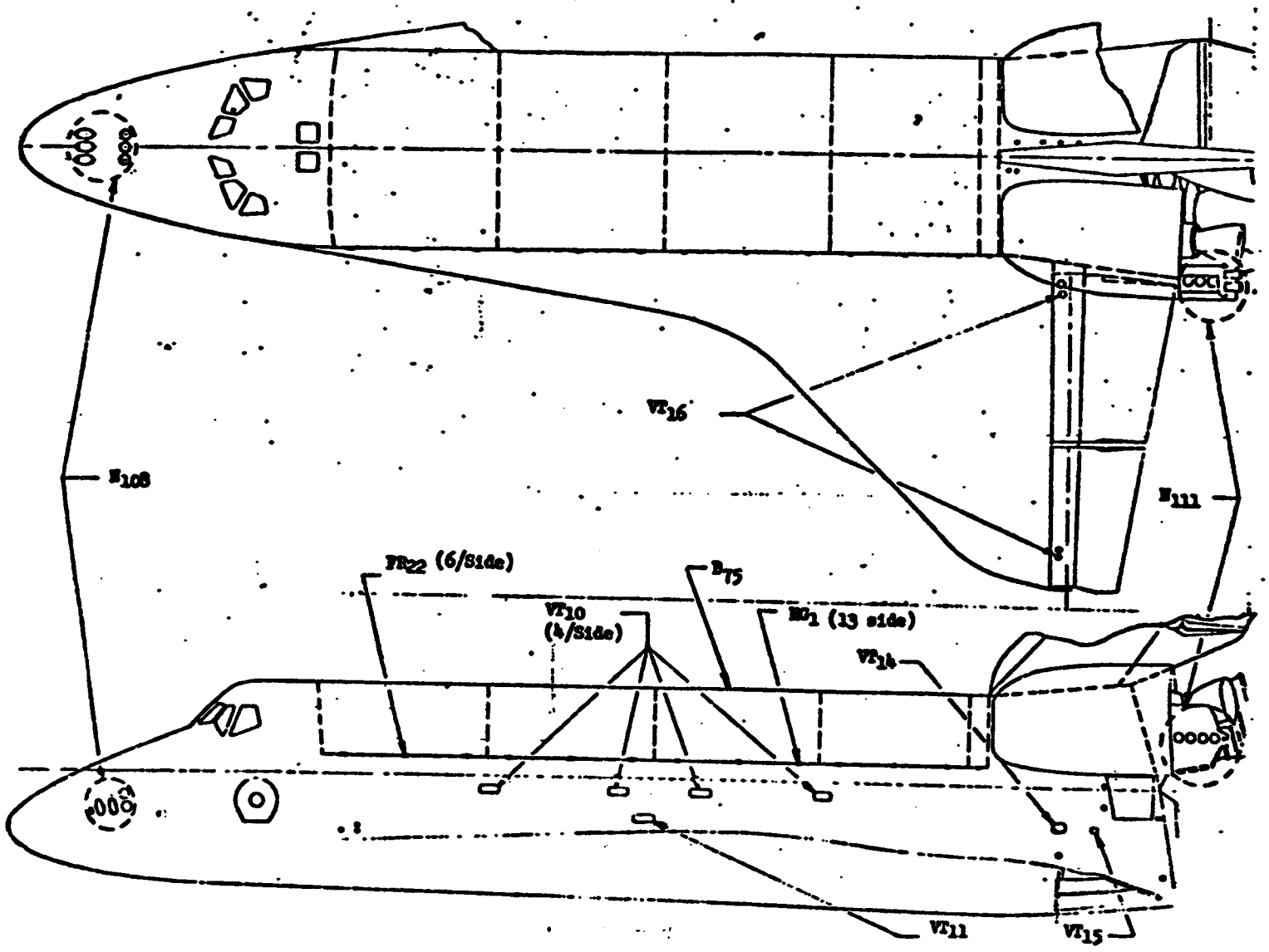

h. Orbiter Protuberance and Penetration Configuration
Figure 2. Continued.

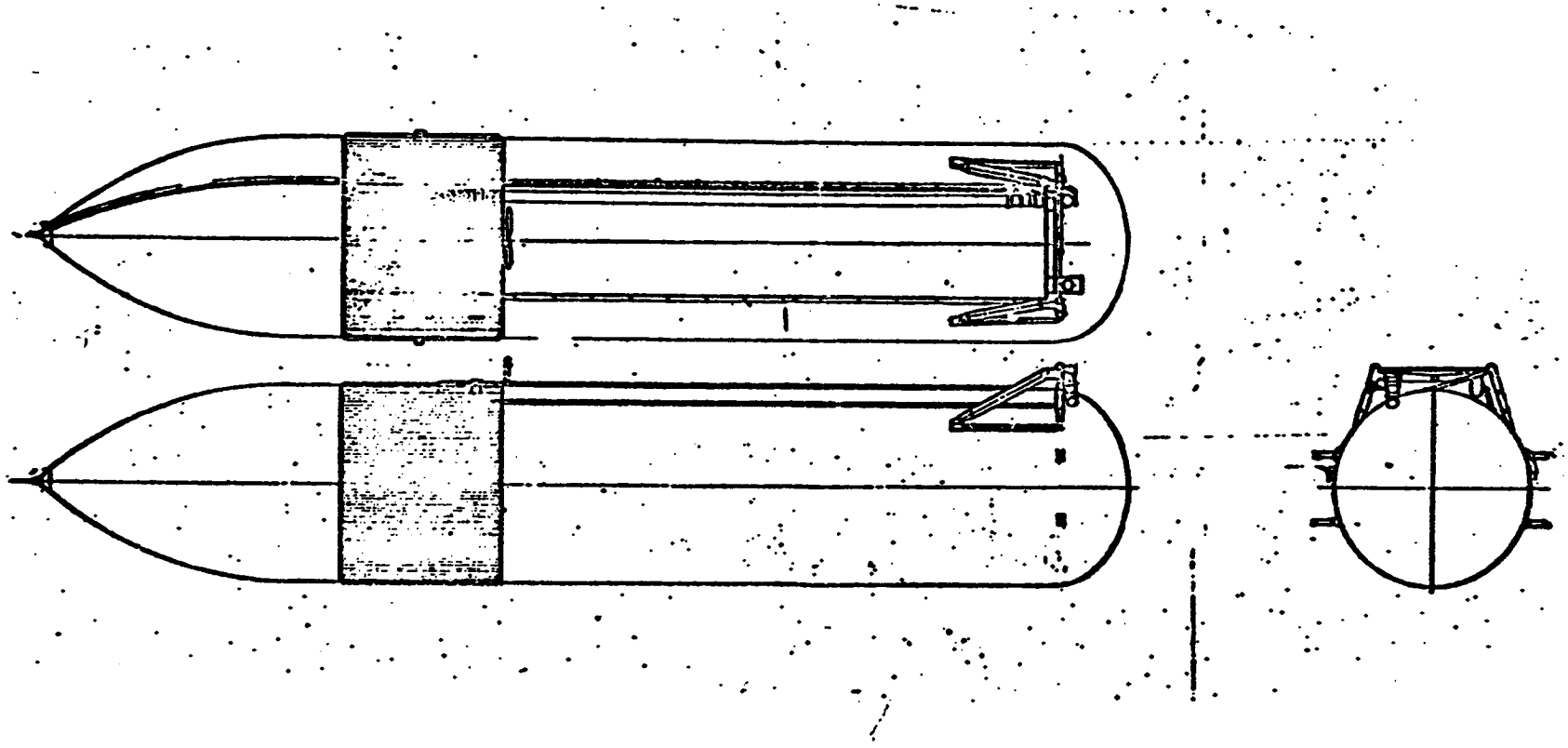

i. External Tank (T_{39})
Figure 2. Continued.

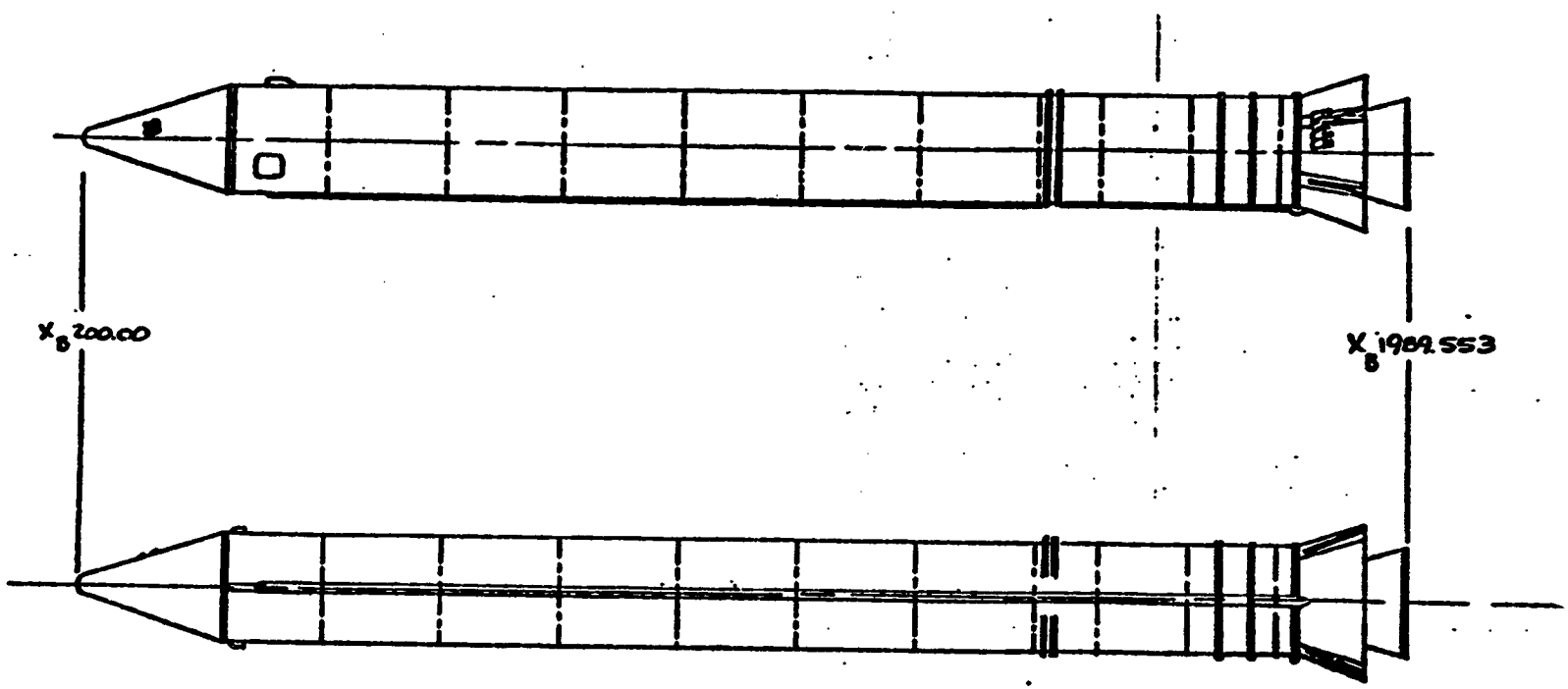

j. Solid Rocket Booster (S_{27})
Figure 2. Continued.

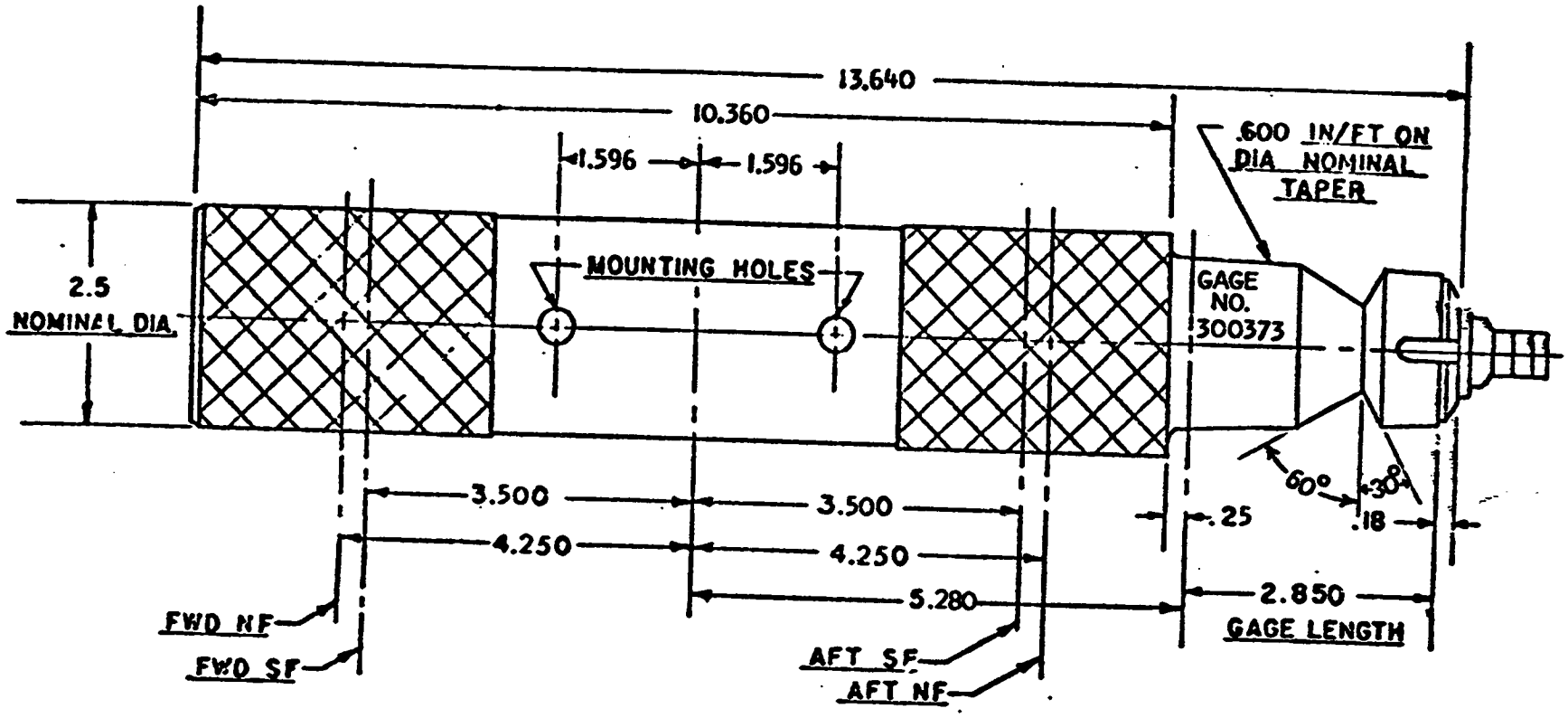

MAXIMUM DESIGN LOADS

FWD NF, LBS	± 1,700
AFT NF, LBS	± 1,700
FWD SF, LBS	± 700
AFT SF, LBS	± 700
AXIAL FORCE, LBS	± 1,000
ROLLING MOMENT, IN-LBS	± 2,000

k. 2.5-Inch Task MK XIA Balance
Figure 2. Concluded.

a. Model 89-OTS in the Ames 9 x 7-Foot Test Section, Upper Front View
Figure 3. Model photographs.

ORIGINAL PAGE
BLACK AND WHITE PHOTOGRAPH

b. Model 89-OTS in the Ames 9 x 7-Foot Test Section, Right Front View
Figure 3. Continued.

ORIGINAL PAGE
BLACK AND WHITE PHOTOGRAPH

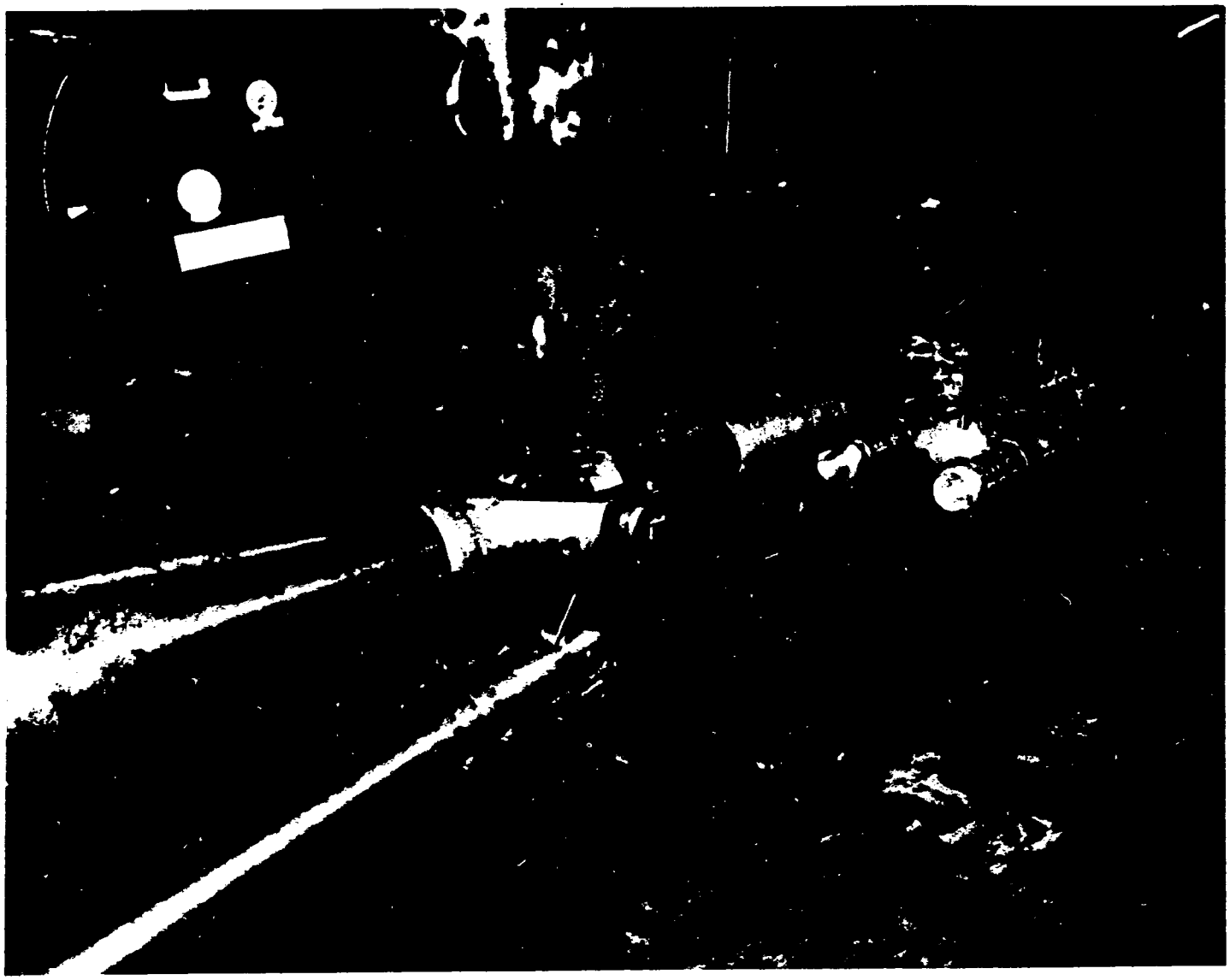

c. Model 89-OTS in the Ames 9 x 7-Foot Test Section, Right Rear View
Figure 3. Continued.

d. Sting Installation in Model 89-OTS, Ames 9 x 7-Foot Tunnel
Figure 3. Continued.

ORIGINAL PAGE
BLACK AND WHITE PHOTOGRAPH

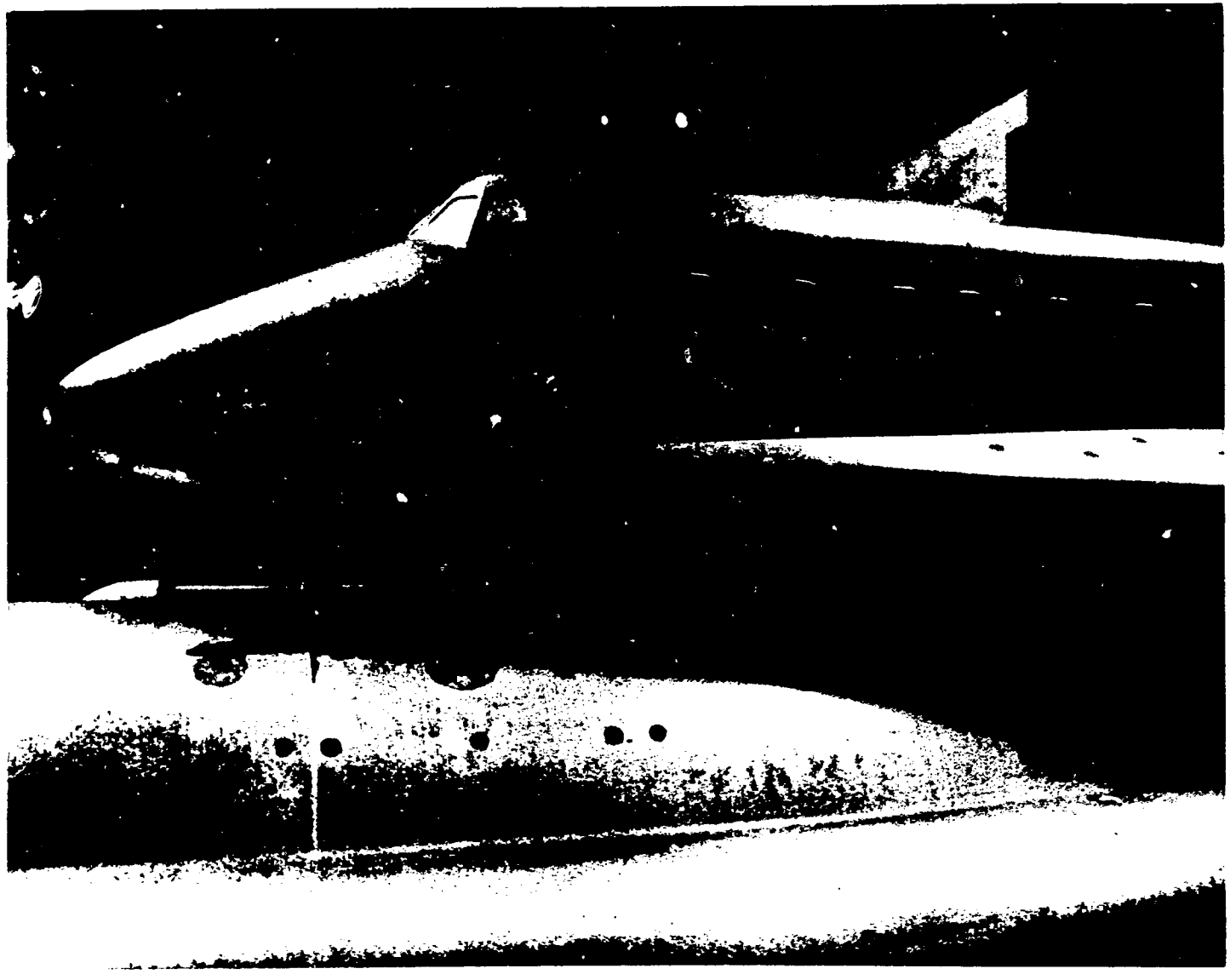

e. Close-up of Orbiter Nose, Forward Fuselage, and Orbiter/External Tank "Wishbone", Left Side
Figure 3. Continued.

ORIGINAL PAGE
BLACK AND WHITE PHOTOGRAPH

ORIGINAL PAGE
BLACK AND WHITE PHOTOGRAPH

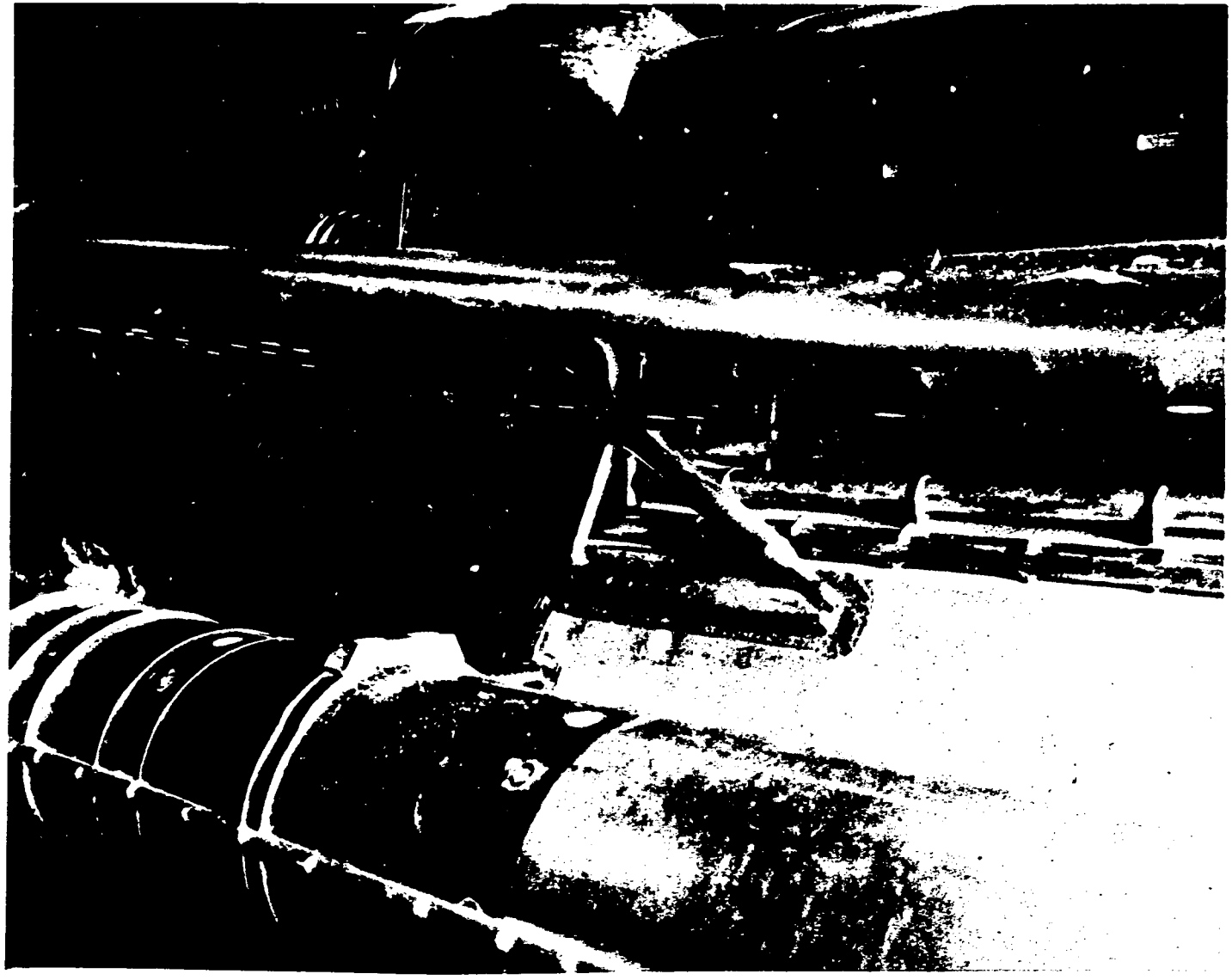

f. Close-up Showing Orbiter/External Tank Aft Attach Structure, Right Side
Figure 3. Continued.

g. Rear View Showing Aft Attach Struts on all Model Elements
Figure 3. Continued.

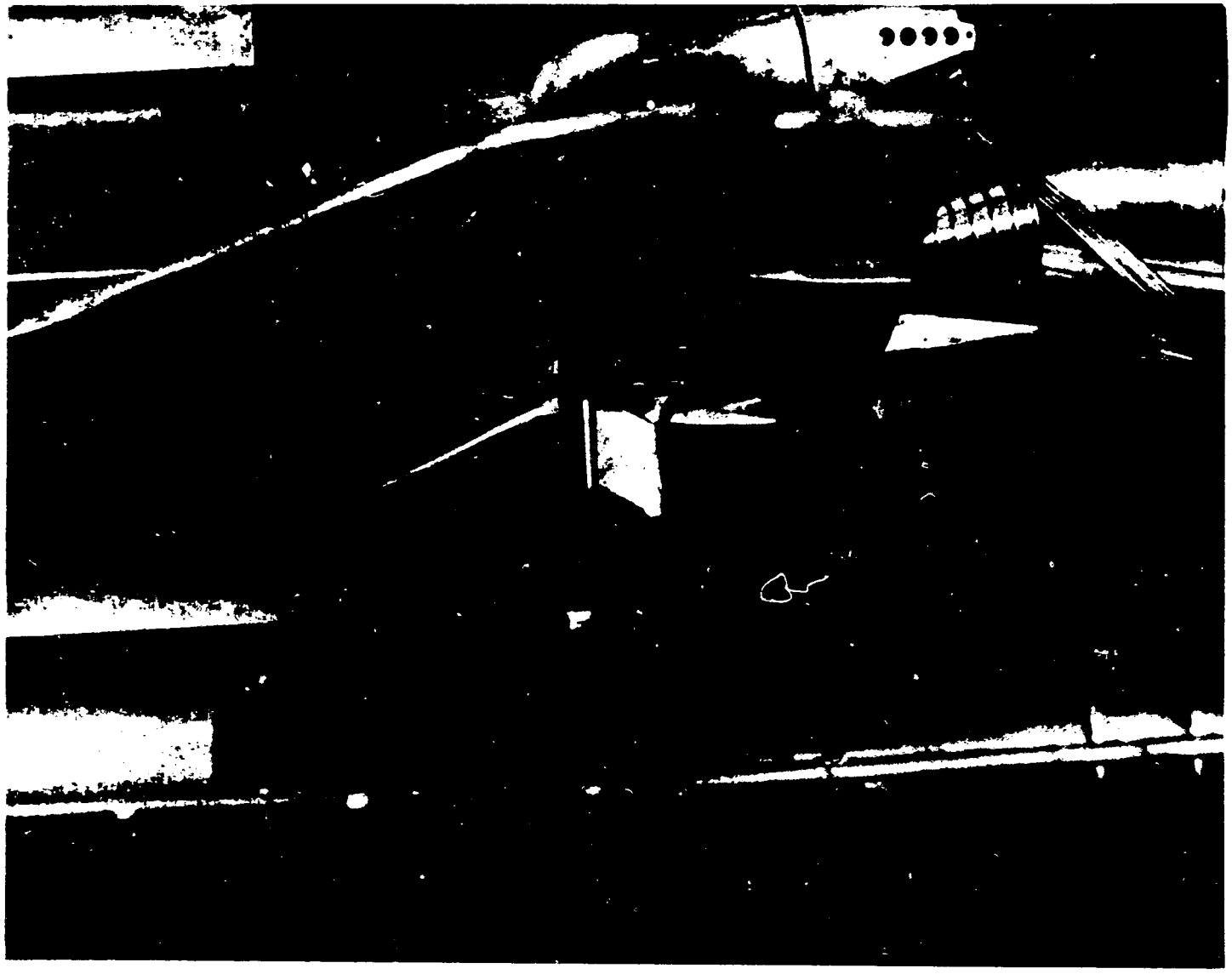

h. Left Side View Showing Aft Orbiter/External Tank Attach Structure and Cable Fairings Between Orbiter and External Tank
Figure 3. Continued.

ORIGINAL PAGE
BLACK AND WHITE PHOTOGRAPH

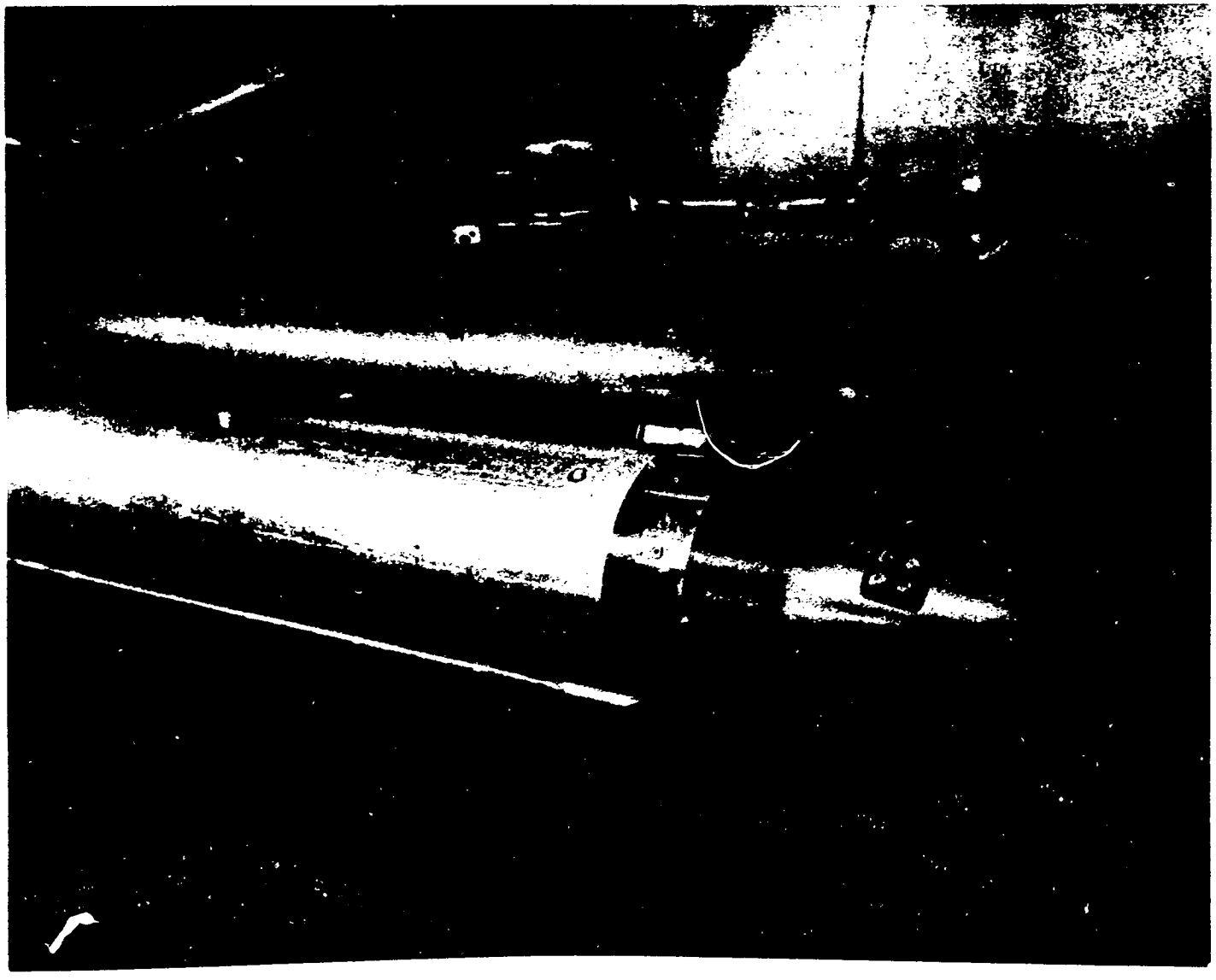

i. Top View of Right Solid Rocket Booster/External Tank Forward Attach Strut and Cable Fairing
Figure 3. Concluded.

ORIGINAL PAGE
BLACK AND WHITE PHOTOGRAPH

APPENDIX

TABULATED SOURCE DATA

VOLUME 2

PRESSURE DATA

DATASETS	COMPONENT	PAGES
P2TE$$	ORBITER BASE	1-377
P2TF$$	BODY FLAP (BOTTOM)	378-673
P2TG$$	BODY FLAP (TOP)	674-969

PRECEDING PAGE BLANK NOT FILMED

AMES 272-1-97 IA156B OTS. ORBITER BASE (P2TE01) (07 MAR 79)

REFERENCE DATA

SREF = 2690.0000 SQ.FT. XMRP = 976.0000 IN. XT
LREF = 1290.3000 INCHES YMRP = .0000 IN. YT
BREF = 1290.3000 INCHES ZMRP = 400.0000 IN. ZT
SCALE = .0200

PARAMETRIC DATA

IB-ELV = 10.000 OB-ELV = 5.000
MACH = 1.550 RN/L = 3.500
BDFLAP = .000 SPDBRK = .000
RUDDER = .000 SILTS = .000

ALPHAO(1) = -5.466 BETAO (1) = -6.356 RN/L = 3.5013 PT = 1779.9 TTF = 105.26 Q(PSF) = 757.96

SECTION (1)ORBITER BASE DEPENDENT VARIABLE CP

TAP NO	301.000	302.000	306.000	308.000	311.000	312.000	314.000	315.000	316.000	317.000	318.000	319.000	320.000	321.000	322.000
YO .000000	-.2589	-.2638	-.2254	-.2715	-.2486	-.2511	-.2558	-.2511	-.2579	-.2584	-.1770	-.2413	-.3382	-.2993	-.2663

TAP NO	323.000	324.000	325.000	326.000
YO .000000	-.2556	-.3040	-.2296	-.2277

ALPHAO(1) = -5.505 BETAO (2) = -4.267 RN/L = 3.5013 PT = 1779.9 TTF = 105.26 Q(PSF) = 757.96

SECTION (1)ORBITER BASE DEPENDENT VARIABLE CP

TAP NO	301.000	302.000	306.000	308.000	311.000	312.000	314.000	315.000	316.000	317.000	318.000	319.000	320.000	321.000	322.000
YO .000000	-.2494	-.2599	-.2190	-.2630	-.2393	-.2471	-.2503	-.2417	-.2536	-.2534	-.1741	-.2340	-.3208	-.2850	-.2548

TAP NO	323.000	324.000	325.000	326.000
YO .000000	-.2487	-.2581	-.2289	-.2279

ALPHAO(1) = -5.468 BETAO (3) = .026 RN/L = 3.5013 PT = 1779.9 TTF = 105.26 Q(PSF) = 757.96

SECTION (1)ORBITER BASE DEPENDENT VARIABLE CP

TAP NO	301.000	302.000	306.000	308.000	311.000	312.000	314.000	315.000	316.000	317.000	318.000	319.000	320.000	321.000	322.000
YO .000000	-.2234	-.2493	-.1939	-.2450	-.2269	-.2443	-.2384	-.2330	-.2424	-.2420	-.1675	-.2408	-.2559	-.2483	-.2403

TAP NO	323.000	324.000	325.000	326.000
YO .000000	-.2455	-.2449	-.2130	-.2116

AMES 272-1-97 IA156B OTS. ORBITER BASE (P2TE01)

ALPHAO(1) = -5.380 BETAO (4) = 4.259 RN/L = 3.5013 PT = 1779.9 TTF = 105.26 Q(PSF) = 757.96

SECTION (1)ORBITER BASE DEPENDENT VARIABLE CP

TAP NO	301.000	302.000	306.000	308.000	311.000	312 000	314.000	315.000	316.000	317.000	318.000	319.000	320.000	321.000	322.000
YO															
.000000	-.2703	-.2773	-.2317	-.2771	-.2499	-.2715	-.2673	-.2630	-.2736	-.2738	-.1930	-.2588	-.2869	-.2715	-.2668

TAP NO	323.000	324.000	325.000	326.000
YO				
.000000	-.2745	-.2691	-.2436	-.2415

ALPHAO(1) = -5.350 BETAO (5) = 6.333 RN/L = 3.5013 PT = 1779.9 TTF = 105.26 Q(PSF) = 757.96

SECTION (1)ORBITER BASE DEPENDENT VARIABLE CP

TAP NO	301.000	302.000	306.000	308.000	311.000	312.000	314.000	315.000	316.000	317.000	318.000	319.000	320.000	321.000	322.000
YO															
.000000	-.2882	-.2861	-.2391	-.2910	-.2615	-.2889	-.2784	-.2770	-.2863	-.2859	-.2044	-.2789	-.3006	-.2896	-.2861

TAP NO	323.000	324.000	325.000	326.000
YO				
.000000	-.2955	-.2868	-.2540	-.2517

ALPHAO(2) = -3.334 BETAO (1) = -5.428 RN/L = 3.4834 PT = 1777.1 TTF = 106.75 Q(PSF) = 756.75

SECTION (1)ORBITER BASE DEPENDENT VARIABLE CP

TAP NO	301.000	302.000	306.000	308.000	311.000	312.000	314.000	315.000	316.000	317.000	318.000	319.000	320.000	321.000	322.000
YO															
.000000	-.2997	-.3041	-.2639	-.3121	-.2857	-.2847	-.2929	-.2826	-.2922	-.2922	-.2164	-.2894	-.3689	-.3287	-.2974

TAP NO	323.000	324.000	325.000	326.000
YO				
.000000	-.2833	-.3025	-.2665	-.2648

AMES 272-1-97 IA156B OTS. ORBITER BASE (P2TE01)

ALPHAO(2) = -3.375 BETAO (2) = -4.355 RN/L = 3.4834 PT = 1777.1 TTF = 106.75 Q(PSF) = 756.75

SECTION (1)ORBITER BASE DEPENDENT VARIABLE CP

TAP NO	301.000	302.000	306.000	308.000	311.000	312.000	314.000	315.000	316.000	317.000	318.000	319.000	320.000	321.000	322.000
YO .000000	-.2961	-.3036	-.2582	-.3080	-.2830	-.2961	-.2942	-.2858	-.2982	-.2965	-.2233	-.2975	-.3277	-.3146	-.2919

TAP NO	323.000	324.000	325.000	326.000
YO .000000	-.2900	-.2891	-.2701	-.2687

ALPHAO(2) = -3.405 BETAO (3) = .023 RN/L = 3.4834 PT = 1777.1 TTF = 106.75 Q(PSF) = 756.75

SECTION (1)ORBITER BASE DEPENDENT VARIABLE CP

TAP NO	301.000	302.000	306.000	308.000	311.000	312.000	314.000	315.000	316.000	317.000	318.000	319.000	320.000	321.000	322.000
YO .000000	-.2536	-.2688	-.2246	-.2655	-.2496	-.2599	-.2595	-.2539	-.2625	-.2616	-.1926	-.2613	-.2702	-.2667	-.2585

TAP NO	323.000	324.000	325.000	326.000
YO .000000	-.2611	-.2567	-.2337	-.2328

ALPHAO(2) = -3.266 BETAO (4) = 4.335 RN/L = 3.4834 PT = 1777.1 TTF = 106.75 Q(PSF) = 756.75

SECTION (1)ORBITER BASE DEPENDENT VARIABLE CP

TAP NO	301.000	302.000	306.000	308.000	311.000	312.000	314.000	315.000	316.000	317.000	318.000	319.000	320.000	321.000	322.000
YO .000000	-.3083	-.3114	-.2748	-.3128	-.2892	-.3026	-.3012	-.2974	-.3064	-.3055	-.2365	-.3024	-.3081	-.3050	-.2993

TAP NO	323.000	324.000	325.000	326.000
YO .000000	-.3029	-.3010	-.2816	-.2809

DATE 08 MAY 80 IA156B PRESSURE DATA

AMES 272-1-97 IA156B OTS. ORBITER BASE (P2TE01)

ALPHAO(2) = -3.218 BETAO (5) = 6.372 RN/L = 3.4834 PT = 1777.1 TTF = 106.75 Q(PSF) = 756.75

SECTION (1)ORBITER BASE DEPENDENT VARIABLE CP

TAP NO	301.000	302.000	306.000	308.000	311.000	312.000	314.000	315.000	316.000	317.000	318.000	319.000	320.000	321.000	322.000
YO .000000	-.2971	-.2950	-.2530	-.2990	-.2735	-.2940	-.2886	-.2851	-.2945	-.2945	-.2217	-.2872	-.3030	-.2966	-.2922

TAP NO	323.000	324.000	325.000	326.000
YO .000000	-.2930	-.2929	-.2662	-.2644

ALPHAO(3) = .399 BETAO (1) = -6.033 RN/L = 3.5153 PT = 1797.9 TTF = 107.79 Q(PSF) = 765.59

SECTION (1)ORBITER BASE DEPENDENT VARIABLE CP

TAP NO	301.000	302.000	306.000	308.000	311.000	312.000	314.000	315.000	316.000	317.000	318.000	319.000	320.000	321.000	322.000
YO .000000	-.3559	-.3587	-.3269	-.3629	-.3399	-.3418	-.3436	-.3334	-.3425	-.3397	-.2829	-.3529	-.3942	-.3659	-.3462

TAP NO	323.000	324.000	325.000	326.000
YO .000000	-.3327	-.3395	-.3244	-.3237

ALPHAO(3) = .416 BETAO (2) = -3.989 RN/L = 3.5153 PT = 1797.9 TTF = 107.79 Q(PSF) = 765.59

SECTION (1)ORBITER BASE DEPENDENT VARIABLE CP

TAP NO	301.000	302.000	306.000	308.000	311.000	312.000	314.000	315.000	316.000	317.000	318.000	319.000	320.000	321.000	322.000
YO .000000	-.3550	-.3645	-.3289	-.3696	-.3444	-.3546	-.3548	-.3483	-.3573	-.3564	-.2907	-.3613	-.3768	-.3661	-.3567

TAP NO	323.000	324.000	325.000	326.000
YO .000000	-.3504	-.3465	-.3291	-.3286

AMES 272-1-97 IA156B OTS. ORBITER BASE (P2TE01)

ALPHAO(3) = .300 BETAO (3) = -.008 RN/L = 3.5153 PT = 1797.9 TTF = 107.79 Q(PSF) = 765.59

SECTION (1)ORBITER BASE DEPENDENT VARIABLE CP

TAP NO	301.000	302.000	306.000	308.000	311.000	312.000	314.000	315.000	316.000	317.000	318.000	319.000	320.000	321.000	322.000
YO .000000	-.3061	-.3116	-.2942	-.3091	-.2989	-.3042	-.3061	-.3017	-.3086	-.3091	-.2490	-.3105	-.3105	-.3121	-.3019

TAP NO	323.000	324.000	325.000	326.000
YO .000000	-.2956	-.2903	-.2803	-.2806

ALPHAO(3) = .385 BETAO (4) = 3.882 RN/L = 3.5153 PT = 1797.9 TTF = 107.79 Q(PSF) = 765.59

SECTION (1)ORBITER BASE DEPENDENT VARIABLE CP

TAP NO	301.000	302.000	306.000	308.000	311.000	312.000	314.000	315.000	316.000	317.000	318.000	319.000	320.000	321.000	322.000
YO .000000	-.3813	-.3808	-.3602	-.3829	-.3630	-.3627	-.3683	-.3606	-.3706	-.3699	-.3182	-.3741	-.3678	-.3741	-.3646

TAP NO	323.000	324.000	325.000	326.000
YO .000000	-.3576	-.3511	-.3518	-.3521

ALPHAO(3) = .413 BETAO (5) = 5.951 RN/L = 3.5153 PT = 1797.9 TTF = 107.79 Q(PSF) = 765.59

SECTION (1)ORBITER BASE DEPENDENT VARIABLE CP

TAP NO	301.000	302.000	306.000	308.000	311.000	312.000	314.000	315.000	316.000	317.000	318.000	319.000	320.000	321.000	322.000
YO .000000	-.4009	-.3997	-.3682	-.4046	-.3796	-.3858	-.3879	-.3807	-.3921	-.3879	-.3344	-.3891	-.3893	-.3928	-.3849

TAP NO	323.000	324.000	325.000	326.000
YO .000000	-.3844	-.3789	-.3701	-.3696

AMES 272-1-97 IA156B OTS. ORBITER BASE (P2TE01)

ALPHAO(4) = 4.103 BETAO (1) = -6.031 RN/L = 3.0003 PT = 1512.3 TTF = 101.66 Q(PSF) = 643.96

SECTION (1)ORBITER BASE DEPENDENT VARIABLE CP

TAP NO	301.000	302.000	306.000	308.000	311.000	312.000	314.000	315.000	316.000	317.000	318.000	319.000	320.000	321.000	322.000
YO .000000	-.4528	-.4509	-.4275	-.4605	-.4360	-.4377	-.4379	-.4280	-.4382	-.4302	-.3861	-.4503	-.4699	-.4547	-.4410

TAP NO	323.000	324.000	325.000	326.000
YO .000000	-.4299	-.4332	-.4228	-.4220

ALPHAO(4) = 4.097 BETAO (2) = -4.013 RN/L = 3.0003 PT = 1512.3 TTF = 101.66 Q(PSF) = 643.96

SECTION (1)ORBITER BASE DEPENDENT VARIABLE CP

TAP NO	301.000	302.000	306.000	308.000	311.000	312.000	314.000	315.000	316.000	317.000	318.000	319.000	320.000	321.000	322.000
YO .000000	-.4465	-.4528	-.4153	-.4572	-.4404	-.4479	-.4512	-.4418	-.4542	-.4495	-.3897	-.4531	-.4528	-.4542	-.4487

TAP NO	323.000	324.000	325.000	326.000
YO .000000	-.4456	-.4401	-.4217	-.4209

ALPHAO(4) = 4.003 BETAO (3) = -.024 RN/L = 3.0003 PT = 1512.3 TTF = 101.66 Q(PSF) = 643.96

SECTION (1)ORBITER BASE DEPENDENT VARIABLE CP

TAP NO	301.000	302.000	306.000	308.000	311.000	312.000	314.000	315.000	316.000	317.000	318.000	319.000	320.000	321.000	322.000
YO .000000	-.3989	-.4025	-.3854	-.4022	-.3939	-.3967	-.4008	-.3928	-.4028	-.4047	-.3524	-.4006	-.3972	-.4008	-.3881

TAP NO	323.000	324.000	325.000	326.000
YO .000000	-.3881	-.3835	-.3744	-.3736

-MES 272-1-97 IA156B OTS. ORBITER BASE (P2TE01)

ALPHAO(4) = 4.066 BETAO (4) = 3.919 RN/L = 3.0003 PT = 1512.3 TTF = 101.66 Q(PSF) = 643.96

SECTION (1)ORBITER BASE DEPENDENT VARIABLE CP

TAP NO	301.000	302.000	306.000	308.000	311.000	312.000	314.000	315.000	316.000	317.000	318.000	319.000	320.000	321.000	322.000
YO .000000	-.4576	-.4595	-.4355	-.4631	-.4443	-.4460	-.4512	-.4427	-.4537	-.4523	-.4060	-.4534	-.4463	-.4526	-.4454

TAP NO	323.000	324.000	325.000	326.000
YO .000000	-.4402	-.4336	-.4333	-.4327

ALPHAO(4) = 4.133 BETAO (5) = 5.934 RN/L = 3.0002 PT = 1512.3 TTF = 101.66 Q(PSF) = 643.96

SECTION (1)ORBITER BASE DEPENDENT VARIABLE CP

TAP NO	301.000	302.000	306.000	308.000	311.000	312.000	314.000	315.000	316.000	317.000	318.000	319.000	320.000	321.000	322.000
YO .000000	-.4779	-.4779	-.4483	-.4845	-.4608	-.4597	-.4674	-.4563	-.4693	-.4649	-.4185	-.4668	-.4597	-.4685	-.4585

TAP NO	323.000	324.000	325.000	326.000
YO .000000	-.4547	-.4470	-.4464	-.4464

ALPHAO(5) = 6.208 BETAO (1) = -6.043 RN/L = 3.0090 PT = 1511.7 TTF = 100.31 Q(PSF) = 643.76

SECTION (1)ORBITER BASE DEPENDENT VARIABLE CP

TAP NO	301.000	302.000	306.000	308.000	311.000	312.000	314.000	315.000	316.000	317.000	318.000	319.000	320.000	321.000	322.000
YO .000000	-.5064	-.5072	-.4859	-.5177	-.4917	-.4950	-.4945	-.4873	-.4939	-.4746	-.4462	-.5091	-.5221	-.5113	-.5011

TAP NO	323.000	324.000	325.000	326.000
YO .000000	-.4887	-.4887	-.4779	-.4782

AMES 272-1-97 IA156B OTS. ORBITER BASE (P2TE01)

ALPHAO(5) = 6.199 BETAO (2) = -4.025 RN/L = 3.0090 PT = 1511.7 TTF = 100.31 Q(PSF) = 643.76

SECTION (1)ORBITER BASE DEPENDENT VARIABLE CP

TAP NO	301.000	302.000	306.000	308.000	311.000	312.000	314.000	315.000	316.000	317.000	318.000	319.000	320.000	321.000	322.000
YO .000000	-.5005	-.5016	-.4776	-.5093	-.4886	-.4980	-.4986	-.4933	-.5005	-.4955	-.4461	-.5024	-.5077	-.5033	-.4980

TAP NO	323.000	324.000	325.000	326.000
YO .000000	-.4900	-.4851	-.4732	-.4726

ALPHAO(5) = 6.110 BETAO (3) = -.043 RN/L = 3.0090 PT = 1511.7 TTF = 100.31 Q(PSF) = 643.76

SECTION (1)ORBITER BASE DEPENDENT VARIABLE CP

TAP NO	301.000	302.000	306.000	308.000	311.000	312.000	314.000	315.000	316.000	317.000	318.000	319.000	320.000	321.000	322.000
YO .000000	-.4429	-.4470	-.4266	-.4481	-.4434	-.4487	-.4517	-.4456	-.4534	-.4547	-.4051	-.4490	-.4429	-.4484	-.4412

TAP NO	323.000	324.000	325.000	326.000
YO .000000	-.4429	-.4368	-.4230	-.4225

ALPHAO(5) = 6.177 BETAO (4) = 3.926 RN/L = 3.0090 PT = 1511.7 TTF = 100.31 Q(PSF) = 643.76

SECTION (1)ORBITER BASE DEPENDENT VARIABLE CP

TAP NO	301.000	302.000	306.000	308.000	311.000	312.000	314.000	315.000	316.000	317.000	318.000	319.000	320.000	321.000	322.000
YO .000000	-.5021	-.5048	-.4808	-.5106	-.4902	-.4888	-.4987	-.4880	-.5015	-.4971	-.4529	-.4960	-.4838	-.4965	-.4849

TAP NO	323.000	324.000	325.000	326.000
YO .000000	-.4860	-.4780	-.4761	-.4761

AMES 272-1-97 IA156B OTS. ORBITER BASE (P2TE01)

ALPHAO(5) = 6.243 BETAO (5) = 5.927 RN/L = 3.0090 PT = 1511.7 TTF = 100.31 Q(PSF) = 643.76

SECTION (1)ORBITER BASE DEPENDENT VARIABLE CP

TAP NO	301.000	302.000	306.000	308.000	311.000	312.000	314.000	315.000	316.000	317.000	318.000	319.000	320.000	321.000	322.000
YO .000000	-.5247	-.5247	-.4951	-.5285	-.5056	-.5053	-.5131	-.5023	-.5161	-.5098	-.4655	-.5136	-.5001	-.5133	-.5034

TAP NO	323.000	324.000	325.000	326.000
YO .000000	-.5023	-.4951	-.4918	-.4918

AMES 272-1-97 IA156B OTS. ORBITER BASE (P2TE02) (07 MAR 79)

REFERENCE DATA

SREF = 2690.0000 SQ.FT. XMRP = 976.0000 IN. XT
LREF = 1290.3000 INCHES YMRP = .0000 IN. YT
BREF = 1290.3000 INCHES ZMRP = 400.0000 IN. ZT
SCALE = .0200

PARAMETRIC DATA

IB-ELV = 10.000 OB-ELV = 5.000
MACH = 1.800 RN/L = 3.500
BDFLAP = .000 SPDBRK = .000
RUDDER = .000 SILTS = .000

ALPHAO(1) = -6.299 BETAO (1) = -6.393 RN/L = 3.5013 PT = 1906.3 TTF = 100.57 Q(PSF) = 752.59

SECTION (1)ORBITER BASE DEPENDENT VARIABLE CP

TAP NO	301.000	302.000	306.000	308.000	311.000	312.000	314.000	315.000	316.000	317.000	318.000	319.000	320.000	321.000	322.000
YO .000000	-.2237	-.2310	-.2076	-.2305	-.2112	-.2227	-.2182	-.2211	-.2237	-.2220	-.1475	-.2015	-.2860	-.2593	-.2277

TAP NO	323.000	324.000	325.000	326.000
YO .000000	-.2418	-.2662	-.2067	-.2050

ALPHAO(1) = -6.329 BETAO (2) = -4.307 RN/L = 3.5013 PT = 1906.3 TTF = 100.57 Q(PSF) = 752.59

SECTION (1)ORBITER BASE DEPENDENT VARIABLE CP

TAP NO	301.000	302.000	306.000	308.000	311.000	312.000	314.000	315.000	316.000	317.000	318.000	319.000	320.000	321.000	322.000
YO .000000	-.2067	-.2253	-.1914	-.2147	-.2027	-.2147	-.2114	-.2088	-.2161	-.2154	-.1397	-.1944	-.2728	-.2492	-.2199

TAP NO	323.000	324.000	325.000	326.000
YO .000000	-.2376	-.2518	-.1928	-.1916

ALPHAO(1) = -6.303 BETAO (3) = -.030 RN/L = 3.5013 PT = 1906.3 TTF = 100.57 Q(PSF) = 752.59

SECTION (1)ORBITER BASE DEPENDENT VARIABLE CP

TAP NO	301.000	302.000	306.000	308.000	311.000	312.000	314.000	315.000	316.000	317.000	318.000	319.000	320.000	321.000	322.000
YO .000000	-.1764	-.2199	-.1764	-.2005	-.1956	-.2031	-.2031	-.1958	-.2043	-.2034	-.1363	-.2060	-.2180	-.2248	-.2083

TAP NO	323.000	324.000	325.000	326.000
YO .000000	-.2038	-.2199	-.1833	-.1823

DATE 08 MAY 80 IA156B PRESSURE DATA

AMES 272-1-97 IA156B OTS. ORBITER BASE (P2TE02)

ALPHAO(1) = -6.209 BETAO (4) = 4.177 RN/L = 3.5013 PT = 1906.3 TTF = 100.57 Q(PSF) = 752.59

SECTION (1)ORBITER BASE DEPENDENT VARIABLE CP

TAP NO	301.000	302.000	306.000	308.000	311.000	312.000	314.000	315.000	316.000	317.000	318.000	319.000	320.000	321.000	322.000
YO .000000	-.2001	-.2268	-.1940	-.2093	-.1980	-.2065	-.2075	-.2034	-.2115	-.2108	-.1417	-.1917	-.2393	-.2133	-.2060

TAP NO	323.000	324.000	325.000	326.000
YO .000000	-.2150	-.2108	-.1895	-.1884

ALPHAO(1) = -6.183 BETAO (5) = 6.251 RN/L = 3.5013 PT = 1906.3 TTF = 100.57 Q(PSF) = 752.59

SECTION (1)ORBITER BASE DEPENDENT VARIABLE CP

TAP NO	301.000	302.000	306.000	308.000	311.000	312.000	314.000	315.000	316.000	317.000	318.000	319.000	320.000	321.000	322.000
YO .000000	-.2085	-.2269	-.1998	-.2222	-.2107	-.2201	-.2168	-.2161	-.2225	-.2215	-.1489	-.2184	-.2420	-.2225	-.2147

TAP NO	323.000	324.000	325.000	326.000
YO .000000	-.2253	-.2166	-.1991	-.1979

ALPHAO(2) = -3.425 BETAO (1) = -5.489 RN/L = 3.4937 PT = 1906.8 TTF = 101.57 Q(PSF) = 752.78

SECTION (1)ORBITER BASE DEPENDENT VARIABLE CP

TAP NO	301.000	302.000	306.000	308.000	311.000	312.000	314.000	315.000	316.000	317.000	318.000	319.000	320.000	321.000	322.000
YO .000000	-.2269	-.2299	-.2073	-.2313	-.2137	-.2280	-.2193	-.2217	-.2259	-.2233	-.1576	-.2080	-.2756	-.2615	-.2280

TAP NO	323.000	324.000	325.000	326.000
YO .000000	-.2412	-.2714	-.2080	-.2064

AMES 272-1-97 IA156B OTS. ORBITER BASE (P2TE02)

ALPHAO(2) = -3.468 BETAO (2) = -4.419 RN/L = 3.4937 PT = 1906.8 TTF = 101.57 Q(PSF) = 752.78

SECTION (1)ORBITER BASE DEPENDENT VARIABLE CP

TAP NO	301.000	302.000	306.000	308.000	311.000	312.000	314.000	315.000	316.000	317.000	318.000	319.000	320.000	321.000	322.000
YO															
.000000	-.2072	-.2174	-.1860	-.2207	-.2046	-.2060	-.2117	-.2058	-.2117	-.2131	-.1455	-.2025	-.2607	-.2416	-.2157

TAP NO	323.000	324.000	325.000	326.000
YO				
.000000	-.2174	-.2442	-.1886	-.1879

ALPHAO(2) = -3.496 BETAO (3) = -.042 RN/L = 3.4937 PT = 1906.8 TTF = 101.57 Q(PSF) = 752.78

SECTION (1)ORBITER BASE DEPENDENT VARIABLE CP

TAP NO	301.000	302.000	306.000	308.000	311.000	312.000	314.000	315.000	316.000	317.000	318.000	319.000	320.000	321.000	322.000
YO															
.000000	-.1807	-.2173	-.1774	-.2055	-.1975	-.2053	-.2039	-.1970	-.2053	-.2039	-.1465	-.2065	-.2223	-.2187	-.2069

TAP NO	323.000	324.000	325.000	326.000
YO				
.000000	-.2086	-.2100	-.1843	-.1840

ALPHAO(2) = -3.346 BETAO (4) = 4.233 RN/L = 3.4937 PT = 1906.8 TTF = 101.57 Q(PSF) = 752.78

SECTION (1)ORBITER BASE DEPENDENT VARIABLE CP

TAP NO	301.000	302.000	306.000	308.000	311.000	312.000	314.000	315.000	316.000	317.000	318.000	319.000	320.000	321.000	322.000
YO															
.000000	-.1998	-.2165	-.1981	-.2111	-.1983	-.2108	-.2075	-.2054	-.2132	-.2123	-.1537	-.2116	-.2304	-.2137	-.2049

TAP NO	323.000	324.000	325.000	326.000
YO				
.000000	-.2130	-.2085	-.1922	-.1915

AMES 272-1-97 IA156B OTS. ORBITER BASE (P2TE02)

ALPHAO(2) = -3.313 BETAO (5) = 6.306 RN/L = 3.4937 PT = 1906.8 TTF = 101.57 Q(PSF) = 752.78

SECTION (1)ORBITER BASE DEPENDENT VARIABLE CP

TAP NO	301.000	302.000	306.000	308.000	311.000	312.000	314.000	315.000	316.000	317.000	318.000	319.000	320.000	321.000	322.000
YO															
.000000	-.2126	-.2279	-.2013	-.2234	-.2088	-.2197	-.2159	-.2147	-.2215	-.2215	-.1600	-.2192	-.2322	-.2232	-.2159

TAP NO	323.000	324.000	325.000	326.000
YO				
.000000	-.2244	-.2173	-.1996	-.1987

ALPHAO(3) = .345 BETAO (1) = -6.103 RN/L = 3.4928 PT = 1907.3 TTF = 101.77 Q(PSF) = 752.96

SECTION (1)ORBITER BASE DEPENDENT VARIABLE CP

TAP NO	301.000	302.000	306.000	308.000	311.000	312.000	314.000	315.000	316.000	317.000	318.000	319.000	320.000	321.000	322.000
YO															
.000000	-.2256	-.2355	-.2093	-.2416	-.2173	-.2208	-.2192	-.2156	-.2204	-.2187	-.1663	-.2249	-.2614	-.2517	-.2307

TAP NO	323.000	324.000	325.000	326.000
YO				
.000000	-.2300	-.2494	-.2055	-.2048

ALPHAO(3) = .359 BETAO (2) = -4.060 RN/L = 3.4928 PT = 1907.3 TTF = 101.77 Q(PSF) = 752.96

SECTION (1)ORBITER BASE DEPENDENT VARIABLE CP

TAP NO	301.000	302.000	306.000	308.000	311.000	312.000	314.000	315.000	316.000	317.000	318.000	319.000	320.000	321.000	322.000
YO															
.000000	-.2144	-.2267	-.2000	-.2274	-.2090	-.2094	-.2113	-.2021	-.2130	-.2116	-.1592	-.2205	-.2559	-.2363	-.2175

TAP NO	323.000	324.000	325.000	326.000
YO				
.000000	-.2149	-.2321	-.1950	-.1943

AMES 272-1-97 IA156B OTS, ORBITER BASE (P2TE02)

ALPHAO(3) = .198 BETAO (3) = -.077 RN/L = 3.4928 PT = 1907.3 TTF = 101.77 Q(PSF) = 752.96

SECTION (1)ORBITER BASE DEPENDENT VARIABLE CP

TAP NO	301.000	302.000	306.000	308.000	311.000	312.000	314.000	315.000	316.000	317.000	318.000	319.000	320.000	321.000	322.000
YO .000000	-.1967	-.2151	-.1915	-.2080	-.1974	-.2009	-.2028	-.1979	-.2040	-.2033	-.1544	-.2090	-.2248	-.2151	-.2052

TAP NO	323.000	324.000	325.000	326.000
YO .000000	-.1974	-.1927	-.1846	-.1844

ALPHAO(3) = .326 BETAO (4) = 3.814 RN/L = 3.4928 PT = 1907.3 TTF = 101.77 Q(PSF) = 752.96

SECTION (1)ORBITER BASE DEPENDENT VARIABLE CP

TAP NO	301.000	302.000	306.000	308.000	311.000	312.000	314.000	315.000	316.000	317.000	318.000	319.000	320.000	321.000	322.000
YO .000000	-.2080	-.2233	-.2019	-.2203	-.2028	-.2085	-.2075	-.2068	-.2106	-.2097	-.1632	-.2259	-.2231	-.2203	-.2127

TAP NO	323.000	324.000	325.000	326.000
YO .000000	-.2111	-.2075	-.1943	-.1941

ALPHAO(3) = .361 BETAO (5) = 5.880 RN/L = 3.4928 PT = 1907.3 TTF = 101.77 Q(PSF) = 752.96

SECTION (1)ORBITER BASE DEPENDENT VARIABLE CP

TAP NO	301.000	302.000	306.000	308.000	311.000	312.000	314.000	315.000	316.000	317.000	318.000	319.000	320.000	321.000	322.000
YO .000000	-.2209	-.2317	-.2054	-.2324	-.2113	-.2209	-.2171	-.2153	-.2211	-.2202	-.1722	-.2247	-.2291	-.2275	-.2195

TAP NO	323.000	324.000	325.000	326.000
YO .000000	-.2211	-.2193	-.2054	-.2037

AMES 272-1-97 IA156B OTS. ORBITER BASE (P2TE02)

ALPHAO(4) = 4.151 BETAO (1) = -6.130 RN/L = 3.5028 PT = 1913.0 TTF = 101.82 Q(PSF) = 755.20

SECTION (1)ORBITER BASE DEPENDENT VARIABLE CP

TAP NO	301.000	302.000	306.000	308.000	311.000	312.000	314.000	315.000	316.000	317.000	318.000	319.000	320.000	321.000	322.000
YO .000000	-.2265	-.2383	-.2139	-.2430	-.2186	-.2207	-.2204	-.2120	-.2183	-.2200	-.1735	-.2331	-.2578	-.2465	-.2289

TAP NO	323.000	324.000	325.000	326.000
YO .000000	-.2162	-.2200	-.2052	-.2052

ALPHAO(4) = 4.145 BETAO (2) = -4.102 RN/L = 3.5028 PT = 1913.0 TTF = 101.82 Q(PSF) = 755.20

SECTION (1)ORBITER BASE DEPENDENT VARIABLE CP

TAP NO	301.000	302.000	306.000	308.000	311.000	312.000	314.000	315.000	316.000	317.000	318.000	319.000	320.000	321.000	322.000
YO .000000	-.2183	-.2329	-.2066	-.2324	-.2155	-.2219	-.2190	-.2157	-.2195	-.2183	-.1718	-.2305	-.2507	-.2357	-.2296

TAP NO	323.000	324.000	325.000	326.000
YO .000000	-.2176	-.2202	-.2026	-.2014

ALPHAO(4) = 4.038 BETAO (3) = -.096 RN/L = 3.5028 PT = 1913.0 TTF = 101.82 Q(PSF) = 755.20

SECTION (1)ORBITER BASE DEPENDENT VARIABLE CP

TAP NO	301.000	302.000	306.000	308.000	311.000	312.000	314.000	315.000	316.000	317.000	318.000	319.000	320.000	321.000	322.000
YO .000000	-.1910	-.2023	-.1922	-.2020	-.1731	-.1926	-.1976	-.1889	-.1969	-.1999	-.1583	-.2013	-.2131	-.2051	-.1938

TAP NO	323.000	324.000	325.000	326.000
YO .000000	-.1830	-.1776	-.1804	-.1799

AMES 272-1-97 IA156B OTS, ORBITER BASE (P2TE02)

ALPHAO(4) = 4.114 BETAO (4) = 3.869 RN/L = 3.5028 PT = 1913.0 TTF = 101.82 Q(PSF) = 755.20

SECTION (1)ORBITER BASE DEPENDENT VARIABLE CP

TAP NO	301.000	302.000	306.000	308.000	311.000	312.000	314.000	315.000	316.000	317.000	318.000	319.000	320.000	321.000	322.000
YO .000000	-.2110	-.2242	-.2021	-.2258	-.2047	-.2108	-.2101	-.2068	-.2125	-.2115	-.1683	-.2221	-.2197	-.2221	-.2143

TAP NO	323.000	324.000	325.000	326.000
YO .000000	-.2099	-.2054	-.1948	-.1946

ALPHAO(4) = 4.179 BETAO (5) = 5.893 RN/L = 3.5028 PT = 1913.0 TTF = 101.82 Q(PSF) = 755.20

SECTION (1)ORBITER BASE DEPENDENT VARIABLE CP

TAP NO	301.000	302.000	306.000	308.000	311.000	312.000	314.000	315.000	316.000	317.000	318.000	319.000	320.000	321.000	322.000
YO .000000	-.2251	-.2366	-.2079	-.2349	-.2143	-.2185	-.2185	-.2138	-.2194	-.2187	-.1750	-.2258	-.2244	-.2272	-.2215

TAP NO	323.000	324.000	325.000	326.000
YO .000000	-.2150	-.2112	-.2030	-.2023

ALPHAO(5) = 5.789 BETAO (1) = -5.116 RN/L = 3.0242 PT = 1622.4 TTF = 94.547 Q(PSF) = 640.48

SECTION (1)ORBITER BASE DEPENDENT VARIABLE CP

TAP NO	301.000	302.000	306.000	308.000	311.000	312.000	314.000	315.000	316.000	317.000	318.000	319.000	320.000	321.000	322.000
YO .000000	-.2285	-.2405	-.2200	-.2477	-.2219	-.2241	-.2249	-.2161	-.2211	-.2236	-.1792	-.2380	-.2604	-.2466	-.2330

TAP NO	323.000	324.000	325.000	326.000
YO .000000	-.2205	-.2224	-.2089	-.2105

DATE 03 MAY 80 IA156B PRESSURE DATA

AMES 272-1-97 IA156B OTS. ORBITER BASE (P2TE02)

ALPHAO(5) = 5.779 BETAO (2) = -4.095 RN/L = 3.0242 PT = 1622.4 TTF = 94.547 Q(PSF) = 640.48

SECTION (1)ORBITER BASE DEPENDENT VARIABLE CP

TAP NO	301.000	302.000	306.000	308.000	311.000	312.000	314.000	315.000	316.000	317.000	318.000	319.000	320.000	321.000	322.000
YO .000000	-.2169	-.2383	-.2144	-.2374	-.2210	-.2288	-.2233	-.2208	-.2235	-.2235	-.1795	-.2366	-.2446	-.2394	-.2360

TAP NO	323.000	324.000	325.000	326.000
YO .000000	-.2208	-.2197	-.2072	-.2072

ALPHAO(5) = 5.722 BETAO (3) = -.103 RN/L = 3.0242 PT = 1622.4 TTF = 94.547 Q(PSF) = 640.48

SECTION (1)ORBITER BASE DEPENDENT VARIABLE CP

TAP NO	301.000	302.000	306.000	308.000	311.000	312.000	314.000	315.000	316.000	317.000	318.000	319.000	320.000	321.000	322.000
YO .000000	-.1844	-.1922	-.1828	-.1935	-.1861	-.1864	-.1919	-.1839	-.1916	-.1952	-.1558	-.1930	-.1974	-.1924	-.1828

TAP NO	323.000	324.000	325.000	326.000
YO .000000	-.1786	-.1704	-.1717	-.1723

ALPHAO(5) = 5.775 BETAO (4) = 3.868 RN/L = 3.0242 PT = 1622.4 TTF = 94.547 Q(PSF) = 640.48

SECTION (1)ORBITER BASE DEPENDENT VARIABLE CP

TAP NO	301.000	302.000	306.000	308.000	311.000	312.000	314.000	315.000	316.000	317.000	318.000	319.000	320.000	321.000	322.000
YO .000000	-.2092	-.2188	-.1972	-.2169	-.2014	-.2050	-.2072	-.2011	-.2094	-.2083	-.1687	-.2233	-.2141	-.2150	-.2094

TAP NO	323.000	324.000	325.000	326.000
YO .000000	-.2019	-.1961	-.1928	-.1931

AMES 272-1-97 IA156B OTS, ORBITER BASE (P2TE02)

ALPHAO(5) = 5.819 BETAO (5) = 5.858 RN/L = 3.0242 PT = 1622.4 TTF = 94.547 Q(PSF) = 640.48

SECTION (1)ORBITER BASE DEPENDENT VARIABLE CP

TAP NO	301.000	302.000	306.000	308.000	311.000	312.000	314.000	315.000	316.000	317.000	318.000	319.000	320.000	321.000	322.000
YO															
.000000	-.2172	-.2263	-.2052	-.2302	-.2088	-.2111	-.2113	-.2064	-.2113	-.2119	-.1742	-.2208	-.2191	-.2199	-.2138

TAP NO	323.000	324.000	325.000	326.000
YO				
.000000	-.2052	-.1983	-.1986	-.1989

DATE 08 MAY 80 IA156B PRESSURE DATA

AMES 272-1-97 IA156B OTS. ORBITER BASE (P2TE03) (07 MAR 79)

REFERENCE DATA

SREF = 2690.0000 SQ.FT. XMRP = 575.0000 IN. XT
LREF = 1290.3000 INCHES YMRP = .0000 IN. YT
BREF = 1290.3000 INCHES ZMRP = 400.0000 IN. ZT
SCALE = .0200

PARAMETRIC DATA

IB-ELV = 10.000 OB-ELV = 5.000
MACH = 2.200 RN/L = 3.500
BDFLAP = .000 SPDBRK = .000
RUDDER = .000 SILTS = .000

ALPHAO(1) = -4.909 BETAO (1) = -6.458 RN/L = 3.5062 PT = 2204.7 TTF = 88.140 Q(PSF) = 696.84

SECTION (1)ORBITER BASE DEPENDENT VARIABLE CP

TAP NO	301.000	302.000	306.000	308.000	311.000	312.000	314.000	315.000	316.000	317.000	318.000	319.000	320.000	321.000	322.000
YO .000000	-.1543	-.1877	-.1752	-.1818	-.1765	-.1790	-.1782	-.1798	-.1795	-.1790	-.1149	-.1703	-.2183	-.1994	-.1724

TAP NO	323.000	324.000	325.000	326.000
YO .000000	-.1841	-.1877	-.1686	-.1680

ALPHAO(1) = -4.944 BETAO (2) = -4.378 RN/L = 3.5062 PT = 2204.7 TTF = 88.140 Q(PSF) = 696.84

SECTION (1)ORBITER BASE DEPENDENT VARIABLE CP

TAP NO	301.000	302.000	306.000	308.000	311.000	312.000	314.000	315.000	316.000	317.000	318.000	319.000	320.000	321.000	322.000
YO .000000	-.1404	-.1853	-.1731	-.1800	-.1738	-.1766	-.1764	-.1782	-.1774	-.1779	-.1164	-.1756	-.2211	-.2007	-.1777

TAP NO	323.000	324.000	325.000	326.000
YO .000000	-.1820	-.1892	-.1667	-.1664

ALPHAO(1) = -4.937 BETAO (3) = -.085 RN/L = 3.5062 PT = 2204.7 TTF = 88.140 Q(PSF) = 696.84

SECTION (1)ORBITER BASE DEPENDENT VARIABLE CP

TAP NO	301.000	302.000	306.000	308.000	311.000	312.000	314.000	315.000	316.000	317.000	318.000	319.000	320.000	321.000	322.000
YO .000000	-.1184	-.1462	-.1551	-.1643	-.1679	-.1671	-.1732	-.1628	-.1740	-.1742	-.1128	-.1643	-.1997	-.1832	-.1628

TAP NO	323.000	324.000	325.000	326.000
YO .000000	-.1765	-.1860	-.1546	-.1541

AMES 272-1-97 IA156B OTS. ORBITER BASE (P2TE03)

ALPHAO(1) = -4.824 BETAO (4) = 4.129 RN/L = 3.5062 PT = 2204.7 TTF = 88.140 Q(PSF) = 696.84

SECTION (1)ORBITER BASE DEPENDENT VARIABLE CP

TAP NO	301.000	302.000	306.000	308.000	311.000	312.000	314.000	315.000	316.000	317.000	318.000	319.000	320.000	321.000	322.000
YO .000000	-.1459	-.1883	-.1667	-.1774	-.1753	-.1725	-.1781	-.1710	-.1781	-.1776	-.1223	-.1776	-.2045	-.1847	-.1690

TAP NO	323.000	324.000	325.000	326.000
YO .000000	-.1852	-.1791	-.1654	-.1647

ALPHAO(1) = -4.794 BETAO (5) = 6.197 RN/L = 3.5062 PT = 2204.7 TTF = 88.140 Q(PSF) = 696.84

SECTION (1)ORBITER BASE DEPENDENT VARIABLE CP

TAP NO	301.000	302.000	306.000	308.000	311.000	312.000	314.000	315.000	316.000	317.000	318.000	319.000	320.000	321.000	322.000
YO .000000	-.1486	-.1874	-.1702	-.1775	-.1747	-.1747	-.1765	-.1737	-.1768	-.1760	-.1252	-.1801	-.1938	-.1806	-.1704

TAP NO	323.000	324.000	325.000	326.000
YO .000000	-.1829	-.1758	-.1669	-.1664

ALPHAO(2) = -3.061 BETAO (1) = -6.521 RN/L = 3.5063 PT = 2221.7 TTF = 91.115 Q(PSF) = 702.24

SECTION (1)ORBITER BASE DEPENDENT VARIABLE CP

TAP NO	301.000	302.000	306.000	308.000	311.000	312.000	314.000	315.000	316.000	317.000	318.000	319.000	320.000	321.000	322.000
YO .000000	-.1652	-.1929	-.1784	-.1886	-.1799	-.1847	-.1819	-.1840	-.1832	-.1835	-.1242	-.1802	-.2234	-.2081	-.1779

TAP NO	323.000	324.000	325.000	326.000
YO .000000	-.1896	-.1878	-.1728	-.1728

AMES 272-1-97 IA156B OTS. ORBITER BASE (P2TE03)

ALPHAO(2) = -3.106 BETAO (2) = -4.451 RN/L = 3.5063 PT = 2221.7 TTF = 91.115 Q(PSF) = 702.24

SECTION (1)ORBITER BASE DEPENDENT VARIABLE CP

TAP NO	301.000	302.000	306.000	308.000	311.000	312.000	314.000	315.000	316.000	317.000	318.000	319.000	320.000	321.000	322.000
YO .000000	-.1508	-.1902	-.1775	-.1849	-.1788	-.1818	-.1818	-.1836	-.1833	-.1833	-.1262	-.1849	-.2268	-.2026	-.1816

TAP NO	323.000	324.000	325.000	326.000
YO .000000	-.1869	-.1876	-.1722	-.1714

ALPHAO(2) = -3.113 BETAO (3) = -.099 RN/L = 3.5063 PT = 2221.7 TTF = 91.115 Q(PSF) = 702.24

SECTION (1)ORBITER BASE DEPENDENT VARIABLE CP

TAP NO	301.000	302.000	306.000	308.000	311.000	312.000	314.000	315.000	316.000	317.000	318.000	319.000	320.000	321.000	322.000
YO .000000	-.1214	-.1589	-.1579	-.1678	-.1701	-.1683	-.1764	-.1658	-.1767	-.1769	-.1206	-.1678	-.1982	-.1840	-.1665

TAP NO	323.000	324.000	325.000	326.000
YO .000000	-.1782	-.1896	-.1571	-.1566

ALPHAO(2) = -2.986 BETAO (4) = 4.165 RN/L = 3.5063 PT = 2221.7 TTF = 91.115 Q(PSF) = 702.24

SECTION (1)ORBITER BASE DEPENDENT VARIABLE CP

TAP NO	301.000	302.000	306.000	308.000	311.000	312.000	314.000	315.000	316.000	317.000	318.000	319.000	320.000	321.000	322.000
YO .000000	-.1517	-.1889	-.1676	-.1776	-.1746	-.1726	-.1781	-.1736	-.1789	-.1781	-.1298	-.1799	-.1998	-.1791	-.1681

TAP NO	323.000	324.000	325.000	326.000
YO .000000	-.1854	-.1801	-.1678	-.1671

AMES 272-1-97 IA156B OTS. ORBITER BASE (P2TE03)

ALPHAO(2) = -2.952 BETAO (5) = 6.235 RN/L = 3.5063 PT = 2221.7 TTF = 91.115 Q(PSF) = 702.24

SECTION (1)ORBITER BASE DEPENDENT VARIABLE CP

TAP NO	301.000	302.000	306.000	308.000	311.000	312.000	314.000	315.000	316.000	317.000	318.000	319.000	320.000	321.000	322.000
YO .000000	-.1543	-.1887	-.1731	-.1802	-.1799	-.1782	-.1804	-.1782	-.1807	-.1807	-.1339	-.1850	-.1938	-.1827	-.1704

TAP NO	323.000	324.000	325.000	326.000
YO .000000	-.1885	-.1809	-.1706	-.1704

ALPHAO(3) = .923 BETAO (1) = -6.138 RN/L = 3.5033 PT = 2233.4 TTF = 93.499 Q(PSF) = 705.93

SECTION (1)ORBITER BASE DEPENDENT VARIABLE CP

TAP NO	301.000	302.000	306.000	308.000	311.000	312.000	314.000	315.000	316.000	317.000	318.000	319.000	320.000	321.000	322.000
YO .000000	-.1722	-.1955	-.1798	-.1924	-.1826	-.1876	-.1858	-.1866	-.1879	-.1876	-.1383	-.1884	-.2144	-.2020	-.1838

TAP NO	323.000	324.000	325.000	326.000
YO .000000	-.1965	-.1952	-.1777	-.1780

ALPHAO(3) = .932 BETAO (2) = -4.100 RN/L = 3.5033 PT = 2233.4 TTF = 93.499 Q(PSF) = 705.93

SECTION (1)ORBITER BASE DEPENDENT VARIABLE CP

TAP NO	301.000	302.000	306.000	308.000	311.000	312.000	314.000	315.000	316.000	317.000	318.000	319.000	320.000	321.000	322.000
YO .000000	-.1613	-.1995	-.1842	-.1942	-.1857	-.1902	-.1890	-.1907	-.1917	-.1910	-.1444	-.1930	-.2227	-.1993	-.1872

TAP NO	323.000	324.000	325.000	326.000
YO .000000	-.2013	-.1985	-.1814	-.1807

AMES 272-1-97 IA156B OTS. ORBITER BASE (P2TE03)

ALPHAO(3) = . . 3) = -.130 RN/L = 3.5033 PT = 2233.4 TTF = 93.499 Q(PSF) = 705.93

SECTION (1)ORBITE DEPENDENT VARIABLE CP

TAP NO	301.000	00	308.000	311.000	312.000	314.000	315.000	316.000	317.000	318.000	319.000	320.000	321.000	322.000
YO .000000	-.1395	-.1767	-.1676	-.1794	-.1792	-.1794	-.1850	-.1772	-.1852	-.1863	-.1398	-.1794	-.2054	-.1923	-.1767

TAP NO	323.000	324.000	325.000	326.000
YO .000000	-.1883	-.1966	-.1693	-.1686

ALPHAO(3) = .903 BETAO (4) = 3.752 RN/L = 3.5033 PT = 2233.4 TTF = 93.499 Q(PSF) = 705.93

SECTION (1)ORBITER BASE DEPENDENT VARIABLE CP

TAP NO	301.000	302.000	306.000	308.000	311.000	312.000	314.000	315.000	316.000	317.000	318.000	319.000	320.000	321.000	322.000
YO .000000	-.1624	-.1946	-.1739	-.1802	-.1795	-.1759	-.1827	-.1770	-.1858	-.1825	-.1440	-.1968	-.2069	-.1792	-.1732

TAP NO	323.000	324.000	325.000	326.000
YO .000000	-.1870	-.1822	-.1734	-.1727

ALPHAO(3) = .937 BETAO (5) = 5.810 RN/L = 3.5033 PT = 2233.4 TTF = 93.499 Q(PSF) = 705.93

SECTION (1)ORBITER BASE DEPENDENT VARIABLE CP

TAP NO	301.000	302.000	306.000	308.000	311.000	312.000	314.000	315.000	316.000	317.000	318.000	319.000	320.000	321.000	322.000
YO .000000	-.1646	-.1925	-.1772	-.1847	-.1834	-.1794	-.1870	-.1804	-.1890	-.1865	-.1461	-.2018	-.2080	-.1812	-.1737

TAP NO	323.000	324.000	325.000	326.000
YO .000000	-.1895	-.1860	-.1759	-.1757

C-9

DATE 08 MAY 80 IA156B PRESSURE DATA

AMES 272-1-97 IA156B OTS. ORBITER BASE (P2TE03)

ALPHAO(4) = 4.655 BETAO (1) = -6.163 RN/L = 3.4958 PT = 2239.2 TTF = 95.352 Q(PSF) = 707.75

SECTION (1)ORBITER BASE DEPENDENT VARIABLE CP

TAP NO	301.000	302.000	306.000	308.000	311.000	312.000	314.000	315.000	316.000	317.000	318.000	319.000	320.000	321.000	322.000
YO .000000	-.1750	-.1941	-.1786	-.1951	-.1803	-.1896	-.1853	-.1878	-.1903	-.1876	-.1444	-.1903	-.2119	-.1989	-.1866

TAP NO	323.000	324.000	325.000	326.000
YO .000000	-.1961	-.1949	-.1791	-.1783

ALPHAO(4) = 4.643 BETAO (2) = -4.140 RN/L = 3.4958 PT = 2239.2 TTF = 95.352 Q(PSF) = 707.75

SECTION (1)ORBITER BASE DEPENDENT VARIABLE CP

TAP NO	301.000	302.000	306.000	308.000	311.000	312.000	314.000	315.000	316.000	317.000	318.000	319.000	320.000	321.000	322.000
YO .000000	-.1711	-.2014	-.1861	-.1954	-.1874	-.1934	-.1901	-.1921	-.1936	-.1931	-.1503	-.1959	-.2167	-.1944	-.1891

TAP NO	323.000	324.000	325.000	326.000
YO .000000	-.2024	-.2009	-.1839	-.1826

ALPHAO(4) = 4.531 BETAO (3) = -.150 RN/L = 3.4958 PT = 2239.2 TTF = 95.352 Q(PSF) = 707.75

SECTION (1)ORBITER BASE DEPENDENT VARIABLE CP

TAP NO	301.000	302.000	306.000	308.000	311.000	312.000	314.000	315.000	316.000	317.000	318.000	319.000	320.000	321.000	322.000
YO .000000	-.1576	-.1932	-.1744	-.1791	-.1801	-.1814	-.1839	-.1794	-.1839	-.1847	-.1478	-.1852	-.2020	-.1935	-.1819

TAP NO	323.000	324.000	325.000	326.000
YO .000000	-.1887	-.1977	-.1731	-.1721

AMES 272-1-97 IA156B OTS, ORBITER BASE (P2TE03)

ALPHAO(4) = 4.612 BETAO (4) = 3.803 RN/L = 3.4958 PT = 2239.2 TTF = 95.352 Q(PSF) = 707.75

SECTION (1)ORBITER BASE DEPENDENT VARIABLE CP

TAP NO	301.000	302.000	306.000	308.000	311.000	312.000	314.000	315.000	316.000	317.000	318.000	319.000	320.000	321.000	322.000
YO .000000	-.1711	-.2015	-.1837	-.1882	-.1877	-.1842	-.1912	-.1844	-.1922	-.1912	-.1538	-.2063	-.2130	-.1872	-.1829

TAP NO	323.000	324.000	325.000	326.000
YO .000000	-.1934	-.1894	-.1801	-.1804

ALPHAO(4) = 4.681 BETAO (5) = 5.819 RN/L = 3.4958 PT = 2239.2 TTF = 95.352 Q(PSF) = 707.75

SECTION (1)ORBITER BASE DEPENDENT VARIABLE CP

TAP NO	301.000	302.000	306.000	308.000	311.000	312.000	314.000	315.000	316.000	317.000	318.000	319.000	320.000	321.000	322.000
YO .000000	-.1673	-.1922	-.1786	-.1927	-.1826	-.1826	-.1854	-.1801	-.1866	-.1859	-.1492	-.1899	-.2022	-.1889	-.1821

TAP NO	323.000	324.000	325.000	326.000
YO .000000	-.1861	-.1834	-.1748	-.1748

ALPHAO(5) = 6.502 BETAO (1) = -5.173 RN/L = 3.4913 PT = 2246.3 TTF = 97.100 Q(PSF) = 709.99

SECTION (1)ORBITER BASE DEPENDENT VARIABLE CP

TAP NO	301.000	302.000	306.000	308.000	311.000	312.000	314.000	315.000	316.000	317.000	318.000	319.000	320.000	321.000	322.000
YO .000000	-.1741	-.1967	-.1811	-.1977	-.1818	-.1931	-.1879	-.1919	-.1947	-.1914	-.1464	-.1931	-.2135	-.1989	-.1[illegible]

TAP NO	323.000	324.000	325.000	326.000
YO .000000	-.2009	-.1957	-.1816	-.1811

AMES 272-1-97 IA156B OTS. ORBITER BASE (P2TE03)

ALPHAO(5) = 6.487 BETAO (2) = -4.149 RN/L = 3.4913 PT = 2246.3 TTF = 97.100 Q(PSF) = 709.99

SECTION (1)ORBITER BASE DEPENDENT VARIABLE CP

TAP NO	301.000	302.000	306.000	308.000	311.000	312.000	314.000	315.000	316.000	317.000	318.000	319.000	320.000	321.000	322.000
YO .000000	-.1706	-.2032	-.1994	-.1987	-.1907	-.1967	-.1937	-.1952	-.1974	-.1964	-.1540	-.2[illegible]	-.2248	-.1952	-.1934

TAP NO	323.000	324.000	325.000	326.000
YO .000000	-.2052	-.1997	-.1867	-.1859

ALPHAO(5) = 6.402 BETAO (3) = -.159 RN/L = 3.4913 PT = 2246.3 TTF = 97.100 Q(PSF) = 709.99

SECTION (1)ORBITER BASE DEPENDENT VARIABLE CP

TAP NO	301.000	302.000	306.000	308.000	311.000	312.000	314.000	315.000	316.000	317.000	318.000	319.000	320.000	321.000	322.000
YO .000000	-.1595	-.1908	-.1769	-.1805	-.1827	-.1805	-.1837	-.1792	-.1835	-.1840	-.1503	-.1865	-.1945	-.1978	-.1852

TAP NO	323.000	324.000	325.000	326.000
YO .000000	-.1888	-.2091	-.1727	-.1724

ALPHAO(5) = 6.470 BETAO (4) = 3.808 RN/L = 3.4913 PT = 2246.3 TTF = 97.100 Q(PSF) = 709.99

SECTION (1)ORBITER BASE DEPENDENT VARIABLE CP

TAP NO	301.000	302.000	306.000	308.000	311.000	312.000	314.000	315.000	316.000	317.000	318.000	319.000	320.000	321.000	322.000
YO .000000	-.1694	-.2005	-.1823	-.1878	-.1871	-.1836	-.1906	-.1838	-.1923	-.1916	-.1544	-.2013	-.2100	-.1898	-.1848

TAP NO	323.000	324.000	325.000	326.000
YO .000000	-.1941	-.1893	-.1798	-.1798

DATE 08 MAY 80 IA156B PRESSURE DATA

AMES 272-1-97 IA156B OTS. ORBITER BASE (P2TE03)

ALPHAO(5) = 6.536 BETAO (5) = 5.815 RN/L = 3.4913 PT = 2246.3 TTF = 97.100 Q(PSF) = 709.99

SECTION (1)ORBITER BASE DEPENDENT VARIABLE CP

TAP NO	301.000	302.000	306.000	308.000	311.000	312.000	314.000	315.000	316.000	317.000	318.000	319.000	320.000	321.000	322.000
YO .000000	-.1677	-.1911	-.1769	-.1904	-.1806	-.1811	-.1836	-.1794	-.1854	-.1846	-.1502	-.1891	-.1893	-.1876	-.1821

TAP NO	323.000	324.000	325.000	326.000
YO .000000	-.1836	-.1814	-.1736	-.1734

AMES 272-1-97 IA156B OTS. ORBITER BASE (P2TE04) (07 MAR 79)

REFERENCE DATA

SREF = 2690.0000 SQ.FT. XMRP = 976.0000 IN. XT
LREF = 1290.3000 INCHES YMRP = .0000 IN. YT
BREF = 1290.3000 INCHES ZMRP = 400.0000 IN. ZT
SCALE = .0200

PARAMETRIC DATA

IB-ELV = 10.000 OB-ELV = 5.000
MACH = 2.500 RN/L = 3.500
BDFLAP = .000 SPDBRK = .000
RUDDER = .000 SILTS = .000

ALPHAO(1) = -5.675 BETAO (1) = -6.352 RN/L = 3.5414 PT = 2595.3 TTF = 90.141 Q(PSF) = 663.90

SECTION (1)ORBITER BASE DEPENDENT VARIABLE CP

TAP NO	301.000	302.000	306.000	308.000	311.000	312.000	314.000	315.000	316.000	317.000	318.000	319.000	320.000	321.000	322.000
YO .000000	-.1270	-.1502	-.1467	-.1477	-.1469	-.1437	-.1467	-.1440	-.1456	-.1477	-.0826	-.1407	-.1695	-.1604	-.1375

TAP NO	323.000	324.000	325.000	326.000
YO .000000	-.1483	-.1537	-.1329	-.1335

ALPHAO(1) = -5.708 BETAO (2) = -4.270 RN/L = 3.5414 PT = 2595.3 TTF = 90.141 Q(PSF) = 663.90

SECTION (1)ORBITER BASE DEPENDENT VARIABLE CP

TAP NO	301.000	302.000	306.000	308.000	311.000	312.000	314.000	315.000	316.000	317.000	318.000	319.000	320.000	321.000	322.000
YO .000000	-.1165	-.1532	-.1453	-.1451	-.1451	-.1448	-.1467	-.1440	-.1461	-.1459	-.0884	-.1459	-.1747	-.1591	-.1432

TAP NO	323.000	324.000	325.000	326.000
YO .000000	-.1532	-.1580	-.1356	-.1343

ALPHAO(1) = -5.674 BETAO (3) = .000 RN/L = 3.5414 PT = 2595.3 TTF = 90.141 Q(PSF) = 663.90

SECTION (1)ORBITER BASE DEPENDENT VARIABLE CP

TAP NO	301.000	302.000	306.000	308.000	311.000	312.000	314.000	315.000	316.000	317.000	318.000	319.000	320.000	321.000	322.000
YO .000000	-.0874	-.1073	-.1323	-.1412	-.1347	-.1339	-.1374	-.1334	-.1371	-.1363	-.0858	-.1417	-.1646	-.1543	-.1326

TAP NO	323.000	324.000	325.000	326.000
YO .000000	-.1390	-.1498	-.1259	-.1253

AMES 272-1-97 IA156B OTS. ORBITER BASE (P2TE04)

ALPHAO(1) = -5.589 BETAO (4) = 4.214 RN/L = 3.5414 PT = 2595.3 TTF = 90.141 Q(PSF) = 663.90

SECTION (1)ORBITER BASE DEPENDENT VARIABLE CP

TAP NO	301.000	302.000	306.000	308.000	311.000	312.000	314.000	315.000	316.000	317.000	318.000	319.000	320.000	321.000	322.000
YO .000000	-.1135	-.1501	-.1358	-.1436	-.1407	-.1366	-.1436	-.1369	-.1579	-.1434	-.0923	-.1455	-.1705	-.1498	-.1390

TAP NO	323.000	324.000	325.000	326.000
YO .000000	-.1444	-.1420	-.13[illegible]	-.1304

ALPHAO(1) = -5.560 BETAO (5) = 6.274 RN/L = 3.5414 PT = 2595.3 TTF = 90.141 Q(PSF) = 663.90

SECTION (1)ORBITER BASE DEPENDENT VARIABLE CP

TAP NO	301.000	302.000	306.000	308.000	311.000	312.000	314.000	315.000	316.000	317.000	318.000	319.000	320.000	321.000	322.000
YO .000000	-.1218	-.1510	-.1394	-.1450	-.1421	-.1426	-.1439	-.1407	-.1447	-.1431	-.0973	-.1472	-.1698	-.1464	-.1380

TAP NO	323.000	324.000	325.000	326.000
YO .000000	-.1472	-.1469	-.1342	-.1329

ALPHAO(2) = -3.586 BETAO (1) = -5.423 RN/L = 3.5388 PT = 2610.3 TTF = 92.601 Q(PSF) = 667.73

SECTION (1)ORBITER BASE DEPENDENT VARIABLE CP

TAP NO	301.000	302.000	306.000	308.000	311.000	312.000	314.000	315.000	316.000	317.000	318.000	319.000	320.000	321.000	322.000
YO .000000	-.1321	-.1545	-.1462	-.1508	-.1462	-.1494	-.1484	-.1460	-.1454	-.1470	-.0923	-.1486	-.1607	-.1524	-.1428

TAP NO	323.000	324.000	325.000	326.000
YO .000000	-.1535	-.1633	-.1366	-.1372

AMES 272-1-97 IA156B OTS, ORBITER BASE (P2TE04)

ALPHAO(2) = -3.627 BETAO (2) = -4.355 RN/L = 3.5388 PT = 2610.3 TTF = 92.601 Q(PSF) = 667.73

SECTION (1)ORBITER BASE DEPENDENT VARIABLE CP

TAP NO	301.000	302.000	306.000	308.000	311.000	312.000	314.000	315.000	316.000	317.000	318.000	319.000	320.000	321.000	322.000
YO															
.000000	-.1259	-.1563	-.1478	-.1483	-.1467	-.1467	-.1481	-.1489	-.1483	-.1494	-.0975	-.1456	-.1767	-.1625	-.1456

TAP NO	323.000	324.000	325.000	326.000
YO				
.000000	-.1539	-.1542	-.1387	-.1384

ALPHAO(2) = -3.655 BETAO (3) = .003 RN/L = 3.5388 PT = 2610.3 TTF = 92.601 Q(PSF) = 667.73

SECTION (1)ORBITER BASE DEPENDENT VARIABLE CP

TAP NO	301.000	302.000	306.000	308.000	311.000	312.000	314.000	315.000	316.000	317.000	318.000	319.000	320.000	321.000	322.000
YO															
.000000	-.1026	-.1217	-.1351	-.1444	-.1391	-.1383	-.1415	-.1377	-.1428	-.1418	-.0975	-.1431	-.1688	-.1560	-.1380

TAP NO	323.000	324.000	325.000	326.000
YO				
.000000	-.1466	-.1570	-.1305	-.1310

ALPHAO(2) = -3.506 BETAO (4) = 4.255 RN/L = 3.5388 PT = 2610.3 TTF = 92.601 Q(PSF) = 667.73

SECTION (1)ORBITER BASE DEPENDENT VARIABLE CP

TAP NO	301.000	302.000	306.000	308.000	311.000	312.000	314.000	315.000	316.000	317.000	318.000	319.000	320.000	321.000	322.000
YO															
.000000	-.1190	-.1533	-.1394	-.1452	-.1439	-.1396	-.1458	-.1388	-.1436	-.1455	-.1030	-.1469	-.1648	-.1461	-.1364

TAP NO	323.000	324.000	325.000	326.000
YO				
.000000	-.1469	-.1461	-.1343	-.1338

AMES 272-1-97 IA156B OTS. ORBITER BASE (P2TE04)

ALPHAO(2) = -3.475 BETAO (5) = 6.319 RN/L = 3.5388 PT = 2610.3 TTF = 92.601 Q(PSF) = 667.73

SECTION (1)ORBITER BASE DEPENDENT VARIABLE CP

TAP NO	301.000	302.000	306.000	308.000	311.000	312.000	314.000	315.000	316.000	317.000	318.000	319.000	320.000	321.000	322.000
YO .000000	-.1324	-.1546	-.1410	-.1485	-.1455	-.1477	-.1471	-.1447	-.1469	-.1463	-.1064	-.1509	-.1678	-.1477	-.1410

TAP NO	323.000	324.000	325.000	326.000
YO .000000	-.1525	-.1506	-.1377	-.1383

ALPHAO(3) = .318 BETAO (1) = -6.032 RN/L = 3.5156 PT = 2608.8 TTF = 94.912 Q(PSF) = 667.35

SECTION (1)ORBITER BASE DEPENDENT VARIABLE CP

TAP NO	301.000	302.000	306.000	308.000	311.000	312.000	314.000	315.000	316.000	317.000	318.000	319.000	320.000	321.000	322.000
YO .000000	-.1433	-.1599	-.1484	-.1556	-.1484	-.1510	-.1500	-.1497	-.1516	-.1518	-.1062	-.1545	-.1652	-.1534	-.1502

TAP NO	323.000	324.000	325.000	326.000
YO .000000	-.1585	-.1671	-.1425	-.1417

ALPHAO(3) = .331 BETAO (2) = -3.998 RN/L = 3.5156 PT = 2608.8 TTF = 94.912 Q(PSF) = 667.35

SECTION (1)ORBITER BASE DEPENDENT VARIABLE CP

TAP NO	301.000	302.000	306.000	308.000	311.000	312.000	314.000	315.000	316.000	317.000	318.000	319.000	320.000	321.000	322.000
YO .000000	-.1328	-.1585	-.1456	-.1520	-.1464	-.1510	-.1491	-.1507	-.1515	-.1504	-.1122	-.1561	-.1772	-.1649	-.1483

TAP NO	323.000	324.000	325.000	326.000
YO .000000	-.1558	-.1561	-.1430	-.1430

AMES 272-1-97 IA156B OTS. ORBITER BASE (P2TE04)

ALPHAO(3) = .142 BETAO (3) = -.032 RN/L = 3.5156 PT = 2608.8 TTF = 94.912 Q(PSF) = 667.35

SECTION (1)ORBITER BASE DEPENDENT VARIABLE CP

TAP NO	301.000	302.000	306.000	308.000	311.000	312.000	314.000	315.000	316.000	317.000	318.000	319.000	320.000	321.000	322.000
YO .000000	-.1143	-.1276	-.1386	-.1485	-.1472	-.1461	-.1490	-.1456	-.1512	-.1506	-.1143	-.1496	-.1691	-.1608	-.1456

TAP NO	323.000	324.000	325.000	326.000
YO .000000	-.1557	-.1616	-.1402	-.1386

ALPHAO(3) = .299 BETAO (4) = 3.846 RN/L = 3.515E PT = 2608.8 TTF = 94.912 Q(PSF) = 667.35

SECTION (1)ORBITER BASE DEPENDENT VARIABLE CP

TAP NO	301.000	302.000	306.000	308.000	311.000	312.000	314.000	315.000	316.000	317.000	318.000	319.000	320.000	321.000	322.000
YO .000000	-.1292	-.1598	-.1461	-.1512	-.1507	-.1485	-.1528	-.1477	-.1544	-.1518	-.1193	-.1558	-.1706	-.1555	-.1491

TAP NO	323.000	324.000	325.000	326.000
YO .000000	-.1595	-.1569	-.1437	-.1440

ALPHAO(3) = .332 BETAO (5) = 5.900 RN/L = 3.5156 PT = 2608.8 TTF = 94.912 Q(PSF) = 667.35

SECTION (1)ORBITER BASE DEPENDENT VARIABLE CP

TAP NO	301.000	302.000	306.000	308.000	311.000	312.000	314.000	315.000	316.000	317.000	318.000	319.000	320.000	321.000	322.000
YO .000000	-.1444	-.1589	-.1463	-.1511	-.1495	-.1466	-.1506	-.1466	-.1519	-.1519	-.1192	-.1570	-.1672	-.1460	-.1388

TAP NO	323.000	324.000	325.000	326.000
YO .000000	-.1557	-.1509	-.1442	-.1425

AMES 272-1-97 IA1568 OTS. ORBITER BASE (P2TE04)

ALPHAO(4) = 4.068 BETAO (1) = -6.066 RN/L = 3.5229 PT = 2622.4 TTF = 96.099 Q(PSF) = 670.84

SECTION (1)ORBITER BASE DEPENDENT VARIABLE CP

TAP NO	301.000	302.000	306.000	308.000	311.000	312.000	314.000	315.000	316.000	317.000	318.000	319.000	320.000	321.000	322.000
YO .000000	-.1580	-.1634	-.1518	-.1599	-.1534	-.1569	-.1550	-.1569	-.1575	-.1575	-.1148	-.1572	-.1739	-.1604	-.1521

TAP NO	323.000	324.000	325.000	326.000
YO .000000	-.1610	-.1599	-.1475	-.1452

ALPHAO(4) = 4.057 BETAO (2) = -4.044 RN/L = 3.5229 PT = 2622.4 TTF = 96.099 Q(PSF) = 670.84

SECTION (1)ORBITER BASE DEPENDENT VARIABLE CP

TAP NO	301.000	302.000	306.000	308.000	311.000	312.000	314.000	315.000	316.000	317.000	318.000	319.000	320.000	321.000	322.000
YO .000000	-.1466	-.1637	-.1528	-.1616	-.1546	-.1586	-.1570	-.1578	-.1600	-.1592	-.1219	-.1613	-.1759	-.1576	-.1549

TAP NO	323.000	324.000	325.000	326.000
YO .000000	-.1666	-.1653	-.1498	-.1506

ALPHAO(4) = 3.949 BETAO (3) = -.055 RN/L = 3.5229 PT = 2622.4 TTF = 96.099 Q(PSF) = 670.84

SECTION (1)ORBITER BASE DEPENDENT VARIABLE CP

TAP NO	301.000	302.000	306.000	308.000	311.000	312.000	314.000	315.000	316.000	317.000	318.000	319.000	320.000	321.000	322.000
YO .000000	-.1244	-.1470	-.1440	-.1534	-.1502	-.1534	-.1548	-.1497	-.1575	-.1575	-.1235	-.1540	-.1714	-.1612	-.1497

TAP NO	323.000	324.000	325.000	326.000
YO .000000	-.1610	-.1642	-.1454	-.1448

272-1-97 IA156B OTS. ORBITER BASE (P2TE04)

ALPHAO(4) = 4.025 BETAO (4) = 3.897 RN/L = 3.5229 PT = 2622.4 TTF = 96.099 Q(PSF) = 670.84

SECTION (1)ORBITER BASE DEPENDENT VARIABLE CP

TAP NO	301.000	302.000	306.000	308.000	311.000	312.000	314.000	315.000	316.000	317.000	318.000	319.000	320.000	321.000	322.000
YO .000000	-.1480	-.1624	-.1488	-.1539	-.1520	-.1501	-.1552	-.1496	-.1581	-.1547	-.1251	-.1576	-.1685	-.1557	-.1485

TAP NO	323.000	324.000	325.000	326.000
YO .000000	-.1592	-.1568	-.1459	-.1453

ALPHAO(4) = 4.092 BETAO (5) = 5.911 RN/L = 3.5229 PT = 2622.4 TTF = 96.099 Q(PSF) = 670.84

SECTION (1)ORBITER BASE DEPENDENT VARIABLE CP

TAP NO	301.000	302.000	306.000	308.000	311.000	312.000	314.000	315.000	316.000	317.000	318.000	319.000	320.000	321.000	322.000
YO .000000	-.1525	-.1584	-.1494	-.1515	-.1510	-.1488	-.1536	-.1496	-.1531	-.1539	-.1257	-.1594	-.1682	-.1515	-.1435

TAP NO	323.000	324.000	325.000	326.000
YO .000000	-.1536	-.1507	-.1456	-.1462

ALPHAO(5) = 5.958 BETAO (1) = -5.078 RN/L = 3.5381 PT = 2637.2 TTF = 96.605 Q(PSF) = 674.61

SECTION (1)ORBITER BASE DEPENDENT VARIABLE CP

TAP NO	301.000	302.000	306.000	308.000	311.000	312.000	314.000	315.000	316.000	317.000	318.000	319.000	320.000	321.000	322.000
YO .000000	-.1558	-.1648	-.1502	-.1622	-.1526	-.1595	-.1558	-.1598	-.1603	-.1579	-.1181	-.1587	-.1746	-.1598	-.1542

TAP NO	323.000	324.000	325.000	326.000
YO .000000	-.1622	-.1606	-.1486	-.1476

AMES 272-1-97 IA1568 OTS, ORBITER BASE (P2TE04)

ALPHAO(5) = 5.943 BETAO (2) = -4.055 RN/L = 3.5381 PT = 2637.2 TTF = 96.605 Q(PSF) = 674.61

SECTION (1)ORBITER BASE DEPENDENT VARIABLE CP

TAP NO	301.000	302.000	306.000	308.000	311.000	312.000	314.000	315.000	316.000	317.000	318.000	319.000	320.000	321.000	322.000
YO															
.000000	-.1465	-.1648	-.1548	-.1635	-.1545	-.1595	-.1579	-.1585	-.1601	-.1601	-.1229	-.1630	-.1773	-.1571	-.1561

TAP NO	323.000	324.000	325.000	326.000
YO				
.000000	-.1680	-.1627	-.1502	-.1497

ALPHAO(5) = 5.858 BETAO (3) = -.066 RN/L = 3.5381 PT = 2637.2 TTF = 96.605 Q(PSF) = 674.61

SECTION (1)ORBITER BASE DEPENDENT VARIABLE CP

TAP NO	301.000	302.000	306.000	308.000	311.000	312.000	314.000	315.000	316.000	317.000	318.000	319.000	320.000	321.000	322.000
YO															
.000000	-.1284	-.1533	-.1456	-.1551	-.1512	-.1509	-.1538	-.1496	-.1570	-.1554	-.1241	-.1527	-.1694	-.1604	-.1496

TAP NO	323.000	324.000	325.000	326.000
YO				
.000000	-.1588	-.1655	-.1440	-.1435

ALPHAO(5) = 5.927 BETAO (4) = 3.902 RN/L = 3.5381 PT = 2637.2 TTF = 96.605 Q(PSF) = 674.61

SECTION (1)ORBITER BASE DEPENDENT VARIABLE CP

TAP NO	301.000	302.000	306.000	308.000	311.000	312.000	314.000	315.000	316.000	317.000	318.000	319.000	320.000	321.000	322.000
YO															
.000000	-.1525	-.1647	-.1499	-.1560	-.1544	-.1525	[illegible]1565	-.1517	-.1600	-.1568	-.1300	-.1589	-.1708	-.1568	-.1525

TAP NO	323.000	324.000	325.000	326.000
YO				
.000000	-.1616	-.1565	-.1502	-.1483

AMES 272-1-97 IA156B OTS. ORBITER BASE (P2TE04)

ALPHAO(5) = 5.992 BETAO (5) = 5.996 RN/L = 3.5381 PT = 2637.2 TTF = 96.605 Q(PSF) = 674.61

SECTION (1)ORBITER BASE DEPENDENT VARIABLE CP

TAP NO	301.000	302.000	306.000	308.000	311.000	312.000	314.000	315.000	316.000	317.000	318.000	319.000	320.000	321.000	322.000
YO .000000	-.1509	-.1563	-.1465	-.1508	-.1489	-.1468	-.1510	-.1479	-.1521	-.1505	-.1264	-.1627	-.1656	-.1497	-.1439

TAP NO	323.000	324.000	325.000	326.000
YO .000000	-.1500	-.1489	-.1444	-.1431

AMES 272-1-97 IA156B OTS+SILTS,ORBITER BASE (P2TE05) (07 MAR 79)

REFERENCE DATA

SREF = 2690.0000 SQ.FT. XMRP = 976.0000 IN. XT
LREF = 1290.3000 INCHES YMRP = .0000 IN. YT
BREF = 1290.3000 INCHES ZMRP = 400.0000 IN. ZT
SCALE = .0200

PARAMETRIC DATA

IB-ELV = 10.000 OB-ELV = 5.000
MACH = 1.800 RN/L = 3.500
BDFLAP = .000 SPDBRK = .000
RUDDER = .000 SILTS = 1.000

ALPHAO(1) = -4.592 BETAO (1) = -6.464 RN/L = 3.5439 PT = 1912.5 TTF = 96.950 Q(PSF) = 755.01

SECTION (1)ORBITER BASE DEPENDENT VARIABLE CP

TAP NO	301.000	302.000	306.000	308.000	311.000	312.000	314.000	315.000	316.000	317.000	318.000	319.000	320.000	321.000	322.000
YO .000000	-.2382	-.2325	-.2095	-.2346	-.2135	-.2296	-.2202	-.2230	-.2275	-.2254	-.1594	-.2268	-.2778	-.2638	-.2242

TAP NO	323.000	324.000	325.000	326.000
YO .000000	-.2403	-.2733	-.2078	-.2066

ALPHAO(1) = -4.636 BETAO (2) = -4.379 RN/L = 3.5439 PT = 1912.5 TTF = 96.950 Q(PSF) = 755.01

SECTION (1)ORBITER BASE DEPENDENT VARIABLE CP

TAP NO	301.000	302.000	306.000	308.000	311.000	312.000	314.000	315.000	316.000	317.000	318.000	319.000	320.000	321.000	322.000
YO .000000	-.2167	-.2214	-.1896	-.2217	-.2074	-.2124	-.2143	-.2081	-.2171	-.2167	-.1492	-.2148	-.2630	-.2471	-.2160

TAP NO	323.000	324.000	325.000	326.000
YO .000000	-.2257	-.2476	-.1913	-.1889

ALPHAO(1) = -4.643 BETAO (3) = -.040 RN/L = 3.5439 PT = 1912.5 TTF = 96.950 Q(PSF) = 755.01

SECTION (1)ORBITER BASE DEPENDENT VARIABLE CP

TAP NO	301.000	302.000	306.000	308.000	311.000	312.000	314.000	315.000	316.000	317.000	318.000	319.000	320.000	321.000	322.000
YO .000000	-.1968	-.2193	-.1799	-.2089	-.2006	-.2103	-.2072	-.2013	-.2098	-.2077	-.1480	-.2129	-.2279	-.2229	-.2094

TAP NO	323.000	324.000	325.000	326.000
YO .000000	-.2124	-.2146	-.1868	-.1846

AMES 272-'-97 IA156B OTS+SILTS,ORBITER BASE (P2TE05)

ALPHAO(1) = -4.505 BETAO (4) = 4.205 RN/L = 3.5439 PT = 1912.5 TTF = 96.950 Q(PSF) = 755.01

SECTION (1)ORBITER BASE DEPENDENT VARIABLE CP

TAP NO	301.000	302.000	306.000	308.000	311.000	312.000	314.000	315.000	316.000	317.000	318.000	319.000	320.000	321.000	322.000
YO .000000	-.2077	-.2151	-.1975	-.2122	-.1992	-.2117	-.2079	-.2070	-.2132	-.2129	-.1523	-.2167	-.2328	-.2139	-.2063

TAP NO	323.000	324.000	325.000	326.000
YO .000000	-.2148	-.2094	-.1918	-.1909

ALPHAO(1) = -4.478 BETAO (5) = 6.284 RN/L = 3.5439 PT = 1912.5 TTF = 96.950 Q(PSF) = 755.01

SECTION (1)ORBITER BASE DEPENDENT VARIABLE CP

TAP NO	301.000	302.000	306.000	308.000	311.000	312.000	314.000	315.000	316.000	317.000	318.000	319.000	320.000	321.000	322.000
YO .000000	-.2190	-.2261	-.2009	-.2240	-.2111	-.2216	-.2168	-.2159	-.2232	-.2235	-.1599	-.2235	-.2363	-.2249	-.2175

TAP NO	323.000	324.000	325.000	326.000
YO .000000	-.2261	-.2197	-.1998	-.1993

ALPHAO(2) = -2.470 BETAO (1) = -5.527 RN/L = 3.5429 PT = 1911.9 TTF = 96.950 Q(PSF) = 754.78

SECTION (1)ORBITER BASE DEPENDENT VARIABLE CP

TAP NO	301.000	302.000	306.000	308.000	311.000	312.000	314.000	315.000	316.000	317.000	318.000	319.000	320.000	321.000	322.000
YO .000000	-.2316	-.2312	-.2095	-.2357	-.2167	-.2274	-.2200	-.2200	-.2252	-.2238	-.1649	-.2257	-.2663	-.2570	-.2228

TAP NO	323.000	324.000	325.000	326.000
YO .000000	-.2371	-.2680	-.2072	-.2060

AMES 272-1-97 IA156B OTS+SILTS,ORBITER BASE (P2TE05)

ALPHAO(2) = -2.510 BETAO (2) = -4.463 RN/L = 3.5429 PT = 1911.9 TTF = 96.950 Q(PSF) = 754.78

SECTION (1)ORBITER BASE DEPENDENT VARIABLE CP

TAP NO	301.000	302.000	306.000	308.000	311.000	312.000	314.000	315.000	316.000	317.000	318.000	319.000	320.000	321.000	322.000
YO .000000	-.2132	-.2201	-.1894	-.2227	-.2063	-.2058	-.2106	-.2032	-.2120	-.2103	-.1534	-.2148	-.2607	-.2417	-.2146

TAP NO	323.000	324.000	325.000	326.000
YO .000000	-.2175	-.2353	-.1885	-.1880

ALPHAO(2) = -2.572 BETAO (3) = -.054 RN/L = 3.5429 PT = 1911.9 TTF = 96.950 Q(PSF) = 754.78

SECTION (1)ORBITER BASE DEPENDENT VARIABLE CP

TAP NO	301.000	302.000	306.000	308.000	311.000	312.000	314.000	315.000	316.000	317.000	318.000	319.000	320.000	321.000	322.000
YO .000000	-.2012	-.2152	-.1815	-.2095	-.1974	-.2050	-.2045	-.1976	-.2064	-.2043	-.1525	-.2109	-.2273	-.2166	-.2057

TAP NO	323.000	324.000	325.000	326.000
YO .000000	-.2062	-.2043	-.1850	-.1834

ALPHAO(2) = -2.396 BETAO (4) = 4.237 RN/L = 3.5429 PT = 1911.9 TTF = 96.950 Q(PSF) = 754.78

SECTION (1)ORBITER BASE DEPENDENT VARIABLE CP

TAP NO	301.000	302.000	306.000	308.000	311.000	312.000	314.000	315.000	316.000	317.000	318.000	319.000	320.000	321.000	322.000
YO .000000	-.2111	-.2163	-.1976	-.2180	-.2005	-.2130	-.2088	-.2057	-.2137	-.2140	-.1606	-.2187	-.2296	-.2175	-.2085

TAP NO	323.000	324.000	325.000	326.000
YO .000000	-.2133	-.2109	-.1929	-.1926

AMES 272-1-97 IA156B OTS+SILTS,ORBITER BASE (P2TE05)

ALPHAO(2) = -2.362 BETAO (5) = 6.309 RN/L = 3.5429 PT = 1911.9 TTF = 96.950 Q(PSF) = 754.78

SECTION (1)ORBITER BASE DEPENDENT VARIABLE CP

TAP NO	301.000	302.000	306.000	308.000	311.000	312.000	314.000	315.000	316.000	317.000	318.000	319.000	320.000	321.000	322.000
YO .000000	-.2229	-.2362	-.2053	-.2271	-.2100	-.2188	-.2176	-.2143	-.2217	-.2214	-.1673	-.2214	-.2316	-.2250	-.2174

TAP NO	323.000	324.000	325.000	326.000
YO .000000	-.2210	-.2205	-.2022	-.2001

ALPHAO(3) = .383 BETAO (1) = -6.104 RN/L = 3.5404 PT = 1910.6 TTF = 96.985 Q(PSF) = 754.31

SECTION (1)ORBITER BASE DEPENDENT VARIABLE CP

TAP NO	301.000	302.000	306.000	308.000	311.000	312.000	314.000	315.000	316.000	317.000	318.000	319.000	320.000	321.000	322.000
YO .000000	-.2320	-.2347	-.2107	-.2425	-.2183	-.2230	-.2199	-.2166	-.2213	-.2194	-.1710	-.2306	-.2615	-.2522	-.2299

TAP NO	323.000	324.000	325.000	326.000
YO .000000	-.2309	-.2472	-.2054	-.2047

ALPHAO(3) = .403 BETAO (2) = -4.059 RN/L = 3.5404 PT = 1910.6 TTF = 96.985 Q(PSF) = 754.31

SECTION (1)ORBITER BASE DEPENDENT VARIABLE CP

TAP NO	301.000	302.000	306.000	308.000	311.000	312.000	314.000	315.000	316.000	317.000	318.000	319.000	320.000	321.000	322.000
YO .000000	-.2178	-.2256	-.1995	-.2273	-.2099	-.2095	-.2114	-.2005	-.2128	-.2111	-.1627	-.2199	-.2536	-.2344	-.2171

TAP NO	323.000	324.000	325.000	326.000
YO .000000	-.2121	-.2266	-.1945	-.1929

AMES 272-1-97 IA156B OTS+SILTS,ORBITER BASE (P2TE05)

ALPHAO(3) = .206 BETAO (3) = -.077 RN/L = 3.5404 PT = 1910.6 TTF = 96.985 Q(PSF) = 754.31

SECTION (1)ORBITER BASE DEPENDENT VARIABLE CP

TAP NO	301.000	302.000	306.000	308.000	311.000	312.000	314.000	315.000	316.000	317.000	318.000	319.000	320.000	321.000	322.000
YO .000000	-.2006	-.2120	-.1897	-.2049	-.1968	-.2015	-.2015	-.1977	-.2030	-.2030	-.1578	-.2091	-.2201	-.2132	-.2034

TAP NO	323.000	324.000	325.000	326.000
YO .000000	-.1951	-.1878	-.1840	-.1842

ALPHAO(3) = .367 BETAO (4) = 3.815 RN/L = 3.5404 PT = 1910.6 TTF = 96.985 Q(PSF) = 754.31

SECTION (1)ORBITER BASE DEPENDENT VARIABLE CP

TAP NO	301.000	302.000	306.000	308.000	311.000	312.000	314.000	315.000	316.000	317.000	318.000	319.000	320.000	321.000	322.000
YO .000000	-.2166	-.2242	-.2031	-.2223	-.2031	-.2098	-.2088	-.2074	-.2105	-.2114	-.1661	-.2271	-.2228	-.2204	-.2131

TAP NO	323.000	324.000	325.000	326.000
YO .000000	-.2117	-.2069	-.1936	-.1936

ALPHAO(3) = .400 BETAO (5) = 5.879 RN/L = 3.5404 PT = 1910.6 TTF = 96.985 Q(PSF) = 754.31

SECTION (1)ORBITER BASE DEPENDENT VARIABLE CP

TAP NO	301.000	302.000	306.000	308.000	311.000	312.000	314.000	315.000	316.000	317.000	318.000	319.000	320.000	321.000	322.000
YO .000000	-.2291	-.2305	-.2058	-.2341	-.2101	-.2205	-.2167	-.2155	-.2219	-.2219	-.1749	-.2253	-.2300	-.2286	-.2174

TAP NO	323.000	324.000	325.000	326.000
YO .000000	-.2208	-.2200	-.2048	-.2044

AMES 272-1-97 IA156B OTS+SILTS,ORBITER BASE (P2TE05)

ALPHAO(4) = 3.269 BETAO (1) = -6.128 RN/L = 3.5401 PT = 1910.9 TTF = 97.065 Q(PSF) = 754.40

SECTION (1)ORBITER BASE DEPENDENT VARIABLE CP

TAP NO	301.000	302.000	306.000	308.000	311.000	312.000	314.000	315.000	316.000	317.000	318.000	319.000	320.000	321.000	322.000
YO .000000	-.2318	-.2358	-.2130	-.2404	-.2178	-.2221	-.2192	-.2116	-.2171	-.2192	-.1753	-.2313	-.2558	-.2459	-.2266

TAP NO	323.000	324.000	325.000	326.000
YO .000000	-.2173	-.2221	-.2052	-.2050

ALPHAO(4) = 3.263 BETAO (2) = -4.095 RN/L = 3.5401 PT = 1910.9 TTF = 97.065 Q(PSF) = 754.40

SECTION (1)ORBITER BASE DEPENDENT VARIABLE CP

TAP NO	301.000	302.000	306.000	308.000	311.000	312.000	314.000	315.000	316.000	317.000	318.000	319.000	320.000	321.000	322.000
YO .000000	-.2206	-.2275	-.2047	-.2280	-.2140	-.2178	-.2168	-.2114	-.2171	-.2164	-.1727	-.2280	-.2515	-.2356	-.2244

TAP NO	323.000	324.000	325.000	326.000
YO .000000	-.2161	-.2223	-.1995	-.1983

ALPHAO(4) = 3.140 BETAO (3) = -.092 RN/L = 3.5401 PT = 1910.9 TTF = 97.065 Q(PSF) = 754.40

SECTION (1)ORBITER BASE DEPENDENT VARIABLE CP

TAP NO	301.000	302.000	306.000	308.000	311.000	312.000	314.000	315.000	316.000	317.000	318.000	319.000	320.000	321.000	322.000
YO .000000	-.2000	-.2083	-.1993	-.2076	-.2016	-.1974	-.2052	-.1957	-.2023	-.2083	-.1653	-.2088	-.2183	-.2116	-.2004

TAP NO	323.000	324.000	325.000	326.000
YO .000000	-.1881	-.1812	-.1867	-.1864

AMES 272-1-97 IA156B OTS+SILTS,ORBITER BASE (P2TE05)

ALPHAO(4) = 3.237 BETAO (4) = 3.863 RN/L = 3.5401 PT = 1910.9 TTF = 97.065 Q(PSF) = 754.40

SECTION (1)ORBITER BASE DEPENDENT VARIABLE CP

TAP NO	301.000	302.000	306.000	308.000	311.000	312.000	314.000	315.000	316.000	317.000	318.000	319.000	320.000	321.000	322.000
YO .000000	-.2172	-.2265	-.2037	-.2267	-.2061	-.2137	-.2125	-.2106	-.2137	-.2139	-.1717	-.2251	-.2215	-.2236	-.2158

TAP NO	323.000	324.000	325.000	326.000
YO .000000	-.2125	-.2092	-.1957	-.1959

ALPHAO(4) = 3.298 BETAO (5) = 5.893 RN/L = 3.5401 PT = 1910.9 TTF = 97.065 Q(PSF) = 754.40

SECTION (1)ORBITER BASE DEPENDENT VARIABLE CP

TAP NO	301.000	302.000	306.000	308.000	311.000	312.000	314.000	315.000	316.000	317.000	318.000	319.000	320.000	321.000	322.000
YO .000000	-.2304	-.2359	-.2061	-.2361	-.2152	-.2192	-.2199	-.2156	-.2221	-.2213	-.1785	-.2271	-.2256	-.2285	-.2211

TAP NO	323.000	324.000	325.000	326.000
YO .000000	-.2173	-.2130	-.2052	-.2044

ALPHAO(5) = 5.119 BETAO (1) = -5.137 RN/L = 3.5397 PT = 1910.4 TTF = 97.013 Q(PSF) = 754.22

SECTION (1)ORBITER BASE DEPENDENT VARIABLE CP

TAP NO	301.000	302.000	306.000	308.000	311.000	312.000	314.000	315.000	316.000	317.000	318.000	319.000	320.000	321.000	322.000
YO .000000	-.2329	-.2363	-.2144	-.2439	-.2179	-.2220	-.2213	-.2124	-.2184	-.2208	-.1791	-.2344	-.2558	-.2441	-.2287

TAP NO	323.000	324.000	325.000	326.000
YO .000000	-.2155	-.2177	-.2046	-.2046

AMES 272-1-97 IA156B OTS+SILTS,ORBITER BASE (P2TE05)

ALPHAO(5) = 5.112 BETAO (2) = -4.105 RN/L = 3.5397 PT = 1910.4 TTF = 97.013 Q(PSF) = 754.22

SECTION (1)ORBITER BASE DEPENDENT VARIABLE CP

TAP NO	301.000	302.000	306.000	308.000	311.000	312.000	314.000	315.000	316.000	317.000	318.000	319.000	320.000	321.000	322.000
YO .000000	-.2219	-.2322	-.2074	-.2333	-.2153	-.2226	-.2177	-.2134	-.2184	-.2188	-.1758	-.2305	-.2443	-.2355	-.2307

TAP NO	323.000	324.000	325.000	326.000
YO .000000	-.2160	-.2162	-.2015	-.2017

ALPHAO(5) = 5.017 BETAO (3) = -.102 RN/L = 3.5397 PT = 1910.4 TTF = 97.013 Q(PSF) = 754.22

SECTION (1)ORBITER BASE DEPENDENT VARIABLE CP

TAP NO	301.000	302.000	306.000	308.000	311.000	312.000	314.000	315.000	316.000	317.000	318.000	319.000	320.000	321.000	322.000
YO .000000	-.1889	-.1911	-.1803	-.1930	-.1858	-.1834	-.1901	-.1837	-.1918	-.1942	-.1563	-.1930	-.1992	-.1942	-.1815

TAP NO	323.000	324.000	325.000	326.000
YO .000000	-.1780	-.1696	-.1710	-.1715

ALPHAO(5) = 5.086 BETAO (4) = 3.873 RN/L = 3.5397 PT = 1910.4 TTF = 97.013 Q(PSF) = 754.22

SECTION (1)ORBITER BASE DEPENDENT VARIABLE CP

TAP NO	301.000	302.000	306.000	308.000	311.000	312.000	314.000	315.000	316.000	317.000	318.000	319.000	320.000	321.000	322.000
YO .000000	-.2188	-.2212	-.2005	-.2250	-.2043	-.2090	-.2110	-.2041	-.2121	-.2114	-.1726	-.2209	-.2176	-.2212	-.2124

TAP NO	323.000	324.000	325.000	326.000
YO .000000	-.2062	-.2136	-.1957	-.1952

AMES 272-1-97 IA156B OTS+SILTS,ORBITER BASE (P2TE05)

ALPHAO(5) = 5.145 BETAO (5) = 5.889 RN/L = 3.5397 PT = 1910.4 TTF = 97.013 Q(PSF) = 754.22

SECTION (1)ORBITER BASE DEPENDENT VARIABLE CP

TAP NO	301.000	302.000	306.000	308.000	311.000	312.000	314.000	315.000	316.000	317.000	318.000	319.000	320.000	321.000	322.000
YO .000000	-.2267	-.2303	-.2065	-.2319	-.2129	-.2148	-.2153	-.2110	-.2167	-.2155	-.1775	-.2215	-.2229	-.2236	-.2181

TAP NO	323.000	324.000	325.000	326.000
YO .000000	-.2100	-.2034	-.2008	-.2010

AMES 272-1-97 IA156B OTS+SILTS,ORBITER BASE (P2TE06) (07 MAR 79)

REFERENCE DATA

SREF = 2690.0000 SQ.FT. XMRP = 976.0000 IN. XT
LREF = 1290.3000 INCHES YMRP = .0000 IN. YT
BREF = 1290.3000 INCHES ZMRP = 400.0000 IN. ZT
SCALE = .0200

PARAMETRIC DATA

IB-ELV = 10.000 OB-ELV = 5.000
MACH = 1.550 RN/L = 3.500
BDFLAP = .000 SPDBRK = .000
RUDDER = .000 SILTS = 1.000

BETAO (1) = -5.029 ALPHAO(1) = -5.084 RN/L = 3.0366 PT = 1486.3 TTF = 89.570 Q(PSF) = 632.92

SECTION (1)ORBITER BASE DEPENDENT VARIABLE CP

TAP NO	301.000	302.000	306.000	308.000	311.000	312.000	314.000	315.000	316.000	317.000	318.000	319.000	320.000	321.000	322.000
YO .000000	-.2482	-.2533	-.2107	-.2584	-.2368	-.2422	-.2473	-.2385	-.2510	.0000	-.1804	-.2570	-.3222	-.2820	-.2493

TAP NO	323.000	324.000	325.000	326.000
YO .000000	-.2411	-.2502	-.2246	-.2244

BETAO (1) = -5.032 ALPHAO(2) = -3.076 RN/L = 3.0366 PT = 1486.3 TTF = 89.570 Q(PSF) = 632.92

SECTION (1)ORBITER BASE DEPENDENT VARIABLE CP

TAP NO	301.000	302.000	306.000	308.000	311.000	312.000	314.000	315.000	316.000	317.000	318.000	319.000	320.000	321.000	322.000
YO .000000	-.2503	-.2517	-.2127	-.2577	-.2376	-.2432	-.2472	-.2348	-.2509	.0000	-.1853	-.2568	-.2935	-.2712	-.2415

TAP NO	323.000	324.000	325.000	326.000
YO .000000	-.2362	-.2387	-.2254	-.2229

BETAO (1) = -5.006 ALPHAO(3) = -.088 RN/L = 3.0366 PT = 1486.3 TTF = 89.570 Q(PSF) = 632.92

SECTION (1)ORBITER BASE DEPENDENT VARIABLE CP

TAP NO	301.000	302.000	306.000	308.000	311.000	312.000	314.000	315.000	316.000	317.000	318.000	319.000	320.000	321.000	322.000
YO .000000	-.2555	-.2572	-.2242	-.2637	-.2423	-.2454	-.2479	-.2346	-.2485	.0000	-.1957	-.2620	-.2853	-.2688	-.2493

TAP NO	323.000	324.000	325.000	326.000
YO .000000	-.2363	-.2434	-.2296	-.2287

AMES 272-1-97 IA156B OTS+SILTS,ORBITER BASE (P2TE06)

BETAO (1) = -5.012 ALPHAO(4) = .328 RN/L = 3.0366 PT = 1486.3 TTF = 89.570 Q(PSF) = 632.92

SECTION (1)ORBITER BASE DEPENDENT VARIABLE CP

TAP NO	301.000	302.000	306.000	308.000	311.000	312.000	314.000	315.000	316.000	317.000	318.000	319.000	320.000	321.000	322.000
YO .000000	-.2656	-.2682	-.2353	-.2749	-.2521	-.2544	-.2581	-.2463	-.2587	.0000	-.2044	-.2734	-.2982	-.2772	-.2590

TAP NO	323.000	324.000	325.000	326.000
YO .000000	-.2474	-.2529	-.2402	-.2396

BETAO (1) = -5.017 ALPHAO(5) = 2.845 RN/L = 3.0366 PT = 1486.3 TTF = 89.570 Q(PSF) = 632.92

SECTION (1)ORBITER BASE DEPENDENT VARIABLE CP

TAP NO	301.000	302.000	306.000	308.000	311.000	312.000	314.000	315.000	316.000	317.000	318.000	319.000	320.000	321.000	322.000
YO .000000	-.2517	-.2537	-.2263	-.2613	-.2373	-.2441	-.2455	-.2385	-.2469	.0000	-.1959	-.2594	-.2673	-.2588	-.2464

TAP NO	323.000	324.000	325.000	326.000
YO .000000	-.2393	-.2368	-.2266	-.2272

BETAO (1) = -5.050 ALPHAO(6) = 4.827 RN/L = 3.0366 PT = 1486.3 TTF = 89.570 Q(PSF) = 632.92

SECTION (1)ORBITER BASE DEPENDENT VARIABLE CP

TAP NO	301.000	302.000	306.000	308.000	311.000	312.000	314.000	315.000	316.000	317.000	318.000	319.000	320.000	321.000	322.000
YO .000000	-.2492	-.2495	-.2263	-.2597	-.2362	-.2439	-.2447	-.2382	-.2467	.0000	-.1981	-.2569	-.2614	-.2560	-.2454

TAP NO	323.000	324.000	325.000	326.000
YO .000000	-.2405	-.2368	-.2249	-.2261

AMES 272-1-97 IA156B OTS+SILTS,ORBITER BASE (P2TE06)

BETAO (2) = -4.026 ALPHAO(1) = -6.115 RN/L = 3.4753 PT = 1719.6 TTF = 94.006 Q(PSF) = 732.26

SECTION (1)ORBITER BASE DEPENDENT VARIABLE CP

TAP NO	301.000	302.000	306.000	308.000	311.000	312.000	314.000	315.000	316.000	317.000	318.000	319.000	320.000	321.000	322.000
YO .000000	-.2474	-.2575	-.2168	-.2609	-.2381	-.2467	-.2496	-.2388	-.2541	-.2531	-.1802	-.2516	-.3194	-.2818	-.2516

TAP NO	323.000	324.000	325.000	326.000
YO .000000	-.2499	-.2609	-.2246	-.2231

BETAO (2) = -4.020 ALPHAO(2) = -4.074 RN/L = 3.4753 PT = 1719.6 TTF = 94.006 Q(PSF) = 732.26

SECTION (1)ORBITER BASE DEPENDENT VARIABLE CP

TAP NO	301.000	302.000	306.000	308.000	311.000	312.000	314.000	315.000	316.000	317.000	318.000	319.000	320.000	321.000	322.000
YO .000000	-.2510	-.2584	-.2188	-.2635	-.2357	-.2486	-.2486	-.2379	-.2498	-.2481	-.1854	-.2528	-.2972	-.2706	-.2474

TAP NO	323.000	324.000	325.000	326.000
YO .000000	-.2445	-.2459	-.2247	-.2227

BETAO (2) = -3.983 ALPHAO(3) = -.107 RN/L = 3.4753 PT = 1719.6 TTF = 94.006 Q(PSF) = 732.26

SECTION (1)ORBITER BASE DEPENDENT VARIABLE CP

TAP NO	301.000	302.000	306.000	308.000	311.000	312.000	314.000	315.000	316.000	317.000	318.000	319.000	320.000	321.000	322.000
YO .000000	-.2492	-.2538	-.2185	-.2599	-.2363	-.2460	-.2475	-.2419	-.2507	-.2482	-.1915	-.2546	-.2689	-.2597	-.2495

TAP NO	323.000	324.000	325.000	326.000
YO .000000	-.2448	-.2382	-.2207	-.2200

AMES 272-1-97 IA156B OTS+SILTS,ORBITER BASE (P2TE06)

BETAO (2) = -3.988 ALPHAO(4) = .330 RN/L = 3.4753 PT = 1719.6 TTF = 94.006 Q(PSF) = 732.26

SECTION (1)ORBITER BASE DEPENDENT VARIABLE CP

TAP NO	301.000	302.000	306.000	308.000	311.000	312.000	314.000	315.000	316.000	317.000	318.000	319.000	320.000	321.000	322.000
YO															
.000000	-.2485	-.2539	-.2186	-.2588	-.2359	-.2455	-.2470	-.2413	-.2507	-.2475	-.1936	-.2546	-.2677	-.2591	-.2487

TAP NO	323.000	324.000	325.000	326.000
YO				
.000000	-.2438	-.2391	-.2200	-.2200

BETAO (2) = -4.019 ALPHAO(5) = 3.822 RN/L = 3.4752 PT = 1719.6 TTF = 94.006 Q(PSF) = 732.26

SECTION (1)ORBITER BASE DEPENDENT VARIABLE CP

TAP NO	301.000	302.000	306.000	308.000	311.000	312.000	314.000	315.000	316.000	317.000	318.000	319.000	320.000	321.000	322.000
YO															
.000000	-.2428	-.2455	-.2101	-.2497	-.2353	-.2416	-.2467	-.2377	-.2502	-.2453	-.1928	-.2482	-.2472	-.2507	-.2443

TAP NO	323.000	324.000	325.000	326.000
YO				
.000000	-.2409	-.2343	-.2165	-.2172

BETAO (2) = -4.038 ALPHAO(6) = 5.829 RN/L = 3.4753 PT = 1719.6 TTF = 94.006 Q(PSF) = 732.26

SECTION (1)ORBITER BASE DEPENDENT VARIABLE CP

TAP NO	301.000	302.000	306.000	308.000	311.000	312.000	314.000	315.000	316.000	317.000	318.000	319.000	320.000	321.000	322.000
YO															
.000000	-.2462	-.2474	-.2211	-.2547	-.2386	-.2462	-.2486	-.2423	-.2520	-.2481	-.2004	-.2518	-.2552	-.2530	-.2469

TAP NO	323.000	324.000	325.000	326.000
YO				
.000000	-.2428	-.2359	-.2206	-.2208

AMES 272-1 37 IA156B OTS+SILTS.ORBITER BASE (P2TE06)

BETAO (3) = .009 ALPHAO(1) = -5.485 RN/L = 3.5675 PT = 1797.8 TTF = 101.49 Q(PSF) = 765.54

SECTION (1)ORBITER BASE DEPENDENT VARIABLE CP

TAP NO	301.000	302.000	306.000	308.000	311.000	312.000	314.000	315.000	316.000	317.000	318.000	319.000	320.000	321.000	322.000
YO .000000	-.2240	-.2498	-.1946	-.2431	-.2266	-.2424	-.2388	-.2333	-.2424	.0000	-.1711	-.2467	-.2561	-.2494	-.2396

TAP NO	323.000	324.000	325.000	326.000
YO .000000	-.2460	-.2463	-.2139	-.2137

BETAO (3) = .012 ALPHAO(2) = -3.457 RN/L = 3.5675 PT = 1797.8 TTF = 101.49 Q(PSF) = 765.54

SECTION (1)ORBITER BASE DEPENDENT VARIABLE CP

TAP NO	301.000	302.000	306.000	308.000	311.000	312.000	314.000	315.000	316.000	317.000	318.000	319.000	320.000	321.000	322.000
YO .000000	-.2266	-.2416	-.1977	-.2366	-.2242	-.2335	-.2338	-.2271	-.2362	.0000	-.1748	-.2473	-.2448	-.2414	-.2328

TAP NO	323.000	324.000	325.000	326.000
YO .000000	-.2347	-.2323	-.2094	-.2085

BETAO (3) = .009 ALPHAO(3) = -.323 RN/L = 3.5675 PT = 1797.8 TTF = 101.49 Q(PSF) = 765.54

SECTION (1)ORBITER BASE DEPENDENT VARIABLE CP

TAP NO	301.000	302.000	306.000	308.000	311.000	312.000	314.000	315.000	316.000	317.000	318.000	319.000	320.000	321.000	322.000
YO .000000	-.2312	-.2340	-.2149	-.2324	-.2223	-.2281	-.2309	-.2276	-.2345	.0000	-.1800	-.2405	-.2345	-.2362	-.2259

TAP NO	323.000	324.000	325.000	326.000
YO .000000	-.2218	-.2175	-.2065	-.2063

AMES 272-1-97 IA156B OTS+SILTS,ORBITER BASE (P2TE06)

BETAO (3) = -.002 ALPHAO(4) = .191 RN/L = 3.5675 PT = 1797.8 TTF = 101.49 Q(PSF) = 765.54

SECTION (1)ORBITER BASE DEPENDENT VARIABLE CP

TAP NO	301.000	302.000	306.000	308.000	311.000	312.000	314.000	315.000	316.000	317.000	318.000	319.000	320.000	321.000	322.000
YO															
.000000	-.2337	-.2366	-.2193	-.2348	-.2255	-.2286	-.2321	-.2278	-.2358	.0000	-.1834	-.2428	-.2354	-.2362	-.2273

TAP NO	323.000	324.000	325.000	326.000
YO				
.000000	-.2211	-.2168	-.2088	-.2088

BETAO (3) = -.033 ALPHAO(5) = 2.728 RN/L = 3.5675 PT = 1797.8 TTF = 101.49 Q(PSF) = 765.54

SECTION (1)ORBITER BASE DEPENDENT VARIABLE CP

TAP NO	301.000	302.000	306.000	308.000	311.000	312.000	314.000	315.000	316.000	317.000	318.000	319.000	320.000	321.000	322.000
YO															
.000000	-.2299	-.2299	-.2136	-.2320	-.2196	-.2213	-.2272	-.2210	-.2301	.0000	-.1823	-.2325	-.2280	-.2301	-.2174

TAP NO	323.000	324.000	325.000	326.000
YO				
.000000	-.2153	-.2105	-.2057	-.2045

BETAO (3) = -.044 ALPHAO(6) = 4.754 RN/L = 3.5675 PT = 1797.8 TTF = 101.49 Q(PSF) = 765.54

SECTION (1)ORBITER BASE DEPENDENT VARIABLE CP

TAP NO	301.000	302.000	306.000	308.000	311.000	312.000	314.000	315.000	316.000	317.000	318.000	319.000	320.000	321.000	322.000
YO															
.000000	-.2129	-.2148	-.1952	-.2158	-.2088	-.2136	-.2167	-.2108	-.2203	.0000	-.1744	-.2163	-.2110	-.2143	-.2062

TAP NO	323.000	324.000	325.000	326.000
YO				
.000000	-.2069	-.2012	-.1899	-.1902

AMES 272-1-97 IA156B OTS+SILTS,ORBITER BASE (P2TE06)

BETAO (4) = 3.947 ALPHAO(1) = -6.128 RN/L = 3.5195 PT = 1750.0 TTF = 96.019 Q(PSF) = 745.21

SECTION (1)ORBITER BASE DEPENDENT VARIABLE CP

TAP NO	301.000	302.000	306.000	308.000	311.000	312.000	314.000	315.000	316.000	317.000	318.000	319.000	320.000	321.000	322.000
YO .000000	-.2472	-.2510	-.2075	-.2534	-.2263	-.2520	-.2445	-.2412	-.2527	-.2536	-.1777	-.2457	-.2717	-.2510	-.2443

TAP NO	323.000	324.000	325.000	326.000
YO .000000	-.2561	-.2488	-.2207	-.2193

BETAO (4) = 3.930 ALPHAO(2) = -4.117 RN/L = 3.5195 PT = 1750.0 TTF = 96.019 Q(PSF) = 745.21

SECTION (1)ORBITER BASE DEPENDENT VARIABLE CP

TAP NO	301.000	302.000	306.000	308.000	311.000	312.000	314.000	315.000	316.000	317.000	318.000	319.000	320.000	321.000	322.000
YO .000000	-.2487	-.2485	-.2111	-.2516	-.2259	-.2439	-.2405	-.2367	-.2456	-.2451	-.1823	-.2415	-.2518	-.2458	-.2386

TAP NO	323.000	324.000	325.000	326.000
YO .000000	-.2434	-.2439	-.2190	-.2180

BETAO (4) = 3.885 ALPHAO(3) = -.143 RN/L = 3.5195 PT = 1750.0 TTF = 96.019 Q(PSF) = 745.21

SECTION (1)ORBITER BASE DEPENDENT VARIABLE CP

TAP NO	301.000	302.000	306.000	308.000	311.000	312.000	314.000	315.000	316.000	317.000	318.000	319.000	320.000	321.000	322.000
YO .000000	-.2496	-.2484	-.2250	-.2529	-.2282	-.2320	-.2359	-.2294	-.2402	-.2388	-.1899	-.2421	-.2395	-.2419	-.2339

TAP NO	323.000	324.000	325.000	326.000
YO .000000	-.2282	-.2207	-.2183	-.2190

AMES 272-1-97 IA156B OTS+SILTS,ORBITER BASE (P2TE06)

BETAO (4) = 3.871 ALPHAO(4) = .302 RN/L = 3.5195 PT = 1750.0 TTF = 96.019 Q(PSF) = 745.21

SECTION (1)ORBITER BASE DEPENDENT VARIABLE CP

TAP NO	301.000	302.000	306.000	308.000	311.000	312 000	314.000	315.000	316.000	317.000	318.000	319.000	320.000	321.000	322.000
YO .000000	-.2480	-.2463	-.2245	-.2504	-.2288	-.2298	-.2346	-.2267	-.2372	-.2363	-.1900	-.2408	-.2360	-.2394	-.2322

TAP NO	323.000	324.000	325.000	326.000
YO .000000	-.2250	-.2185	-.2185	-.2185

BETAO (4) = 3.915 ALPHAO(5) = 3.811 RN/L = 3.5195 PT = 1750.0 TTF = 96.019 Q(PSF) = 745.21

SECTION (1)ORBITER BASE DEPENDENT VARIABLE CP

TAP NO	301.000	302.000	306.000	308.000	311.000	312.000	314.000	315.000	316.000	317.000	318.000	319.000	320.000	321.000	322.000
YO .000000	-.2363	-.2349	-.2140	-.2383	-.2195	-.2210	-.2265	-.2169	-.2291	-.2274	-.1875	-.2289	-.2238	-.2291	-.2214

TAP NO	323.000	324.000	325.000	326.000
YO .000000	-.2173	-.2075	-.2092	-.2089

BETAO (4) = 3.923 ALPHAO(6) = 5.835 RN/L = 3.5195 PT = 1750.0 TTF = 96.019 Q(PSF) = 745.21

SECTION (1)ORBITER BASE DEPENDENT VARIABLE CP

TAP NO	301.000	302.000	306.000	308.000	311.000	312.000	314.000	315.000	316.000	317.000	318.000	319.000	320.000	321.000	322.000
YO .000000	-.2335	-.2337	-.2116	-.2383	-.2210	-.2210	-.2301	-.2181	-.2327	-.2313	-.1883	-.2265	-.2185	-.2274	-.2178

TAP NO	323.000	324.000	325.000	326.000
YO .000000	-.2176	-.2077	-.2085	-.2075

AMES 272-1-97 IA156B OTS+SILTS.ORBITER BASE (P2TE06)

BETAO (5) = 5.992 ALPHAO(1) = -6.190 RN/L = 3.5115 PT = 1749.3 TTF = 96.789 Q(PSF) = 744.91

SECTION (1)ORBITER BASE DEPENDENT VARIABLE CP

TAP NO	301.000	302.000	306.000	308.000	311.000	312.000	314.000	315.000	316.000	317.000	318.000	319.000	320.000	321.000	322.000
YO .000000	-.2525	-.2513	-.2031	-.2588	-.2263	-.2569	-.2448	-.2434	-.2537	-.2535	-.1769	-.2492	-.2754	-.2581	-.2542

TAP NO	323.000	324.000	325.000	326.000
YO .000000	-.2655	-.2566	-.2198	-.2188

BETAO (5) = 5.989 ALPHAO(2) = -4.168 RN/L = 3.5115 PT = 1749.3 TTF = 96.789 Q(PSF) = 744.91

SECTION (1)ORBITER BASE DEPENDENT VARIABLE CP

TAP NO	301.000	302.000	306.000	308.000	311.000	312.000	314.000	315.000	316.000	317.000	318.000	319.000	320.000	321.000	322.000
YO .000000	-.2505	-.2469	-.2041	-.2522	-.2248	-.2474	-.2416	-.2377	-.2466	-.2478	-.1808	-.2421	-.2591	-.2510	-.2459

TAP NO	323.000	324.000	325.000	326.000
YO .000000	-.2527	-.2474	-.2185	-.2168

BETAO (5) = 5.959 ALPHAO(3) = -.133 RN/L = 3.5115 PT = 1749.3 TTF = 96.789 Q(PSF) = 744.91

SECTION (1)ORBITER BASE DEPENDENT VARIABLE CP

TAP NO	301.000	302.000	306.000	308.000	311.000	312.000	314.000	315.000	316.000	317.000	318.000	319.000	320.000	321.000	322.000
YO .000000	-.2541	-.2507	-.2197	-.2551	-.2307	-.2411	-.2401	-.2334	-.2438	-.2425	-.1910	-.2418	-.2452	-.2478	-.2392

TAP NO	323.000	324.000	325.000	326.000
YO .000000	-.2404	-.2339	-.2218	-.2209

AMES 272-1-97 IA156B OTS+SILTS,ORBITER BASE (P2TE06)

BETAO (5) = 5.937 ALPHAO(4) = .327 RN/L = 3.5115 PT = 1749.3 TTF = 96.789 Q(PSF) = 744.91

SECTION (1)ORBITER BASE DEPENDENT VARIABLE CP

TAP NO	301.000	302.000	306.000	308.000	311.000	312.000	314.000	315.000	316.000	317.000	318.000	319.000	320.000	321.000	322.000
YO															
.000000	-.2561	-.2516	-.2201	-.2547	-.2316	-.2398	-.2412	-.2348	-.2441	-.2417	-.1934	-.2408	-.2444	-.2468	-.2396

TAP NO	323.000	324.000	325.000	326.000
YO				
.000000	-.2400	-.2333	-.2227	-.2208

BETAO (5) = 5.942 ALPHAO(5) = 3.880 RN/L = 3.5115 PT = 1749.3 TTF = 96.789 Q(PSF) = 744.91

SECTION (1)ORBITER BASE DEPENDENT VARIABLE CP

TAP NO	301.000	302.000	306.000	308.000	311.000	312.000	314.000	315.000	316.000	317.000	318.000	319.000	320.000	321.000	322.000
YO															
.000000	-.2448	-.2422	-.2137	-.2465	-.2239	-.2393	-.2320	-.2212	-.2371	-.2335	-.1887	-.2320	-.2267	-.2357	-.2248

TAP NO	323.000	324.000	325.000	326.000
YO				
.000000	-.2217	-.2135	-.2118	-.2121

BETAO (5) = 5.938 ALPHAO(6) = 5.898 RN/L = 3.5115 PT = 1749.3 TTF = 96.789 Q(PSF) = 744.91

SECTION (1)ORBITER BASE DEPENDENT VARIABLE CP

TAP NO	301.000	302.000	306.000	308.000	311.000	312.000	314.000	315.000	316.000	317.000	318.000	319.000	320.000	321.000	322.000
YO															
.000000	-.2484	-.2470	-.2169	-.2518	-.2277	-.2306	-.2373	-.2267	-.2414	-.2381	-.1942	-.2369	-.2246	-.2386	-.2306

TAP NO	323.000	324.000	325.000	326.000
YO				
.000000	-.2277	-.2210	-.2157	-.2157

AMES 272-1-97 IA156B OTS+SILTS,ORBITER BASE (P2TE07) (07 MAR 79)

REFERENCE DATA

SREF = 2690.0000 SQ.FT. XMRP = 976.0000 IN. XT
LREF = 1290.3000 INCHES YMRP = .0000 IN. YT
BREF = 1290.3000 INCHES ZMRP = 400.0000 IN. ZT
SCALE = .0200

PARAMETRIC DATA

IB-ELV = 10.000 OB-ELV = 5.000
MACH = 2.200 RN/L = 3.500
BDFLAP = .000 SPDBRK = .000
RUDDER = .000 SILTS = 1.000

BETAO (1) = -6.202 ALPHAO(1) = -5.742 RN/L = 4.0069 PT = 2602.9 TTF = 101.80 Q(PSF) = 825.28

SECTION (1)ORBITER BASE DEPENDENT VARIABLE CP

TAP NO	301.000	302.000	306.000	308.000	311.000	312.000	314.000	315.000	316.000	317.000	318.000	319.000	320.000	321.000	322.000
YO .000000	-.1650	-.1871	-.1778	-.1841	-.1789	-.1813	-.1810	-.1815	-.1810	.0000	-.1161	-.1919	-.2192	-.2008	-.1852

TAP NO	323.000	324.000	325.000	326.000
YO .000000	-.1886	-.1954	-.1719	-.1721

BETAO (1) = -6.218 ALPHAO(2) = -3.703 RN/L = 4.0069 PT = 2602.9 TTF = 101.80 Q(PSF) = 825.28

SECTION (1)ORBITER BASE DEPENDENT VARIABLE CP

TAP NO	301.000	302.000	306.000	308.000	311.000	312.000	314.000	315.000	316.000	317.000	318.000	319.000	320.000	321.000	322.000
YO .000000	-.1724	-.1908	-.1795	-.1876	-.1810	-.1841	-.1843	-.1854	-.1845	.0000	-.1261	-.1915	-.2262	-.2082	-.1867

TAP NO	323.000	324.000	325.000	326.000
YO .000000	-.1891	-.1936	-.1754	-.1741

BETAO (1) = -6.191 ALPHAO(3) = .328 RN/L = 4.0069 PT = 2602.9 TTF = 101.80 Q(PSF) = 825.28

SECTION (1)ORBITER BASE DEPENDENT VARIABLE CP

TAP NO	301.000	302.000	306.000	308.000	311.000	312.000	314.000	315.000	316.000	317.000	318.000	319.000	320.000	321.000	322.000
YO .000000	-.1872	-.1980	-.1809	-.1937	-.1846	-.1891	-.1874	-.1883	-.1893	.0000	-.1399	-.1967	-.2171	-.2069	-.1880

TAP NO	323.000	324.000	325.000	326.000
YO .000000	-.1971	-.1969	-.1798	-.1800

AMES 272-1-97 IA156B OTS+SILTS,ORBITER BASE (P2TE07)

BETAO (1) = -6.172 ALPHAO(4) = .739 RN/L = 4.0069 PT = 2602.9 TTF = 101.80 Q(PSF) = 825.28

SECTION (1)ORBITER BASE DEPENDENT VARIABLE CP

TAP NO	301.000	302.000	306.000	308.000	311.000	312.000	314.000	315.000	316.000	317.000	318.000	319.000	320.000	321.000	322.000
YO .000000	-.1883	-.1981	-.1805	-.1937	-.1836	-.1894	-.1879	-.1883	-.1896	.0000	-.1430	-.1974	-.2176	-.2059	-.1881

TAP NO	323.000	324.000	325.000	326.000
YO .000000	-.1983	-.1974	-.1801	-.1803

BETAO (1) = -6.198 ALPHAO(5) = 4.293 RN/L = 4.0069 PT = 2602.9 TTF = 101.80 Q(PSF) = 825.28

SECTION (1)ORBITER BASE DEPENDENT VARIABLE CP

TAP NO	301.000	302.000	306.000	308.000	311.000	312.000	314.000	315.000	316.000	317.000	3[illegible].000	319.000	320.000	321.000	322.000
YO .000000	-.1904	-.1965	-.1805	-.1974	-.1809	-.1913	-.1870	-.1904	-.1909	.0000	-.1476	-.1969	-.2140	-.2030	-.1872

TAP NO	323.000	324.000	325.000	326.000
YO .000000	-.1982	-.1967	-.1798	-.1796

BETAO (1) = -6.208 ALPHAO(6) = 5.315 RN/L = 4.0069 PT = 2602.9 TTF = 101.80 Q(PSF) = 825.28

SECTION (1)ORBITER BASE DEPENDENT VARIABLE CP

TAP NO	301.000	302.000	306.000	308.000	311.000	312.000	314.000	315.000	316.000	317.000	318.000	319.000	320.000	321.000	322.000
YO .000000	-.1925	-.1988	-.1823	-.1986	-.1836	-.1938	-.1884	-.1923	-.1940	.0000	-.1487	-.1992	-.2153	-.2027	-.1901

TAP NO	323.000	324.000	325.000	326.000
YO .000000	-.2012	-.1962	-.1841	-.1830

AMES 272-1-97 IA156B OTS+SILTS,ORBITER BASE (P2TE07)

BETAO (2) = -4.165 ALPHAO(1) = -5.670 RN/L = 4.0016 PT = 2602.1 TTF = 102.22 Q(PSF) = 825.05

SECTION (1)ORBITER BASE DEPENDENT VARIABLE CP

TAP NO	301.000	302.000	306.000	308.000	311.000	312.000	314.000	315.000	316.000	317.000	318.000	319.000	320.000	321.000	322.000
YO .000000	-.1556	-.1879	-.1736	-.1810	-.1740	-.1781	-.1777	-.1777	-.1779	.0000	-.1163	-.1953	-.2228	-.2031	-.1749

TAP NO	323.000	324.000	325.000	326.000
YO .000000	-.1842	-.1940	-.1684	-.1690

BETAO (2) = -4.156 ALPHAO(2) = -3.629 RN/L = 4.0016 PT = 2602.1 TTF = 102.22 Q(PSF) = 825.05

SECTION (1)ORBITER BASE DEPENDENT VARIABLE CP

TAP NO	301.000	302.000	306.000	308.000	311.000	312.000	314.000	315.000	316.000	317.000	318.000	319.000	320.000	321.000	322.000
YO .000000	-.1654	-.1901	-.1755	-.1847	-.1781	-.1807	-.1807	-.1829	-.1834	.0000	-.1270	-.1959	-.2272	-.2050	-.1799

TAP NO	323.000	324.000	325.000	326.000
YO .000000	-.1868	-.1914	-.1727	-.1725

BETAO (2) = -4.105 ALPHAO(3) = .339 RN/L = 4.0016 PT = 2602.1 TTF = 102.22 Q(PSF) = 825.05

SECTION (1)ORBITER BASE DEPENDENT VARIABLE CP

TAP NO	301.000	302.000	306.000	308.000	311.000	312.000	314.000	315.000	316.000	317.000	318.000	319.000	320.000	321.000	322.000
YO .000000	-.1812	-.2019	-.1851	-.1964	-.1860	-.1919	-.1893	-.1919	-.1932	.0000	-.1454	-.2014	-.2297	-.2062	-.1877

TAP NO	323.000	324.000	325.000	326.000
YO .000000	-.2008	-.1977	-.1819	-.1825

AMES 272-1-97 IA156B OTS+SILTS,ORBITER BASE (P2TE07)

BETAO (2) = -4.121 ALPHAO(4) = .755 RN/L = 4.0016 PT = 2602.1 TTF = 102.22 Q(PSF) = 825.05

SECTION (1)ORBITER BASE DEPENDENT VARIABLE CP

TAP NO	301.000	302.000	306.000	308.000	311.000	312.000	314.000	315.000	316.000	317.000	318.000	319.000	320.000	321.000	322.000
YO .000000	-.1830	-.2021	-.1860	-.1984	-.1875	-.1930	-.1917	-.1938	-.1934	.0000	-.1480	-.2023	-.2282	-.2047	-.1912

TAP NO	323.000	324.000	325.000	326.000
YO .000000	-.2038	-.2008	-.1843	-.1830

BETAO (2) = -4.150 ALPHAO(5) = 4.254 RN/L = 4.0016 PT = 2602.1 TTF = 102.22 Q(PSF) = 825.05

SECTION (1)ORBITER BASE DEPENDENT VARIABLE CP

TAP NO	301.000	302.000	306.000	308.000	311.000	312.000	314.000	315.000	316.000	317.000	318.000	319.000	320.000	321.000	322.000
YO .000000	-.1858	-.2038	-.1873	-.1975	-.1882	-.1940	-.1929	-.1942	-.1960	.0000	-.1529	-.2022	-.2185	-.1986	-.1919

TAP NO	323.000	324.000	325.000	326.000
YO .000000	-.2050	-.2022	-.1856	-.1841

BETAO (2) = -4.167 ALPHAO(6) = 6.265 RN/L = 4.0016 PT = 2602.1 TTF = 102.22 Q(PSF) = 825.05

SECTION (1)ORBITER BASE DEPENDENT VARIABLE CP

TAP NO	301.000	302.000	306.000	308.000	311.000	312.000	314.000	315.000	316.000	317.000	318.000	319.000	320.000	321.000	322.000
YO .000000	-.1817	-.2047	-.1897	-.2001	-.1915	-.1982	-.1949	-.1964	-.1986	.0000	-.1553	-.2092	-.2248	-.1969	-.1958

TAP NO	323.000	324.000	325.000	326.000
YO .000000	-.2060	-.2016	-.1869	-.1858

AMES 272-1-97 IA156B OTS+SILTS,ORBITER BASE (P2TE07)

BETAO (3) = -.098 ALPHAO(1) = -5.991 RN/L = 3.5396 PT = 2273.7 TTF = 97.381 Q(PSF) = 720.93

SECTION (1)ORBITER BASE DEPENDENT VARIABLE CP

TAP NO	301.000	302.000	306.000	308.000	311.000	312.000	314.000	315.000	316.000	317.000	318.000	319.000	320.000	321.000	322.000
YO .000000	-.1273	-.1530	-.1547	-.1661	-.1668	-.1646	-.1710	-.1622	-.1735	.0000	-.1100	-.1710	-.1995	-.1854	-.1622

TAP NO	323.000	324.000	325.000	326.000
YO .000000	-.1775	-.1878	-.1552	-.1538

BETAO (3) = -.097 ALPHAO(2) = -4.002 RN/L = 3.5396 PT = 2273.7 TTF = 97.381 Q(PSF) = 720.93

SECTION (1)ORBITER BASE DEPENDENT VARIABLE CP

TAP NO	301.000	302.000	306.000	308.000	311.000	312.000	314.000	315.000	316.000	317.000	318.000	319.000	320.000	321.000	322.000
YO .000000	-.1320	-.1614	-.1586	-.1671	-.1715	-.1676	-.1770	-.1653	-.1763	.0000	-.1201	-.1730	-.1989	-.1847	-.1648

TAP NO	323.000	324.000	325.000	326.000
YO .000000	-.1775	-.1907	-.1584	-.1564

BETAO (3) = -.113 ALPHAO(3) = .124 RN/L = 3.5396 PT = 2273.7 TTF = 97.381 Q(PSF) = 720.93

SECTION (1)ORBITER BASE DEPENDENT VARIABLE CP

TAP NO	301.000	302.000	306.000	308.000	311.000	312.000	314.000	315.000	316.000	317.000	318.000	319.000	320.000	321.000	322.000
YO .000000	-.1512	-.1799	-.1667	-.1784	-.1786	-.1776	-.1851	-.1764	-.1844	.0000	-.1398	-.1846	-.2040	-.1931	-.1786

TAP NO	323.000	324.000	325.000	326.000
YO .000000	-.1874	-.1986	-.1679	-.1684

AMES 272 1-97 IA156B OTS+SILTS,ORBITER BASE (P2TE07)

BETAO (3) = -.125 ALPHAO(4) = .640 RN/L = 3.539E PT = 2273.7 TTF = 97.381 Q(PSF) = 720.93

SECTION (1)ORBITER BASE DEPENDENT VARIABLE CP

TAP NO	301.000	302.000	306.000	308.000	311.000	312.000	314.000	315.000	316.000	317.000	318.000	319.000	320.000	321.000	322.000
YO .000000	-.1504	-.1785	-.1678	-.1807	-.1795	-.1787	-.1854	-.1780	-.1852	.0000	-.1403	-.1844	-.2058	-.1926	-.1770

TAP NO	323.000	324.000	325.000	326.000
YO .000000	-.1892	-.1978	-.1698	-.1683

BETAO (3) = -.155 ALPHAO(5) = 4.152 RN/L = 3.539E PT = 2273.7 TTF = 97.381 Q(PSF) = 720.93

SECTION (1)ORBITER BASE DEPENDENT VARIABLE CP

TAP NO	301.000	302.000	306.000	308.000	311.000	312.000	314.000	315.000	316.000	317.000	318.000	319.000	320.000	321.000	322.000
YO .000000	-.1686	-.1981	-.1758	-.1825	-.1825	-.1830	-.1862	-.1817	-.1870	.0000	-.1504	-.1902	-.2046	-.1959	-.1835

TAP NO	323.000	324.000	325.000	326.000
YO .000000	-.1907	-.2004	-.1743	-.1733

BETAO (3) = -.167 ALPHAO(6) = 6.183 RN/L = 3.539E PT = 2273.7 TTF = 97.381 Q(PSF) = 720.93

SECTION (1)ORBITER BASE DEPENDENT VARIABLE CP

TAP NO	301.000	302.000	306.000	308.000	311.000	312.000	314.000	315.000	316.000	317.000	318.000	319.000	320.000	321.000	322.000
YO .000000	-.1713	-.1914	-.1780	-.1837	-.1837	-.1827	-.1847	-.1810	-.1845	.0000	-.1516	-.1917	-.1959	-.1999	-.1877

TAP NO	323.000	324.000	325.000	326.000
YO .000000	-.1909	-.2098	-.1747	-.1730

AMES 272-1-97 IA156B OTS+SILTS,ORBITER BASE (P2TE67)

BETAO (4) = 3.822 ALPHAO(1) = -5.619 RN/L = 3.4496 PT = 2208.6 TTF = 95.971 Q(PSF) = 700.27

SECTION (1)ORBITER BASE DEPENDENT VARIABLE CP

TAP NO	301.000	302.000	306.000	308.000	311.000	312.000	314.000	315.000	316.000	317.000	318.000	319.000	320.000	321.000	322.000
YO .000000	-.1493	-.1835	-.1640	-.1743	-.1750	-.1713	-.1778	-.1678	-.1785	.0000	-.1206	-.1902	-.2060	-.1875	-.1725

TAP NO	323.000	324.000	325.000	326.000
YO .000000	-.1795	-.1750	-.1645	-.1645

BETAO (4) = 3.802 ALPHAO(2) = -3.631 RN/L = 3.4496 PT = 2208.6 TTF = 95.971 Q(PSF) = 700.27

SECTION (1)ORBITER BASE DEPENDENT VARIABLE CP

TAP NO	301.000	302.000	306.000	308.000	311.000	312.000	314.000	315.000	316.000	317.000	318.000	319.000	320.000	321.000	322.000
YO .000000	-.1565	-.1885	-.1678	-.1775	-.1753	-.1728	-.1788	-.1728	-.1793	.0000	-.1302	-.1890	-.2040	-.1813	-.1673

TAP NO	323.000	324.000	325.000	326.000
YO .000000	-.1860	-.1808	-.1690	-.1678

BETAO (4) = 3.775 ALPHAO(3) = .309 RN/L = 3.4496 PT = 2208.6 TTF = 95.971 Q(PSF) = 700.27

SECTION (1)ORBITER BASE DEPENDENT VARIABLE CP

TAP NO	301.000	302.000	306.000	308.000	311.000	312.000	314.000	315.000	316.000	317.000	318.000	319.000	320.000	321.000	322.000
YO .000000	-.1720	-.1932	-.1727	-.1805	-.1782	-.1760	-.1822	-.1762	-.1860	.0000	-.1428	-.1999	-.2042	-.1802	-.1707

TAP NO	323.000	324.000	325.000	326.000
YO .000000	-.1882	-.1820	-.1735	-.1720

AMES 272-1-97 IA156B OTS+SILTS,ORBITER BASE (P2TE07)

BETAO (4) = 3.743 ALPHAO(4) = .733 RN/L = 3.4496 PT = 2208.6 TTF = 95.971 Q(PSF) = 700.27

SECTION (1)ORBITER BASE DEPENDENT VARIABLE CP

TAP NO	301.000	302.000	306.000	308.000	311.000	312.000	314.000	315.000	316.000	317.000	318.000	319.000	320.000	321.000	322.000
YO .000000	-.1746	-.1948	-.1736	-.1821	-.1793	-.1774	-.1846	-.1771	-.1866	.0000	-.1461	-.2033	-.2066	-.1813	-.1734

TAP NO	323.000	324.000	325.000	326.000
YO .000000	-.1888	-.1838	-.1751	-.1751

BETAO (4) = 3.785 ALPHAO(5) = 4.232 RN/L = 3.4496 PT = 2208.6 TTF = 95.971 Q(PSF) = 700.27

SECTION (1)ORBITER BASE DEPENDENT VARIABLE CP

TAP NO	301.000	302.000	306.000	308.000	311.000	312.000	314.000	315.000	316.000	317.000	318.000	319.000	320.000	321.000	322.000
YO .000000	-.1853	-.2008	-.1830	-.1880	-.1875	-.1838	-.1910	-.1858	-.1933	.0000	-.1558	-.2120	-.2153	-.1873	-.1823

TAP NO	323.000	324.000	325.000	326.000
YO .000000	-.1933	-.1895	-.1825	-.1813

BETAO (4) = 3.793 ALPHAO(6) = 6.249 RN/L = 3.4496 PT = 2208.6 TTF = 95.971 Q(PSF) = 700.27

SECTION (1)ORBITER BASE DEPENDENT VARIABLE CP

TAP NO	301.000	302.000	306.000	308.000	311.000	312.000	314.000	315.000	316.000	317.000	318.000	319.000	320.000	321.000	322.000
YO .000000	-.1826	-.1995	-.1823	-.1878	-.1876	-.1851	-.1921	-.1851	-.1928	.0000	-.1559	-.2055	-.2125	-.1901	-.1853

TAP NO	323.000	324.000	325.000	326.000
YO .000000	-.1945	-.1916	-.1816	-.1803

AMES 272-1-97 IA156B OTS+SILTS,ORBITER BASE (P2TE08) (07 MAR 79)

REFERENCE DATA

SREF = 2690.0000 SQ.FT. XMRP = 976.0000 IN. XT
LREF = 1290.3000 INCHES YMRP = .0000 IN. YT
BREF = 1290.3000 INCHES ZMRP = 400.0000 IN. ZT
SCALE = .0200

PARAMETRIC DATA

IB-ELV = 10.000 OB-ELV = 5.000
MACH = 2.500 RN/L = 3.500
BDFLAP = .000 SPDBRK = .000
RUDDER = .000 SILTS = 1.000

BETAO (1) = -6.085 ALPHAO(1) = -6.346 RN/L = 4.0407 PT = 3005.8 TTF = 97.519 Q(PSF) = 773.85

SECTION (1)ORBITER BASE DEPENDENT VARIABLE CP

TAP NO	301.000	302.000	306.000	308.000	311.000	312.000	314.000	315.000	316.000	317.000	318.000	319.000	320.000	321.000	322.000
YO															
.000000	-.1250	-.1509	-.1470	-.1484	-.1493	-.1447	-.1504	-.1456	-.1460	.0000	-.0822	-.1449	-.1652	-.1606	-.1479

TAP NO	323.000	324.000	325.000	326.000
YO				
.000000	-.1534	-.1613	-.1370	-.1361

BETAO (1) = -6.101 ALPHAO(2) = -4.315 RN/L = 4.0407 PT = 3005.8 TTF = 97.519 Q(PSF) = 773.85

SECTION (1)ORBITER BASE DEPENDENT VARIABLE CP

TAP NO	301.000	302.000	306.000	308.000	311.000	312.000	314.000	315.000	316.000	317.000	318.000	319.000	320.000	321.000	322.000
YO															
.000000	-.1296	-.1544	-.1486	-.1497	-.1504	-.1467	-.1493	-.1474	-.1484	.0000	-.0905	-.1541	-.1757	-.1652	-.1433

TAP NO	323.000	324.000	325.000	326.000
YO				
.000000	-.1527	-.1537	-.1409	-.1412

BETAO (1) = -6.078 ALPHAO(3) = -.308 RN/L = 4.0407 PT = 3005.8 TTF = 97.519 Q(PSF) = 773.85

SECTION (1)ORBITER BASE DEPENDENT VARIABLE CP

TAP NO	301.000	302.000	306.000	308.000	311.000	312.000	314.000	315.000	316.000	317.000	318.000	319.000	320.000	321.000	322.000
YO															
.000000	-.1391	-.1599	-.1488	-.1557	-.1511	-.1539	-.1525	-.1511	-.1525	.0000	-.1057	-.1585	-.1682	-.1562	-.1509

TAP NO	323.000	324.000	325.000	326.000
YO				
.000000	-.1599	-.1682	-.1449	-.1447

AMES 272-1-97 IA156B OTS+SILTS,ORBITER BASE (P2TE08)

BETAO (1) = -6.082 ALPHAO(4) = .121 RN/L = 4.0407 PT = 3005.8 TTF = 97.519 Q(PSF) = 773.85

SECTION (1)ORBITER BASE DEPENDENT VARIABLE CP

TAP NO	301.000	302.000	306.000	308.000	311.000	312.000	314.000	315.000	316.000	317.000	318.000	319.000	320.000	321.000	322.000
YO .000000	-.1449	-.1610	-.1497	-.1580	-.1502	-.1529	-.1520	-.1509	-.1532	.0000	-.1072	-.1603	-.1670	-.1541	-.1516

TAP NO	323.000	324.000	325.000	326.000
YO .000000	-.1608	-.1698	-.1462	-.1458

BETAO (1) = -6.091 ALPHAO(5) = 3.637 RN/L = 4.0407 PT = 3005.8 TTF = 97.519 Q(PSF) = 773.85

SECTION (1)ORBITER BASE DEPENDENT VARIABLE CP

TAP NO	301.000	302.000	306.000	308.000	311.000	312.000	314.000	315.000	316.000	317.000	318.000	319.000	320.000	321.000	322.000
YO .000000	-.1524	-.1623	-.1526	-.1584	-.1531	-.1567	-.1561	-.1556	-.1572	.0000	-.1133	-.1600	-.1722	-.1607	-.1531

TAP NO	323.000	324.000	325.000	326.000
YO .000000	-.1639	-.1632	-.1482	-.1473

BETAO (1) = -6.103 ALPHAO(6) = 5.649 RN/L = 4.0407 PT = 3005.8 TTF = 97.519 Q(PSF) = 773.85

SECTION (1)ORBITER BASE DEPENDENT VARIABLE CP

TAP NO	301.000	302.000	306.000	308.000	311.000	312.000	314.000	315.000	316.000	317.000	318.000	319.000	320.000	321.000	322.000
YO .000000	-.1532	-.1629	-.1507	-.1613	-.1528	-.1588	-.1558	-.1585	-.1595	.0000	-.1161	-.1613	-.1733	-.1585	-.1526

TAP NO	323.000	324.000	325.000	326.000
YO .000000	-.1636	-.1602	-.1484	-.1489

AMES 272-1-97 IA156B OTS+SILTS,ORBITER BASE (P2TE08)

BETAO (2) = -4.056 ALPHAO(1) = -6.277 RN/L = 4.0413 PT = 3024.9 TTF = 99.907 Q(PSF) = 778.77

SECTION (1)ORBITER BASE DEPENDENT VARIABLE CP

TAP NO	301.000	302.000	306.000	308.000	311.000	312.000	314.000	315.000	316.000	317.000	318.000	319.000	320.000	321.000	322.000
YO .000000	-.1137	-.1531	-.1437	-.1437	-.1457	-.1437	-.1451	-.1439	-.1444	.0000	-.0837	-.1522	-.1746	-.1597	-.1391

TAP NO	323.000	324.000	325.000	326.000
YO .000000	-.1517	-.1574	-.1357	-.1347

BETAO (2) = -4.048 ALPHAO(2) = -4.244 RN/L = 4.0413 PT = 3024.9 TTF = 99.907 Q(PSF) = 778.77

SECTION (1)ORBITER BASE DEPENDENT VARIABLE CP

TAP NO	301.000	302.000	306.000	308.000	311.000	312.000	314.000	315.000	316.000	317.000	318.000	319.000	320.000	321.000	322.000
YO .000000	-.1194	-.1552	-.1449	-.1467	-.1469	-.1465	-.1476	-.1460	-.1467	.0000	-.0940	-.1538	-.1772	-.1630	-.1446

TAP NO	323.000	324.000	325.000	326.000
YO .000000	-.1545	-.1563	-.1394	-.1380

BETAO (2) = -4.000 ALPHAO(3) = -.299 RN/L = 4.0413 PT = 3024.9 TTF = 99.907 Q(PSF) = 778.77

SECTION (1)OPBITER BASE DEPENDENT VARIABLE CP

TAP NO	301.000	302.000	306.000	308.000	311.000	312.000	314.000	315.000	316.000	317.000	318.000	319.000	320.000	321.000	322.000
YO .000000	-.1320	-.1597	-.1453	-.1526	-.1469	-.1506	-.1506	-.1522	-.1510	.0000	-.1103	-.1586	-.1803	-.1668	-.1487

TAP NO	323.000	324.000	325.000	326.000
YO .000000	-.1556	-.1565	-.1446	-.1432

AMES 272-1-97 IA156B OTS+SILTS,ORBITER BASE (P2TE08)

BETAO (2) = -4.014 ALPHAO(4) = .116 RN/L = 4.0413 PT = 3024.9 TTF = 99.907 Q(PSF) = 778.77

SECTION (1)ORBITER BASE DEPENDENT VARIABLE CP

TAP NO	301.000	302.000	306.000	308.000	311.000	312.000	314.000	315.000	316.000	317.000	318.000	319.000	320.000	321.000	322.000
YO															
.000000	-.1326	-.1613	-.1466	-.1544	-.1471	-.1517	-.1498	-.1521	-.1521	.0000	-.1129	-.1606	-.1801	-.1682	-.1489

TAP NO	323.000	324.000	325.000	326.000
YO				
.000000	-.1581	-.1579	-.1450	-.1439

BETAO (2) = -4.050 ALPHAO(5) = 3.599 RN/L = 4.0413 PT = 3024.9 TTF = 99.907 Q(PSF) = 778.77

SECTION (1)ORBITER BASE DEPENDENT VARIABLE CP

TAP NO	301.000	302.000	306.000	308.000	311.000	312.000	314.000	315.000	316.000	317.000	318.000	319.000	320.000	321.000	322.000
YO															
.000000	-.1436	-.1655	-.1530	-.1641	-.1549	-.1590	-.1565	-.1583	-.1593	.0000	-.1222	-.1650	-.1774	-.1590	-.1565

TAP NO	323.000	324.000	325.000	326.000
YO				
.000000	-.1684	-.1657	-.1517	-.1501

BETAO (2) = -4.068 ALPHAO(6) = 5.601 RN/L = 4.0413 PT = 3024.9 TTF = 99.907 Q(PSF) = 778.77

SECTION (1)ORBITER BASE DEPENDENT VARIABLE CP

TAP NO	301.000	302.000	306.000	308.000	311.000	312.000	314.000	315.000	316.000	317.000	318.000	319.000	320.000	321.000	322.000
YO															
.000000	-.1484	-.1663	-.1541	-.1645	-.1560	-.1594	-.1581	-.1603	-.1620	.0000	-.1238	-.1682	-.1806	-.1594	-.1576

TAP NO	323.000	324.000	325.000	326.000
YO				
.000000	-.1688	-.1652	-.1518	-.1512

DATE 08 MAY 80 IA156B PRESSURE DATA

AMES 272-1-97 IA156B OTS+SILTS,ORBITER BASE (P2TE08)

BETAO (3) = -.004 ALPHAO(1) = -6.649 RN/L = 4.0427 PT = 3039.0 TTF = 101.58 Q(PSF) = 782.41

SECTION (1)ORBITER BASE DEPENDENT VARIABLE CP

TAP NO	301.000	302.000	306.000	308.000	311.000	312.000	314.000	315.000	316.000	317.000	318.000	319.000	320.000	321.000	322.000
YO .000000	-.0873	-.1166	-.1365	-.1429	-.1383	-.1346	-.1397	-.1356	-.1401	.0000	-.0825	-.1481	-.1667	-.1571	-.1342

TAP NO	323.000	324.000	325.000	326.000
YO .000000	-.1417	-.1497	-.1294	-.1305

BETAO (3) = - -.002 ALPHAO(2) = -4.654 RN/L = 4.0427 PT = 3039.0 TTF = 101.58 Q(PSF) = 782.41

SECTION (1)ORBITER BASE DEPENDENT VARIABLE CP

TAP NO	301.000	302.000	306.000	308.000	311.000	312.000	314.000	315.000	316.000	317.000	318.000	319.000	320.000	321.000	322.000
YO .000000	-.0980	-.1288	-.1377	-.1459	-.1404	-.1382	-.1434	-.1397	-.1436	.0000	-.0936	-.1482	-.1699	-.1594	-.1395

TAP NO	323.000	324.000	325.000	326 000
YO .000000	-.1464	-.1576	-.1334	-.1340

BETAO (3) = -.020 ALPHAO(3) = -.525 RN/L = 4.0427 PT = 3039.0 TTF = 101.58 Q(PSF) = 782.41

SECTION (1)ORBITER BASE DEPENDENT VARIABLE CP

TAP NO	301.000	302.000	306.000	308.000	311.000	312.000	314.000	315.000	316.000	317.000	318.000	319.000	320.000	321.000	322.000
YO .000000	-.1154	-.1374	-.1417	-.1516	-.1472	-.1468	-.1511	-.1459	-.1511	.0000	-.1147	-.1530	-.1711	-.1637	-.1463

TAP NO	323.000	324.000	325.000	326.000
YO .000000	-.1566	-.1651	-.1415	-.1415

AMES 272-1-97 IA156B OTS+SILTS,ORBITER BASE (P2TE08)

BETAO (3) = -.037 ALPHAO(4) = -.008 RN/L = 4.0427 PT = 3039.0 TTF = 101.58 Q(PSF) = 782.41

SECTION (1)ORBITER BASE DEPENDENT VARIABLE CP

TAP NO	301.000	302.000	306.000	308.000	311.000	312.000	314.000	315.000	316.000	317.000	318.000	319.000	320.000	321.000	322.000
YO .000000	-.1175	-.1391	-.1430	-.1535	-.1483	-.1473	-.1512	-.1485	-.1533	.0000	-.1175	-.1538	-.1726	-.1650	-.1473

TAP NO	323.000	324.000	325.000	326.000
YO .000000	-.1579	-.1662	-.1423	-.1430

BETAO (3) = -.061 ALPHAO(5) = 3.512 RN/L = 4.0427 PT = 3039.0 TTF = 101.58 Q(PSF) = 782.41

SECTION (1)ORBITER BASE DEPENDENT VARIABLE CP

TAP NO	301.000	302.000	306.000	308.000	311.000	312.000	314.000	315.000	316.000	317.000	318.000	319.000	320.000	321.000	322.000
YO .000000	-.1247	-.1468	-.1434	-.1525	-.1509	-.1514	-.1553	-.1507	-.1578	.0000	-.1249	-.1562	-.1727	-.1624	-.1498

TAP NO	323.000	324.000	325.000	326.000
YO .000000	-.1612	-.1653	-.1464	-.1459

BETAO (3) = -.073 ALPHAO(6) = 5.547 RN/L = 4.0427 PT = 3039.0 TTF = 101.58 Q(PSF) = 782.41

SECTION (1)ORBITER BASE DEPENDENT VARIABLE CP

TAP NO	301.000	302.000	306.000	308.000	311.000	312.000	314.000	315.000	316.000	317.000	318.000	319.000	320.000	321.000	322.000
YO .000000	-.1281	-.1517	-.1469	-.1537	-.1515	-.1526	-.1556	-.1503	-.1560	.0000	-.1249	-.1560	-.1695	-.1624	-.1501

TAP NO	323.000	324.000	325.000	326.000
YO .000000	-.1604	-.1675	-.1457	-.1462

AMES 272-1-97 IA156B OTS+SILTS,ORBITER BASE (P2TE08)

BETAO (4) = 3.922 ALPHAO(1) = -6.282 RN/L = 4.0272 PT = 3039.2 TTF = 103.11 Q(PSF) = 782.47

SECTION (1)ORBITER BASE DEPENDENT VARIABLE CP

TAP NO	301.000	302.000	306.000	308.000	311.000	312.000	314.000	315.000	316.000	317.000	318.000	319.000	320.000	321.000	322.000
YO .000000	-.1127	-.1508	-.1369	-.1447	-.1408	-.1380	-.1431	-.1378	-.1437	.0000	-.0894	-.1506	-.1693	-.1540	-.1376

TAP NO	323.000	324.000	325.000	326.000
YO .000000	-.1456	-.1403	-.1321	-.1317

BETAO (4) = 3.905 ALPHAO(2) = -4.286 RN/L = 4.0272 PT = 3039.2 TTF = 103.11 Q(PSF) = 782.47

SECTION (1)ORBITER BASE DEPENDENT VARIABLE CP

TAP NO	301.000	302.000	306.000	308.000	311.000	312.000	314.000	315.000	316.000	317.000	318.000	319.000	320.000	321.000	322.000
YO .000000	-.1177	-.1537	-.1370	-.1450	-.1434	-.1386	-.1459	-.1386	-.1455	.0000	-.0985	-.1507	-.1678	-.1509	-.1402

TAP NO	323.000	324.000	325.000	326.000
YO .000000	-.1468	-.1452	-.1336	-.1336

BETAO (4) = 3.878 ALPHAO(3) = -.337 RN/L = 4.0272 PT = 3039.2 TTF = 103.11 Q(PSF) = 782.47

SECTION (1)ORBITER BASE DEPENDENT VARIABLE CP

TAP NO	301.000	302.000	306.000	308.000	311.000	312.000	314.000	315.000	316.000	317.000	318.000	319.000	320.000	321.000	322.000
YO .000000	-.1284	-.1581	-.1426	-.1506	-.1476	-.1449	-.1503	-.1451	-.1526	.0000	-.1157	-.1558	-.1681	-.1533	-.1460

TAP NO	323.000	324.000	325.000	326.000
YO .000000	-.1563	-.1549	-.1428	-.1419

AMES 272-1-97 IA156B OTS+SILTS,ORBITER BASE (P2TE08)

BETAO (4) = 3.849 ALPHAO(4) = .085 RN/L = 4.0272 PT = 3039.2 TTF = 103.11 Q(PSF) = 782.47

SECTION (1)ORBITER BASE DEPENDENT VARIABLE CP

TAP NO	301.000	302.000	306.000	308.000	311.000	312.000	314.000	315.000	316.000	317.000	318.000	319.000	320.000	321.000	322.000
YO															
.000000	-.1319	-.1625	-.1463	-.1538	-.1504	-.1476	-.1534	-.1479	-.1561	.0000	-.1204	-.1595	-.1724	-.1568	-.1497

TAP NO	323.000	324.000	325.000	326.000
YO				
.000000	-.1593	-.1584	-.1456	-.1460

BETAO (4) = 3.892 ALPHAO(5) = 3.592 RN/L = 4.0272 PT = 3039.2 TTF = 103.11 Q(PSF) = 782.47

SECTION (1)ORBITER BASE DEPENDENT VARIABLE CP

TAP NO	301.000	302.000	306.000	308.000	311.000	312.000	314.000	315.000	316.000	317.000	318.000	319.000	320.000	321.000	322.000
YO															
.000000	-.1461	-.1632	-.1507	-.1541	-.1539	-.1523	-.1571	-.1507	-.1589	.0000	-.1265	-.1609	-.1708	-.1577	-.1525

TAP NO	323.000	324.000	325.000	326.000
YO				
.000000	-.1632	-.1582	-.1495	-.1493

BETAO (4) = 3.899 ALPHAO(6) = 5.613 RN/L = 4.0272 PT = 3039.2 TTF = 103.11 Q(PSF) = 782.47

SECTION (1)ORBITER BASE DEPENDENT VARIABLE CP

TAP NO	301.000	302.000	306.000	308.000	311.000	312.000	314.000	315.000	316.000	317.000	318.000	319.000	320.000	321.000	322.000
YO															
.000000	-.1496	-.1636	-.1499	-.1547	-.1535	-.1519	-.1560	-.1519	-.1588	.0000	-.1295	-.1617	-.1713	-.1560	-.1503

TAP NO	323.000	324.000	325.000	326.000
YO				
.000000	-.1606	-.1569	-.1487	-.1496

AMES 272-1-97 IA156B OTS. ORBITER BASE (P2TE09) (07 MAR 79)

REFERENCE DATA

SREF = 2690.0000 SQ.FT. XMRP = 976.0000 IN. XT
LREF = 1290.3000 INCHES YMRP = .0000 IN. YT
BREF = 1290.3000 INCHES ZMRP = 400.0000 IN. ZT
SCALE = .0200

PARAMETRIC DATA

IB-ELV = 10.000 OB-ELV = -5.000
MACH = 1.800 RN/L = 3.500
BDFLAP = .000 SPDBRK = .000
RUDDER = .000 SILTS = .000

ALPHAO(1) = -5.497 BETAO (1) = -6.423 RN/L = 3.5093 PT = 1917.2 TTF = 102.17 Q(PSF) = 757.30

SECTION (1)ORBITER BASE DEPENDENT VARIABLE CP

TAP NO	301.000	302.000	306.000	308.000	311.000	312.000	314.000	315.000	316.000	317.000	318.000	319.000	320.000	321.000	322.000
YO .000000	-.2235	-.2301	-.2067	-.2305	-.2100	-.2235	-.2177	-.2212	-.2240	-.2219	-.1543	-.2200	-.2823	-.2604	.0000

TAP NO	323.000	324.000	325.000	326.000
YO .000000	-.2420	-.2686	-.2067	-.2042

ALPHAO(1) = -5.531 BETAO (2) = -4.338 RN/L = 3.5093 PT = 1917.2 TTF = 102.17 Q(PSF) = 757.30

SECTION (1)ORBITER BASE DEPENDENT VARIABLE CP

TAP NO	301.000	302.000	306.000	308.000	311.000	312.000	314.000	315.000	316.000	317.000	318.000	319.000	320.000	321.000	322.000
YO .000000	-.2081	-.2202	-.1864	-.2162	-.2025	-.2104	-.2088	-.2062	-.2141	-.2134	-.1440	-.2160	-.2656	-.2467	.0000

TAP NO	323.000	324.000	325.000	326.000
YO .000000	-.2325	-.2488	-.1906	-.1882

ALPHAO(1) = -5.493 BETAO (3) = -.046 RN/L = 3.5093 PT = 1917.2 TTF = 102.17 Q(PSF) = 757.30

SECTION (1)ORBITER BASE DEPENDENT VARIABLE CP

TAP NO	301.000	302.000	306.000	308.000	311.000	312.000	314.000	315.000	316.000	317.000	318.000	319.000	320.000	321.000	322.000
YO .000000	-.1733	-.2188	-.1749	-.2024	-.1978	-.2043	-.2043	-.1980	-.2048	-.2045	-.1453	-.2106	-.2154	-.2241	.0000

TAP NO	323.000	324.000	325.000	326.000
YO .000000	-.2076	-.2176	-.1850	-.1829

DATE 08 MAY 80 IA156B PRESSURE DATA (P2TE09)

AMES 272-1-97 IA156B OTS. ORBITER BASE

ALPHAO(1) = -5.410 BETAO (4) = 4.191 RN/L = 3.5093 PT = 1917.2 TTF = 102.17 Q(PSF) = 757.30

SECTION (1)ORBITER BASE DEPENDENT VARIABLE CP

TAP NO	301.000	302.000	306.000	308.000	311.000	312.000	314.000	315.000	316.000	317.000	318.000	319.000	320.000	321.000	322.000
YO .000000	-.1989	-.2185	-.1943	-.2069	-.1959	-.2076	-.2057	-.2036	-.2106	-.2104	-.1493	-.2248	-.2371	-.2108	.0000

TAP NO	323.000	324.000	325.000	326.000
YO .000000	-.2136	-.2076	-.1896	-.1878

ALPHAO(1) = -5.379 BETAO (5) = 6.266 RN/L = 3.5093 PT = 1917.2 TTF = 102.17 Q(PSF) = 757.30

SECTION (1)ORBITER BASE DEPENDENT VARIABLE CP

TAP NO	301.000	302.000	306.000	308.000	311.000	312.000	314.000	315.000	316.000	317.000	318.000	319.000	320.000	321.000	322.000
YO .000000	-.2129	-.2236	-.1980	-.2222	-.2094	-.2196	-.2168	-.2154	-.2224	-.2215	-.1579	-.2320	-.2394	-.2210	.0000

TAP NO	323.000	324.000	325.000	326.000
YO .000000	-.2252	-.2161	-.2001	-.1984

ALPHAO(2) = -3.366 BETAO (1) = -6.493 RN/L = 3.[illegible]71 PT = 1911.0 TTF = 102.30 Q(PSF) = 754.88

SECTION (1)ORBITER BASE DEPENDENT VARIABLE CP

TAP NO	301.000	302.000	306.000	308.000	311.000	312.000	314.000	315.000	316.000	317.000	318.000	319.000	320.000	321.000	322.000
YO .000000	-.2243	-.2299	-.2078	-.2315	-.2136	-.2280	-.2192	-.2220	-.2259	-.2243	-.1612	-.2250	-.2751	-.2606	.0000

TAP NO	323.000	324.000	325.000	326.000
YO .000000	-.2399	-.2709	-.2085	-.2061

AMES 272-1-97 IA1568 OTS. ORBITER BASE (P2TE09)

ALPHAO(2) = -3.378 BETAO (2) = -4.403 RN/L = 3.4971 PT = 1911.0 TTF = 102.30 Q(PSF) = 754.88

SECTION (1)ORBITER BASE DEPENDENT VARIABLE CP

TAP NO	301.000	302.000	306.000	308.000	311.000	312.000	314.000	315.000	316.000	317.000	318.000	319.000	320.000	321.000	322.000
YO .000000	-.2035	-.2150	-.1869	-.2181	-.2047	-.2047	-.2101	-.2052	-.2127	-.2127	-.1480	-.2089	-.2600	-.2401	.0000

TAP NO	323.000	324.000	325.000	326.000
YO .000000	-.2150	-.2417	-.1885	-.1867

ALPHAO(2) = -3.442 BETAO (3) = -.046 RN/L = 3.4971 PT = 1911.0 TTF = 102.30 Q(PSF) = 754.88

SECTION (1)ORBITER BASE DEPENDENT VARIABLE CP

TAP NO	301.000	302.000	306.000	308.000	311.000	312.000	314.000	315.000	316.000	317.000	318.000	319.000	320.000	321.000	322.000
YO .000000	-.1832	-.2159	-.1764	-.2042	-.1984	-.2044	-.2042	-.1977	-.2054	-.2040	-.1496	-.2107	-.2245	-.2175	.0000

TAP NO	323.000	324.000	325.000	326.000
YO .000000	-.2082	-.2086	-.1846	-.1830

ALPHAO(2) = -3.290 BETAO (4) = 4.230 RN/L = 3.4971 PT = 1911.0 TTF = 102.30 Q(PSF) = 754.88

SECTION (1)ORBITER BASE DEPENDENT VARIABLE CP

TAP NO	301.000	302.000	306.000	308.000	311.000	312.000	314.000	315.000	316.000	317.000	318.000	319.000	320.000	321.000	322.000
YO .000000	-.1998	-.2143	-.1975	-.2104	-.1982	-.2092	-.2071	-.2052	-.2122	-.2122	-.1567	-.2153	-.2303	-.2120	.0000

TAP NO	323.000	324.000	325.000	326.000
YO .000000	-.2122	-.2078	-.1923	-.1907

AMES 272-1-97 IA156B OTS. ORBITER BASE (P2TE09)

ALPHAO(2) = -3.255 BETAO (5) = 6.302 RN/L = 3.4971 PT = 1911.0 TTF = 102.30 Q(PSF) = 754.88

SECTION (1)ORBITER BASE DEPENDENT VARIABLE CP

TAP NO	301.000	302.000	306.000	308.000	311.000	312.000	314.000	315.000	316.000	317.000	318.000	319.000	320.000	321.000	322.000
YO .000000	-.2129	-.2244	-.2010	-.2218	-.2082	-.2174	-.2157	-.2143	-.2214	-.2209	-.1638	-.2204	-.2321	-.2216	.0000

TAP NO	323.000	324.000	325.000	326.000
YO .000000	-.2239	-.2167	-.2005	-.1986

ALPHAO(3) = .389 BETAO (1) = -6.106 RN/L = 3.4931 PT = 1908.4 TTF = 102.20 Q(PSF) = 753.85

SECTION (1)ORBITER BASE DEPENDENT VARIABLE CP

TAP NO	301.000	302.000	306.000	308.000	311.000	312.000	314.000	315.000	316.000	317.000	318.000	319.000	320.000	321.000	322.000
YO .000000	-.2234	-.2335	-.2114	-.2396	-.2177	-.2220	-.2194	-.2161	-.2206	-.2189	-.1671	-.2292	-.2614	-.2506	.0000

TAP NO	323.000	324.000	325.000	326.000
YO .000000	-.2304	-.2480	-.2053	-.2044

ALPHAO(3) = .403 BETAO (2) = -4.062 RN/L = 3.4931 PT = 1908.4 TTF = 102.20 Q(PSF) = 753.85

SECTION (1)ORBITER BASE DEPENDENT VARIABLE CP

TAP NO	301.000	302.000	306.000	308.000	311.000	312.000	314.000	315.000	316.000	317.000	318.000	319.000	320.000	321.000	322.000
YO .000000	-.2088	-.2257	-.2009	-.2260	-.2100	-.2081	-.2105	-.2011	-.2124	-.2105	-.1598	-.2194	-.2541	-.2349	.0000

TAP NO	323.000	324.000	325.000	326.000
YO .000000	-.2138	-.2292	-.1938	-.1936

AMES 272-1-97 IA156B OTS. ORBITER BASE (P2TE09)

ALPHAO(3) = .240 BETAO (3) = -.080 RN/L = 3.4931 PT = 1908.4 TTF = 102.20 Q(PSF) = 753.85

SECTION (1)ORBITER BASE DEPENDENT VARIABLE CP

TAP NO	301.000	302.000	306.000	308.000	311.000	312.000	314.000	315.000	316.000	317.000	318.000	319.000	320.000	321.000	322.000
YO															
.000000	-.1954	-.2156	-.1910	-.2071	-.1978	-.2004	-.2022	-.1973	-.2027	-.2027	-.1561	-.2097	-.2228	-.2139	.0000

TAP NO	323.000	324.000	325.000	326.000
YO				
.000000	-.1975	-.1922	-.1835	-.1833

ALPHAO(3) = .371 BETAO (4) = 3.812 RN/L = 3.4931 PT = 1908.4 TTF = 102.20 Q(PSF) = 753.85

SECTION (1)ORBITER BASE DEPENDENT VARIABLE CP

TAP NO	301.000	302.000	306.000	308.000	311.000	312.000	314.000	315.000	316.000	317.000	318.000	319.000	320.000	321.000	322.000
YO															
.000000	-.2078	-.2244	-.2003	-.2179	-.2022	-.2071	-.2073	-.2057	-.2094	-.2092	-.1642	-.2273	-.2212	-.2221	.0000

TAP NO	323.000	324.000	325.000	326.000
YO				
.000000	-.2104	-.2059	-.1937	-.1926

ALPHAO(3) = .405 BETAO (5) = 5.880 RN/L = 3.4931 PT = 1908.4 TTF = 102.20 Q(PSF) = 753.85

SECTION (1)ORBITER BASE DEPENDENT VARIABLE CP

TAP NO	301.000	302.000	306.000	308.000	311.000	312.000	314.000	315.000	316.000	317.000	318.000	319.000	320.000	321.000	322.000
YO															
.000000	-.2201	-.2292	-.2058	-.2321	-.2107	-.2194	-.2170	-.2147	-.2213	-.2206	-.1741	-.2250	-.2285	-.2269	.0000

TAP NO	323.000	324.000	325.000	326.000
YO				
.000000	-.2206	-.2194	-.2055	-.2046

AMES 272-1-97 IA156B OTS, ORBITER BASE (P2TE09)

ALPHAO(4) = 4.117 BETAO (1) = -6.131 RN/L = 3.4928 PT = 1908.4 TTF = 102.24 Q(PSF) = 753.85

SECTION (1)ORBITER BASE DEPENDENT VARIABLE CP

TAP NO	301.000	302.000	306.000	308.000	311.000	312.000	314.000	315.000	316.000	317.000	318.000	319.000	320.000	321.000	322.000
YO .000000	-.2280	-.2371	-.2141	-.2425	-.2183	-.2212	-.2198	-.2125	-.2179	-.2200	-.1736	-.2340	-.2563	-.2465	.0000

TAP NO	323.000	324.000	325.000	326.000
YO .000000	-.2167	-.2212	-.2050	-.2057

ALPHAO(4) = 4.115 BETAO (2) = -4.102 RN/L = 3.4928 PT = 1908.4 TTF = 102.24 Q(PSF) = 753.85

SECTION (1)ORBITER BASE DEPENDENT VARIABLE CP

TAP NO	301.000	302.000	306.000	308.000	311.000	312.000	314.000	315.000	316.000	317.000	318.000	319.000	320.000	321.000	322.000
YO .000000	-.2152	-.2305	-.2063	-.2307	-.2152	-.2213	-.2178	-.2138	-.2183	-.2178	-.1712	-.2305	-.2494	-.2349	.0000

TAP NO	323.000	324.000	325.000	326.000
YO .000000	-.2171	-.2187	-.2012	-.2009

ALPHAO(4) = 4.040 BETAO (3) = -.088 RN/L = 3.4928 PT = 1908.4 TTF = 102.24 Q(PSF) = 753.85

SECTION (1)ORBITER BASE DEPENDENT VARIABLE CP

TAP NO	301.000	302.000	306.000	308.000	311.000	312.000	314.000	315.000	316.000	317.000	318.000	319.000	320.000	321.000	322.000
YO .000000	-.1908	-.2037	-.1934	-.2030	-.1962	-.1936	-.1995	-.1894	-.1964	-.2011	-.1592	-.2028	-.2129	-.2056	.0000

TAP NO	323.000	324.000	325.000	326.000
YO .000000	-.1843	-.1777	-.1814	-.1812

AMES 272-1-97 IA1568 OTS, ORBITER BASE (P2TE09)

ALPHAO(4) = 4.078 BETAO (4) = 3.866 RN/L = 3.4928 PT = 1908.4 TTF = 102.24 Q(PSF) = 753.85

SECTION (1)ORBITER BASE DEPENDENT VARIABLE CP

TAP NO	301.000	302.000	306.000	308.000	311.000	312.000	314.000	315.000	316.000	317.000	318.000	319.000	320.000	321.000	322.000
YO .000000	-.2110	-.2253	-.2004	-.2246	-.2049	-.2110	-.2105	-.2072	-.2119	-.2117	-.1688	-.2243	-.2199	-.2218	.0000

TAP NO	323.000	324.000	325.000	326.000
YO .000000	-.2033	-.2047	-.1950	-.1948

ALPHAO(4) = 4.145 BETAO (5) = 5.889 RN/L = 3.4928 PT = 1908.4 TTF = 102.24 Q(PSF) = 753.85

SECTION (1)ORBITER BASE DEPENDENT VARIABLE CP

TAP NO	301.000	302.000	306.000	308.000	311.000	312.000	314.000	315.000	316.000	317.000	318.000	319.000	320.000	321.000	322.000
YO .000000	-.2221	-.2354	-.2078	-.2343	-.2143	-.2176	-.2183	-.2129	-.2190	-.2190	-.1750	-.2263	-.2242	-.2268	.0000

TAP NO	323.000	324.000	325.000	326.000
YO .000000	-.2148	-.2108	-.2031	-.2024

ALPHAO(5) = 6.078 BETAO (1) = -5.143 RN/L = 3.4945 PT = 1908.3 TTF = 102.02 Q(PSF) = 753.81

SECTION (1)ORBITER BASE DEPENDENT VARIABLE CP

TAP NO	301.000	302.000	306.000	308.000	311.000	312.000	314.000	315.000	316.000	317.000	318.000	319.000	320.000	321.000	322.000
YO .000000	-.2279	-.2347	-.2158	-.2424	-.2186	-.2204	-.2207	-.2137	-.2162	-.2197	-.1741	-.2336	-.2539	-.2408	.0000

TAP NO	323.000	324.000	325.000	326.000
YO .000000	-.2158	-.2158	-.2043	-.2043

AMES 272-1-97 IA156B OTS. ORBITER BASE (P2TE09)

ALPHAO(5) = 6.072 BETAO (2) = -4.112 RN/L = 3.4945 PT = 1908.3 TTF = 102.02 Q(PSF) = 753.81

SECTION (1)ORBITER BASE DEPENDENT VARIABLE CP

TAP NO	301.000	302.000	306.000	308.000	311.000	312.000	314.000	315.000	316.000	317.000	318.000	319.000	320.000	321.000	322.000
YO															
.000000	-.2162	-.2321	-.2089	-.2321	-.2153	-.2232	-.2178	-.2146	-.2171	-.2178	-.1752	-.2314	-.2396	-.2349	.0000

TAP NO	323.000	324.000	325.000	326.000
YO				
.000000	-.2138	-.2127	-.2019	-.2017

ALPHAO(5) = 5.985 BETAO (3) = -.107 RN/L = 3.4945 PT = 1908.3 TTF = 102.02 Q(PSF) = 753.81

SECTION (1)ORBITER BASE DEPENDENT VARIABLE CP

TAP NO	301.000	302.000	306.000	308.000	311.000	312.000	314.000	315.000	316.000	317.000	318.000	319.000	320.000	321.000	322.000
YO															
.000000	-.1820	-.1897	-.1794	-.1888	-.1829	-.1825	-.1886	-.1790	-.1881	-.1916	-.1520	-.1895	-.1942	-.1888	.0000

TAP NO	323.000	324.000	325.000	326.000
YO				
.000000	-.1764	-.1672	-.1715	-.1682

ALPHAO(5) = 6.050 BETAO (4) = 3.870 RN/L = 3.4945 PT = 1908.3 TTF = 102.02 Q(PSF) = 753.81

SECTION (1)ORBITER BASE DEPENDENT VARIABLE CP

TAP NO	301.000	302.000	306.000	308.000	311.000	312.000	314.000	315.000	316.000	317.000	318.000	319.000	320.000	321.000	322.000
YO															
.000000	-.2106	-.2174	-.1970	-.2146	-.2021	-.2040	-.2064	-.2005	-.2089	-.2080	-.1698	-.2237	-.2129	-.2143	.0000

TAP NO	323.000	324.000	325.000	326.000
YO				
.000000	-.2007	-.1946	-.1925	-.1921

DATE 08 MAY 80 IA156B PRESSURE DATA

AMES 272-1-97 IA156B OTS. ORBITER BASE (P2TE09)

ALPHAO(5) = 6.115 BETAO (5) = 5.884 RN/L = 3.4945 PT = 1908.3 TTF = 102.02 Q(PSF) = 753.81

SECTION (1)ORBITER BASE DEPENDENT VARIABLE CP

TAP NO	301.000	302.000	306.000	308.000	311.000	312.000	314.000	315.000	316.000	317.000	318.000	319.000	320.000	321.000	322.000
YO .000000	-.2164	-.2244	-.2049	-.2286	-.2080	-.2091	-.2103	-.2047	-.2096	-.2117	-.1740	-.2183	-.2171	-.2185	.0000

TAP NO	323.000	324.000	325.000	326.000
YO .000000	-.2044	-.1953	-.1974	-.1976

AMES 272-1-97 IA156B OTS. ORBITER BASE (P2TE10) (07 MAR 79)

REFERENCE DATA

SREF = 2690.0000 SQ.FT. XMRP = 976.0000 IN. XT
LREF = 1290.3000 INCHES YMRP = .0000 IN. YT
BREF = 1290.3000 INCHES ZMRP = 400.0000 IN. ZT
SCALE = .0200

PARAMETRIC DATA

IB-ELV = 10.000 OB-ELV = -5.000
MACH = 2.200 RN/L = 3.500
BDFLAP = .000 SPDBRK = .000
RUDDER = .000 SILTS = .000

ALPHAO(1) = -4.812 BETAO (1) = -6.469 RN/L = 3.5313 PT = 2292.6 TTF = 100.77 Q(PSF) = 724.88

SECTION (1)ORBITER BASE DEPENDENT VARIABLE CP

TAP NO	301.000	302.000	306.000	308.000	311.000	312.000	314.000	315.000	316.000	317.000	318.000	319.000	320.000	321.000	322.000
YO															
.000000	-.1553	-.1862	-.1742	-.1813	-.1764	-.1784	-.1781	-.1791	-.1789	-.1786	-.1166	-.1767	-.2183	-.1998	.0000

TAP NO	323.000	324.000	325.000	326.000
YO				
.000000	-.1837	-.1884	-.1674	-.1657

ALPHAO(1) = -4.849 BETAO (2) = -4.386 RN/L = 3.5313 PT = 2292.6 TTF = 100.77 Q(PSF) = 724.88

SECTION (1)ORBITER BASE DEPENDENT VARIABLE CP

TAP NO	301.000	302.000	306.000	308.000	311.000	312.000	314.000	315.000	316.000	317.000	318.000	319.000	320.000	321.000	322.000
YO															
.000000	-.1463	-.1838	-.1726	-.1801	-.1736	-.1765	-.1765	-.1787	-.1774	-.1777	-.1185	-.1855	-.2213	-.2001	.0000

TAP NO	323.000	324.000	325.000	326.000
YO				
.000000	-.1816	-.1894	-.1658	-.1641

ALPHAO(1) = -4.848 BETAO (3) = -.086 RN/L = 3.5313 PT = 2292.6 TTF = 100.77 Q(PSF) = 724.88

SECTION (1)ORBITER BASE DEPENDENT VARIABLE CP

TAP NO	301.000	302.000	306.000	308.000	311.000	312.000	314.000	315.000	316.000	317.000	318.000	319.000	320.000	321.000	322.000
YO															
.000000	-.1197	-.1477	-.1533	-.1620	-.1684	-.1650	-.1720	-.1606	-.1720	-.1725	-.1141	-.1635	-.1969	-.1813	.0000

TAP NO	323.000	324.000	325.000	326.000
YO				
.000000	-.1749	-.1837	-.1525	-.1513

AMES 272-1-97 IA156B OTS. ORBITER BASE (P2TE10)

ALPHAO(1) = -4.723 BETAO (4) = 4.136 RN/L = 3.5313 PT = 2292.6 TTF = 100.77 Q(PSF) = 724.88

SECTION (1)ORBITER BASE DEPENDENT VARIABLE CP

TAP NO	301.000	302.000	306.000	308.000	311.000	312.000	314.000	315.000	316.000	317.000	318.000	319.000	320.000	321.000	322.000
YO															
.000000	-.1438	-.1855	-.1643	-.1748	-.1743	-.1701	-.1767	-.1689	-.1762	-.1757	-.1234	-.1804	-.2018	-.1821	.0000

TAP NO	323.000	324.000	325.000	326.000
YO				
.000000	-.1830	-.1767	-.1633	-.1619

ALPHAO(1) = -4.691 BETAO (5) = 6.206 RN/L = 3.5313 PT = 2292.6 TTF = 100.77 Q(PSF) = 724.88

SECTION (1)ORBITER BASE DEPENDENT VARIABLE CP

TAP NO	301.000	302.000	306.000	308.000	311.000	312.000	314.000	315.000	316.000	317.000	318.000	319.000	320.000	321.000	322.000
YO															
.000000	-.1567	-.1864	-.1681	-.1774	-.1752	-.1745	-.1759	-.1730	-.1755	-.1757	-.1266	-.1803	-.1921	-.1786	.0000

TAP NO	323.000	324.000	325.000	326.000
YO				
.000000	-.1816	-.1750	-.1657	-.1645

ALPHAO(2) = -2.931 BETAO (1) = -5.530 RN/L = 3.5121 PT = 2279.6 TTF = 100.68 Q(PSF) = 720.78

SECTION (1)ORBITER BASE DEPENDENT VARIABLE CP

TAP NO	301.000	302.000	306.000	308.000	311.000	312.000	314.000	315.000	316.000	317.000	318.000	319.000	320.000	321.000	322.000
YO															
.000000	-.1629	-.1917	-.1771	-.1876	-.1790	-.1834	-.1815	-.1834	-.1829	-.1827	-.1248	-.1876	-.2225	-.2078	.0000

TAP NO	323.000	324.000	325.000	326.000
YO				
.000000	-.1885	-.1871	-.1717	-.1702

AMES 272-1-97 IA156B OTS. ORBITER BASE (P2TE10)

ALPHAO(2) = -2.977 BETAO (2) = -4.460 RN/L = 3.5121 PT = 2279.6 TTF = 100.68 Q(PSF) = 720.78

SECTION (1)ORBITER BASE DEPENDENT VARIABLE CP

TAP NO	301.000	302.000	306.000	308.000	311.000	312.000	314.000	315.000	316.000	317.000	318.000	319.000	320.000	321.000	322.000
YO															
.000000	-.1524	-.1880	-.1757	-.1836	-.1779	-.1806	-.1801	-.1821	-.1818	-.1813	-.1258	-.1860	-.2252	-.2002	.0000

TAP NO	323.000	324.000	325.000	326.000
YO				
.000000	-.1845	-.1853	-.1701	-.1689

ALPHAO(2) = -3.008 BETAO (3) = -.095 RN/L = 3.5121 PT = 2279.6 TTF = 100.68 Q(PSF) = 720.78

SECTION (1)ORBITER BASE DEPENDENT VARIABLE CP

TAP NO	301.000	302.000	306.000	308.000	311.000	312.000	314.000	315.000	316.000	317.000	318.000	319.000	320.000	321.000	322.000
YO															
.000000	-.1254	-.1608	-.1566	-.1667	-.1718	-.1667	-.1749	-.1645	-.1752	-.1754	-.1215	-.1679	-.1967	-.1837	.0000

TAP NO	323.000	324.000	325.000	326.000
YO				
.000000	-.1762	-.1884	-.1557	-.1544

ALPHAO(2) = -2.854 BETAO (4) = 4.170 RN/L = 3.5121 PT = 2279.6 TTF = 100.68 Q(PSF) = 720.78

SECTION (1)ORBITER BASE DEPENDENT VARIABLE CP

TAP NO	301.000	302.000	306.000	308.000	311.000	312.000	314.000	315.000	316.000	317.000	318.000	319.000	320.000	321.000	322.000
YO															
.000000	-.1527	-.1888	-.1654	-.1772	-.1750	-.1731	-.1777	-.1731	-.1785	-.1770	-.1311	-.1821	-.1976	-.1789	.0000

TAP NO	323.000	324.000	325.000	326.000
YO				
.000000	-.1851	-.1792	-.1672	-.1659

AMES 272-1-97 IA156B OTS. ORBITER BASE (P2TE10)

ALPHAO(2) = -2.819 BETAO (5) = 6.239 RN/L = 3.5121 PT = 2279.6 TTF = 100.68 Q(PSF) = 720.78

SECTION (1)ORBITER BASE DEPENDENT VARIABLE CP

TAP NO	301.000	302.000	306.000	308.000	311.000	312.000	314.000	315.000	316.000	317.000	318.000	319.000	320.000	321.000	322.000
YO .000000	-.1613	-.1875	-.1718	-.1804	-.1797	-.1772	-.1802	-.1765	-.1799	-.1799	-.1348	-.1841	-.1929	-.1814	.0000

TAP NO	323.000	324.000	325.000	326.000
YO .000000	-.1878	-.1799	-.1698	-.1684

ALPHAO(3) = .834 BETAO (1) = -6.144 RN/L = 3.5042 PT = 2274.6 TTF = 100.69 Q(PSF) = 719.18

SECTION (1)ORBITER BASE DEPENDENT VARIABLE CP

TAP NO	301.000	302.000	306.000	308.000	311.000	312.000	314.000	315.000	316.000	317.000	318.000	319.000	320.000	321.000	322.000
YO .000000	-.1720	-.1946	-.1794	-.1909	-.1823	-.1868	-.1850	-.1858	-.1877	-.1870	-.1382	-.1887	-.2128	-.2003	.0000

TAP NO	323.000	324.000	325.000	326.000
YO .000000	-.1966	-.1946	-.1772	-.1762

ALPHAO(3) = .845 BETAO (2) = -4.105 RN/L = 3.5042 PT = 2274.6 TTF = 100.69 Q(PSF) = 719.18

SECTION (1)ORBITER BASE DEPENDENT VARIABLE CP

TAP NO	301.000	302.000	306.000	308.000	311.000	312.000	314.000	315.000	316.000	317.000	318.000	319.000	320.000	321.000	322.000
YO .000000	-.1652	-.1993	-.1831	-.1939	-.1846	-.1895	-.1875	-.1900	-.1905	-.1897	-.1441	-.1932	-.2241	-.2005	.0000

TAP NO	323.000	324.000	325.000	326.000
YO .000000	-.2003	-.1966	-.1799	-.1789

AMES 272-1-97 IA156B OTS. ORBITER BASE (P2TE10)

ALPHAO(3) = .731 BETAO (3) = -.128 RN/L = 3.5042 PT = 2274.6 TTF = 100.69 Q(PSF) = 719.18

SECTION (1)ORBITER BASE DEPENDENT VARIABLE CP

TAP NO	301.000	302.000	306.000	308.000	311.000	312.000	314.000	315.000	316.000	317.000	318.000	319.000	320.000	321.000	322.000
YO															
.000000	-.1394	-.1725	-.1669	-.1799	-.1802	-.1802	-.1846	-.1770	-.1848	-.1856	-.1409	-.1799	-.2054	-.1919	.0000

TAP NO	323.000	324.000	325.000	326.000
YO				
.000000	-.1883	-.1944	-.1691	-.1679

ALPHAO(3) = .815 BETAO (4) = 3.752 RN/L = 3.5042 PT = 2274.6 TTF = 100.69 Q(PSF) = 719.18

SECTION (1)ORBITER BASE DEPENDENT VARIABLE CP

TAP NO	301.000	302.000	306.000	308.000	311.000	312.000	314.000	315.000	316.000	317.000	318.000	319.000	320.000	321.000	322.000
YO															
.000000	-.1632	-.1951	-.1740	-.1811	-.1801	-.1760	-.1833	-.1760	-.1860	-.1823	-.1448	-.1963	-.2062	-.1806	.0000

TAP NO	323.000	324.000	325.000	326.000
YO				
.000000	-.1877	-.1831	-.1730	-.1723

ALPHAO(3) = .847 BETAO (5) = 5.813 RN/L = 3.5042 PT = 2274.6 TTF = 100.69 Q(PSF) = 719.18

SECTION (1)ORBITER BASE DEPENDENT VARIABLE CP

TAP NO	301.000	302.000	306.000	308.000	311.000	312.000	314.000	315.000	316.000	317.000	318.000	319.000	320.000	321.000	322.000
YO															
.000000	-.1708	-.1926	-.1767	-.1840	-.1838	-.1789	-.1860	-.1794	-.1885	-.1855	-.1465	-.1998	-.2069	-.1838	.0000

TAP NO	323.000	324.000	325.000	326.000
YO				
.000000	-.1899	-.1855	-.1754	-.1752

AMES 272-1-97 IA156B OTS. ORBITER BASE (P2TE10)

ALPHAO(4) = 4.775 BETAO (1) = -6.167 RN/L = 3.5025 PT = 2275.1 TTF = 100.96 Q(PSF) = 719.33

SECTION (1)ORBITER BASE DEPENDENT VARIABLE CP

TAP NO	301.000	302.000	306.000	308.000	311.000	312.000	314.000	315.000	316.000	317.000	318.000	319.000	320.000	321.000	322.000
YO															
.000000	-.1750	-.1964	-.1802	-.1957	-.1814	-.1903	-.1861	-.1895	-.1915	-.1888	-.1448	-.1920	-.2116	-.1989	.0000

TAP NO	323.000	324.000	325.000	326.000
YO				
.000000	-.1986	-.1962	-.1800	-.1795

ALPHAO(4) = 4.763 BETAO (2) = -4.144 RN/L = 3.5025 PT = 2275.1 TTF = 100.96 Q(PSF) = 719.33

SECTION (1)ORBITER BASE DEPENDENT VARIABLE CP

TAP NO	301.000	302.000	306.000	308.000	311.000	312.000	314.000	315.000	316.000	317.000	318.000	319.000	320.000	321.000	322.000
YO															
.000000	-.1713	-.2020	-.1863	-.1974	-.1885	-.1937	-.1920	-.1934	-.1944	-.1937	-.1512	-.1981	-.2177	-.1952	.0000

TAP NO	323.000	324.000	325.000	326.000
YO				
.000000	-.2042	-.2018	-.1839	-.1831

ALPHAO(4) = 4.653 BETAO (3) = -.150 RN/L = 3.5025 PT = 2275.1 TTF = 100.96 Q(PSF) = 719.33

SECTION (1)ORBITER BASE DEPENDENT VARIABLE CP

TAP NO	301.000	302.000	306.000	308.000	311.000	312.000	314.000	315.000	316.000	317.000	318.000	319.000	320.000	321.000	322.000
YO															
.000000	-.1595	-.1961	-.1752	-.1833	-.1821	-.1811	-.1845	-.1799	-.1848	-.1850	-.1489	-.1860	-.2039	-.1931	.0000

TAP NO	323.000	324.000	325.000	326.000
YO				
.000000	-.1909	-.1983	-.1732	-.1727

AMES 272-1-97 IA156B OTS, ORBITER BASE (P2TE10)

ALPHAO(4) = 4.732 BETAO (4) = 3.806 RN/L = 3.5025 PT = 2275.1 TTF = 100.96 Q(PSF) = 719.33

SECTION (1)ORBITER BASE DEPENDENT VARIABLE CP

TAP NO	301.000	302.000	306.000	308.000	311.000	312.000	314.000	315.000	316.000	317.000	318.000	319.000	320.000	321.000	322.000
YO															
.000000	-.1708	-.2007	-.1928	-.1889	-.1882	-.1838	-.1911	-.1840	-.1924	-.1909	-.1543	-.2039	-.2127	-.1880	.0000

TAP NO	323.000	324.000	325.000	326.000
YO				
.000000	-.1941	-.1902	-.1801	-.1796

ALPHAO(4) = 4.799 BETAO (5) = 5.823 RN/L = 3.5025 PT = 2275.1 TTF = 100.96 Q(PSF) = 719.33

SECTION (1)ORBITER BASE DEPENDENT VARIABLE CP

TAP NO	301.000	302.000	306.000	308.000	311.000	312.000	314.000	315.000	316.000	317.000	318.000	319.000	320.000	321.000	322.000
YO															
.000000	-.1737	-.1921	-.1794	-.1894	-.1835	-.1818	-.1853	-.1801	-.1862	-.1857	-.1507	-.1926	-.2029	-.1887	.0000

TAP NO	323.000	324.000	325.000	326.000
YO				
.000000	-.1857	-.1818	-.1747	-.1745

ALPHAO(5) = 6.327 BETAO (1) = -5.175 RN/L = 3.5028 PT = 2275.5 TTF = 101.01 Q(PSF) = 719.48

SECTION (1)ORBITER BASE DEPENDENT VARIABLE CP

TAP NO	301.000	302.000	306.000	308.000	311.000	312.000	314.000	315.000	316.000	317.000	318.000	319.000	320.000	321.000	322.000
YO															
.000000	-.1778	-.1977	-.1817	-.1980	-.1830	-.1935	-.1879	-.1923	-.1940	-.1916	-.1466	-.1938	-.2139	-.1994	.0000

TAP NO	323.000	324.000	325.000	326.000
YO				
.000000	-.2009	-.1948	-.1822	-.1815

AMES 272-1-97 IA1568 OTS. ORBITER BASE (P2TE10)

ALPHAO(5) = 6.315 BETAO (2) = -4.151 RN/L = 3.5028 PT = 2275.5 TTF = 101.01 Q(PSF) = 719.48

SECTION (1)ORBITER BASE DEPENDENT VARIABLE CP

TAP NO	301.000	302.000	306.000	308.000	311.000	312.000	314.000	315.000	316.000	317.000	318.000	319.000	320.000	321.000	322.000
YO															
.000000	-.1679	-.2021	-.1891	-.1992	-.1908	-.1962	-.1940	-.1955	-.1969	-.1967	-.1532	-.2043	-.2250	-.1945	.0000

TAP NO	323.000	324.000	325.000	326.000
YO				
.000000	-.2060	-.1999	-.1861	-.1854

ALPHAO(5) = 6.255 BETAO (3) = -.146 RN/L = 3.5028 PT = 2275.5 TTF = 101.01 Q(PSF) = 719.48

SECTION (1)ORBITER BASE DEPENDENT VARIABLE CP

TAP NO	301.000	302.000	306.000	308.000	311.000	312.000	314.000	315.000	316.000	317.000	318.000	319.000	320.000	321.000	322.000
YO															
.000000	-.1606	-.1915	-.1782	-.1802	-.1836	-.1814	-.1846	-.1797	-.1846	-.1846	-.1510	-.1876	-.1974	-.1979	.0000

TAP NO	323.000	324.000	325.000	326.000
YO				
.000000	-.1908	-.2099	-.1736	-.1726

ALPHAO(5) = 6.298 BETAO (4) = 3.810 RN/L = 3.5028 PT = 2275.5 TTF = 101.01 Q(PSF) = 719.48

SECTION (1)ORBITER BASE DEPENDENT VARIABLE CP

TAP NO	301.000	302.000	306.000	308.000	311.000	312.000	314.000	315.000	316.000	317.000	318.000	319.000	320.000	321.000	322.000
YO															
.000000	-.1702	-.2007	-.1835	-.1889	-.1896	-.1852	-.1926	-.1854	-.1935	-.1923	-.1567	-.2029	-.2127	-.1921	.0000

TAP NO	323.000	324.000	325.000	326.000
YO				
.000000	-.1967	-.1918	-.1810	-.1813

AMES 272-1-97 IA156B OTS. ORBITER BASE (P2TE10)

ALPHAO(5) = 6.363 BETAO (5) = 5.820 RN/L = 3.5028 PT = 2275.5 TTF = 101.01 Q(PSF) = 719.48

SECTION (1)ORBITER BASE DEPENDENT VARIABLE CP

TAP NO	301.000	302.000	306.000	308.000	311.000	312.000	314.000	315.000	316.000	317.000	318.000	319.000	320.000	321.000	322.000
YO .000000	-.1721	-.1918	-.1775	-.1908	-.1827	-.1817	-.1856	-.1802	-.1861	-.1854	-.1517	-.1927	-.2018	-.1886	.0000

TAP NO	323.000	324.000	325.000	326.000
YO .000000	-.1846	-.1824	-.1738	-.1738

DATE 08 MAY 80 IA156B PRESSURE DATA

AMES 272-1-97 IA156B OTS. ORBITER BASE (P2TE11) (07 MAR 79)

REFERENCE DATA

SREF = 2690.0000 SQ.FT. XMRP = 976.0000 IN. XT
LREF = 1290.3000 INCHES YMRP = .0000 IN. YT
BREF = 1290.3000 INCHES ZMRP = 400.0000 IN. ZT
SCALE = .0200

PARAMETRIC DATA

IB-ELV = 10.000 OB-ELV = -5.000
MACH = 2.500 RN/L = 3.500
BDFLAP = .000 SPDBRK = .000
RUDDER = .000 SILTS = .000

ALPHAO(1) = -5.379 BETAO (1) = -6.351 RN/L = 3.5095 PT = 2592.2 TTF = 93.131 Q(PSF) = 663.12

SECTION (1)ORBITER BASE DEPENDENT VARIABLE CP

TAP NO	301.000	302.000	306.000	308.000	311.000	312.000	314.000	315.000	316.000	317.000	318.000	319.000	320.000	321.000	322.000
YO .000000	-.1084	-.1482	-.1424	-.1448	-.1432	-.1405	-.1442	-.1405	-.1419	-.1443	-.0810	-.1397	-.1660	-.1557	.0000

TAP NO	323.000	324.000	325.000	326.000
YO .000000	-.1318	-.1509	-.1318	-.1299

ALPHAO(1) = -5.414 BETAO (2) = -4.277 RN/L = 3.5095 PT = 2592.2 TTF = 93.131 Q(PSF) = 663.12

SECTION (1)ORBITER BASE DEPENDENT VARIABLE CP

TAP NO	301.000	302.000	306.000	308.000	311.000	312.000	314.000	315.000	316.000	317.000	318.000	319.000	320.000	321.000	322.000
YO .000000	-.0967	-.1491	-.1406	-.1416	-.1419	-.1406	-.1424	-.1406	-.1419	-.1422	-.0850	-.1416	-.1719	-.1560	.0000

TAP NO	323.000	324.000	325.000	326.000
YO .000000	-.1342	-.1520	-.1318	-.1305

ALPHAO(1) = -5.409 BETAO (3) = .009 RN/L = 3.5095 PT = 2592.2 TTF = 93.131 Q(PSF) = 663.12

SECTION (1)ORBITER BASE DEPENDENT VARIABLE CP

TAP NO	301.000	302.000	306.000	308.000	311.000	312.000	314.000	315.000	316.000	317.000	318.000	319.000	320.000	321.000	322.000
YO .000000	-.0779	-.1105	-.1305	-.1385	-.1342	-.1321	-.1355	-.1329	-.1369	-.1355	-.0861	-.1387	-.1629	-.1528	.0000

TAP NO	323.000	324.000	325.000	326.000
YO .000000	-.1241	-.1478	-.1254	-.1244

AMES 272-1-97 IA156B OTS. ORBITER BASE (P2TE11)

ALPHAO(1) = -5.290 BETAO (4) = 4.219 RN/L = 3.5095 PT = 2592.2 TTF = 93.131 Q(PSF) = 663.12

SECTION (1)ORBITER BASE DEPENDENT VARIABLE CP

TAP NO	301.000	302.000	306.000	308.000	311.000	312.000	314.000	315.000	316.000	317.000	318.000	319.000	320.000	321.000	322.000
YO .000000	-.0964	-.1493	-.1336	-.1416	-.1400	-.1347	-.1419	-.1355	-.1416	-.1408	-.0927	-.1451	-.1671	-.1490	.0000

TAP NO	323.000	324.000	325.000	326.000
YO .000000	-.1318	-.1381	-.1286	-.1275

ALPHAO(1) = -5.261 BETAO (5) = 6.281 RN/L = 3.5095 PT = 2592.2 TTF = 93.131 Q(PSF) = 663.12

SECTION (1)ORBITER BASE DEPENDENT VARIABLE CP

TAP NO	301.000	302.000	306.000	308.000	311.000	312.000	314.000	315.000	316.000	317.000	318.000	319.000	320.000	321.000	322.000
YO .000000	-.1025	-.1477	-.1328	-.1403	-.1384	-.1376	-.1405	-.1371	-.1400	-.1400	-.0959	-.1437	-.1650	-.1429	.0000

TAP NO	323.000	324.000	325.000	326.000
YO .000000	-.1334	-.1421	-.1304	-.1296

ALPHAO(2) = -3.595 BETAO (1) = -5.412 RN/L = 3.4854 PT = 2591.3 TTF = 95.628 Q(PSF) = 662.88

SECTION (1)ORBITER BASE DEPENDENT VARIABLE CP

TAP NO	301.000	302.000	306.000	308.000	311.000	312.000	314.000	315.000	316.000	317.000	318.000	319.000	320.000	321.000	322.000
YO .000000	-.1140	-.1539	-.1449	-.1510	-.1454	-.1470	-.1465	-.1436	-.1438	-.1457	-.0895	-.1473	-.1590	-.1500	.0000

TAP NO	323.000	324.000	325.000	326.000
YO .000000	-.1420	-.1622	-.1364	-.1351

AMES 272-1-97 IA156B OTS, ORBITER BASE (P2TE11)

ALPHAO(2) = -3.638 BETAO (2) = -4.350 RN/L = 3.4854 PT = 2591.3 TTF = 95.628 Q(PSF) = 662.88

SECTION (1)ORBITER BASE DEPENDENT VARIABLE CP

TAP NO	301.000	302.000	306.000	308.000	311.000	312.000	314.000	315.000	316.000	317.000	318.000	319.000	320.000	321.000	322.000
YO .000000	-.1049	-.1520	-.1429	-.1451	-.1435	-.1437	-.1451	-.1443	-.1453	-.1451	-.0940	-.1432	-.1749	-.1589	.0000

TAP NO	323.000	324.000	325.000	326.000
YO .000000	-.1411	-.1499	-.1360	-.1350

ALPHAO(2) = -3.617 BETAO (3) = -.008 RN/L = 3.4854 PT = 2591.3 TTF = 95.628 Q(PSF) = 662.88

SECTION (1)ORBITER BASE DEPENDENT VARIABLE CP

TAP NO	301.000	302.000	306.000	308.000	311.000	312.000	314.000	315.000	316.000	317.000	318.000	319.000	320.000	321.000	322.000
YO .000000	-.0877	-.1223	-.1326	-.1422	-.1385	-.1366	-.1406	-.1372	-.1414	-.1406	-.0959	-.1409	-.1672	-.1542	.0000

TAP NO	323.000	324.000	325.000	326.000
YO .000000	-.1348	-.1558	-.1305	-.1294

ALPHAO(2) = -3.515 BETAO (4) = 4.254 RN/L = 3.4854 PT = 2591.3 TTF = 95.628 Q(PSF) = 662.88

SECTION (1)ORBITER BASE DEPENDENT VARIABLE CP

TAP NO	301.000	302.000	306.000	308.000	311.000	312.000	314.000	315.000	316.000	317.000	318.000	319.000	320.000	321.000	322.000
YO .000000	-.0994	-.1518	-.1353	-.1427	-.1425	-.1369	-.1430	-.1363	-.1422	-.1430	-.1007	-.1438	-.1613	-.1427	.0000

TAP NO	323.000	324.000	325.000	326.000
YO .000000	-.1387	-.1430	-.1323	-.1315

AMES 272-1-97 IA156B OTS, ORBITER BASE (P2TE11)

ALPHAO(2) = -3.481 BETAO (5) = 6.317 RN/L = 3.4854 PT = 2591.3 TTF = 95.628 Q(PSF) = 662.88

SECTION (1)ORBITER BASE DEPENDENT VARIABLE CP

TAP NO	301.000	302.000	306.000	308.000	311.000	312.000	314.000	315.000	316.000	317.000	318.000	319.000	320.000	321.000	322.000
YO															
.000000	-.1116	-.1518	-.1358	-.1449	-.1422	-.1430	-.1441	-.1417	-.1438	-.1433	-.1041	-.1473	-.1635	-.1452	.0000

TAP NO	323.000	324.000	325.000	326.000
YO				
.000000	-.1422	-.1452	-.1350	-.1342

ALPHAO(3) = .379 BETAO (1) = -6.035 RN/L = 3.5057 PT = 2622.4 TTF = 97.984 Q(PSF) = 670.84

SECTION (1)ORBITER BASE DEPENDENT VARIABLE CP

TAP NO	301 000	302.000	306.000	308.000	311.000	312.000	314.000	315.000	316.000	317.000	318.000	319.000	320.000	321.000	322.000
YO															
.000000	-.1210	-.1592	-.1463	-.1550	-.1484	-.1507	-.1502	-.1492	-.1497	-.1507	-.1044	-.1552	-.1642	-.1486	.0000

TAP NO	323.000	324.000	325.000	326.000
YO				
.000000	-.1497	-.1676	-.1415	-.1413

ALPHAO(3) = .391 BETAO (2) = -4.000 RN/L = 3.5057 PT = 2622.4 TTF = 97.984 Q(PSF) = 670.84

SECTION (1)ORBITER BASE DEPENDENT VARIABLE CP

TAP NO	301.000	302.000	306.000	308.000	311.000	312.000	314.000	315.000	316.000	317.000	318.000	319.000	320.000	321.000	322.000
YO															
.000000	-.1128	-.1582	-.1446	-.1525	-.1462	-.1490	-.1485	-.1496	-.1496	-.1493	-.1091	-.1546	-.1753	-.1640	.0000

TAP NO	323.000	324.000	325.000	326.000
YO				
.000000	-.1490	-.1554	-.1417	-.1409

DATE 08 MAY 80 IA156B PRESSURE DATA

AMES 272-1-97 IA156B O'S. ORBITER BASE (P2TE11)

ALPHAO(3) = .201 BETAO (3) = -.035 RN/L = 3.5057 PT = 2622.4 TTF = 97.984 Q(PSF) = 670.84

SECTION (1)ORBITER BASE DEPENDENT VARIABLE CP

TAP NO	30:.000	302.000	306.000	308.000	311.000	312.000	314.000	315.000	316.000	317.000	318.000	319.000	320.000	321.000	322.000
YO .000000	-.0992	-.1287	-.1374	-.1474	-.1455	-.1429	-.1487	-.1437	-.1487	-.1487	-.1129	-.1474	-.1695	-.1587	.0000

TAP NO	323.000	324.000	325.000	326.000
YO .000000	-.1469	-.1595	-.1379	-.1376

ALPHAO(3) = .360 BETAO (4) = 3.845 RN/L = 3.5057 PT = 2622.4 TTF = 97.984 Q(PSF) = 670.84

SECTION (1)ORBITER BASE DEPENDENT VARIABLE CP

TAP NO	301.000	302.000	306.000	308.000	311.000	312.000	314.000	315.000	316.000	317.000	318.000	319.000	320.000	321.000	322.000
YO .000000	-.1114	-.1577	-.1419	-.1490	-.1472	-.1446	-.1501	-.1438	-.1519	-.1490	-.1161	-.1525	-.1664	-.1522	.0000

TAP NO	323.000	324.000	325.000	326.000
YO .000000	-.1509	-.1527	-.1409	-.1466

ALPHAO(3) = .395 BETAO (5) = 5.900 RN/L = 3.5057 PT = 2622.4 TTF = 97.984 Q(PSF) = 670.84

SECTION (1)ORBITER BASE DEPENDENT VARIABLE CP

TAP NO	301.000	302.000	306.000	308.000	311.000	312.000	314.000	315.000	316.000	317.000	318.000	319.000	320.000	321.000	322.000
YO .000000	-.1233	-.1562	-.1438	-.1491	-.1483	-.1441	-.1483	-.1438	-.1485	-.1485	-.1172	-.1551	-.1651	-.1441	.0000

TAP NO	323.000	324.000	325.000	326.000
YO .000000	-.1480	-.1483	-.1412	-.1409

AMES 272-1-97 IA156B OTS. ORBITER BASE (P2TE11)

ALPHAO(4) = 4.151 BETAO (1) = -6.064 RN/L = 3.5028 PT = 2629.1 TTF = 99.276 Q(PSF) = 672.52

SECTION (1)ORBITER BASE DEPENDENT VARIABLE CP

TAP NO	301.000	302.000	306.000	308.000	311.000	312.000	314.000	315.000	316.000	317.000	318.000	319.000	320.000	321.000	322.000
YO															
.000000	-.1301	-.1612	-.1504	-.1565	-.1515	-.1543	-.1533	-.1541	-.1546	-.1546	-.1120	-.1549	-.1688	-.1562	.0000

TAP NO	323.000	324.000	325.000	326.000
YO				
.000000	-.1565	-.1593	-.1451	-.1443

ALPHAO(4) = 4.138 BETAO (2) = -4.044 RN/L = 3.5028 PT = 2629.1 TTF = 99.276 Q(PSF) = 672.52

SECTION (1)ORBITER BASE DEPENDENT VARIABLE CP

TAP NO	301.000	302.000	306.000	308.000	311.000	312.000	314.000	315.000	316.000	317.000	318.000	319.000	320.000	321.000	322.000
YO															
.000000	-.1227	-.1614	-.1501	-.1601	-.1509	-.1548	-.1537	-.1551	-.1561	-.1551	-.1182	-.1603	-.1740	-.1535	.0000

TAP NO	323.000	324.000	325.000	326.000
YO				
.000000	-.1595	-.1609	-.1477	-.1466

ALPHAO(4) = 4.035 BETAO (3) = -.055 RN/L = 3.5028 PT = 2629.1 TTF = 99.276 Q(PSF) = 672.52

SECTION (1)ORBITER BASE DEPENDENT VARIABLE CP

TAP NO	301.000	302.000	306.000	308.000	311.000	312.000	314.000	315.000	316.000	317.000	318.000	319.000	320.000	321.000	322.000
YO															
.000000	-.1062	-.1386	-.1417	-.1512	-.1491	-.1491	-.1536	-.1475	-.1549	-.1546	-.1222	-.1517	-.1720	-.1599	.0000

TAP NO	323.000	324.000	325.000	326.000
YO				
.000000	-.1541	-.1614	-.1433	-.1433

DATE 08 MAY 80 IA156B PRESSURE DATA

AMES 272-1-97 IA156B OTS. ORBITER BASE (P2TE11)

ALPHAO(4) = 4.108 BETAO (4) = 3.899 RN/L = 3.5028 PT = 2629.1 TTF = 99.276 Q(PSF) = 672.52

SECTION (1)ORBITER BASE DEPENDENT VARIABLE CP

TAP NO	301.000	302.000	306.000	308.000	311.000	312.000	314.000	315.000	316.000	317.000	319.000	319.000	320.000	321.000	322.000
YO .000000	-.1245	-.1604	-.1462	-.1517	-.1502	-.1478	-.1531	-.1473	-.1551	-.1531	-.1243	-.1562	-.1662	-.1536	.0000

TAP NO	323.000	324.000	325.000	326.000
YO .000000	-.1541	-.1533	-.1449	-.1444

ALPHAO(4) = 4.180 BETAO (5) = 5.913 RN/L = 3.5028 PT = 2629.1 TTF = 99.276 Q(PSF) = 672.52

SECTION (1)ORBITER BASE DEPENDENT VARIABLE CP

TAP NO	301.000	302.000	306.000	308.000	311.000	312.000	314.000	315.000	316.000	317.000	318.000	319.000	320.000	321.000	322.000
YO .000000	-.1293	-.1575	-.1468	-.1502	-.1502	-.1465	-.1518	-.1471	-.1518	-.1520	-.1246	-.1583	-.1666	-.1494	.0000

TAP NO	323.000	324.000	325.000	326.000
YO .000000	-.1505	-.1494	-.1442	-.1445

ALPHAO(5) = 6.034 BETAO (1) = -5.076 RN/L = 3.5128 PT = 2646.6 TTF = 100.76 Q(PSF) = 677.02

SECTION (1)ORBITER BASE DEPENDENT VARIABLE CP

TAP NO	301.000	302.000	306.000	308.000	311.000	312.000	314.000	315.000	316.000	317.000	318.000	319.000	320.000	321.000	322.000
YO .000000	-.1329	-.1624	-.1488	-.1597	-.1519	-.1574	-.1543	-.1569	-.1571	-.1561	-.1157	-.1571	-.1707	-.1558	.0000

TAP NO	323.000	324.000	325.000	326.000
YO .000000	-.1592	-.1590	-.1472	-.1464

AMES 272-1-97 IA156B OTS. ORBITER BASE (P2TE11)

ALPHAO(5) = 6.025 BETAO (2) = -4.053 RN/L = 3.5128 PT = 2646.6 TTF = 100.76 Q(PSF) = 677.02

SECTION (1)ORBITER BASE DEPENDENT VARIABLE CP

TAP NO	301.000	302.000	306.000	308.000	311.000	312.000	314.000	315.000	316.000	317.000	318.000	319.000	320.000	321.000	322.000
YO .000000	-.1258	-.1628	-.1511	-.1602	-.1524	-.1558	-.1550	-.1566	-.1579	-.1566	-.1206	-.1610	-.1766	-.1547	.0000

TAP NO	323.000	324.000	325.000	326.000
YO .000000	-.1633	-.1610	-.1485	-.1474

ALPHAO(5) = 5.932 BETAO (3) = -.065 RN/L = 3.5128 PT = 2646.6 TTF = 100.76 Q(PSF) = 677.02

SECTION (1)ORBITER BASE DEPENDENT VARIABLE CP

TAP NO	301.000	302.000	306.000	308.000	311.000	312.000	314.000	315.000	316.000	317.000	318.000	319.000	320.000	321.000	322.000
YO .000000	-.1118	-.1428	-.1438	-.1511	-.1506	-.1503	-.1537	-.1485	-.1547	-.1542	-.1235	-.1511	-.1680	-.1597	.0000

TAP NO	323.000	324.000	325.000	326.000
YO .000000	-.1550	-.1649	-.1443	-.1435

ALPHAO(5) = 6.003 BETAO (4) = 3.902 RN/L = 3.5128 PT = 2646.6 TTF = 100.76 Q(PSF) = 677.02

SECTION (1)ORBITER BASE DEPENDENT VARIABLE CP

TAP NO	301.000	302.000	306.000	308.000	311.000	312.000	314.000	315.000	316.000	317.000	318.000	319.000	320.000	321.000	322.000
YO .000000	-.1290	-.1634	-.1477	-.1545	-.1527	-.1504	-.1556	-.1504	-.1574	-.1553	-.1274	-.1590	-.1694	-.1553	.0000

TAP NO	323.000	324.000	325.000	326.000
YO .000000	-.1582	-.1569	-.1475	-.1475

DATE 08 MAY 80

IA156B PRESSURE DATA

AMES 272-1-97 IA156B OTS. ORBITER BASE (P2TE11)

ALPHAO(5) = 6.071 BETAO (5) = 5.906 RN/L = 3.5128 PT = 2646.6 TTF = 100.76 Q(PSF) = 677.02

SECTION (1)ORBITER BASE DEPENDENT VARIABLE CP

TAP NO	301.000	302.000	306.000	308.000	311.000	312 000	314.000	315.000	316.000	317.000	318.000	319.000	320.000	321.000	322.000
YO .000000	-.1300	-.1558	-.1456	-.1498	-.1490	-.1467	-.1509	-.1467	-.1522	-.1503	-.1261	-.1616	-.1649	-.1490	.0000

TAP NO	323.000	324.000	325.000	326.000
YO .000000	-.1496	-.1482	-.1436	-.1430

AMES 272-1-97 IA156B OTS. ORBITER BASE (P2TE12) . (07 MAR 79)

REFERENCE DATA

SREF = 2690.0000 SQ.FT. XMRP = 976.0000 IN. XT
LREF = 1290.3000 INCHES YMRP = .0000 IN. YT
BREF = 1290.3000 INCHES ZMRP = 400.0000 IN. ZT
SCALE = .0200

PARAMETRIC DATA

IB-ELV = 10.000 OB-ELV = -5.000
MACH = 1.800 RN/L = 3.500
BDFLAP = .000 SPDBRK = .000
RUDDER = .000 SILTS = .000

ALPHAO(1) = -5.411 BETAO (1) = -6.411 RN/L = 3.5327 PT = 1912.0 TTF = 98.153 Q(PSF) = 754.85

SECTION (1)ORBITER BASE DEPENDENT VARIABLE CP

TAP NO	301.000	302.000	306.000	308.000	311.000	312.000	314.000	315.000	316.000	317.000	318.000	319.000	320.000	321.000	322.000
YO .000000	-.2264	-.2332	-.2122	-.2344	-.2146	-.2280	-.2221	-.2245	-.2285	-.2264	-.1629	-.2436	-.2877	-.2653	-.2318

TAP NO	323.000	324.000	325.000	326.000
YO .000000	-.2462	-.2738	-.2113	-.2113

ALPHAO(1) = -5.407 BETAO (2) = -4.309 RN/L = 3.5327 PT = 1912.0 TTF = 98.153 Q(PSF) = 754.85

SECTION (1)ORBITER BASE DEPENDENT VARIABLE CP

TAP NO	301.000	302.000	306.000	308.000	311.000	312.000	314.000	315.000	316.000	317.000	318.000	319.000	320.000	321.000	322.000
YO .000000	-.2097	-.2201	-.1896	-.2189	-.2054	-.2120	-.2123	-.2085	-.2163	-.2175	-.1521	-.2208	-.2685	-.2489	-.2175

TAP NO	323.000	324.000	325.000	326.000
YO .000000	-.2328	-.2520	-.1931	-.1920

ALPHAO(1) = -5.402 BETAO (3) = -.019 RN/L = 3.5327 PT = 1912.0 TTF = 98.153 Q(PSF) = 754.85

SECTION (1)ORBITER BASE DEPENDENT VARIABLE CP

TAP NO	301.000	302.000	306.000	308.000	311.000	312.000	314.000	315.000	316.000	317.000	318.000	319.000	320.000	321.000	322.000
YO .000000	-.1779	-.2173	-.1774	-.2041	-.2010	-.2041	-.2060	-.1996	-.2072	-.2058	-.1498	-.2185	-.2178	-.2253	-.2088

TAP NO	323.000	324.000	325.000	326.000
YO .000000	-.2102	-.2204	-.1869	-.1857

AMES 272-1-97 IA156B OTS. ORBITER BASE (P2TE12)

ALPHAO(1) = -5.271 BETAO (4) = 4.201 RN/L = 3.5327 PT = 1912.0 TTF = 98.153 Q(PSF) = 754.85

SECTION (1)ORBITER BASE DEPENDENT VARIABLE CP

TAP NO	301.000	302.000	306.000	308.000	311.000	312.000	314.000	315.000	316.000	317.000	318.000	319.000	320.000	321.000	322.000
YO .000000	-.2045	-.2204	-.1986	-.2109	-.2005	-.2107	-.2097	-.2076	-.2150	-.2147	-.1580	-.2337	-.2396	-.2147	-.2062

TAP NO	323.000	324.000	325.000	326.000
YO .000000	-.2171	-.2112	-.1945	-.1936

ALPHAO(1) = -5.244 BETAO (5) = 6.276 RN/L = 3.5327 PT = 1912.0 TTF = 98.153 Q(PSF) = 754.85

SECTION (1)ORBITER BASE DEPENDENT VARIABLE CP

TAP NO	301.000	302.000	306.000	308.000	311.000	312.000	314.000	315.000	316.000	317.000	318.000	319.000	320.000	321.000	322.000
YO .000000	-.2174	-.2274	-.2032	-.2262	-.2136	-.2229	-.2205	-.2193	-.2267	-.2259	-.1677	-.2425	-.2428	-.2250	-.2186

TAP NO	323.000	324.000	325.000	326.000
YO .000000	-.2297	-.2210	-.2054	-.2049

ALPHAO(2) = -3.495 BETAO (1) = -5.451 RN/L = 3.5105 PT = 1908.3 TTF = 99.936 Q(PSF) = 753.40

SECTION (1)ORBITER BASE DEPENDENT VARIABLE CP

TAP NO	301.000	302.000	306.000	308.000	311.000	312.000	314.000	315.000	316.000	317.000	318.000	319.000	320.000	321.000	322.000
YO .000000	-.2256	-.2311	-.2112	-.2339	-.2159	-.2306	-.2216	-.2235	-.2289	-.2268	-.1688	-.2389	-.2790	-.2643	-.2282

TAP NO	323.000	324.000	325.000	326.000
YO .000000	-.2434	-.2731	-.2121	-.2107

AMES 272-1-97 IA156B OTS, ORBITER BASE (P2TE12)

ALPHAO(2) = -3.540 BETAO (2) = -4.384 RN/L = 3.5105 PT = 1908.3 TTF = 99.936 Q(PSF) = 753.40

SECTION (1)ORBITER BASE DEPENDENT VARIABLE CP

TAP NO	301.000	302.000	306.000	308.000	311.000	312.000	314.000	315.000	316.000	317.000	318.000	319.000	320.000	321.000	322.000
YO .000000	-.2052	-.2180	-.1898	-.2203	-.2080	-.2078	-.2125	-.2090	-.2147	-.2156	-.1557	-.2184	-.2630	-.2433	-.2154

TAP NO	323.000	324.000	325.000	326.000
YO .000000	-.2192	-.2459	-.1917	-.1907

ALPHAO(2) = -3.556 BETAO (3) = -.024 RN/L = 3.5105 PT = 1908.3 TTF = 99.936 Q(PSF) = 753.40

SECTION (1)ORBITER BASE DEPENDENT VARIABLE CP

TAP NO	301.000	302.000	306.000	308.000	311.000	312.000	314.000	315.000	316.000	317.000	318.000	319.000	320.000	321.000	322.000
YO .000000	-.1839	-.2166	-.1791	-.2073	-.2009	-.2042	-.2057	-.1981	-.2059	-.2047	-.1548	-.2168	-.2272	-.2194	-.2059

TAP NO	323.000	324.000	325.000	326.000
YO .000000	-.2085	-.2111	-.1862	-.1858

ALPHAO(2) = -3.410 BETAO (4) = 4.239 RN/L = 3.5105 PT = 1908.3 TTF = 99.936 Q(PSF) = 753.40

SECTION (1)ORBITER BASE DEPENDENT VARIABLE CP

TAP NO	301.000	302.000	306.000	308.000	311.000	312.000	314.000	315.000	316.000	317.000	318.000	319.000	320.000	321.000	322.000
YO .000000	-.2040	-.2177	-.2009	-.2123	-.2007	-.2111	-.2101	-.2080	-.2165	-.2151	-.1632	-.2244	-.2338	-.2154	-.2066

TAP NO	323.000	324.000	325.000	326.000
YO .000000	-.2149	-.2111	-.1952	-.1945

AMES 272-1-97 IA156B OTS. ORBITER BASE (P2TE12)

ALPHAO(2) = -3.376 BETAO (5) = 6.316 RN/L = 3.5105 PT = 1908.3 TTF = 99.936 Q(PSF) = 753.40

SECTION (1)ORBITER BASE DEPENDENT VARIABLE CP

TAP NO	301.000	302.000	306.000	308.000	311.000	312.000	314.000	315.000	316.000	317.000	318.000	319.000	320.000	321.000	322.000
YO															
.000000	-.2154	-.2267	-.2035	-.2248	-.2109	-.2196	-.2182	-.2168	-.2244	-.2239	-.1713	-.2308	-.2360	-.2251	-.2170

TAP NO	323.000	324.000	325.000	326.000
YO				
.000000	-.2265	-.2201	-.2047	-.2031

ALPHAO(3) = .358 BETAO (1) = -6.016 RN/L = 3.5088 PT = 1915.0 TTF = 101.56 Q(PSF) = 756.02

SECTION (1)ORBITER BASE DEPENDENT VARIABLE CP

TAP NO	301.000	302.000	306.000	308.000	311.000	312.000	314.000	315.000	316.000	317.000	318.000	319.000	320.000	321.000	322.000
YO															
.000000	-.2244	-.2355	-.2153	-.2436	-.2203	-.2241	-.2213	-.2191	-.2234	-.2213	-.1755	-.2384	-.2654	-.2533	-.2317

TAP NO	323.000	324.000	325.000	326.000
YO				
.000000	-.2338	-.2517	-.2085	-.2080

ALPHAO(3) = .364 BETAO (2) = -3.973 RN/L = 3.5088 PT = 1915.0 TTF = 101.56 Q(PSF) = 756.02

SECTION (1)ORBITER BASE DEPENDENT VARIABLE CP

TAP NO	301.000	302.000	306.000	308.000	311.000	312.000	314.000	315.000	316.000	317.000	318.000	319.000	320.000	321.000	322.000
YO															
.000000	-.2128	-.2282	-.2031	-.2286	-.2113	-.2097	-.2128	-.2033	-.2135	-.2123	-.1661	-.2277	-.2561	-.2374	-.2170

TAP NO	323.000	324.000	325.000	326.000
YO				
.000000	-.2154	-.2312	-.1964	-.1957

AMES 272-1-97 IA156B OTS. ORBITER BASE (P2TE12)

ALPHAO(3) = .259 BETAO (3) = -.011 RN/L = 3.5088 PT = 1915.0 TTF = 101.56 Q(PSF) = 756.02

SECTION (1)ORBITER BASE DEPENDENT VARIABLE CP

TAP NO	301.000	302.000	306.000	308.000	311.000	312.000	314.000	315.000	316.000	317.000	318.000	319.000	320.000	321.000	322.000
YO .000000	-.1981	-.2165	-.1930	-.2099	-.1998	-.2028	-.2045	-.2000	-.2057	-.2045	-.1621	-.2155	-.2268	-.2162	-.2061

TAP NO	323.000	324.000	325.000	326.000
YO .000000	-.1998	-.1948	-.1868	-.1873

ALPHAO(3) = .340 BETAO (4) = 3.875 RN/L = 3.5088 PT = 1915.0 TTF = 101.56 Q(PSF) = 756.02

SECTION (1)ORBITER BASE DEPENDENT VARIABLE CP

TAP NO	301.000	302.000	306.000	308.000	311.000	312.000	314.000	315.000	316.000	317.000	318.000	319.000	320.000	321.000	322.000
YO .000000	-.2116	-.2272	-.2050	-.2213	-.2048	-.2104	-.2095	-.2079	-.2130	-.2126	-.1711	-.2347	-.2243	-.2243	-.2154

TAP NO	323.000	324.000	325.000	326.000
YO .000000	-.2137	-.2090	-.1968	-.1968

ALPHAO(3) = .372 BETAO (5) = 5.939 RN/L = 3.5088 PT = 1915.0 TTF = 101.56 Q(PSF) = 756.02

SECTION (1)ORBITER BASE DEPENDENT VARIABLE CP

TAP NO	301.000	302.000	306.000	308.000	311.000	312.000	314.000	315.000	316.000	317.000	318.000	319.000	320.000	321.000	322.000
YO .000000	-.2239	-.2326	-.2077	-.2336	-.2145	-.2202	-.2206	-.2171	-.2253	-.2239	-.1813	-.2322	-.2336	-.2305	-.2197

TAP NO	323.000	324.000	325.000	326.000
YO .000000	-.2237	-.2216	-.2086	-.2084

AMES 272-1-97 IA156B OTS, ORBITER BASE (P2TE12)

ALPHAO(4) = 4.233 BETAO (1) = -6.049 RN/L = 3.5003 PT = 1914.9 TTF = 102.53 Q(PSF) = 755.96

SECTION (1)ORBITER BASE DEPENDENT VARIABLE CP

TAP NO	301.000	302.000	306.000	308.000	311.000	312.000	314.000	315.000	316.000	317.000	318.000	319.000	320.000	321.000	322.000
YO .000000	-.2290	-.2394	-.2170	-.2444	-.2194	-.2227	-.2212	-.2144	-.2189	-.2208	-.1797	-.2413	-.2602	-.2482	-.2293

TAP NO	323.000	324.000	325.000	326.000
YO .000000	-.2184	-.2208	-.2069	-.2066

ALPHAO(4) = 4.222 BETAO (2) = -4.025 RN/L = 3.5003 PT = 1914.9 TTF = 102.53 Q(PSF) = 755.96

SECTION (1)ORBITER BASE DEPENDENT VARIABLE CP

TAP NO	301.000	302.000	306.000	308.000	311.000	312.000	314.000	315.000	316.000	317.000	318.000	319.000	320.000	321.000	322.000
YO .000000	-.2174	-.2323	-.2094	-.2325	-.2176	-.2224	-.2198	-.2181	-.2209	-.2200	-.1780	-.2379	-.2504	-.2374	-.2304

TAP NO	323.000	324.000	325.000	326.000
YO .000000	-.2195	-.2216	-.2035	-.2035

ALPHAO(4) = 4.158 BETAO (3) = -.029 RN/L = 3.5003 PT = 1914.9 TTF = 102.53 Q(PSF) = 755.96

SECTION (1)ORBITER BASE DEPENDENT VARIABLE CP

TAP NO	301.000	302.000	306.000	308.000	311.000	312.000	314.000	315.000	316.000	317.000	318.000	319.000	320.000	321.000	322.000
YO .000000	-.1926	-.2046	-.1945	-.2046	-.1961	-.1947	-.2004	-.1917	-.1987	-.2032	-.1648	-.2075	-.2160	-.2082	-.1947

TAP NO	323.000	324.000	325.000	326.000
YO .000000	-.1865	-.1799	-.1829	-.1832

AMES 272-1-97 IA156B OTS. ORBITER BASE (P2TE12)

ALPHAO(4) = 4.195 BETAO (4) = 3.923 RN/L = 3.5003 PT = 1914.9 TTF = 102.53 Q(PSF) = 755.96

SECTION (1)ORBITER BASE DEPENDENT VARIABLE CP

TAP NO	301.000	302.000	306.000	308.000	311.000	312.000	314.000	315.000	316.000	317.000	318.000	319.000	320.000	321.000	322.000
YO .000000	-.2127	-.2271	-.2028	-.2268	-.2065	-.2115	-.2117	-.2084	-.2146	-.2131	-.1752	-.2285	-.2214	-.2247	-.2153

TAP NO	323.000	324.000	325.000	326.000
YO .000000	-.2122	-.2063	-.1973	-.1969

ALPHAO(4) = 4.261 BETAO (5) = 5.941 RN/L = 3.5003 PT = 1914.9 TTF = 102.53 Q(PSF) = 755.96

SECTION (1)ORBITER BASE DEPENDENT VARIABLE CP

TAP NO	301.000	302.000	306.000	308.000	311.000	312.000	314.000	315.000	316.000	317.000	318.000	319.000	320.000	321.000	322.000
YO .000000	-.2242	-.2376	-.2088	-.2357	-.2147	-.2185	-.2183	-.2140	-.2192	-.2185	-.1805	-.2293	-.2253	-.2282	-.2211

TAP NO	323.000	324.000	325.000	326.000
YO .000000	-.2157	-.2112	-.2041	-.2043

ALPHAO(5) = 6.049 BETAO (1) = -5.064 RN/L = 3.4930 PT = 1915.1 TTF = 103.42 Q(PSF) = 756.04

SECTION (1)ORBITER BASE DEPENDENT VARIABLE CP

TAP NO	301.000	302.000	306.000	308.000	311.000	312.000	314.000	315.000	316.000	317.000	318.000	319.000	320.000	321.000	322.000
YO .000000	-.2294	-.2377	-.2176	-.2438	-.2197	-.2223	-.2226	-.2148	-.2183	-.2219	-.1815	-.2403	-.2578	-.2438	-.2308

TAP NO	323.000	324.000	325.000	326.000
YO .000000	-.2172	-.2188	-.2065	-.2063

DATE 08 MAY 80 IA156B PRESSURE DATA

AMES 272-1-97 IA156B OTS. ORBITER BASE (P2TE12)

ALPHAO(5) = 6.038 BETAO (2) = 1.039 RN/L = 3.4930 PT = 1915.1 TTF = 103.42 Q(PSF) = 756.04

SECTION (1)ORBITER BASE DEPENDENT VARIABLE CP

TAP NO	301.000	302.000	306.000	308.000	311.000	312.000	314.000	315.000	316.000	317.000	318.000	319.000	320.000	321.000	322.000
YO	.000000	-.2168	-.2326	-.2091	-.2326	-.2154	-.2230	-.2173	-.2157	-.2171	-.2176	-.1800	-.2364	-.2416	-.2355	-.2310

TAP NO	323.000	324.000	325.000	326.000
YO	.000000	-.2143	-.2135	-.2022	-.2015

ALPHAO(5) = 5.991 BETAO (3) = -.040 RN/L = 3.4930 PT = 1915.1 TTF = 103.42 Q(PSF) = 756.04

SECTION (1)ORBITER BASE DEPENDENT VARIABLE CP

TAP NO	301.000	302.000	306.000	308.000	311.000	312.000	314.000	315.000	316.000	317.000	318.000	319.000	320.000	321.000	322.000
YO	.000000	-.1867	-.1933	-.1878	-.1935	-.1867	-.1869	-.1945	-.1808	-.1911	-.1989	-.1586	-.1978	-.2036	-.1954	-.1817

TAP NO	323.000	324.000	325.000	326.000
YO	.000000	-.1784	-.1704	-.1749	-.1756

ALPHAO(5) = 6.022 BETAO (4) = 3.923 RN/L = 3.4930 PT = 1915.1 TTF = 103.42 Q(PSF) = 756.04

SECTION (1)ORBITER BASE DEPENDENT VARIABLE CP

TAP NO	301.000	302.000	306.000	308.000	311.000	312.000	314.000	315.000	316.000	317.000	318.000	319.000	320.000	321.000	322.000
YO	.000000	-.2120	-.2195	-.1980	-.2150	-.2037	-.2056	-.2091	-.2023	-.2115	-.2101	-.1749	-.2289	-.2153	-.2157	-.2094

TAP NO	323.000	324.000	325.000	326.000
YO	.000000	-.2035	-.1976	-.1943	-.1945

AMES 272-1-97 IA156B OTS, ORBITER BASE (P2TE12)

ALPHAO(5) = 6.085 BETAO (5) = 5.940 RN/L = 3.4930 PT = 1915.1 TTF = 103.42 Q(PSF) = 756.04

SECTION (1)ORBITER BASE . DEPENDENT VARIABLE CP

TAP NO	301.000	302.000	306.000	308.000	311.000	312.000	314.000	315.000	316.000	317.000	318.000	319.000	320.000	321.000	322.000
YO .000000	-.2165	-.2252	-.2044	-.2282	-.2082	-.2089	-.2098	-.2044	-.2091	-.2110	-.1775	-.2212	-.2172	-.2188	-.2117

TAP NO	323.000	324.000	325.000	326.000
YO .000000	-.2040	-.1955	-.1976	-.1983

AMES 272-1-97 IA156B OTS, ORBITER BASE (P2TE13) (07 MAR 79)

REFERENCE DATA

SREF = 2690.0000 SQ.FT. XMRP = 976.0000 IN. XT
LREF = 1290.3000 INCHES YMRP = .0000 IN. YT
BREF = 1290.3000 INCHES ZMRP = 400.0000 IN. ZT
SCALE = .0200

PARAMETRIC DATA

IB-ELV = 10.000 OB-ELV = -5.000
MACH = 2.200 RN/L = 3.500
BDFLAP = .000 SPDBRK = .000
RUDDER = .000 SILTS = .000

ALPHAO(1) = -5.112 BETAO (1) = -6.458 RN/L = 3.5132 PT = 2293.1 TTF = 102.79 Q(PSF) = 724.79

SECTION (1)ORBITER BASE DEPENDENT VARIABLE CP

TAP NO	301.000	302.000	306.000	308.000	311.000	312.000	314.000	315.000	316.000	317.000	318.000	319.000	320.000	321.000	322.000
YO .000000	-.1583	-.1854	-.1750	-.1806	-.1757	-.1782	-.1745	-.1782	-.1782	-.1782	-.1064	-.1820	-.2191	-.1985	-.1799

TAP NO	323.000	324.000	325.000	326.000
YO .000000	-.1837	-.1893	-.1677	-.1670

ALPHAO(1) = -5.146 BETAO (2) = -4.377 RN/L = 3.5132 PT = 2293.1 TTF = 102.79 Q(PSF) = 724.79

SECTION (1)ORBITER BASE DEPENDENT VARIABLE CP

TAP NO	301.000	302.000	306.000	308.000	311.000	312.000	314.000	315.000	316.000	317.000	318.000	319.000	320.000	321.000	322.000
YO .000000	-.1475	-.1840	-.1725	-.1796	-.1733	-.1762	-.1742	-.1774	-.1769	-.1772	-.1088	-.1925	-.2229	-.2007	-.1750

TAP NO	323.000	324.000	325.000	326.000
YO .000000	-.1818	-.1903	-.1669	-.1660

ALPHAO(1) = -5.089 BETAO (3) = -.099 RN/L = 3.5132 PT = 2293.1 TTF = 102.79 Q(PSF) = 724.79

SECTION (1)ORBITER BASE DEPENDENT VARIABLE CP

TAP NO	301.000	302.000	306.000	308.000	311.000	312.000	314.000	315.000	316.000	317.000	318.000	319.000	320.000	321.000	322.000
YO .000000	-.1225	-.1419	-.1529	-.1627	-.1671	-.1646	-.1737	-.1610	-.1720	-.1717	-.1061	-.1676	-.1989	-.1813	-.1592

TAP NO	323.000	324.000	325.000	326.000
YO .000000	-.1744	-.1835	-.1524	-.1517

AMES 272-1-97 IA156B OTS. ORBITER BASE (P2TE13)

ALPHAO(1) = -5.023 BETAO (4) = 4.130 RN/L = 3.5132 PT = 2293.1 TTF = 102.79 Q(PSF) = 724.79

SECTION (1)ORBITER BASE DEPENDENT VARIABLE CP

TAP NO	301.000	302.000	306.000	308.000	311.000	312.000	314.000	315.000	316.000	317.000	318.000	319.000	320.000	321.000	322.000
YO															
.000000	-.1471	-.1848	-.1650	-.1738	-.1750	-.1699	-.1733	-.1684	-.1762	-.1755	-.1146	-.1841	-.2022	-.1816	-.1696

TAP NO	323.000	324.000	325.000	326.000
YO				
.000000	-.1828	-.1757	-.1630	-.1630

ALPHAO(1) = -4.993 BETAO (5) = 6.199 RN/L = 3.5132 PT = 2293.1 TTF = 102.79 Q(PSF) = 724.79

SECTION (1)ORBITER BASE DEPENDENT VARIABLE CP

TAP NO	301.000	302.000	306.000	308.000	311.000	312.000	314.000	315.000	316.000	317.000	318.000	319.000	320.000	321.000	322.000
YO															
.000000	-.1613	-.1860	-.1681	-.1784	-.1750	-.1738	-.1730	-.1723	-.1752	-.1752	-.1187	-.1833	-.1941	-.1786	-.1684

TAP NO	323.000	324.000	325.000	326.000
YO				
.000000	-.1808	-.1742	-.1654	-.1650

ALPHAO(2) = -3.092 BETAO (1) = -5.524 RN/L = 3.5060 PT = 2287.6 TTF = 102.67 Q(PSF) = 723.07

SECTION (1)ORBITER BASE DEPENDENT VARIABLE CP

TAP NO	301.000	302.000	306.000	308.000	311.000	312.000	314.000	315.000	316.000	317.000	318.000	319.000	320.000	321.000	322.000
YO															
.000000	-.1684	-.1895	-.1775	-.1824	-.1738	-.1758	-.1728	-.1728	-.1770	-.1765	-.1168	-.1719	-.1992	-.1838	-.1653

TAP NO	323.000	324.000	325.000	326.000
YO				
.000000	-.1775	-.1885	-.1565	-.1560

AMES 272-1-97 IA156B OTS, ORBITER BASE (P2TE13)

ALPHAO(2) = -3.125 BETAO (2) = -4.457 RN/L = 3.5060 PT = 2287.6 TTF = 102.67 Q(PSF) = 723.07

SECTION (1)ORBITER BASE DEPENDENT VARIABLE CP

TAP NO	301.000	302.000	306.000	308.000	311.000	312.000	314.000	315.000	316.000	317.000	318.000	319.000	320.000	321.000	322.000
YO .000000	-.1577	-.1880	-.1760	-.1834	-.1777	-.1809	-.1736	-.1821	-.1819	-.1819	-.1183	-.1914	-.2269	-.2012	-.1797

TAP NO	323.000	324.000	325.000	326.000
YO .000000	-.1851	-.1860	-.1704	-.1702

ALPHAO(2) = -3.154 BETAO (3) = -.096 RN/L = 3.5060 PT = 2287.6 TTF = 102.67 Q(PSF) = 723.07

SECTION (1)ORBITER BASE DEPENDENT VARIABLE CP

TAP NO	301.000	302.000	306.000	308.000	311.000	312.000	314.000	315.000	316.000	317.000	318.000	319.000	320.000	321.000	322.000
YO .000000	-.1286	-.1562	-.1567	-.1667	-.1711	-.1670	-.1724	-.1655	-.1758	-.1760	-.1164	-.1716	-.1990	-.1836	-.1650

TAP NO	323.000	324.000	325.000	326.000
YO .000000	-.1773	-.1882	-.1565	-.1557

ALPHAO(2) = -3.002 BETAO (4) = 4.167 RN/L = 3.5060 PT = 2287.6 TTF = 102.67 Q(PSF) = 723.07

SECTION (1)ORBITER BASE DEPENDENT VARIABLE CP

TAP NO	301.000	302.000	306.000	308.000	311.000	312.000	314.000	315.000	316.000	317.000	318.000	319.000	320.000	321.000	322.000
YO .000000	-.1572	-.1882	-.1663	-.1773	-.1748	-.1731	-.1738	-.1721	-.1785	-.1773	-.1245	-.1868	-.1992	-.1782	-.1658

TAP NO	323.000	324.000	325.000	326.000
YO .000000	-.1848	-.1785	-.1677	-.1670

AMES 272-1-97 IA156B OTS, ORBITER BASE (P2TE13)

ALPHAO(2) = -2.968 BETAO (5) = 6.240 RN/L = 3.5060 PT = 2287.6 TTF = 102.67 Q(PSF) = 723.07

SECTION (1)ORBITER BASE DEPENDENT VARIABLE CP

TAP NO	301.000	302.000	306.000	308.000	311.000	312.000	314.000	315.000	316.000	317.000	318.000	319.000	320.000	321.000	322.000
YO															
.000000	-.1650	-.1870	-.1721	-.1806	-.1787	-.1767	-.1735	-.1755	-.1789	-.1787	-.1281	-.1862	-.1936	-.1809	-.1684

TAP NO	323.000	324.000	325.000	326.000
YO				
.000000	-.1867	-.1789	-.1699	-.1691

ALPHAO(3) = .946 BETAO (1) = -6.136 RN/L = 3.5090 PT = 2287.7 TTF = 102.34 Q(PSF) = 723.09

SECTION (1)ORBITER BASE DEPENDENT VARIABLE CP

TAP NO	301.000	302.000	306.000	308.000	311.000	312.000	314.000	315.000	316.000	317.000	318.000	319.000	320.000	321.000	322.000
YO															
.000000	-.1725	-.1945	-.1794	-.1911	-.1816	-.1869	-.1747	-.1857	-.1874	-.1867	-.1322	-.1935	-.2136	-.2006	-.1840

TAP NO	323.000	324.000	325.000	326.000
YO				
.000000	-.1974	-.1950	-.1774	-.1767

ALPHAO(3) = .956 BETAO (2) = -4.099 RN/L = 3.5090 PT = 2287.7 TTF = 102.34 Q(PSF) = 723.09

SECTION (1)ORBITER BASE DEPENDENT VARIABLE CP

TAP NO	301.000	302.000	306.000	308.000	311.000	312.000	314.000	315.000	316.000	317.000	318.000	319.000	320.000	321.000	322.000
YO															
.000000	-.1659	-.1989	-.1835	-.1933	-.1845	-.1889	-.1757	-.1891	-.1908	-.1896	-.1381	-.1977	-.2209	-.1977	-.1867

TAP NO	323.000	324.000	325.000	326.000
YO				
.000000	-.1994	-.1945	-.1764	-.1737

AMES 272-1-97 IA156B OTS, ORBITER BASE (P2TE13)

ALPHAO(3) = .108 BETAO (3) = -.089 RN/L = 3.5090 PT = 2287.7 TTF = 102.34 Q(PSF) = 723.09

SECTION (1)ORBITER BASE DEPENDENT VARIABLE CP

TAP NO	301.000	302.000	306.000	308.000	311.000	312.000	314.000	315.000	316.000	317.000	318.000	319.000	320.000	321.000	322.000
YO .000000	-.1403	-.1647	-.1650	-.1791	-.1803	-.1813	-.1755	-.1784	-.1860	-.1869	-.1376	-.1843	-.2089	-.1943	-.1774

TAP NO	323.000	324.000	325.000	326.000
YO .000000	-.1904	-.1952	-.1706	-.1701

ALPHAO(3) = .648 BETAO (4) = 3.750 RN/L = 3.5090 PT = 2287.7 TTF = 102.34 Q(PSF) = 723.09

SECTION (1)ORBITER BASE DEPENDENT VARIABLE CP

TAP NO	301.000	302.000	306.000	308.000	311.000	312.000	314.000	315.000	316.000	317.000	318.000	319.000	320.000	321.000	322.000
YO .000000	-.1677	-.1951	-.1736	-.1812	-.1794	-.1758	-.1772	-.1758	-.1853	-.1824	-.1386	-.1983	-.2063	-.1804	-.1719

TAP NO	323.000	324.000	325.000	326.000
YO .000000	-.1875	-.1821	-.1731	-.1726

ALPHAO(3) = .677 BETAO (5) = 5.817 RN/L = 3.5090 PT = 2287.7 TTF = 102.34 Q(PSF) = 723.09

SECTION (1)ORBITER BASE DEPENDENT VARIABLE CP

TAP NO	301.000	302.000	306.000	308.000	311.000	312.000	314.000	315.000	316.000	317.000	318.000	319.000	320.000	321.000	322.000
YO .000000	-.1760	-.1916	-.1757	-.1838	-.1833	-.1782	-.1774	-.1787	-.1882	-.1855	-.1413	-.2041	-.2075	-.1809	-.1738

TAP NO	323.000	324.000	325.000	326.000
YO .000000	-.1884	-.1848	-.1750	-.1748

DATE 08 MAY 80 IA156B PRESSURE DATA

AMES 272-1-97 IA156B OTS. ORBITER BASE (P2TE13)

ALPHAO(4) = 4.649 BETAO (1) = -6.162 RN/L = 3.5110 PT = 2287.6 TTF = 102.09 Q(PSF) = 723.04

SECTION (1)ORBITER BASE DEPENDENT VARIABLE CP

TAP NO	301.000	302.000	306.000	308.000	311.000	312.000	314.000	315.000	316.000	317.000	318.000	319.000	320.000	321.000	322.000
YO .000000	-.1772	-.1943	-.1787	-.1948	-.1801	-.1889	-.1794	-.1877	-.1892	-.1875	-.1376	-.1943	-.2114	-.1982	-.1860

TAP NO	323.000	324.000	325.000	326.000
YO .000000	-.1965	-.1943	-.1787	-.1779

ALPHAO(4) = 4.637 BETAO (2) = -4.136 RN/L = 3.5110 PT = 2287.6 TTF = 102.09 Q(PSF) = 723.04

SECTION (1)ORBITER BASE DEPENDENT VARIABLE CP

TAP NO	301.000	302.000	306.000	308.000	311.000	312.000	314.000	315.000	316.000	317.000	318.000	319.000	320.000	321.000	322.000
YO .000000	-.1718	-.2016	-.1870	-.1963	-.1875	-.1943	-.1816	-.1928	-.1938	-.1933	-.1459	-.2009	-.2185	-.1950	-.1914

TAP NO	323.000	324.000	325.000	326.000
YO .000000	-.2036	-.2019	-.1843	-.1840

ALPHAO(4) = 4.556 BETAO (3) = -.137 RN/L = 3.5110 PT = 2287.6 TTF = 102.09 Q(PSF) = 723.04

SECTION (1)ORBITER BASE DEPENDENT VARIABLE CP

TAP NO	301.000	302.000	306.000	308.000	311.000	312.000	314.000	315.000	316.000	317.000	318.000	319.000	320.000	321.000	322.000
YO .000000	-.1610	-.1945	-.1750	-.1806	-.1613	-.1818	-.1784	-.1796	-.1845	-.1850	-.1447	-.1879	-.2036	-.1935	-.1811

TAP NO	323.000	324.000	325.000	326.000
YO .000000	-.1894	-.1970	-.1728	-.1728

DATE 08 MAY 80 IA156B PRESSURE DATA

AMES 272-1-97 IA156B OTS. ORBITER BASE (P2TE13)

ALPHAO(4) = 4.603 BETAO (4) = 3.807 RN/L = 3.5110 PT = 2287.6 TTF = 102.09 Q(PSF) = 723.04

SECTION (1)ORBITER BASE DEPENDENT VARIABLE CP

TAP NO	301.000	302.000	306.000	308.000	311.000	312.000	314.000	315.000	316.000	317.000	318.000	319.000	320.000	321.000	322.000
YO .000000	-.1755	-.2006	-.1823	-.1879	-.1867	-.1833	-.1806	-.1835	-.1916	-.1901	-.1496	-.2062	-.2121	-.1869	-.1811

TAP NO	323.000	324.000	325.000	326.000
YO .000000	-.1931	-.1894	-.1794	-.1794

ALPHAO(4) = 4.674 BETAO (5) = 5.830 RN/L = 3.5110 PT = 2287.6 TTF = 102.09 Q(PSF) = 723.04

SECTION (1)ORBITER BASE DEPENDENT VARIABLE CP

TAP NO	301.000	302.000	306.000	308.000	311.000	312.000	314.000	315.000	316.000	317.000	318.000	319.000	320.000	321.000	322.000
YO .000000	-.1738	-.1911	-.1777	-.1909	-.1818	-.1814	-.1806	-.1787	-.1855	-.1850	-.1454	-.1933	-.2014	-.1875	-.1814

TAP NO	323.000	324.000	325.000	326.000
YO .000000	-.1850	-.1814	-.1740	-.1740

ALPHAO(5) = 6.288 BETAO (1) = -5.175 RN/L = 3.5128 PT = 2287.3 TTF = 101.83 Q(PSF) = 722.95

SECTION (1)ORBITER BASE DEPENDENT VARIABLE CP

TAP NO	301.000	302.000	306.000	308.000	311.000	312.000	314.000	315.000	316.000	317.000	318.000	319.000	320.000	321.000	322.000
YO .000000	-.1791	-.1960	-.1808	-.1964	-.1818	-.1920	-.1820	-.1906	-.1930	-.1903	-.1395	-.1960	-.2131	-.1979	-.1879

TAP NO	323.000	324.000	325.000	326.000
YO .000000	-.1991	-.1945	-.1808	-.1803

AMES 272-1-97 IA156B OTS, ORBITER BASE (P2TE13)

ALPHAO(5) = 6.272 BETAO (2) = -4.149 RN/L = 3.5128 PT = 2287.3 TTF = 101.83 Q(PSF) = 722.95

SECTION (1)ORBITER BASE DEPENDENT VARIABLE CP

TAP NO	301.000	302.000	306.000	308.000	311.000	312.000	314.000	315.000	316.000	317.000	318.000	319.000	320.000	321.000	322.000
YO .000000	-.1710	-.2025	-.1891	-.1982	-.1901	-.1960	-.1837	-.1947	-.1964	-.1957	-.1473	-.2060	-.2245	-.1945	-.1930

TAP NO	323.000	324.000	325.000	326.000
YO .000000	-.2047	-.1994	-.1855	-.1852

ALPHAO(5) = 6.215 BETAO (3) = -.151 RN/L = 3.5128 PT = 2287.3 TTF = 101.83 Q(PSF) = 722.95

SECTION (1)ORBITER BASE DEPENDENT VARIABLE CP

TAP NO	301.000	302.000	306.000	308.000	311.000	312.000	314.000	315.000	316.000	317.000	318.000	319.000	320.000	321.000	322.000
YO .000000	-.1630	-.1901	-.1769	-.1796	-.1823	-.1803	-.1813	-.1794	-.1833	-.1838	-.1469	-.1894	-.1957	-.1977	-.1847

TAP NO	323.000	324.000	325.000	326.000
YO .000000	-.1896	-.2089	-.1728	-.1720

ALPHAO(5) = 6.254 BETAO (4) = 3.811 RN/L = 3.5128 PT = 2287.3 TTF = 101.83 Q(PSF) = 722.95

SECTION (1)ORBITER BASE DEPENDENT VARIABLE CP

TAP NO	301.000	302.000	306.000	308.000	311.000	312.000	314.000	315.000	316.000	317.000	318.000	319.000	320.000	321.000	322.000
YO .000000	-.1691	-.1991	-.1815	-.1872	-.1867	-.1828	-.1837	-.1833	-.1911	-.1903	-.1508	-.2030	-.2106	-.1891	-.1837

TAP NO	323.000	324.000	325.000	326.000
YO .000000	-.1928	-.1891	-.1789	-.1786

AMES 272-1-97 IA156B OTS. ORBITER BASE (P2TE13)

ALPHAO(5) = 6.319 BETAO (5) = 5.820 RN/L = 3.5128 PT = 2287.3 TTF = 101.83 Q(PSF) = 722.95

SECTION (1)ORBITER BASE DEPENDENT VARIABLE CP

TAP NO	301.000	302.000	306.000	308.000	311.000	312.000	314.000	315.000	316.000	317.000	318.000	319.000	320.000	321.000	322.000
YO .000000	-.1743	-.1919	-.1774	-.1914	-.1809	-.1811	-.1833	-.1794	-.1850	-.1843	-.1471	-.1936	-.2004	-.1884	-.1821

TAP NO	323.000	324.000	325.000	326.000
YO .000000	-.1840	-.1818	-.1733	-.1730

AMES 272-1-97 IA156B OTS. ORBITER BASE (P2TE14) (07 MAR 79)

REFERENCE DATA

SREF = 2690.0000 SQ.FT. XMRP = 976.0000 IN. XT
LREF = 1290.3000 INCHES YMRP = .0000 IN. YT
BREF = 1290.3000 INCHES ZMRP = 400.0000 IN. ZT
SCALE = .0200

PARAMETRIC DATA

IB-ELV = 10.000 OB-ELV = -5.000
MACH = 2.500 RN/L = 3.500
BDFLAP = .000 SPDBRK = .000
RUDDER = .000 SILTS = .000

ALPHAO(1) = -5.439 BETAO (1) = -6.350 RN/L = 3.4992 PT = 2587.4 TTF = 93.672 Q(PSF) = 662.20

SECTION (1)ORBITER BASE DEPENDENT VARIABLE CP

TAP NO	301.000	302.000	306.000	308.000	311.000	312.000	314.000	315.000	316.000	317.000	318.000	319.000	320.000	321.000	322.000
YO .000000	-.1109	-.1493	-.1431	-.1456	-.1434	-.1405	.0000	-.1343	-.1421	-.1437	-.0703	-.1440	-.1673	-.1560	-.1354

TAP NO	323.000	324.000	325.000	326.000
YO .000000	-.1461	-.1517	-.1316	-.1313

ALPHAO(1) = -5.488 BETAO (2) = -4.506 RN/L = 3.4992 PT = 2587.4 TTF = 93.672 Q(PSF) = 662.20

SECTION (1)ORBITER BASE DEPENDENT VARIABLE CP

TAP NO	301.000	302.000	306.000	308.000	311.000	312.000	314.000	315.000	316.000	317.000	318.000	319.000	320.000	321.000	322.000
YO .000000	-.1013	-.1497	-.1412	-.1414	-.1420	-.1398	.0000	-.1345	-.1412	-.1406	-.0747	-.1499	-.1694	-.1542	-.1321

TAP NO	323.000	324.000	325.000	326.000
YO .000000	-.1372	-.1473	-.1249	-.1260

ALPHAO(1) = -5.474 BETAO (3) = -4.275 RN/L = 3.4992 PT = 2587.4 TTF = 93.672 Q(PSF) = 662.20

SECTION (1)ORBITER BASE DEPENDENT VARIABLE CP

TAP NO	301.000	302.000	306.000	308.000	311.000	312.000	314.000	315.000	316.000	317.000	318.000	319.000	320.000	321.000	322.000
YO .000000	-.1018	-.1512	-.1421	-.1423	-.1429	-.1410	.0000	-.1362	-.1429	-.1434	-.0757	-.1466	-.1735	-.1566	-.1397

TAP NO	323.000	324.000	325.000	326.000
YO .000000	-.1501	-.1539	-.1329	-.1324

AMES 272-1-97 IA156B OTS, ORBITER BASE (P2TE14)

ALPHAO(1) = -5.470 BETAO (4) = .011 RN/L = 3.4992 PT = 2587.4 TTF = 93.672 Q(PSF) = 662.20

SECTION (1)ORBITER BASE DEPENDENT VARIABLE CP

TAP NO	301.000	302.000	306.000	308.000	311.000	312.000	314.000	315.000	316.000	317.000	318.000	319.000	320.000	321.000	322.000
YO .000000	-.0801	-.1085	-.1322	-.1386	-.1340	-.1319	.0000	-.1271	-.1370	-.1362	-.0771	-.1416	-.1639	-.1520	-.1324

TAP NO	323.000	324.000	325.000	326.000
YO .000000	-.1378	-.1483	-.1254	-.1254

ALPHAO(1) = -5.349 BETAO (5) = 4.219 RN/L = 3.4992 PT = 2587.4 TTF = 93.672 Q(PSF) = 662.20

SECTION (1)ORBITER BASE DEPENDENT VARIABLE CP

TAP NO	301.000	302.000	306.000	308.000	311.000	312.000	314.000	315.000	316.000	317.000	318.000	319.000	320.000	321.000	322.000
YO .000000	-.1022	-.1501	-.1353	-.1424	-.1403	-.1358	.0000	-.1[illegible]	-.1430	-.1424	-.0855	-.1491	-.1692	-.1501	-.1377

TAP NO	323.000	324.000	325.000	326.000
YO .000000	-.1446	-.1395	-.1297	-.1292

ALPHAO(1) = -5.320 BETAO (6) = 5.282 RN/L = 3.4992 PT = 2587.4 TTF = 93.672 Q(PSF) = 662.20

SECTION (1)ORBITER BASE DEPENDENT VARIABLE CP

TAP NO	301.000	302.000	306.000	308.000	311.000	312.000	314.000	315.000	316.000	317.000	318.000	319.000	320.000	321.000	322.000
YO .000000	-.1077	-.1488	-.1361	-.1419	-.1403	-.1392	.0000	-.1342	-.1416	-.1413	-.0900	-.1472	-.1678	-.1437	-.1382

TAP NO	323.000	324.000	325.000	326.000
YO .000000	-.1453	-.1437	-.1321	-.1318

AMES 272-1-97 IA156B OTS. ORBITER BASE (P2TE14)

ALPHAO(2) = -3.621 BETAO (1) = -6.416 RN/L = 3.5012 PT = 2631.3 TTF = 99.912 Q(PSF) = 673.43

SECTION (1)ORBITER BASE DEPENDENT VARIABLE CP

TAP NO	301.000	302.000	306.000	308.000	311.000	312 000	314.000	315.000	316.000	317.000	318.000	319.000	320.000	321.000	322.000
YO .000000	-.1181	-.1548	-.1456	-.1516	-.1459	-.1475	.0000	-.1399	-.1443	-.1451	-.0806	-.1514	-.1598	-.1496	-.1427

TAP NO	323.000	324.000	325.000	326.000
YO .000000	-.1524	-.1632	-.1372	-.1364

ALPHAO(2) = -3.659 BETAO (2) = -4.353 RN/L = 3.5012 PT = 2631.3 TTF = 99.912 Q(PSF) = 673.43

SECTION (1)ORBITER BASE DEPENDENT VARIABLE CP

TAP NO	301.000	302.000	306.000	308.000	311.000	312.000	314.000	315.000	316.000	317.000	318.000	319.000	320.000	321.000	322.000
YO .000000	-.1099	-.1537	-.1440	-.1461	-.1445	-.1442	.0000	-.1408	-.1456	-.1456	-.0868	-.1471	-.1773	-.1595	-.1432

TAP NO	323.000	324.000	325.000	326.000
YO .000000	-.1516	-.1505	-.1372	-.1366

ALPHAO(2) = -3.780 BETAO (3) = .001 RN/L = 3.5012 PT = 2631.3 TTF = 99.912 Q(PSF) = 673.43

SECTION (1)ORBITER BASE DEPENDENT VARIABLE CP

TAP NO	301.000	302.000	306.000	308.000	311.000	312.000	314.000	315.000	316.000	317.000	318.000	319.000	320.000	321.000	322.000
YO .000000	-.0910	-.1202	-.1333	-.1414	-.1378	-.1359	.0000	-.1333	-.1417	-.1407	-.0889	-.1433	-.1685	-.1543	-.1362

TAP NO	323.000	324.000	325.000	326.000
YO .000000	-.1446	-.1551	-.1299	-.1296

AMES 272-1-97 IA156B OTS, ORBITER BASE (P2TE14)

ALPHAO(2) = -3.538 BETAO (4) = 4.253 RN/L = 3.5012 PT = 2631.3 TTF = 99.912 Q(PSF) = 673.43

SECTION (1)ORBITER BASE DEPENDENT VARIABLE CP

TAP NO	301.000	302.000	306.000	308.000	311.000	312.000	314.000	315.000	316.000	317.000	318.000	319.000	320.000	321.000	322.000
YO .000000	-.1069	-.1522	-.1373	-.1430	-.1428	-.1375	.0000	-.1346	-.1430	-.1433	-.0943	-.1472	-.1630	-.1436	-.1354

TAP NO	323.000	324.000	325.000	326.000
YO .000000	-.1467	-.1438	-.1336	-.1336

ALPHAO(2) = -3.506 BETAO (5) = 6.319 RN/L = 3.5012 PT = 2631.3 TTF = 99.912 Q(PSF) = 673.43

SECTION (1)ORBITER BASE DEPENDENT VARIABLE CP

TAP NO	301.000	302.000	306.000	308.000	311.000	312.000	314.000	315.000	316.000	317.000	318.000	319.000	320.000	321.000	322.000
YO .000000	-.1113	-.1519	-.1367	-.1448	-.1427	-.1424	.0000	-.1390	-.1432	-.1435	-.0974	-.1498	-.1634	-.1451	-.1390

TAP NO	323.000	324.000	325.000	326.000
YO .000000	-.1490	-.1448	-.1354	-.1346

ALPHAO(3) = .388 BETAO (1) = -5.031 RN/L = 3.4935 PT = 2634.3 TTF = 101.22 Q(PSF) = 674.20

SECTION (1)ORBITER BASE DEPENDENT VARIABLE CP

TAP NO	301.000	302.000	306.000	308.000	311.000	312.000	314.000	315.000	316.000	317.000	318.000	319.000	320.000	321.000	322.000
YO .000000	-.1255	-.1593	-.1478	-.1556	-.1483	-.1514	.0000	-.1472	-.1507	-.1507	-.0985	-.1583	-.1653	-.1493	-.1504

TAP NO	323.000	324.000	325.000	326.000
YO .000000	-.1580	-.1682	-.1417	-.1420

C-3

AMES 272-1-97 IA156B OTS. ORBITER BASE (P2TE14)

ALPHAO(3) = .400 BETAO (2) = -3.995 RN/L = 3.4935 PT = 2634.3 TTF = 101.22 Q(PSF) = 674.20

SECTION (1)ORBITER BASE DEPENDENT VARIABLE CP

TAP NO	301.000	302.000	306.000	308.000	311.000	312.000	314.000	315.000	316.000	317.000	318.000	319.000	320.000	321.000	322.000
YO															
.000000	-.1142	-.1596	-.1460	-.1528	-.1470	-.1509	.0000	-.1488	-.1507	-.1512	-.1048	-.1578	-.1780	-.1648	-.1470

TAP NO	323.000	324.000	325.000	326.000
YO				
.000000	-.1567	-.1564	-.1439	-.1428

ALPHAO(3) = .213 BETAO (3) = -.027 RN/L = 3.4935 PT = 2634.3 TTF = 101.22 Q(PSF) = 674.20

SECTION (1)ORBITER BASE DEPENDENT VARIABLE CP

TAP NO	301.000	302.000	306.000	308.000	311.000	312.000	314.000	315.000	316.000	317.000	318.000	319.000	320.000	321.000	322.000
YO															
.000000	-.1035	-.1287	-.1731	-.1489	-.1462	-.1449	.0000	-.1420	-.1504	-.1507	-.1098	-.1499	-.1717	-.1601	-.1452

TAP NO	323.000	324.000	325.000	326.000
YO				
.000000	-.1549	-.1612	-.1397	-.1389

ALPHAO(3) = .369 BETAO (4) = 3.847 RN/L = 3.4935 PT = 2634.3 TTF = 101.22 Q(PSF) = 674.20

SECTION (1)ORBITER BASE DEPENDENT VARIABLE CP

TAP NO	301.000	302.000	306.000	308.000	311.000	312.000	314.000	315.000	316.000	317.000	318.000	319.000	320.000	321.000	322.000
YO															
.000000	-.1156	-.1588	-.1428	-.1502	-.1486	-.1455	.0000	-.1431	-.1528	-.1507	-.1108	-.1549	-.1683	-.1536	-.1473

TAP NO	323.000	324.000	325.000	326.000
YO				
.000000	-.1568	-.1541	-.1418	-.1418

AMES 272-1-97 IA156B OTS. ORBITER BASE (P2TE14)

ALPHAO(3) = .404 BETAO (5) = 5.903 RN/L = 3.4935 PT = 2634.3 TTF = 101.22 Q(PSF) = 674.20

SECTION (1)ORBITER BASE DEPENDENT VARIABLE CP

TAP NO	301.000	302.000	306.000	308.000	311.000	312.000	314.000	315.000	316.000	317.000	318.000	319.000	320.000	321.000	322.000
YO .000000	-.1260	-.1579	-.1453	-.1500	-.1485	-.1448	.0000	-.1432	-.1498	-.1498	-.1134	-.1579	-.1662	-.1453	-.1377

TAP NO	323.000	324.000	325.000	326.000
YO .000000	-.1534	-.1490	-.1424	-.1422

ALPHAO(4) = 4.193 BETAO (1) = -6.061 RN/L = 3.5095 PT = 2656.1 TTF = 102.65 Q(PSF) = 679.78

SECTION (1)ORBITER BASE DEPENDENT VARIABLE CP

TAP NO	301.000	302.000	306.000	308.000	311.000	312.000	314.000	315.000	316.000	317.000	318.000	319.000	320.000	321.000	322.000
YO .000000	-.1347	-.1607	-.1511	-.1576	-.1524	-.1553	.0000	-.1529	-.1553	-.1553	-.1075	-.1571	-.1719	-.1579	-.1511

TAP NO	323.000	324.000	325.000	326.000
YO .000000	-.1610	-.1594	-.1464	-.1457

ALPHAO(4) = 4.182 BETAO (2) = -4.038 RN/L = 3.5095 PT = 2656.1 TTF = 102.65 Q(PSF) = 679.78

SECTION (1)ORBITER BASE DEPENDENT VARIABLE CP

TAP NO	301.000	302.000	306.000	308.000	311.000	312.000	314.000	315.000	316.000	317.000	318.000	319.000	320.000	321.000	322.000
YO .000000	-.1251	-.1623	-.1508	-.1605	-.1519	-.1553	.0000	-.1545	-.1568	-.1558	-.1142	-.1623	-.1755	-.1540	-.1532

TAP NO	323.000	324.000	325.000	326.000
YO .000000	-.1646	-.1623	-.1482	-.1475

DATE 08 MAY 80 IA156B PRESSURE DATA

AMES 272-1-97 IA156B OTS. ORBITER BASE (P2TE14)

ALPHAO(4) = 4.081 BETAO (3) = -.049 RN/L = 3.5095 PT = 2656.1 TTF = 102.65 Q(PSF) = 679.78

SECTION (1)ORBITER BASE DEPENDENT VARIABLE CP

TAP NO	301.000	302.000	306.000	308.000	311.000	312.000	314.000	315.000	316.000	317.000	318.000	319.000	320.000	321.000	322.000
YO .000000	-.1096	-.1385	-.1432	-.1515	-.1499	-.1507	.0000	-.1479	-.1559	-.1554	-.1198	-.1538	-.1741	-.1614	-.1482

TAP NO	323.000	324.000	325.000	326.000
YO .000000	-.1598	-.1632	-.1442	-.1440

ALPHAO(4) = 4.157 BETAO (4) = 3.903 RN/L = 3.5095 PT = 2656.1 TTF = 102.65 Q(PSF) = 679.78

SECTION (1)ORBITER BASE DEPENDENT VARIABLE CP

TAP NO	301.000	302.000	306.000	308.000	311.000	312.000	314.000	315.000	316.000	317.000	318.000	319.000	320.000	321.000	322.000
YO .000000	-.1301	-.1620	-.1472	-.1527	-.1506	-.1490	.0000	-.1475	-.1563	-.1545	-.1215	-.1586	-.1677	-.1545	-.1482

TAP NO	323.000	324.000	325.000	326.000
YO .000000	-.1584	-.1547	-.1462	-.1454

ALPHAO(4) = 4.222 BETAO (5) = 5.916 RN/L = 3.5095 PT = 2656.1 TTF = 102.65 Q(PSF) = 679.78

SECTION (1)ORBITER BASE DEPENDENT VARIABLE CP

TAP NO	301.000	302.000	306.000	308.000	311.000	312.000	314.000	315.000	316.000	317.000	318.000	319.000	320.000	321.000	322.000
YO .000000	-.1349	-.1583	-.1469	-.1507	-.1502	-.1474	.0000	-.1469	-.1526	-.1526	-.1222	-.1596	-.1671	-.1505	-.1437

TAP NO	323.000	324.000	325.000	326.000
YO .000000	-.1528	-.1502	-.1453	-.1448

AMES 272-1-97 IA156B OTS. ORBITER BASE (P2TE14)

ALPHAO(5) = 6.112 BETAO (1) = -6.077 RN/L = 3.5250 PT = 2675.0 TTF = 103.70 Q(PSF) = 684.63

SECTION (1)ORBITER BASE DEPENDENT VARIABLE CP

TAP NO	301.000	302.000	306.000	308.000	311.000	312.000	314.000	315.000	316.000	317.000	318.000	319.000	320.000	321.000	322.000
YO															
.000000	-.1355	-.1616	-.1484	-.1598	-.1520	-.1572	.0000	-.1554	-.1580	-.1569	-.1110	-.1587	-.1722	-.1556	-.1523

TAP NO	323.000	324.000	325.000	326.000
YO				
.000000	-.1629	-.1593	-.1474	-.1469

ALPHAO(5) = 6.096 BETAO (2) = -4.052 RN/L = 3.5250 PT = 2675.0 TTF = 103.70 Q(PSF) = 684.63

SECTION (1)ORBITER BASE DEPENDENT VARIABLE CP

TAP NO	301.000	302.000	306.000	308.000	311.000	312.000	314.000	315.000	316.000	317.000	318.000	319.000	320.000	321.000	322.000
YO															
.000000	-.1285	-.1633	-.1517	-.1602	-.1532	-.1566	.0000	-.1558	-.1579	-.1573	-.1162	-.1633	-.1779	-.1555	-.1543

TAP NO	323.000	324.000	325.000	326.000
YO				
.000000	-.1661	-.1612	-.1494	-.1483

ALPHAO(5) = 6.008 BETAO (3) = -.062 RN/L = 3.5250 PT = 2675.0 TTF = 103.70 Q(PSF) = 684.63

SECTION (1)ORBITER BASE DEPENDENT VARIABLE CP

TAP NO	301.000	302.000	306.000	308.000	311.000	312.000	314.000	315.000	316.000	317.000	318.000	319.000	320.000	321.000	322.000
YO															
.000000	-.1143	-.1437	-.1450	-.1522	-.1507	-.1517	.0000	-.1481	-.1556	-.1551	-.1213	-.1533	-.1694	-.1616	-.1494

TAP NO	323.000	324.000	325.000	326.000
YO				
.000000	-.1585	-.1668	-.1450	-.1444

AMES 272-1-97 IA156B OTS, ORBITER BASE (P2TE14)

ALPHAO(5) = 6.077 BETAO (4) = 3.904 RN/L = 3.5250 PT = 2675.0 TTF = 103.70 Q(PSF) = 684.63

SECTION (1)ORBITER BASE DEPENDENT VARIABLE CP

TAP NO	301.000	302.000	306.000	308.000	311.000	312.000	314.000	315.000	316.000	317.000	318.000	319.000	320.000	321.000	322.000
YO .000000	-.1356	-.1644	-.1495	-.1557	-.1542	-.1521	.0000	-.1513	-.1588	-.1575	-.1261	-.1608	-.1719	-.1567	-.1521

TAP NO	323.000	324.000	325.000	326.000
YO .000000	-.1629	-.1585	-.1493	-.1488

ALPHAO(5) = 6.146 BETAO (5) = 5.907 RN/L = 3.5250 PT = 2675.0 TTF = 103.70 Q(PSF) = 684.63

SECTION (1)ORBITER BASE DEPENDENT VARIABLE CP

TAP NO	301.000	302.000	306.000	308.000	311.000	312.000	314.000	315.000	316.000	317.000	318.000	319.000	320.000	321.000	322.000
YO .000000	-.1341	-.1559	-.1462	-.1508	-.1492	-.1472	.0000	-.1467	-.1526	-.1516	-.1235	-.1637	-.1662	-.1490	-.1444

TAP NO	323.000	324.000	325.000	326.000
YO .000000	-.1508	-.1482	-.1444	-.1441

AMES 272-1-97 IA156B OTS. ORBITER BASE (P2TE15) (07 MAR 79)

REFERENCE DATA

SREF = 2690.0000 SQ.FT. XMRP = 976.0000 IN. XT
LREF = 1290.3000 INCHES YMRP = .0000 IN. YT
BREF = 1290.3000 INCHES ZMRP = 400.0000 IN. ZT
SCALE = .0200

PARAMETRIC DATA

IB-ELV = 10.000 OB-ELV = -2.000
MACH = 1.550 RN/L = 3.500
BDFLAP = .000 SPDBRK = .000
RUDDER = .000 SILTS = .000

ALPHAO(1) = .116 BETAO (1) = -.001 RN/L = 3.5356 PT = 1792.2 TTF = 103.99 Q(PSF) = 763.12

SECTION (1)ORBITER BASE DEPENDENT VARIABLE CP

TAP NO	301.000	302.000	306.000	308.000	311.000	312.000	314.000	315.000	316.000	317.000	318.000	319.000	320.000	321.000	322.000
YO .000000	-.2303	-.2333	-.2169	-.2307	-.2233	-.2270	.0000	-.2254	-.2337	-.2330	-.1757	-.2393	-.2344	-.2354	-.2252

TAP NO	323.000	324.000	325.000	326.000
YO .000000	-.2206	-.2148	-.2067	-.2069

AMES 272-1-97 IA156B OTS. ORBITER BASE (P2TE16) (07 MAR 78)

REFERENCE DATA

SREF = 2690.0000 SQ.FT. XMRP = 976.0000 IN. XT
LREF = 1290.3000 INCHES YMRP = .0000 IN. YT
BREF = 1290.3000 INCHES ZMRP = 400.0000 IN. ZT
SCALE = .0200

PARAMETRIC DATA

IB-ELV = 10.000 OB-ELV = -2.000
MACH = 1.800 RN/L = 3.500
BDFLAP = .000 SPDBRK = .000
RUDDER = .000 SILTS = .000

ALPHAO(1) = -5.541 BETAO (1) = -6.424 RN/L = 3.4993 PT = 1910.2 TTF = 101.64 Q(PSF) = 754.13

SECTION (1)ORBITER BASE DEPENDENT VARIABLE CP

TAP NO	301.000	302.000	306.000	308.000	311.000	312.000	314.000	315.000	316.000	317.000	318.000	319.000	320.000	321.000	322.000
YO .000000	-.2290	-.2322	-.2119	-.2339	-.2145	-.2278	-.2105	-.2245	-.2283	-.2262	-.1517	-.2428	-.2875	-.2650	-.2315

TAP NO	323.000	324.000	325.000	326.000
YO .000000	-.2461	-.2732	-.2119	-.2109

ALPHAO(1) = -5.578 BETAO (2) = -4.338 RN/L = 3.4993 PT = 1910.2 TTF = 101.64 Q(PSF) = 754.13

SECTION (1)ORBITER BASE DEPENDENT VARIABLE CP

TAP NO	301.000	302.000	305.000	308.000	311.000	312.000	314.000	315.000	316.000	317.000	318.000	319.000	320.000	321.000	322.000
YO .000000	-.2129	-.2225	-.1911	-.2213	-.2061	-.2133	-.2119	-.2096	-.2178	-.2175	-.1416	-.2229	-.2705	-.2508	-.2201

TAP NO	323.000	324.000	325.000	326.000
YO .000000	-.2356	-.2529	-.1948	-.1934

ALPHAO(1) = -5.525 BETAO (3) = -.052 RN/L = 3.4993 PT = 1910.2 TTF = 101.64 Q(PSF) = 754.13

SECTION (1)ORBITER BASE DEPENDENT VARIABLE CP

TAP NO	301.000	302.000	306.000	308.000	311.000	312.000	314.000	315.000	316.000	317.000	318.000	319.000	320.000	321.000	322.000
YO .000000	-.1758	-.2202	-.1788	-.2055	-.2013	-.2053	-.2071	-.2003	-.2076	-.2055	-.1416	-.2202	-.2179	-.2261	-.2097

TAP NO	323.000	324.000	325.000	326.000
YO .000000	-.2095	-.2205	-.1875	-.1863

AMES 272-1-97 IA156B OTS. ORBITER BASE (P2TE16)

ALPHAO(1) = -5.453 BETAO (4) = 4.189 RN/L = 3.4993 PT = 1910.2 TTF = 101.64 Q(PSF) = 754.13

SECTION (1)ORBITER BASE DEPENDENT VARIABLE CP

TAP NO	301.000	302.000	306.000	308.000	311.000	312.000	314.000	315.000	316.000	317.000	318.000	319.000	320.000	321.000	322.000
YO															
.000000	-.2049	-.2201	-.1998	-.2103	-.2005	-.2101	-.2089	-.2075	-.2148	-.2148	-.1473	-.2342	-.2403	-.2150	-.2075

TAP NO	323.000	324.000	325.000	326.000
YO				
.000000	-.2176	-.2120	-.1946	-.1932

ALPHAO(1) = -5.423 BETAO (5) = 6.261 RN/L = 3.4993 PT = 1910.2 TTF = 101.64 Q(PSF) = 754.13

SECTION (1)ORBITER BASE DEPENDENT VARIABLE CP

TAP NO	301.000	302.000	306.000	308.000	311.000	312.000	314.000	315.000	316.000	317.000	318.000	319.000	320.000	321.000	322.000
YO															
.000000	-.2159	-.2273	-.2016	-.2252	-.2128	-.2229	-.2156	-.2184	-.2259	-.2245	-.1553	-.2409	-.2425	-.2248	-.2177

TAP NO	323.000	324.000	325.000	326.000
YO				
.000000	-.2285	-.2196	-.2037	-.2028

ALPHAO(2) = -3.381 BETAO (1) = -5.498 RN/L = 3.4962 PT = 1914.0 TTF = 102.83 Q(PSF) = 755.61

SECTION (1)ORBITER BASE DEPENDENT VARIABLE CP

TAP NO	301.000	302.000	306.000	308.000	311.000	312.000	314.000	315.000	316.000	317.000	318.000	319.000	320.000	321.000	322.000
YO															
.000000	-.2265	-.2314	-.2106	-.2335	-.2157	-.2295	-.2108	-.2225	-.2284	-.2260	-.1570	-.2384	-.2775	-.2637	-.2272

TAP NO	323.000	324.000	325.000	326.000
YO				
.000000	-.2419	-.2728	-.2110	-.2101

AMES 272-1-97 IA156B OTS, ORBITER BASE (P2TE16)

ALPHAO(2) = -3.427 BETAO (2) = -4.429 RN/L = 3.4962 PT = 1914.0 TTF = 102.93 Q(PSF) = 755.61

SECTION (1)ORBITER BASE DEPENDENT VARIABLE CP

TAP NO	301.000	302.000	306.000	308.000	311.000	312.000	314.000	315.000	316.000	317.000	318.000	319.000	320.000	321.000	322.000
YO .000000	-.2076	-.2186	-.1898	-.2214	-.2076	-.2081	-.2109	-.2083	-.2139	-.2144	-.1449	-.2179	-.2616	-.2427	-.2144

TAP NO	323.000	324.000	325.000	326.000
YO .000000	-.2195	-.2460	-.1917	-.1903

ALPHAO(2) = -3.457 BETAO (3) = -.045 RN/L = 3.4962 PT = 1914.0 TTF = 102.83 Q(PSF) = 755.61

SECTION (1)ORBITER BASE DEPENDENT VARIABLE CP

TAP NO	301.000	302.000	306.000	308.000	311.000	312.000	314.000	315.000	316.000	317.000	318.000	319.000	320.000	321.000	322.000
YO .000000	-.1829	-.2165	-.1782	-.2063	-.1999	-.2037	-.2098	-.1978	-.2063	-.2044	-.1462	-.2175	-.2259	-.2186	-.2060

TAP NO	323.000	324.000	325.000	326.000
YO .000000	-.2088	-.2095	-.1864	-.1852

ALPHAO(2) = -3.305 BETAO (4) = 4.230 RN/L = 3.4962 PT = 1914.0 TTF = 102.83 Q(PSF) = 755.61

SECTION (1)ORBITER BASE DEPENDENT VARIABLE CP

TAP NO	301.000	302.000	306.000	308.000	311.000	312.000	314.000	315.000	316.000	317.000	318.000	319.000	320.000	321.000	322.000
YO .000000	-.2034	-.2154	-.1999	-.2121	-.1997	-.2104	-.2093	-.2067	-.2144	-.2135	-.1536	-.2219	-.2322	-.2144	-.2058

TAP NO	323.000	324.000	325.000	326.000
YO .000000	-.2142	-.2109	-.1941	-.1931

AMES 272-1-97 IA156B OTS, ORBITER BASE (P2TE16)

ALPHAO(2) = -3.608 BETAO (5) = 6.294 RN/L = 3.4962 PT = 1914.0 TTF = 102.83 Q(PSF) = 755.61

SECTION (1)ORBITER BASE DEPENDENT VARIABLE CP

TAP NO	301.000	302.000	306.000	308.000	311.000	312.000	314.000	315.000	316.000	317.000	318.000	319.000	320.000	321.000	322.000
YO .000000	-.2148	-.2257	-.2013	-.2225	-.2097	-.2185	-.2127	-.2150	-.2227	-.2220	-.1581	-.2278	-.2343	-.2238	-.2162

TAP NO	323.000	324.000	325.000	326.000
YO .000000	-.2259	-.2183	-.2015	-.2006

ALPHAO(3) = .469 BETAO (1) = -4.034 RN/L = 3.5098 PT = 1925.1 TTF = 103.61 Q(PSF) = 760.00

SECTION (1)ORBITER BASE DEPENDENT VARIABLE CP

TAP NO	301.000	302.000	306.000	308.000	311.000	312.000	314.000	315.000	316.000	317.000	318.000	319.000	320.000	321.000	322.000
YO .000000	-.2122	-.2271	-.2020	-.2278	-.2104	-.2085	-.2129	-.2020	-.2129	-.2118	-.1565	-.2262	-.2559	-.2371	-.2164

TAP NO	323.000	324.000	325.000	326.000
YO .000000	-.2155	-.2315	-.1955	-.1955

ALPHAO(3) = .296 BETAO (2) = -.078 RN/L = 3.5098 PT = 1925.1 TTF = 103.61 Q(PSF) = 760.00

SECTION (1)ORBITER BASE DEPENDENT VARIABLE CP

TAP NO	301.000	302.000	306.000	308.000	311.000	312.000	314.000	315.000	316.000	317.000	318.000	319.000	320.000	321.000	322.000
YO .000000	-.1965	-.2172	-.1925	-.2100	-.1988	-.2021	-.2128	-.1990	-.2049	-.2039	-.1544	-.2158	-.2267	-.2160	-.2053

TAP NO	323.000	324.000	325.000	326.000
YO .000000	-.1995	-.1937	-.1860	-.1858

AMES 272-1-97 IA156B OTS, ORBITER BASE (P2TE16)

ALPHAO(3) = .454 BETAO (3) = 3.819 RN/L = 3.5098 PT = 1925.1 TTF = 103.61 Q(PSF) = 760.00

SECTION (1)ORBITER BASE DEPENDENT VARIABLE CP

TAP NO	301.000	302.000	306.000	308.000	311.000	312.000	314.000	315.000	316.000	317.000	318.000	319.000	320.000	321.000	322.000
YO .000000	-.2090	-.2248	-.2018	-.2187	-.2032	-.2083	-.2113	-.2062	-.2108	-.2108	-.1616	-.2339	-.2227	-.2222	-.2129

TAP NO	323.000	324.000	325.000	326.000
YO .000000	-.2115	-.2076	-.1950	-.1948

ALPHAO(3) = .491 BETAO (4) = 5.884 RN/L = 3.5098 PT = 1925.1 TTF = 103.61 Q(PSF) = 760.00

SECTION (1)ORBITER BASE DEPENDENT VARIABLE CP

TAP NO	301.000	302.000	306.000	308.000	311.000	312.000	314.000	315.000	316.000	317.000	318.000	319.000	320.000	321.000	322.000
YO .000000	-.2219	-.2310	-.2052	-.2331	-.2122	-.2201	-.2131	-.2154	-.2224	-.2219	-.1712	-.2305	-.2312	-.2291	-.2184

TAP NO	323.000	324.000	325.000	326.000
YO .000000	-.2215	-.2208	-.2068	-.2059

ALPHAO(4) = 4.225 BETAO (1) = -5.129 RN/L = 3.5102 PT = 1924.7 TTF = 103.47 Q(PSF) = 759.84

SECTION (1)ORBITER BASE DEPENDENT VARIABLE CP

TAP NO	301.000	302.000	306.000	308.000	311.000	312.000	314.000	315.000	316.000	317.000	318.000	319.000	320.000	321.000	322.000
YO .000000	-.2304	-.2378	-.2148	-.2438	-.2190	-.2218	-.2111	-.21[illegible]	-.2185	-.2208	-.1699	-.2406	-.2589	-.2485	-.2283

TAP NO	323.000	324.000	325.000	326.000
YO .000000	-.2176	-.2208	-.2062	-.2048

DATE 08 MAY 80 IA156B PRESSURE DATA

AMES 272-1-97 IA156B OTS. ORBITER BASE (P2TE16)

ALPHAO(4) = 4.215 BETAO (2) = -4.036 RN/L = 3.5102 PT = 1924.7 TTF = 103.47 Q(PSF) = 759.84

SECTION (1)ORBITER BASE DEPENDENT VARIABLE CP

TAP NO	301.000	302.000	306.000	308.000	311.000	312.000	314.000	315.000	316.000	317.000	318.000	319.000	320.000	321.000	322.000
YO .000000	-.2196	-.2326	-.2087	-.2324	-.2173	-.2226	-.2119	-.2166	-.2203	-.2198	-.1685	-.2366	-.2491	-.2298	-.2187

TAP NO	323.000	324.000	325.000	326.000
YO .000000	-.2026	-.1917	-.1785	-.1805

ALPHAO(4) = 4.110 BETAO (3) = -.093 RN/L = 3.5102 PT = 1924.7 TTF = 103.47 Q(PSF) = 759.84

SECTION (1)ORBITER BASE DEPENDENT VARIABLE CP

TAP NO	301.000	302.000	306.000	308.000	311.000	312.000	314.000	315.000	316.000	317.000	318.000	319.000	320.000	321.000	322.000
YO .000000	-.1929	-.2022	-.1920	-.2027	-.1950	-.1932	-.2090	-.1892	-.1964	-.2001	-.1567	-.2055	-.2136	-.2057	-.1922

TAP NO	323.000	324.000	325.000	326.000
YO .000000	-.1837	-.1783	-.1811	-.1811

ALPHAO(4) = 4.187 BETAO (4) = 3.872 RN/L = [illegible].5102 PT = 1924.7 TTF = 103.47 Q(PSF) = 759.84

SECTION (1)ORBITER BASE DEPENDENT VARIA[illegible] CP

TAP NO	301.000	302.000	306.000	308.000	311.000	312.000	[illegible]00	315.000	316.000	317.000	318.000	319.000	320.000	321.000	322.000
YO .000000	-.2116	-.2246	-.2005	-.2253	-.2044	-.2097	-.2[illegible]	-.2074	-.2128	-.2111	-.16[illegible]	-.2269	-.2202	-.2223	-.2135

TAP NO	323.000	324.000	325.000	326.000
YO .000000	-.2097	-.2046	-.1951	-.1951

DATE 08 MAY 80 IA156B PRESSURE DATA

AMES 272-1-97 IA156B OTS. ORBITER BASE (P2TE16)

ALPHAO(4) = 4.253 BETAO (5) = 5.897 RN/L = 3.5102 PT = 1924.7 TTF = 103.47 Q(PSF) = 759.84

SECTION (1)ORBITER BASE DEPENDENT VARIABLE CP

TAP NO	301.000	302.000	306.000	308.000	311.000	312.000	314.000	315.000	316.000	317.000	318.000	319.000	320.000	321.000	322.000
YO .000000	-.2240	-.2366	-.2082	-.2354	-.2145	-.2185	-.2094	-.2136	-.2201	-.2189	-.1729	-.2296	-.2245	-.2275	-.2208

TAP NO	323.000	324.000	325.000	326.000
YO .000000	-.2159	-.2106	-.2038	-.2034

ALPHAO(5) = 6.031 BETAO (1) = -6.141 RN/L = 3.4981 PT = 1902.0 TTF = 100.01 Q(PSF) = 750.86

SECTION (1)ORBITER BASE DEPENDENT VARIABLE CP

TAP NO	301.000	302.000	306.000	308.000	311.000	312.000	314.000	315.000	316.000	317.000	318.000	319.000	320.000	321.000	322.000
YO .000000	-.2332	-.2405	-.2219	-.2478	-.2234	-.2264	-.2104	-.2184	-.2215	-.2257	-.1777	-.2438	-.2610	-.2474	-.2337

TAP NO	323.000	324.000	325.000	326.000
YO .000000	-.2217	-.2227	-.2102	-.2099

ALPHAO(5) = 6.021 BETAO (2) = -4.111 RN/L = 3.4981 PT = 1902.0 TTF = 100.01 Q(PSF) = 750.86

SECTION (1)ORBITER BASE DEPENDENT VARIABLE CP

TAP NO	301.000	302.000	306.000	308.000	311.000	312.000	314.000	315.000	316.000	317.000	318.000	319.000	320.000	321.000	322.000
YO .000000	-.2239	-.2377	-.2142	-.2387	-.2201	-.2274	-.2116	-.2203	-.2217	-.2224	-.1778	-.2410	-.2457	-.2403	-.2347

TAP NO	323.000	324.000	325.000	326.000
YO .000000	-.2184	-.2175	-.2069	-.2067

AMES 272-1-97 IA156B OTS. ORBITER BASE (P2TE16)

ALPHAO(5) = 5.935 BETAO (3) = -.107 RN/L = 3.4981 PT = 1902.0 TTF = 100.01 Q(PSF) = 750.86

SECTION (1)ORBITER BASE DEPENDENT VARIABLE CP

TAP NO	301.000	302.000	306.000	308.000	311.000	312.000	314.000	315.000	316.000	317.000	318.000	319.000	320.000	321.000	322.000
YO .000000	-.1917	-.1969	-.1899	-.1981	-.1929	-.1901	-.2075	-.1859	-.1946	-.1995	-.1593	-.2004	-.2084	-.1986	-.1849

TAP NO	323.000	324.000	325.000	326.000
YO .000000	-.1821	-.1729	-.1790	-.1793

ALPHAO(5) = 5.997 BETAO (4) = 3.871 RN/L = 3.4981 PT = 1902.0 TTF = 100.01 Q(PSF) = 750.86

SECTION (1)ORBITER BASE DEPENDENT VARIABLE CP

TAP NO	301.000	302.000	306.000	308.000	311.000	312.000	314.000	315.000	316.000	317.000	318.000	319.000	320.000	321.000	322.000
YO .000000	-.2154	-.2227	-.2018	-.2194	-.2074	-.2084	-.2093	-.2056	-.2154	-.2133	-.1720	-.2309	-.2178	-.2190	-.2119

TAP NO	323.000	324.000	325.000	326.000
YO .000000	-.2067	-.2006	-.1978	-.1973

ALPHAO(5) = 6.059 BETAO (5) = 5.883 RN/L = 3.4981 PT = 1902.0 TTF = 100.01 Q(PSF) = 750.86

SECTION (1)ORBITER BASE DEPENDENT VARIABLE CP

TAP NO	301.000	302.000	306.000	308.000	311.000	312.000	314.000	315.000	316.000	317.000	318.000	319.000	320.000	321.000	322.000
YO .000000	-.2190	-.2281	-.2086	-.2321	-.2119	-.2131	-.2093	-.2086	-.2133	-.2152	-.1760	-.2253	-.2201	-.2220	-.2157

TAP NO	323.000	324.000	325.000	326.000
YO .000000	-.2084	-.1992	-.2018	-.2018

DATE 08 MAY 80

IA156B PRESSURE DATA

AMES 272-1-97 IA156B OTS. ORBITER BASE (P2TE17) (07 MAR 79)

REFERENCE DATA

SREF = 2690.0000 SQ.FT. XMRP = 976.0000 IN. XT
LREF = 1290.3000 INCHES YMRP = .0000 IN. YT
BREF = 1290.3000 INCHES ZMRP = 400.0000 IN. ZT
SCALE = .0200

PARAMETRIC DATA

IB-ELV = 10.000 OB-ELV = -2.000
MACH = 2.200 RN/L = 3.500
BDFLAP = .000 SPDBRK = .000
RUDDER = .000 SILTS = .000

ALPHAO(1) = -4.859 BETAO (1) = -6.467 RN/L = 3.5161 PT = 2302.4 TTF = 104.18 Q(PSF) = 727.98

SECTION (1)ORBITER BASE DEPENDENT VARIABLE CP

TAP NO	301.000	302.000	306.000	308.000	311.000	312.000	314.000	315.000	316.000	317.000	318.000	319.000	320.000	321.000	322.000
YO .000000	-.1604	-.1858	-.1749	-.1812	-.1759	-.1781	-.1756	-.1788	-.1788	-.1788	-.1109	-.1822	-.2195	-.2001	-.1795

TAP NO	323.000	324.000	325.000	326.000
YO .000000	-.1836	-.1887	-.1684	-.1674

ALPHAO(1) = -4.896 BETAO (2) = -4.384 RN/L = 3.5161 PT = 2302.4 TTF = 104.18 Q(PSF) = 727.98

SECTION (1)ORBITER BASE DEPENDENT VARIABLE CP

TAP NO	301.000	302.000	306.000	308.000	311.000	312.000	314.000	315.000	316.000	317.000	318.000	319.000	320.000	321.000	322.000
YO .000000	-.1495	-.1842	-.1730	-.1803	-.1740	-.1771	-.1769	-.1781	-.1776	-.1776	-.1136	-.1924	-.2235	-.2009	-.1761

TAP NO	323.000	324.000	325.000	326.000
YO .000000	-.1822	-.1900	-.1672	-.1662

ALPHAO(1) = -4.894 BETAO (3) = -.085 RN/L = 3.5161 PT = 2302.4 TTF = 104.18 Q(PSF) = 727.98

SECTION (1)ORBITER BASE DEPENDENT VARIABLE CP

TAP NO	301.000	302.000	306.000	308.000	311.000	312.000	314.000	315.000	316.000	317.000	318.000	319.000	320.000	321.000	322.000
YO .000000	-.1227	-.1433	-.1523	-.1625	-.1681	-.1647	-.1707	-.1615	-.1719	-.1727	-.1096	-.1683	-.1989	-.1821	-.1598

TAP NO	323.000	324.000	325.000	326.000
YO .000000	-.1746	-.1836	-.1530	-.1523

AMES 272-1-97 IA156B OTS, ORBITER BASE (P2TE17)

ALPHAO(1) = -4.771 BETAO (4) = 4.138 RN/L = 3.5161 PT = 2302.4 TTF = 104.18 Q(PSF) = 727.98

SECTION (1)ORBITER BASE DEPENDENT VARIABLE CP

TAP NO	301.000	302.000	306.000	308.000	311.000	312.000	314.000	315.000	316.000	317.000	318.000	319.000	320.000	321.000	322.000
YO .000000	-.1480	-.1854	-.1645	-.1745	-.1747	-.1706	-.1754	-.1696	-.1764	-.1759	-.1194	-.1849	-.2033	-.1825	-.1703

TAP NO	323.000	324.000	325.000	326.000
YO .000000	-.1834	-.1769	-.1638	-.1638

ALPHAO(1) = -4.742 BETAO (5) = 6.208 RN/L = 3.5161 PT = 2302.4 TTF = 104.18 Q(PSF) = 727.98

SECTION (1)ORBITER BASE DEPENDENT VARIABLE CP

TAP NO	301.000	302.000	306.000	308.000	311.000	312.000	314.000	315.000	316.000	317.000	318.000	319.000	320.000	321.000	322.000
YO .000000	-.1602	-.1864	-.1689	-.1786	-.1750	-.1747	-.1764	-.1728	-.1757	-.1760	-.1233	-.1837	-.1929	-.1786	-.1684

TAP NO	323.000	324.000	325.000	326.000
YO .000000	-.1820	-.1752	-.1665	-.1663

ALPHAO(2) = -3.051 BETAO (1) = -5.530 RN/L = 3.5172 PT = 2302.7 TTF = 104.10 Q(PSF) = 728.05

SECTION (1)ORBITER BASE DEPENDENT VARIABLE CP

TAP NO	301.000	302.000	306.000	308.000	311.000	312.000	314.000	315.000	316.000	317.000	318.000	319.000	320.000	321.000	322.000
YO .000000	-.1650	-.1915	-.1772	-.1871	-.1789	-.1837	-.1791	-.1832	-.1830	-.1825	-.1196	-.1934	-.2247	-.2077	-.1798

TAP NO	323.000	324.000	325.000	326.000
YO .000000	-.1886	-.1874	-.1723	-.1716

AMES 272-1-97 IA1568 OTS. ORBITER BASE (P2TE17)

ALPHAO(2) = -3.097 BETAO (2) = -4.461 RN/L = 3.5172 PT = 2302.7 TTF = 104.10 Q(PSF) = 728.05

SECTION (1)ORBITER BASE DEPENDENT VARIABLE CP

TAP NO	301.000	302.000	306.000	308.000	311.000	312 000	314.000	315.000	316.000	317.000	318.000	319.000	320.000	321.000	322.000
YO															
.000000	-.1539	-.1869	-.1759	-.1835	-.1779	-.1808	-.1801	-.1822	-.1818	-.1820	-.1216	-.1919	-.2266	-.2014	-.1801

TAP NO	323.000	324.000	325.000	326.000
YO				
.000000	-.1847	-.1866	-.1708	-.1704

ALPHAO(2) = -3.079 BETAO (3) = -.106 RN/L = 3.5172 PT = 2302.7 TTF = 104.10 Q(PSF) = 728.05

SECTION (1)ORBITER BASE DEPENDENT VARIABLE CP

TAP NO	301.000	302.000	306.000	308.000	311.000	312.000	314.000	315.000	316.000	317.000	318.000	319.000	320.000	321.000	322.000
YO															
.000000	-.1282	-.1565	-.1558	-.1662	-.1711	-.1657	-.1737	-.1650	-.1752	-.1759	-.1180	-.1715	-.1992	-.1837	-.1648

TAP NO	323.000	324.000	325.000	326.000
YO				
.000000	-.1766	-.1885	-.1565	-.1558

ALPHAO(2) = -2.974 BETAO (4) = 4.167 RN/L = 3.5172 PT = 2302.7 TTF = 104.10 Q(PSF) = 728.05

SECTION (1)ORBITER BASE DEPENDENT VARIABLE CP

TAP NO	301.000	302.000	306.000	308.000	311.000	312.000	314.000	315.000	316.000	317.000	318.000	319.000	320.000	321.000	322.000
YO															
.000000	-.1580	-.1888	-.1667	-.1772	-.1752	-.1735	-.1772	-.1731	-.1789	-.1777	-.1276	-.1869	-.1998	-.1784	-.1663

TAP NO	323.000	324.000	325.000	326.000
YO				
.000000	-.1852	-.1794	-.1680	-.1675

AMES 272-1-97 IA156B OTS. ORBITER BASE (P2TE17)

ALPHAO(2) = -2.941 BETAO (5) = 6.240 RN/L = 3.5172 PT = 2302.7 TTF = 104.10 Q(PSF) = 728.05

SECTION (1)ORBITER BASE DEPENDENT VARIABLE CP

TAP NO	301.000	302.000	306.000	308.000	311.000	312.000	314.000	315.000	316.000	317.000	318.000	319.000	320.000	321.000	322.000
YO .000000	-.1651	-.1872	-.1728	-.1816	-.1796	-.1772	-.1796	-.1767	-.1799	-.1801	-.1311	-.1874	-.1939	-.1808	-.1692

TAP NO	323.000	324.000	325.000	326.000
YO .000000	-.1876	-.1799	-.1702	-.1699

ALPHAO(3) = .915 BETAO (1) = -6.143 RN/L = 3.5204 PT = 2304.0 TTF = 103.97 Q(PSF) = 728.48

SECTION (1)ORBITER BASE DEPENDENT VARIABLE CP

TAP NO	301.000	302.000	306.000	308.000	311.000	312.000	314.000	315.000	316.000	317.000	318.000	319.000	320.000	321.000	322.000
YO .000000	-.1762	-.1951	-.1796	-.1917	-.1820	-.1871	-.1845	-.1862	-.1886	-.1871	-.1355	-.1937	-.2150	-.2012	-.1847

TAP NO	323.000	324.000	325.000	326.000
YO .000000	-.1978	-.1954	-.1784	-.1777

ALPHAO(3) = .925 BETAO (2) = -4.102 RN/L = 3.5204 PT = 2304.0 TTF = 103.97 Q(PSF) = 728.48

SECTION (1)ORBITER BASE DEPENDENT VARIABLE CP

TAP NO	301.000	302.000	306.000	308.000	311.000	312.000	314.000	315.000	316.000	317.000	318.000	319.000	320.000	321.000	322.000
YO .000000	-.1680	-.1993	-.1845	-.1937	-.1847	-.1896	-.1860	-.1898	-.1915	-.1903	-.1411	-.1988	-.2235	-.1990	-.1872

TAP NO	323.000	324.000	325.000	326.000
YO .000000	-.2015	-.1983	-.1809	-.1806

DATE 08 MAY 80 IA156B PRESSURE DATA

AMES 272-1-97 IA156B OTS. ORBITER BASE (P2TE17)

ALPHAO(3) = .763 BETAO (3) = -.125 RN/L = 3.5204 PT = 2304.0 TTF = 103.97 Q(PSF) = 728.48

SECTION (1)ORBITER BASE DEPENDENT VARIABLE CP

TAP NO	301.000	302.000	306.000	308.000	311.000	312.000	314.000	315.000	316.000	317.000	318.000	319.000	320.000	321.000	322.000
YO .000000	-.1450	-.1663	-.1675	-.1799	-.1804	-.1806	-.1821	-.1782	-.1855	-.1867	-.1387	-.1835	-.2085	-.1937	-.1767

TAP NO	323.000	324.000	325.000	326.000
YO .000000	-.1896	-.1947	-.1702	-.1694

ALPHAO(3) = .894 BETAO (4) = 3.757 RN/L = 3.5204 PT = 2304.0 TTF = 103.97 Q(PSF) = 728.48

SECTION (1)ORBITER BASE DEPENDENT VARIABLE CP

TAP NO	301.000	302.000	306.000	308.000	311.000	312.000	314.000	315.000	316.000	317.000	318.000	319.000	320.000	321.000	322.000
YO .000000	-.1700	-.1959	-.1743	-.1821	-.1811	-.1772	-.1843	-.1767	-.1867	-.1838	-.1431	-.2002	-.2078	-.1818	-.1729

TAP NO	323.000	324.000	325.000	326.000
YO .000000	-.1884	-.1838	-.1741	-.1736

ALPHAO(3) = .928 BETAO (5) = 5.819 RN/L = 3.5204 PT = 2304.0 TTF = 103.97 Q(PSF) = 728.48

SECTION (1)ORBITER BASE DEPENDENT VARIABLE CP

TAP NO	301.000	302.000	306.000	308.000	311.000	312.000	314.000	315.000	316.000	317.000	318.000	319.000	320.000	321.000	322.000
YO .000000	-.1755	-.1923	-.1772	-.1857	-.1850	-.1797	-.1855	-.1804	-.1894	-.1869	-.1450	-.2054	-.2092	-.1826	-.1755

TAP NO	323.000	324.000	325.000	326.000
YO .000000	-.1903	-.1865	-.1765	-.1760

AMES 272-1-97 IA156B OTS, ORBITER BASE (P2TE17)

ALPHAO(4) = 4.740 BETAO (1) = -6.165 RN/L = 3.5178 PT = 2304.3 TTF = 104.32 Q(PSF) = 728.57

SECTION (1)ORBITER BASE DEPENDENT VARIABLE CP

TAP NO	301.000	302.000	306.000	308.000	311.000	312.000	314.000	315.000	316.000	317.000	318.000	319.000	320.000	321.000	322.000
YO .000000	-.1780	-.1950	-.1792	-.1952	-.1807	-.1899	-.1863	-.1884	-.1904	-.1880	-.1387	-.1948	-.2125	-.1986	-.1867

TAP NO	323.000	324.000	325.000	326.000
YO .000000	-.1981	-.1950	-.1797	-.1792

ALPHAO(4) = 4.730 BETAO (2) = -4.140 RN/L = 3.5178 PT = 2304.3 TTF = 104.32 Q(PSF) = 728.57

SECTION (1)ORBITER BASE DEPENDENT VARIABLE CP

TAP NO	301.000	302.000	306.000	308.000	311.000	312.000	314.000	315.000	316.000	317.000	318.000	319.000	320.000	321.000	322.000
YO .000000	-.1732	-.2023	-.1873	-.1967	-.1885	-.1943	-.1873	-.1933	-.1945	-.1938	-.1470	-.2023	-.2198	-.1953	-.1926

TAP NO	323.000	324.000	325.000	326.000
YO .000000	-.2042	-.2021	-.1851	-.1843

ALPHAO(4) = 4.621 BETAO (3) = -.143 RN/L = 3.5178 PT = 2304.3 TTF = 104.32 Q(PSF) = 728.57

SECTION (1)ORBITER BASE DEPENDENT VARIABLE CP

TAP NO	301.000	302.000	306.000	308.000	311.000	312.000	314.000	315.000	316.000	317.000	318.000	319.000	320.000	321.000	322.000
YO .000000	-.1600	-.1940	-.1751	-.1824	-.1821	-.1826	-.1855	-.1804	-.1858	-.1860	-.1470	-.1887	-.2042	-.1942	-.1819

TAP NO	323.000	324.000	325.000	326.000
YO .000000	-.1901	-.1981	-.1739	-.1734

AMES 272-1-97 IA156B OTS. ORBITER BASE (P2TE17)

ALPHAO(4) = 4.698 BETAO (4) = 3.811 RN/L = 3.5178 PT = 2304.3 TTF = 104.32 Q(PSF) = 728.57

SECTION (1)ORBITER BASE DEPENDENT VARIABLE CP

TAP NO	301.000	302.000	306.000	308.000	311.000	312.000	314.000	315.000	316.000	317.000	318.000	319.000	320.000	321.000	322.000
YO .000000	-.1764	-.2016	-.1834	-.1895	-.1880	-.1846	-.1873	-.1851	-.1929	-.1914	-.1519	-.2062	-.2137	-.1890	-.1827

TAP NO	323.000	324.000	325.000	326.000
YO .000000	-.1948	-.1912	-.1812	-.1603

ALPHAO(4) = 4.768 BETAO (5) = 5.830 RN/L = 3.5178 PT = 2304.3 TTF = 104.32 Q(PSF) = 728.57

SECTION (1)ORBITER BASE DEPENDENT VARIABLE CP

TAP NO	301.000	302.000	306.000	308.000	311.000	312.000	314.000	315.000	316.000	317.000	318.000	319.000	320.000	321.000	322.000
YO .000000	-.1741	-.1923	-.1790	-.1918	-.1831	-.1826	-.1860	-.1797	-.1870	-.1865	-.1475	-.1945	-.2035	-.1887	-.1824

TAP NO	323.000	324.000	325.000	326.000
YO .000000	-.1865	-.1829	-.1753	-.1749

ALPHAO(5) = 6.370 BETAO (1) = -5.178 RN/L = 3.5199 PT = 2302.3 TTF = 103.73 Q(PSF) = 727.94

SECTION (1)ORBITER BASE DEPENDENT VARIABLE CP

TAP NO	301.000	302.000	306.000	308.000	311.000	312.000	314.000	315.000	316.000	317.000	318.000	319.000	320.000	321.000	322.000
YO .000000	-.1810	-.1970	-.1807	-.1972	-.1822	-.1939	-.1851	-.1917	-.1941	-.1914	-.1414	-.1970	-.2147	-.1994	-.1895

TAP NO	323.000	324.000	325.000	326.000
YO .000000	-.2011	-.1953	-.1824	-.1815

CATE 08 MAY 80 IA156B PRESSURE DATA

AMES 272-1-97 IA156B OTS. ORBITER BASE (P2TE17)

ALPHAO(5) = 6.353 BETAO (2) = -4.152 RN/L = 3.5199 PT = 2302.3 TTF = 103.73 Q(PSF) = 727.94

SECTION (1)ORBITER BASE DEPENDENT VARIABLE CP

TAP NO	301.000	302.000	306.000	308.000	311.000	312.000	314.000	315.000	316.000	317.000	318.000	319.000	320.000	321.000	322.000
YO .000000	-.1696	-.2031	-.1903	-.1988	-.1910	-.1963	-.1866	-.1956	-.1966	-.1966	-.1488	-.2075	-.2262	-.1946	-.1939

TAP NO	323.000	324.000	325.000	326.000
YO .000000	-.2060	-.1997	-.1866	-.1859

ALPHAO(5) = 6.296 BETAO (3) = -.151 RN/L = 3.5199 PT = 2302.3 TTF = 103.73 Q(PSF) = 727.94

SECTION (1)ORBITER BASE DEPENDENT VARIABLE CP

TAP NO	301.000	302.000	306.000	308.000	311.000	312.000	314.000	315.000	316.000	317.000	318.000	319.000	320.000	321.000	322.000
YO .000000	-.1647	-.1906	-.1780	-.1804	-.1831	-.1811	-.1845	-.1799	-.1848	-.1843	-.1479	-.1889	-.1972	-.1984	-.1848

TAP NO	323.000	324.000	325.000	326.000
YO .000000	-.1908	-.2107	-.1736	-.1739

ALPHAO(5) = 6.336 BETAO (4) = 3.812 RN/L = 3.5199 PT = 2302.3 TTF = 103.73 Q(PSF) = 727.94

SECTION (1)ORBITER BASE DEPENDENT VARIABLE CP

TAP NO	301.000	302.000	306.000	308.000	311.000	312.000	314.000	315.000	316.000	317.000	318.000	319.000	320.000	321.000	322.000
YO .000000	-.1743	-.2008	-.1830	-.1886	-.1884	-.1842	-.1864	-.1847	-.1925	-.1920	-.1524	-.2046	-.2119	-.1913	-.1854

TAP NO	323.000	324.000	325.000	326.000
YO .000000	-.1952	-.1903	-.1803	-.1801

AMES 272-1-97 IA156B OTS. ORBITER BASE (P2TE17)

ALPHAO(5) = 6.401 BETAO (5) = 5.821 RN/L = 3.5199 PT = 2302.3 TTF = 103.73 Q(PSF) = 727.94

SECTION (1)ORBITER BASE DEPENDENT VARIABLE CP

TAP NO	301.000	302.000	306.000	308.000	311.000	312.000	314.000	315.000	316.000	317.000	318.000	319.000	320.000	321.000	322.000
YO .000000	-.1752	-.1917	-.1779	-.1913	-.1823	-.1818	-.1859	-.1796	-.1864	-.1852	-.1485	-.1939	-.2019	-.1888	-.1820

TAP NO	323.000	324.000	325.000	326.000
YO .000000	-.1847	-.1825	-.1745	-.1748

AMES 272-1-97 IA156B OTS. ORBITER BASE (P2TE18) (07 MAR 79)

REFERENCE DATA

SREF = 2690.0000 SQ.FT. XMRP = 975.0000 IN. XT
LREF = 1290.3000 INCHES YMRP = .0000 IN. YT
BREF = 1290.3000 INCHES ZMRP = 400.0000 IN. ZT
SCALE = .0200

PARAMETRIC DATA

IB-ELV = 10.000 OB-ELV = -2.000
MACH = 2.500 RN/L = 3.500
BDFLAP = .000 SPDBRK = .000
RUDDER = .000 SILTS = .000

ALPHAO(1) = -5.495 BETAO (1) = -6.349 RN/L = 3.4909 PT = 2625.1 TTF = 100.02 Q(PSF) = 671.51

SECTION (1)ORBITER BASE DEPENDENT VARIABLE CP

TAP NO	301.000	302.000	306.000	308.000	311.000	312.000	314.000	315.000	316.000	317.000	318.000	319.000	320.000	321.000	322.000
YO .000000	-.1126	-.1503	-.1437	-.1476	-.1427	-.1414	-.1440	-.1416	-.1427	-.1445	-.0762	-.1445	-.1665	-.1568	-.1366

TAP NO	323.000	324.000	325.000	326.000
YO .000000	-.1461	-.1542	-.1335	-.1327

ALPHAO(1) = -5.532 BETAO (2) = -4.272 RN/L = 3.4909 PT = 2625.1 TTF = 100.02 Q(PSF) = 671.51

SECTION (1)ORBITER BASE DEPENDENT VARIABLE CP

TAP NO	301.000	302.000	306.000	308.000	311.000	312.000	314.000	315.000	316.000	317.000	318.000	319.000	320.000	321.000	322.000
YO .000000	-.1013	-.1495	-.1416	-.1422	-.1429	-.1414	-.1429	-.1414	-.1427	-.1435	-.0802	-.1479	-.1738	-.1568	-.1395

TAP NO	323.000	324.000	325.000	326.000
YO .000000	-.1500	-.1542	-.1330	-.1322

ALPHAO(1) = -5.636 BETAO (3) = .001 RN/L = 3.4909 PT = 2625.1 TTF = 100.02 Q(PSF) = 671.51

SECTION (1)ORBITER BASE DEPENDENT VARIABLE CP

TAP NO	301.000	302.000	306.000	308.000	311.000	312.000	314.000	315.000	316.000	317.000	318.000	319.000	320.000	321.000	322.000
YO .000000	-.0798	-.1094	-.1331	-.1387	-.1352	-.1328	-.1368	-.1336	-.1376	-.1368	-.0822	-.1431	-.1651	-.1539	-.1336

TAP NO	323.000	324.000	325.000	326.000
YO .000000	-.1389	-.1485	-.1270	-.1270

AMES 272-1-97 IA156B OTS, ORBITER BASE (P2TE18)

ALPHAO(1) = -5.409 BETAO (4) = 4.221 RN/L = 3.4909 PT = 2625.1 TTF = 100.02 Q(PSF) = 671.51

SECTION (1)ORBITER BASE DEPENDENT VARIABLE CP

TAP NO	301.000	302.000	306.000	308.000	311.000	312.000	314.000	315.000	316.000	317.000	318.000	319.000	320.000	321.000	322.000
YO															
.000000	-.0996	-.1501	-.1349	-.1423	-.1404	-.1362	-.1415	-.1360	-.1433	-.1428	-.0894	-.1491	-.1690	-.1504	-.1391

TAP NO	323.000	324.000	325.000	326.000
YO				
.000000	-.1444	-.1396	-.1302	-.1297

ALPHAO(1) = -5.381 BETAO (5) = 6.283 RN/L = 3.4909 PT = 2625.1 TTF = 100.02 Q(PSF) = 671.51

SECTION (1)ORBITER BASE DEPENDENT VARIABLE CP

TAP NO	301.000	302.000	306.000	308.000	311.000	312.000	314.000	315.000	316.000	317.000	318.000	319.000	320.000	321.000	322.000
YO															
.000000	-.1053	-.1483	-.1349	-.1415	-.1394	-.1386	-.1415	-.1381	-.1407	-.1415	-.0930	-.1473	-.1677	-.1431	-.1378

TAP NO	323.000	324.000	325.000	326.000
YO				
.000000	-.1452	-.1436	-.1323	-.1318

ALPHAO(2) = -3.705 BETAO (1) = -5.409 RN/L = 3.4844 PT = 2636.0 TTF = 102.34 Q(PSF) = 674.30

SECTION (1)ORBITER BASE DEPENDENT VARIABLE CP

TAP NO	301.000	302.000	306.000	308.000	311.000	312.000	314.000	315.000	316.000	317.000	318.000	319.000	320.000	321.000	322.000
YO															
.000000	-.1187	-.1551	-.1449	-.1499	-.1460	-.1478	-.1447	-.1431	-.1431	-.1452	-.0841	-.1510	-.1593	-.1496	-.1428

TAP NO	323.000	324.000	325.000	326.000
YO				
.000000	-.1512	-.1630	-.1365	-.1355

AMES 272-1-97 IA156B OTS, ORBITER BASE (P2TE18)

ALPHAO(2) = -3.745 BETAO (2) = -4.344 RN/L = 3.4844 PT = 2636.0 TTF = 102.34 Q(PSF) = 674.30

SECTION (1)ORBITER BASE DEPENDENT VARIABLE CP

TAP NO	301.000	302.000	306.000	308.000	311.000	312.000	314.000	315.000	316.000	317.000	318.000	319.000	320.000	321.000	322.000
YO .000000	-.1083	-.1520	-.1439	-.1463	-.1460	-.1442	-.1455	-.1452	-.1455	-.1452	-.0899	-.1473	-.1769	-.1596	-.1434

TAP NO	323.000	324.000	325.000	326.000
YO .000000	-.1499	-.1510	-.1374	-.1363

ALPHAO(2) = -3.741 BETAO (3) = -.001 RN/L = 3.4844 PT = 2636.0 TTF = 102.34 Q(PSF) = 674.30

SECTION (1)ORBITER BASE DEPENDENT VARIABLE CP

TAP NO	301.000	302.000	306.000	308.000	311.000	312.000	314.000	315.000	316.000	317.000	318.000	319.000	320.000	321.000	322.000
YO .000000	-.0915	-.1206	-.1329	-.1418	-.1384	-.1348	-.1400	-.1366	-.1418	-.1411	-.0915	-.1437	-.1675	-.1539	-.1361

TAP NO	323.000	324.000	325.000	326.000
YO .000000	-.1447	-.1557	-.1303	-.1298

ALPHAO(2) = -3.623 BETAO (4) = 4.254 RN/L = 3.4844 PT = 2636.0 TTF = 102.34 Q(PSF) = 674.30

SECTION (1)ORBITER BASE DEPENDENT VARIABLE CP

TAP NO	301.000	302.000	306.000	308.000	311.000	312.000	314.000	315.000	316.000	317.000	318.000	319.000	320.000	321.000	322.000
YO .000000	-.1046	-.1506	-.1357	-.1420	-.1412	-.1360	-.1422	-.1360	-.1417	-.1422	-.0962	-.1462	-.1629	-.1430	-.1347

TAP NO	323.000	324.000	325.000	326.000
YO .000000	-.1459	-.1433	-.1326	-.1321

DATE 08 MAY 80 IA156B PRESSURE DATA

AMES 272-1-97 IA156B OTS. ORBITER BASE (P2TE18)

ALPHAO(2) = -3.592 BETAO (5) = 6.321 RN/L = 3.4844 PT = 2638.0 TTF = 102.34 Q(PSF) = 674.30

SECTION (1)ORBITER BASE DEPENDENT VARIABLE CP

TAP NO	301.000	302.000	306.000	308.000	311.000	312.000	314.000	315.000	316.000	317.000	318.000	319.000	320.000	321.000	322.000
YO .000000	-.1100	-.1512	-.1358	-.1442	-.1418	-.1423	-.1436	-.1410	-.1429	-.1434	-.0998	-.1499	-.1642	-.1449	-.1384

TAP NO	323.000	324.000	325.000	326.000
YO .000000	-.1486	-.1449	-.1353	-.1345

ALPHAO(3) = .372 BETAO (1) = -6.031 RN/L = 3.4898 PT = 2646.3 TTF = 103.27 Q(PSF) = 676.94

SECTION (1)ORBITER BASE DEPENDENT VARIABLE CP

TAP NO	301.000	302.000	306.000	308.000	311.000	312.000	314.000	315.000	316.000	317.000	318.000	319.000	320.000	321.000	322.000
YO .000000	-.1257	-.1583	-.1463	-.1547	-.1471	-.1505	-.1492	-.1487	-.1494	-.1494	-.1005	-.1575	-.1640	-.1479	-.1494

TAP NO	323.000	324.000	325.000	326.000
YO .000000	-.1562	-.1672	-.1416	-.1416

ALPHAO(3) = .382 BETAO (2) = -3.997 RN/L = 3.4898 PT = 2646.3 TTF = 103.27 Q(PSF) = 676.94

SECTION (1)ORBITER BASE DEPENDENT VARIABLE CP

TAP NO	301.000	302.000	306.000	308.000	311.000	312.000	314.000	315.000	316.000	317.000	318.000	319.000	320.000	321.000	322.000
YO .000000	-.1182	-.1578	-.1450	-.1515	-.1461	-.1492	-.1482	-.1502	-.1497	-.1497	-.1064	-.1573	-.1771	-.1641	-.1463

TAP NO	323.000	324.000	325.000	326.000
YO .000000	-.1560	-.1557	-.1429	-.1422

AMES 272-1-97 IA156B OTS, ORBITER BASE (P2TE18)

ALPHAO(3) = .191 BETAO (3) = -.028 RN/L = 3.4898 PT = 2646.3 TTF = 103.27 Q(PSF) = 576.94

SECTION (1)ORBITER BASE DEPENDENT VARIABLE CP

TAP NO	301.000	302.000	306.000	308.000	311.000	312.000	314.000	315.000	316.000	317.000	318.000	319.000	320.000	321.000	322.000
YO .000000	-.1047	-.1271	-.1383	-.1482	-.1456	-.1441	-.1477	-.1438	-.1498	-.1501	-.1110	-.1495	-.1714	-.1594	-.1443

TAP NO	323.000	324.000	325.000	326.000
YO .000000	-.1540	-.1597	-.1386	-.1383

ALPHAO(3) = .353 BETAO (4) = 3.849 RN/L = 3.4898 PT = 2646.3 TTF = 103.27 Q(PSF) = 676.94

SECTION (1)ORBITER BASE DEPENDENT VARIABLE CP

TAP NO	301.000	302.000	306.000	308.000	311.000	312.000	314.000	315.000	316.000	317.000	318.000	319.000	320.000	321.000	322.000
YO .000000	-.1135	-.1573	-.1419	-.1492	-.1477	-.1451	-.1498	-.1443	-.1526	-.1500	-.1132	-.1545	-.1678	-.1524	-.1458

TAP NO	323.000	324.000	325.000	326.000
YO .000000	-.1560	-.1529	-.1414	-.1412

ALPHAO(3) = .387 BETAO (5) = 5.904 RN/L = 3.4898 PT = 2646.3 TTF = 103.27 Q(PSF) = 676.94

SECTION (1)ORBITER BASE DEPENDENT VARIABLE CP

TAP NO	301.000	302.000	306.000	308.000	311.000	312.000	314.000	315.000	316.000	317.000	318.000	319.000	320.000	321.000	322.000
YO .000000	-.1254	-.1565	-.1445	-.1494	-.1479	-.1445	-.1486	-.1442	-.1489	-.1484	-.1145	-.1570	-.1661	-.1445	-.1364

TAP NO	323.000	324.000	325.000	326.000
YO .000000	-.1528	-.1486	-.1421	-.1419

AMES 272-1-97 IA156B OTS. ORBITER BASE (P2TE18)

ALPHAO(4) = 3.971 BETAO (1) = -6.062 RN/L = 3.4918 PT = 2653.4 TTF = 104.09 Q(PSF) = 678.77

SECTION (1)ORBITER BASE DEPENDENT VARIABLE CP

TAP NO	301.000	302.000	306.000	308.000	311.000	312.000	314.000	315.000	316.000	317.000	318.000	319.000	320.000	321.000	322.000
YO .000000	-.1325	-.1604	-.1497	-.1562	-.1510	-.1539	-.1526	-.1531	-.1544	-.1541	-.1080	-.1565	-.1692	-.1557	-.1502

TAP NO	323.000	324.000	325.000	326.000
YO .000000	-.1601	-.1591	-.1453	-.1447

ALPHAO(4) = 3.961 BETAO (2) = -4.041 RN/L = 3.4918 PT = 2653.4 TTF = 104.09 Q(PSF) = 678.77

SECTION (1)ORBITER BASE DEPENDENT VARIABLE CP

TAP NO	301.000	302.000	306.000	308.000	311.000	312.000	314.000	315.000	316.000	317.000	318.000	319.000	320.000	321.000	322.000
YO .000000	-.1252	-.1614	-.1500	-.1588	-.1507	-.1544	-.1526	-.1547	-.1557	-.1549	-.1153	-.1609	-.1732	-.1528	-.1518

TAP NO	323.000	324.000	325.000	326.000
YO .000000	-.1635	-.1617	-.1474	-.1474

ALPHAO(4) = 3.890 BETAO (3) = -.041 RN/L = 3.4918 PT = 2653.4 TTF = 104.09 Q(PSF) = 678.77

SECTION (1)ORBITER BASE DEPENDENT VARIABLE CP

TAP NO	301.000	302.000	306.000	308.000	311.000	312.000	314.000	315.000	316.000	317.000	318.000	319.000	320.000	321.000	322.000
YO .000000	-.1129	-.1361	-.1424	-.1512	-.1489	-.1494	-.1528	-.1479	-.1557	-.1546	-.1194	-.1531	-.1729	-.1601	-.1484

TAP NO	323.000	324.000	325.000	326.000
YO .000000	-.1583	-.1617	-.1440	-.1434

DATE 08 MAY 80 IA156B PRESSURE DATA

AMES 272-1-97 IA156B OTS, ORBITER BASE (P2TE18)

ALPHAO(4) = 3.931 BETAO (4) = 3.900 RN/L = 3.4918 PT = 2653.4 TTF = 104.09 Q(PSF) = 678.77

SECTION (1)ORBITER BASE DEPENDENT VARIABLE CP

TAP NO	301.000	302.000	306.000	308.000	311.000	312.000	314.000	315.000	316.000	317.000	318.000	319.000	320.000	321.000	322.000
YO .000000	-.1300	-.1600	-.1460	-.1512	-.1502	-.1479	-.1528	-.1476	-.1548	-.1528	-.1220	-.1572	-.1665	-.1533	-.1473

TAP NO	323.000	324.000	325.000	326.000
YO .000000	-.1574	-.1536	-.1447	-.1445

ALPHAO(4) = 4.000 BETAO (5) = 5.916 RN/L = 3.4918 PT = 2653.4 TTF = 104.09 Q(PSF) = 678.77

SECTION (1)ORBITER BASE DEPENDENT VARIABLE CP

TAP NO	301.000	302.000	306.000	308.000	311.000	312.000	314.000	315.000	316.000	317.000	318.000	319.000	320.000	321.000	322.000
YO .000000	-.1346	-.1574	-.1465	-.1501	-.1499	-.1467	-.1514	-.1473	-.1519	-.1517	-.1230	-.1599	-.1674	-.1488	-.1421

TAP NO	323.000	324.000	325.000	326.000
YO .000000	-.1527	-.1499	-.1447	-.1444

ALPHAO(5) = 6.114 BETAO (1) = -5.076 RN/L = 3.4941 PT = 2658.3 TTF = 104.57 Q(PSF) = 680.01

SECTION (1)ORBITER BASE DEPENDENT VARIABLE CP

TAP NO	301.000	302.000	306.000	308.000	311.000	312.000	314.000	315.000	316.000	317.000	318.000	319.000	320.000	321.000	322.000
YO .000000	-.1370	-.1619	-.1484	-.1593	-.1515	-.1570	-.1533	-.1570	-.1577	-.1564	-.1120	-.1596	-.1720	-.1562	-.1525

TAP NO	323.000	324.000	325.000	326.000
YO .000000	-.1622	-.1585	-.1476	-.1474

AMES 272-1-97 IA156B OTS. ORBITER BASE (P2TE18)

ALPHAO(5) = 6.100 BETAO (2) = -4.055 RN/L = 3.4941 PT = 2658.3 TTF = 104.57 Q(PSF) = 680.01

SECTION (1)ORBITER BASE DEPENDENT VARIABLE CP

TAP NO	301.000	302.000	306.000	308.000	311.000	312.000	314.000	315.000	316.000	317.000	318.000	319.000	320.000	321.000	322.000
YO .000000	-.1276	-.1629	-.1520	-.1595	-.1527	-.1566	-.1546	-.1574	-.1582	-.1574	-.1172	-.1626	-.1782	-.1553	-.1540

TAP NO	323.000	324.000	325.000	326.000
YO .000000	-.1660	-.1613	-.1491	-.1486

ALPHAO(5) = 6.014 BETAO (3) = -.064 RN/L = 3.4941 PT = 2658.3 TTF = 104.57 Q(PSF) = 680.01

SECTION (1)ORBITER BASE DEPENDENT VARIABLE CP

TAP NO	301.000	302.000	306.000	308.000	311.000	312.000	314.000	315.000	316.000	317.000	318.000	319.000	320.000	321.000	322.000
YO .000000	-.1136	-.1414	-.1442	-.1510	-.1499	-.1512	-.1530	-.1486	-.1551	-.1546	-.1216	-.1525	-.1684	-.1606	-.1486

TAP NO	323.000	324.000	325.000	326.000
YO .000000	-.1580	-.1660	-.1442	-.1440

ALPHAO(5) = 6.081 BETAO (4) = 3.903 RN/L = 3.4941 PT = 2658.3 TTF = 104.57 Q(PSF) = 680.01

SECTION (1)ORBITER BASE DEPENDENT VARIABLE CP

TAP NO	301.000	302.000	306.000	308.000	311.000	312.000	314.000	315.000	316.000	317.000	318.000	319.000	320.000	321.000	322.000
YO .000000	-.1346	-.1631	-.1478	-.1546	-.1525	-.1507	-.1538	-.1509	-.1579	-.1561	-.1260	-.1605	-.1696	-.1551	-.1507

TAP NO	323.000	324.000	325.000	326.000
YO .000000	-.1605	-.1574	-.1478	-.1476

AMES 272-1-97 IA156B OTS. ORBITER BASE (P2TE18)

ALPHAO(5) = 6.151 BETAO (5) = 5.909 RN/L = 3.4941 PT = 2658.3 TTF = 104.57 Q(PSF) = 680.01

SECTION (1)ORBITER BASE DEPENDENT VARIABLE CP

TAP NO	301.000	302.000	306.000	308.000	311.000	312.000	314.000	315.000	316.000	317.000	318.000	319.000	320.000	321.000	322.000
YO .000000	-.1310	-.1556	-.1452	-.1507	-.1489	-.1463	-.1522	-.1468	-.1522	-.1507	-.1247	-.1629	-.1658	-.1481	-.1439

TAP NO	323.000	324.000	325.000	326.000
YO .000000	-.1502	-.1481	-.1437	-.1432

AMES 272-1-97 IA156B OTS. ORBITER BASE (P2TE19) (07 MAR 79)

REFERENCE DATA

SREF = 2690.0000 SQ.FT. XMRP = 976.0000 IN. XT
LREF = 1290.3000 INCHES YMRP = .0000 IN. YT
BREF = 1290.3000 INCHES ZMRP = 400.0000 IN. ZT
SCALE = .0200

PARAMETRIC DATA

IB-ELV = 10.000 OB-ELV = -7.000
MACH = 1.800 RN/L = 3.500
BDFLAP = .000 SPOBRK = .000
RUDDER = .000 SILTS = .000

ALPHAO(1) = -5.539 BETAO (1) = -6.422 RN/L = 3.3824 PT = 1874.6 TTF = 108.00 Q(PSF) = 740.18

SECTION (1)ORBITER BASE DEPENDENT VARIABLE CP

TAP NO	301.000	302.000	306.000	308.000	311.000	312.000	314.000	315.000	316.000	317.000	318.000	319.000	320.000	321.000	322.000
YO															
.000000	-.2257	-.2288	-.2062	-.2293	-.2090	-.2247	.0000	-.2199	-.2247	-.2218	-.1620	-.2402	-.2855	-.2611	-.2279

TAP NO	323.000	324.000	325.000	326.000
YO				
.000000	-.2423	-.2691	-.2083	-.2076

ALPHAO(1) = -5.570 BETAO (2) = -4.338 RN/L = 3.3824 PT = 1874.6 TTF = 108.00 Q(PSF) = 740.18

SECTION (1)ORBITER BASE DEPENDENT VARIABLE CP

TAP NO	301.000	302.000	306.000	308.000	311.000	312.000	314.000	315.000	316.000	317.000	318.000	319.000	320.000	321.000	322.000
YO															
.000000	-.2078	-.2194	-.1851	-.2167	-.2020	-.2090	.0000	-.2064	-.2136	-.2134	-.1519	-.2191	-.2676	-.2461	-.2163

TAP NO	323.000	324.000	325.000	326.000
YO				
.000000	-.2312	-.2493	-.1917	-.1907

ALPHAO(1) = -5.574 BETAO (3) = -.030 RN/L = 3.3824 PT = 1874.6 TTF = 108.00 Q(PSF) = 740.18

SECTION (1)ORBITER BASE DEPENDENT VARIABLE CP

TAP NO	301.000	302.000	306.000	308.000	311.000	312.000	314.000	315.000	316.000	317.000	318.000	319.000	320.000	321.000	322.000
YO															
.000000	-.1745	-.2142	-.1728	-.2010	-.1986	-.2003	.0000	-.1978	-.2036	-.2031	-.1475	-.2157	-.2150	-.2205	-.2051

TAP NO	323.000	324.000	325.000	326.000
YO				
.000000	-.2065	-.2169	-.1843	-.1834

AMES 272-1-97 IA156B OTS. ORBITER BASE (P2TE19)

ALPHAO(1) = -5.451 BETAO (4) = 4.191 RN/L = 3.3824 PT = 1874.6 TTF = 108.00 Q(PSF) = 740.18

SECTION (1)ORBITER BASE DEPENDENT VARIABLE CP

TAP NO	301.000	302.000	306.000	308.000	311.000	312.000	314.000	315.000	316.000	317.000	318.000	319.000	320.000	321.000	322.000
YO .000000	-.1985	-.2159	-.1944	-.2077	-.1956	-.2060	.0000	-.2036	-.2118	-.2115	-.1558	-.2311	-.2381	-.2113	-.2048

TAP NO	323.000	324.000	325.000	326.000
YO .000000	-.2154	-.2081	-.1910	-.1903

ALPHAO(1) = -5.421 BETAO (5) = 6.266 RN/L = 3.3824 PT = 1874.6 TTF = 108.00 Q(PSF) = 740.18

SECTION (1)ORBITER BASE DEPENDENT VARIABLE CP

TAP NO	301.000	302.000	306.000	308.000	311.000	312.000	314.000	315.000	316.000	317.000	318.000	319.000	320.000	321.000	322.000
YO .000000	-.2094	-.2231	-.1990	-.2221	-.2098	-.2183	.0000	-.2154	-.2229	-.2221	-.1657	-.2359	-.2381	-.2221	-.2147

TAP NO	323.000	324.000	325.000	326.000
YO .000000	-.2267	-.2178	-.2012	-.1997

ALPHAO(2) = -3.432 BETAO (1) = -5.496 RN/L = 3.4381 PT = 1901.3 TTF = 107.06 Q(PSF) = 750.74

SECTION (1)ORBITER BASE DEPENDENT VARIABLE CP

TAP NO	301.000	302.000	306.000	308.000	311.000	312.000	314.000	315.000	316.000	317.000	318.000	319.000	320.000	321.000	322.000
YO .000000	-.2259	-.2283	-.2068	-.2300	-.2124	-.2271	.0000	-.2204	-.2259	-.2237	-.1689	-.2360	-.2766	-.2621	-.2276

TAP NO	323.000	324.000	325.000	326.000
YO .000000	-.2411	-.2715	-.2095	-.2085

AMES 272-1-97 IA156B OTS. ORBITER BASE (P2TE19)

ALPHAO(2) = -3.477 BETAO (2) = -4.429 RN/L = 3.4381 PT = 1901.3 TTF = 107.06 Q(PSF) = 750.74

SECTION (1)ORBITER BASE DEPENDENT VARIABLE CP

TAP NO	301.000	302.000	306.000	308.000	311.000	312.000	314.000	315.000	316.000	317.000	318.000	319.000	320.000	321.000	322.000
YO .000000	-.2064	-.2158	-.1859	-.2170	-.2047	-.2049	.0000	-.2066	-.2119	-.2122	-.1562	-.2141	-.2604	-.2399	-.2117

TAP NO	323.000	324.000	325.000	326.000
YO .000000	-.2170	-.2433	-.1900	-.1888

ALPHAO(2) = -3.507 BETAO (3) = -.041 RN/L = 3.4381 PT = 1901.3 TTF = 107.06 Q(PSF) = 750.74

SECTION (1)ORBITER BASE DEPENDENT VARIABLE CP

TAP NO	301.000	302.000	306.000	308.000	311.000	312.000	314.000	315.000	316.000	317.000	318.000	319.000	320.000	321.000	322.000
YO .000000	-.1824	-.2121	-.1731	-.2020	-.1965	-.1989	.0000	-.1949	-.2018	-.2008	-.1508	-.2126	-.2207	-.2140	-.2020

TAP NO	323.000	324.000	325.000	326.000
YO .000000	-.2047	-.2051	-.1819	-.1810

ALPHAO(2) = -3.362 BETAO (4) = 4.232 RN/L = 3.4381 PT = 1901.3 TTF = 107.06 Q(PSF) = 750.74

SECTION (1)ORBITER BASE DEPENDENT VARIABLE CP

TAP NO	301.000	302.000	306.000	308.000	311.000	312.000	314.000	315.000	316.000	317.000	318.000	319.000	320.000	321.000	322.000
YO .000000	-.1998	-.2137	-.1972	-.2092	-.1972	-.2066	.0000	-.2047	-.2118	-.2113	-.1625	-.2195	-.2310	-.2118	-.2031

TAP NO	323.000	324.000	325.000	326.000
YO .000000	-.2115	-.2071	-.1921	-.1918

AMES 272-1-97 IA156B OTS, ORBITER BASE (P2TE19)

ALPHAO(2) = -3.332 BETAO (5) = 6.315 RN/L = 3.4381 PT = 1901.3 TTF = 107.06 Q(PSF) = 750.74

SECTION (1)ORBITER BASE DEPENDENT VARIABLE CP

TAP NO	301.000	302.000	306.000	308.000	311.000	312.000	314.000	315.000	316.000	317.000	318.000	319.000	320.000	321.000	322.000
YO .000000	-.2120	-.2229	-.1997	-.2206	-.2064	-.2152	.0000	-.2134	-.2206	-.2194	-.1697	-.2257	-.2317	-.2217	-.2131

TAP NO	323.000	324.000	325.000	326.000
YO .000000	-.2231	-.2159	-.2004	-.1997

ALPHAO(3) = .311 BETAO (1) = -6.109 RN/L = 3.5121 PT = 1944.8 TTF = 107.64 Q(PSF) = 767.95

SECTION (1)ORBITER BASE DEPENDENT VARIABLE CP

TAP NO	301.000	302.000	306.000	308.000	311.000	312.000	314.000	315.000	316.000	317.000	318.000	319.000	320.000	321.000	322.000
YO .000000	-.2253	-.2332	-.2107	-.2390	-.2170	-.2195	.0000	-.2168	-.2205	-.2179	-.1747	-.2351	-.2620	-.2507	-.2288

TAP NO	323.000	324.000	325.000	326.000
YO .000000	-.2305	-.2500	-.2061	-.2063

ALPHAO(3) = .323 BETAO (2) = -4.063 RN/L = 3.5121 PT = 1944.8 TTF = 107.64 Q(PSF) = 767.95

SECTION (1)ORBITER BASE DEPENDENT VARIABLE CP

TAP NO	301.000	302.000	306.000	308.000	311.000	312.000	314.000	315.000	316.000	317.000	318.000	319.000	320.000	321.000	322.000
YO .000000	-.2126	-.2261	-.1992	-.2265	-.2094	-.2068	.0000	-.2006	-.2117	-.2098	-.1669	-.2254	-.2550	-.2351	-.2147

TAP NO	323.000	324.000	325.000	326.000
YO .000000	-.2131	-.2281	-.1955	-.1943

AMES 272-1-97 IA156B OTS. ORBITER BASE (P2TE19)

ALPHAO(3) = .190 BETAO (3) = -.063 RN/L = 3.5121 PT = 1944.8 TTF = 107.64 Q(PSF) = 767.95

SECTION (1)ORBITER BASE DEPENDENT VARIABLE CP

TAP NO	301.000	302.000	306.000	308.000	311.000	312.000	314.000	315.000	316.000	317.000	318.000	319.000	320.000	321.000	322.000
YO .000000	-.1944	-.2148	-.1897	-.2064	-.1967	-.1999	.0000	-.1954	-.2027	-.2020	-.1607	-.2134	-.2224	-.2141	-.2022

TAP NO	323.000	324.000	325.000	326.000
YO .000000	-.1967	-.1909	-.1851	-.1846

ALPHAO(3) = .294 BETAO (4) = 3.822 RN/L = 3.5121 PT = 1944.8 TTF = 107.64 Q(PSF) = 767.95

SECTION (1)ORBITER BASE DEPENDENT VARIABLE CP

TAP NO	301.000	302.000	306.000	308.000	311.000	312.000	314.000	315.000	316.000	317.000	318.000	319.000	320.000	321.000	322.000
YO .000000	-.2077	-.2238	-.2009	-.2179	-.2016	-.2070	.0000	-.2054	-.2107	-.2098	-.1706	-.2324	-.2217	-.2210	-.2119

TAP NO	323.000	324.000	325.000	326.000
YO .000000	-.2109	-.2063	-.1946	-.1946

ALPHAO(3) = .323 BETAO (5) = 5.888 RN/L = 3.5121 PT = 1944.8 TTF = 107.64 Q(PSF) = 767.95

SECTION (1)ORBITER BASE DEPENDENT VARIABLE CP

TAP NO	301.000	302.000	306.000	308.000	311.000	312.000	314.000	315.000	316.000	317.000	318.000	319.000	320.000	321.000	322.000
YO .000000	-.2210	-.2299	-.2054	-.2306	-.2106	-.2173	.0000	-.2152	-.2220	-.2201	-.1801	-.2290	-.2297	-.2271	-.2185

TAP NO	323.000	324.000	325.000	326.000
YO .000000	-.2203	-.2185	-.2057	-.2054

DATE 08 MAY 80 IA156B PRESSURE DATA

AMES 272-1-97 IA156B OTS. ORBITER BASE (P2TE19)

ALPHAO(4) = 4.189 BETAO (1) = -6.139 RN/L = 3.4952 PT = 1941.0 TTF = 108.84 Q(PSF) = 766.44

SECTION (1)ORBITER BASE DEPENDENT VARIABLE CP

TAP NO	301.000	302.000	306.000	308.000	311.000	312.000	314.000	315.000	316.000	317.000	318.000	319.000	320.000	321.000	322.000
YO .000000	-.2260	-.2375	-.2139	-.2421	-.2176	-.2202	.0000	-.2127	-.2176	-.2197	-.1808	-.2391	-.2577	-.2473	-.2277

TAP NO	323.000	324.000	325.000	326.000
YO .000000	-.2172	-.2195	-.2062	-.2053

ALPHAO(4) = 4.181 BETAO (2) = -4.105 RN/L = 3.4952 PT = 1941.0 TTF = 108.84 Q(PSF) = 766.44

SECTION (1)ORBITER BASE DEPENDENT VARIABLE CP

TAP NO	301.000	302.000	306.000	308.000	311.000	312.000	314.000	315.000	316.000	317.000	318.000	319.000	320.000	321.000	322.000
YO .000000	-.2156	-.2317	-.2072	-.2303	-.2158	-.2200	.0000	-.2149	-.2191	-.2184	-.1782	-.2354	-.2510	-.2359	-.2284

TAP NO	323.000	324.000	325.000	326.000
YO .000000	-.2170	-.2202	-.2025	-.2025

ALPHAO(4) = 4.112 BETAO (3) = -.084 RN/L = 3.4952 PT = 1941.0 TTF = 108.84 Q(PSF) = 766.44

SECTION (1)ORBITER BASE DEPENDENT VARIABLE CP

TAP NO	301.000	302.000	306.000	308.000	311.000	312.000	314.000	315.000	316.000	317.000	318.000	319.000	320.000	321.000	322.000
YO .000000	-.1900	-.2010	-.1907	-.2024	-.1937	-.1916	.0000	-.1886	-.1961	-.1998	-.1635	-.2045	-.2110	-.2047	-.1912

TAP NO	323.000	324.000	325.000	326.000
YO .000000	-.1826	-.1763	-.1812	-.1814

AMES 272-1-97 IA156B OTS. ORBITER BASE (P2TE19)

ALPHAO(4) = 4.148 BETAO (4) = 3.870 RN/L = 3.4952 PT = 1941.0 TTF = 108.84 Q(PSF) = 766.44

SECTION (1)ORBITER BASE DEPENDENT VARIABLE CP

TAP NO	301.000	302.000	306.000	308.000	311.000	312.000	314.000	315.000	316.000	317.000	318.000	319.000	320.000	321.000	322.000
YO .000000	-.2067	-.2235	-.1997	-.2244	-.2032	-.2088	.0000	-.2046	-.2116	-.2095	-.1741	-.2261	-.2181	-.2202	-.2118

TAP NO	323.000	324.000	325.000	326.000
YO .000000	-.2090	-.2041	-.1941	-.1949

ALPHAO(4) = 4.213 BETAO (5) = 5.900 RN/L = 3.4952 PT = 1941.0 TTF = 108.84 Q(PSF) = 766.44

SECTION (1)ORBITER BASE DEPENDENT VARIABLE CP

TAP NO	301.000	302.000	306.000	308.000	311.000	312.000	314.000	315.000	316.000	317.000	318.000	319.000	320.000	321.000	322.000
YO .000000	-.2193	-.2356	-.2063	-.2345	-.2133	-.2170	.0000	-.2119	-.2188	-.2177	-.1813	-.2279	-.2242	-.2270	-.2198

TAP NO	323.000	324.000	325.000	326.000
YO .000000	-.2135	-.2093	-.2037	-.2032

ALPHAO(5) = 5.780 BETAO (1) = -5.151 RN/L = 3.5043 PT = 1941.2 TTF = 107.77 Q(PSF) = 766.50

SECTION (1)ORBITER BASE DEPENDENT VARIABLE CP

TAP NO	301.000	302.000	306.000	308.000	311.000	312.000	314.000	315.000	316.000	317.000	318.000	319.000	320.000	321.000	322.000
YO .000000	-.2273	-.2366	-.2163	-.2436	-.2182	-.2214	-.2245	-.2135	-.2179	-.2203	-.1825	-.2401	-.2566	-.2438	-.2298

TAP NO	323.000	324.000	325.000	326.000
YO .000000	-.2163	-.2177	-.2060	-.2060

DATE 08 MAY 80 IA156B PRESSURE DATA

AMES 272-1-97 IA156B OTS. ORBITER BASE (P2TE19)

ALPHAO(5) = 5.761 BETAO (2) = -4.115 RN/L = 3.5043 PT = 1941.2 TTF = 107.77 Q(PSF) = 766.50

SECTION (1)ORBITER BASE DEPENDENT VARIABLE CP

TAP NO	301.000	302.000	306.000	308.000	311.000	312.000	314.000	315.000	316.000	317.000	318.000	319.000	320.000	321.000	322.000
YO .000000	-.2158	-.2324	-.2086	-.2315	-.2163	-.2231	-.2245	-.2170	-.2186	-.2184	-.1813	-.2366	-.2417	-.2361	-.2322

TAP NO	323.000	324.000	325.000	326.000
YO .000000	-.2144	-.2144	-.2033	-.2026

ALPHAO(5) = 5.709 BETAO (3) = -.094 RN/L = 3.5043 PT = 1941.2 TTF = 107.77 Q(PSF) = 766.50

SECTION (1)ORBITER BASE DEPENDENT VARIABLE CP

TAP NO	301.000	302.000	306.000	308.000	311.000	312.000	314.000	315.000	316.000	317.000	318.000	319.000	320.000	321.000	322.000
YO .000000	-.1793	-.1858	-.1776	-.1879	-.1811	-.1797	-.2184	-.1776	-.1867	-.1902	-.1543	-.1886	-.1921	-.1895	-.1751

TAP NO	323.000	324.000	325.000	326.000
YO .000000	-.1725	-.1655	-.1690	-.1699

ALPHAO(5) = 5.741 BETAO (4) = 3.878 RN/L = 3.5043 PT = 1941.2 TTF = 107.77 Q(PSF) = 766.50

SECTION (1)ORBITER BASE DEPENDENT VARIABLE CP

TAP NO	301.000	302.000	306.000	308.000	311.000	312.000	314.000	315.000	316.000	317.000	318.000	319.000	320.000	321.000	322.000
YO .000000	-.2122	-.2199	-.1999	-.2185	-.2043	-.2062	-.2183	-.2032	-.2099	-.2092	-.1761	-.2288	-.2167	-.2174	-.2104

TAP NO	323.000	324.000	325.000	326.000
YO .000000	-.2048	-.1980	-.1943	-.1959

AMES 272-1-97 IA156B OTS, ORBITER BASE (P2TE19)

ALPHAO(5) = 5.803 BETAO (5) = 5.896 RN/L = 3.5043 PT = 1941.2 TTF = 107.77 Q(PSF) = 766.50

SECTION (1)ORBITER BASE DEPENDENT VARIABLE CP

TAP NO	301.000	302.000	306.000	308.000	311.000	312.000	314.000	315.000	316.000	317.000	318.000	319.000	320.000	321.000	322.000
YO .000000	-.2173	-.2261	-.2052	-.2287	-.2080	-.2098	-.2170	-.2054	-.2115	-.2108	-.1791	-.2224	-.2191	-.2194	-.2129

TAP NO	323.000	324.000	325.000	326.000
YO .000000	-.2054	-.1975	-.1991	-.1982

AMES 272-1-97 IA156B OTS, ORBITER BASE (P2TE20) (07 MAR 79)

REFERENCE DATA

SREF = 2690.0000 SQ.FT. XMRP = 976.0000 IN. XT
LREF = 1290.3000 INCHES YMRP = .0000 IN. YT
BREF = 1290.3000 INCHES ZMRP = 400.0000 IN. ZT
SCALE = .0200

PARAMETRIC DATA

IB-ELV = 10.000 OB-ELV = -7.000
MACH = 2.200 RN/L = 3.500
BDFLAP = .000 SPDBRK = .000
RUDDER = .000 SILTS = .000

ALPHAO(1) = -4.852 BETAO (1) = -6.488 RN/L = 3.5227 PT = 2323.5 TTF = 107.11 Q(PSF) = 734.65

SECTION (1)ORBITER BASE DEPENDENT VARIABLE CP

TAP NO	301.000	302.000	306.000	308.000	311.000	312.000	314.000	315.000	316.000	317.000	318.000	319.000	320.000	321.000	322.000
YO .000000	-.1595	-.1858	-.1758	-.1814	-.1770	-.1795	.0000	-.1792	-.1792	-.1790	-.1233	-.1831	-.2201	-.2006	-.1804

TAP NO	323.000	324.000	325.000	326.000
YO .000000	-.1846	-.1899	-.1705	-.1692

ALPHAO(1) = -4.872 BETAO (2) = -4.393 RN/L = 3.5227 PT = 2323.5 TTF = 107.11 Q(PSF) = 734.65

SECTION (1)ORBITER BASE DEPENDENT VARIABLE CP

TAP NO	301.000	302.000	306.000	308.000	311.000	312.000	314.000	315.000	316.000	317.000	318.000	319.000	320.000	321.000	322.000
YO .000000	-.1479	-.1865	-.1734	-.1811	-.1743	-.1777	.0000	-.1782	-.1782	-.1792	-.1255	-.1933	-.2250	-.2010	-.1770

TAP NO	323.000	324.000	325.000	326.000
YO .000000	-.1833	-.1901	-.1685	-.1687

ALPHAO(1) = -4.868 BETAO (3) = -.081 RN/L = 3.5227 PT = 2323.5 TTF = 107.11 Q(PSF) = 734.65

SECTION (1)ORBITER BASE DEPENDENT VARIABLE CP

TAP NO	301.000	302.000	306.000	308.000	311.000	312.000	314.000	315.000	316.000	317.000	318.000	319.000	320.000	321.000	322.000
YO .000000	-.1219	-.1393	-.1532	-.1636	-.1685	-.1651	.0000	-.1622	-.1726	-.1733	-.1189	-.1694	-.2000	-.1828	-.1600

TAP NO	323.000	324.000	325.000	326.000
YO .000000	-.1765	-.1845	-.1546	-.1541

AMES 272-1-97 IA156B OTS. ORBITER BASE (P2TE20)

ALPHAO(1) = -4.745 BETAO (4) = 4.142 RN/L = 3.5227 PT = 2323.5 TTF = 107.11 Q(PSF) = 734.65

SECTION (1)ORBITER BASE DEPENDENT VARIABLE CP

TAP NO	301.000	302.000	306.000	308.000	311.000	312.000	314.000	315.000	316.000	317.000	318.000	319.000	320.000	321.000	322.000
YO .000000	-.1473	-.1876	-.1653	-.1757	-.1757	-.1714	.0000	-.1697	-.1782	-.1760	-.1318	-.1852	-.2041	-.1825	-.1707

TAP NO	323.000	324.000	325.000	326.000
YO .000000	-.1847	-.1782	-.1663	-.1656

ALPHAO(1) = -4.711 BETAO (5) = 6.216 RN/L = 3.5227 PT = 2323.5 TTF = 107.11 Q(PSF) = 734.65

SECTION (1)ORBITER BASE DEPENDENT VARIABLE CP

TAP NO	301.000	302.000	306.000	308.000	311.000	312.000	314.000	315.000	316.000	317.000	318.000	319.000	320.000	321.000	322.000
YO .000000	-.1580	-.1853	-.1673	-.1775	-.1746	-.1731	.0000	-.1719	-.1751	-.1751	-.1330	-.1836	-.1928	-.1792	-.1670

TAP NO	323.000	324.000	325.000	326.000
YO .000000	-.1816	-.1751	-.1670	-.1663

ALPHAO(2) = -2.993 BETAO (1) = -5.542 RN/L = 3.5134 PT = 2314.8 TTF = 106.66 Q(PSF) = 731.89

SECTION (1)ORBITER BASE DEPENDENT VARIABLE CP

TAP NO	301.000	302.000	306.000	308.000	311.000	312.000	314.000	315.000	316.000	317.000	318.000	319.000	320.000	321.000	322.000
YO .000000	-.1632	-.1917	-.1773	-.1871	-.1788	-.1824	.0000	-.1824	-.1822	-.1820	-.1318	-.1934	-.2246	-.2085	-.1805

TAP NO	323.000	324.000	325.000	326.000
YO .000000	-.1893	-.1873	-.1734	-.1727

AMES 272-1-97 IA156B OTS. ORBITER BASE (P2TE20)

ALPHAO(2) = -3.037 BETAO (2) = -4.467 RN/L = 3.5134 PT = 2314.8 TTF = 106.66 Q(PSF) = 731.89

SECTION (1)ORBITER BASE DEPENDENT VARIABLE CP

TAP NO	301.000	302.000	306.000	308.000	311.000	312.000	314.000	315.000	316.000	317.000	318.000	319.000	320.000	321.000	322.000
YO .000000	-.1576	-.1895	-.1756	-.1842	-.1778	-.1817	.0000	-.1829	-.1827	-.1827	-.1335	-.1917	-.2273	-.2017	-.1805

TAP NO	323.000	324.000	325.000	326.000
YO .000000	-.1868	-.1868	-.1722	-.1720

ALPHAO(2) = -3.068 BETAO (3) = -.090 RN/L = 3.5134 PT = 2314.8 TTF = 106.66 Q(PSF) = 731.89

SECTION (1)ORBITER BASE DEPENDENT VARIABLE CP

TAP NO	301.000	302.000	306.000	308.000	311.000	312.000	314.000	315.000	316.000	317.000	318.000	319.000	320.000	321.000	322.000
YO .000000	-.1257	-.1550	-.1577	-.1672	-.1721	-.1672	.0000	-.1677	-.1769	-.1779	-.1281	-.1730	-.2016	-.1857	-.1667

TAP NO	323.000	324.000	325.000	326.000
YO .000000	-.1782	-.1899	-.1586	-.1584

ALPHAO(2) = -2.915 BETAO (4) = 4.174 RN/L = 3.5134 PT = 2314.8 TTF = 106.66 Q(PSF) = 731.89

SECTION (1)ORBITER BASE DEPENDENT VARIABLE CP

TAP NO	301.000	302.000	306.000	308.000	311.000	312.000	314.000	315.000	316.000	317.000	318.000	319.000	320.000	321.000	322.000
YO .000000	-.1566	-.1896	-.1669	-.1776	-.1754	-.1737	.0000	-.1735	-.1791	-.1779	-.1393	-.1884	-.1999	-.1784	-.1666

TAP NO	323.000	324.000	325.000	326.000
YO .000000	-.1859	-.1798	-.1693	-.1686

AMES 272-1-97 IA156B OTS. ORBITER BASE (P2TE20)

ALPHAO(2) = -2.880 BETAO (5) = 6.253 RN/L = 3.5134 PT = 2314.8 TTF = 106.66 Q(PSF) = 731.89

SECTION (1)ORBITER BASE DEPENDENT VARIABLE CP

TAP NO	301.000	302.000	306.000	308.000	311.000	312.000	314.000	315.000	316.000	317.000	318.000	319.000	320.000	321.000	322.000
YO .000000	-.1657	-.1881	-.1725	-.1820	-.1803	-.1779	.0000	-.1772	-.1798	-.1803	-.1425	-.1879	-.1950	-.1816	-.1696

TAP NO	323.000	324.000	325.000	326.000
YO .000000	-.1879	-.1806	-.1711	-.1715

ALPHAO(3) = .879 BETAO (1) = -6.149 RN/L = 3.5034 PT = 2312.1 TTF = 107.33 Q(PSF) = 731.03

SECTION (1)ORBITER BASE DEPENDENT VARIABLE CP

TAP NO	301.000	302.000	306.000	308.000	311.000	312.000	314.000	315.000	316.000	317.000	318.000	319.000	320.000	321.000	322.000
YO .000000	-.1747	-.1959	-.1803	-.1925	-.1827	-.1879	.0000	-.1866	-.1886	-.1888	-.1456	-.1947	-.2162	-.2025	-.1857

TAP NO	323.000	324.000	325.000	326.000
YO .000000	-.1985	-.1962	-.1793	-.1738

ALPHAO(3) = .889 BETAO (2) = -4.104 RN/L = 3.5034 PT = 2312.1 TTF = 107.33 Q(PSF) = 731.03

SECTION (1)ORBITER BASE DEPENDENT VARIABLE CP

TAP NO	301.000	302.000	306.000	308.000	311.000	312.000	314.000	315.000	316.000	317.000	318.000	319.000	320.000	321.000	322.000
YO .000000	-.1679	-.1996	-.1847	-.1940	-.1850	-.1901	.0000	-.1896	-.1913	-.1906	-.1500	-.1984	-.2231	-.1996	-.1874

TAP NO	323.000	324.000	325.000	326.000
YO .000000	-.2023	-.1987	-.1828	-.1820

AMES 272-1-97 IA156B OTS, ORBITER BASE (P2TE20)

ALPHAO(3) = .769 BETAO (3) = -.123 RN/L = 3.5034 PT = 2312.1 TTF = 107.33 Q(PSF) = 731.03

SECTION (1)ORBITER BASE DEPENDENT VARIABLE CP

TAP NO	301.000	302.000	306.000	308.000	311.000	312.000	314.000	315.000	316.000	317.000	318.000	319.000	320.000	321.000	322.000
YO .000000	-.1422	-.1657	-.1686	-.1806	-.1818	-.1818	.0000	-.1796	-.1872	-.1882	-.1462	-.1850	-.2107	-.1948	-.1784

TAP NO	323.000	324.000	325.000	326.000
YO .000000	-.1909	-.1950	-.1721	-.1713

ALPHAO(3) = .859 BETAO (4) = 3.760 RN/L = 3.5034 PT = 2312.1 TTF = 107.33 Q(PSF) = 731.03

SECTION (1)ORBITER BASE DEPENDENT VARIABLE CP

TAP NO	301.000	302.000	306.000	308.000	311.000	312.000	314.000	315.000	316.000	317.000	318.000	319.000	320.000	321.000	322.000
YO .000000	-.1630	-.1963	-.1752	-.1923	-.1814	-.1772	.0000	-.1777	-.1877	-.1840	-.1505	-.2024	-.2095	-.1818	-.1725

TAP NO	323.000	324.000	325.000	326.000
YO .000000	-.1889	-.1840	-.1747	-.1745

ALPHAO(3) = .892 BETAO (5) = 5.827 RN/L = 3.5034 PT = 2312.1 TTF = 107.33 Q(PSF) = 731.03

SECTION (1)ORBITER BASE DEPENDENT VARIABLE CP

TAP NO	301.000	302.000	306.000	308.000	311.000	312.000	314.000	315.000	316.000	317.000	318.000	319.000	320.000	321.000	322.000
YO .000000	-.1730	-.1928	-.1771	-.1859	-.1850	-.1798	.0000	-.1810	-.1903	-.1872	-.1522	-.2067	-.2092	-.1825	-.1752

TAP NO	323.000	324.000	325.000	326.000
YO .000000	-.1908	-.1867	-.1771	-.1771

AMES 272-1-97 IA156B OTS. ORBITER BASE (P2TE20)

ALPHAO(4) = 4.682 BETAO (1) = -6.172 RN/L = 3.5017 PT = 2312.2 TTF = 107.54 Q(PSF) = 731.07

SECTION (1)ORBITER BASE DEPENDENT VARIABLE CP

TAP NO	301.000	302.000	306.000	308.000	311.000	312.000	314.000	315.000	316.000	317.000	318.000	319.000	320.000	321.000	322.000
YO .000000	-.1769	-.1955	-.1796	-.1959	-.1810	-.1903	.0000	-.1889	-.1913	-.1891	-.1493	-.1957	-.2138	-.1998	-.1871

TAP NO	323.000	324.000	325.000	326.000
YO .000000	-.1986	-.1957	-.1808	-.1806

ALPHAO(4) = 4.672 BETAO (2) = -4.143 RN/L = 3.5017 PT = 2312.2 TTF = 107.54 Q(PSF) = 731.07

SECTION (1)ORBITER BASE DEPENDENT VARIABLE CP

TAP NO	301.000	302.000	306.000	308.000	311.000	312.000	314.000	315.000	316.000	317.000	318.000	319.000	320.000	321.000	322.000
YO .000000	-.1713	-.2031	-.1884	-.1975	-.1887	-.1953	.0000	-.1940	-.1950	-.1950	-.1569	-.2016	-.2207	-.1970	-.1926

TAP NO	323.000	324.000	325.000	326.000
YO .000000	-.2046	-.2038	-.1870	-.1865

ALPHAO(4) = 4.595 BETAO (3) = -.133 RN/L = 3.5017 PT = 2312.2 TTF = 107.54 Q(PSF) = 731.07

SECTION (1)ORBITER BASE DEPENDENT VARIABLE CP

TAP NO	301.000	302.000	306.000	308.000	311.000	312.000	314.000	315.000	316.000	317.000	318.000	319.000	320.000	321.000	322.000
YO .000000	-.1557	-.1960	-.1769	-.1830	-.1835	-.1840	.0000	-.1828	-.1870	-.1877	-.1542	-.1899	-.2065	-.1960	-.1835

TAP NO	323.000	324.000	325.000	326.000
YO .000000	-.1914	-.2002	-.1764	-.1755

DATE 08 MAY 80 IA156B PRESSURE DATA

AMES 272-1-97 IA156B OTS. ORBITER BASE (P2TE20)

ALPHAO(4) = 4.638 BETAO (4) = 3.813 RN/L = 3.5017 PT = 2312.2 TTF = 107.54 Q(PSF) = 731.07

SECTION (1)ORBITER BASE DEPENDENT VARIABLE CP

TAP NO	301.000	302.000	306.000	308.000	311.000	312.000	314.000	315.000	316.000	317.000	318.000	319.000	320.000	321.000	322.000
YO .000000	-.1744	-.2030	-.1847	-.1908	-.1894	-.1854	.0000	-.1859	-.1942	-.1935	-.1591	-.2067	-.2148	-.1899	-.1842

TAP NO	323.000	324.000	325.000	326.000
YO .000000	-.1972	-.1923	-.1835	-.1828

ALPHAO(4) = 4.708 BETAO (5) = 5.840 RN/L = 3.5017 PT = 2312.2 TTF = 107.54 Q(PSF) = 731.07

SECTION (1)ORBITER BASE DEPENDENT VARIABLE CP

TAP NO	301.000	302.000	306.000	308.000	311.000	312.000	314.000	315.000	316.000	317.000	318.000	319.000	320.000	321.000	322.000
YO .000000	-.1706	-.1930	-.1801	-.1926	-.1838	-.1838	.0000	-.1803	-.1882	-.1874	-.1556	-.1943	-.2048	-.1901	-.1833

TAP NO	323.000	324.000	325.000	326.000
YO .000000	-.1884	-.1838	-.1776	-.1762

ALPHAO(5) = 6.234 BETAO (1) = -5.183 RN/L = 3.5067 PT = 2312.1 TTF = 106.95 Q(PSF) = 731.03

SECTION (1)ORBITER BASE DEPENDENT VARIABLE CP

TAP NO	301.000	302.000	306.000	308.000	311.000	312.000	314.000	315.000	316.000	317.000	318.000	319.000	320.000	321.000	322.000
YO .000000	-.1786	-.1979	-.1818	-.1979	-.1835	-.1945	.0000	-.1928	-.1952	-.1926	-.1517	-.1974	-.2158	-.2016	-.1904

TAP NO	323.000	324.000	325.000	326.000
YO .000000	-.2011	-.1967	-.1840	-.1835

AMES 272-1-97 IA156B OTS. ORBITER BASE (P2TE20)

ALPHAO(5) = 6.225 BETAO (2) = -4.154 RN/L = 3.5067 PT = 2312.1 TTF = 106.95 Q(PSF) = 731.03

SECTION (1)ORBITER BASE DEPENDENT VARIABLE CP

TAP NO	301.000	302.000	306.000	308.000	311.000	312.000	314.000	315.000	316.000	317.000	318.000	319.000	320.000	321.000	322.000
YO .000000	-.1709	-.2037	-.1917	-.2003	-.1924	-.1983	.0000	-.1968	-.1981	-.1983	-.1592	-.2083	-.2267	-.1963	-.1949

TAP NO	323.000	324.000	325.000	326.000
YO .000000	-.2071	-.2003	-.1888	-.1885

ALPHAO(5) = 6.168 BETAO (3) = -.145 RN/L = 3.5067 PT = 2312.1 TTF = 106.95 Q(PSF) = 731.03

SECTION (1)ORBITER BASE DEPENDENT VARIABLE CP

TAP NO	301.000	302.000	306.000	308.000	311.000	312.000	314.000	315.000	316.000	317.000	318.000	319.000	320.000	321.000	322.000
YO .000000	-.1600	-.1925	-.1796	-.1818	-.1847	-.1820	.0000	-.1818	-.1864	-.1862	-.1554	-.1899	-.1984	-.1999	-.1855

TAP NO	323.000	324.000	325.000	326.000
YO .000000	-.1918	-.2106	-.1754	-.1752

ALPHAO(5) = 6.207 BETAO (4) = 3.827 RN/L = 3.5067 PT = 2312.1 TTF = 106.95 Q(PSF) = 731.03

SECTION (1)ORBITER BASE DEPENDENT VARIABLE CP

TAP NO	301.000	302.000	306.000	308.000	311.000	312.000	314.000	315.000	316.000	317.000	318.000	319.000	320.000	321.000	322.000
YO .000000	-.1726	-.2027	-.1843	-.1910	-.1902	-.1863	.0000	-.1861	-.1939	-.1944	-.1601	-.2054	-.2154	-.1939	-.1880

TAP NO	323.000	324.000	325.000	326.000
YO .000000	-.1976	-.1932	-.1829	-.1831

DATE 08 MAY 80 IA156B PRESSURE DATA

AMES 272-1-97 IA156B OTS. ORBITER BASE (P2TE20)

ALPHAO(5) = 6.266 BETAO (5) = 5.831 RN/L = 3.5067 PT = 2312.1 TTF = 106.95 Q(PSF) = 731.03

SECTION (1)ORBITER BASE DEPENDENT VARIABLE CP

TAP NO	301.000	302.000	306.000	308.000	311.000	312.000	314.000	315.000	316.000	317.000	318.000	319.000	320.000	321.000	322.000
YO .000000	-.1732	-.1933	-.1789	-.1926	-.1833	-.1833	.0000	-.1811	-.1867	-.186[illegible]	-.1559	-.1948	-.2031	-.1901	-.1830

TAP NO	323.000	324.000	325.000	326.000
YO .000000	-.1864	-.1835	-.1759	-.1752

DATE 08 MAY 80 IA156B PRESSURE DATA

AMES 272-1-97 IA156B OTS. ORBITER BASE (P2TE21) (07 MAR 79)

REFERENCE DATA

SREF = 2690.0000 SQ.FT. XMRP = 976.0000 IN. XT
LREF = 1290.3000 INCHES YMRP = .0000 IN. YT
BREF = 1290.3000 INCHES ZMRP = 400.0000 IN. ZT
SCALE = .0200

PARAMETRIC DATA

IB-ELV = 10.000 OB-ELV = -7.000
MACH = 2.500 RN/L = 3.500
BDFLAP = .000 SPDBRK = .000
RUDDER = .000 SILTS = .000

ALPHAO(1) = -5.650 BETAO (1) = -6.349 RN/L = 3.4604 PT = 2559.8 TTF = 93.722 Q(PSF) = 654.83

SECTION (1)ORBITER BASE DEPENDENT VARIABLE CP

TAP NO	301.000	302.000	306.000	308.000	311.000	312.000	314.000	315.000	316.000	317.000	318.000	319.000	320.000	321.000	322.000
YO .000000	-.1065	-.1480	-.1434	-.1461	-.1442	-.1412	.0000	-.1229	-.1425	-.1450	-.0873	-.1444	-.1679	-.1565	-.1354

TAP NO	323.000	324.000	325.000	325.000
YO .000000	-.1472	-.1515	-.1338	-.1335

ALPHAO(1) = -5.684 BETAO (2) = -4.271 RN/L = 3.4604 PT = 2559.8 TTF = 93.722 Q(PSF) = 654.83

SECTION (1)ORBITER BASE DEPENDENT VARIABLE CP

TAP NO	301.000	302.000	306.000	308.000	311.000	312.000	314.000	315.000	316.000	317.000	318.000	319.000	320.000	321.000	322.000
YO .000000	-.0968	-.1508	-.1413	-.1421	-.1424	-.1415	.0000	-.1167	-.1424	-.1434	-.0897	-.1473	-.1735	-.1576	-.1388

TAP NO	323.000	324.000	325.000	326.000
YO .000000	-.1503	-.1549	-.1342	-.1336

ALPHAO(1) = -5.691 BETAO (3) = .020 RN/L = 3.4604 PT = 2559.8 TTF = 93.722 Q(PSF) = 654.83

SECTION (1)ORBITER BASE DEPENDENT VARIABLE CP

TAP NO	301.000	302.000	306.000	308.000	311.000	312.000	314.000	315.000	316.000	317.000	318.000	319.000	320.000	321.000	322.000
YO .000000	-.0750	-.1102	-.1318	-.1378	-.1342	-.1318	.0000	-.1173	-.1367	-.1356	-.0908	-.1432	-.1648	-.1520	-.1328

TAP NO	323.000	324.000	325.000	326.000
YO .000000	-.1380	-.1473	-.1274	-.1263

AMES 272-1-97 IA156B OTS. ORBITER BASE (P2TE21)

ALPHAO(1) = -5.552 BETAO (4) = 4.216 RN/L = 3.4604 PT = 2559.8 TTF = 93.722 Q(PSF) = 654.83

SECTION (1)ORBITER BASE DEPENDENT VARIABLE CP

TAP NO	301.000	302.000	306.000	308.000	311.000	312.000	314.000	315.000	316.000	317.000	318.000	319.000	320.000	321.000	322.000
YO .000000	-.0946	-.1491	-.1339	-.1415	-.1393	-.1353	.0000	-.1201	-.1426	-.1423	-.0973	-.1477	-.1675	-.1499	-.1372

TAP NO	323.000	324.000	325.000	326.000
YO .000000	-.1439	-.1396	-.1298	-.1298

ALPHAO(1) = -5.536 BETAO (5) = 6.288 RN/L = 3.4604 PT = 2559.8 TTF = 93.722 Q(PSF) = 654.83

SECTION (1)ORBITER BASE DEPENDENT VARIABLE CP

TAP NO	301.000	302.000	306.000	308.000	311.000	312.000	314.000	315.000	316.000	317.000	318.000	319.000	320.000	321.000	322.000
YO .000000	-.1027	-.1480	-.1344	-.1417	-.1396	-.1388	.0000	-.1233	-.1415	-.1412	-.1011	-.1480	-.1672	-.1428	-.1377

TAP NO	323.000	324.000	325.000	326.000
YO .000000	-.1447	-.1436	-.1331	-.1328

ALPHAO(2) = -3.677 BETAO (1) = -5.422 RN/L = 3.4671 PT = 2645.6 TTF = 105.75 Q(PSF) = 676.76

SECTION (1)ORBITER BASE DEPENDENT VARIABLE CP

TAP NO	301.000	302.000	306.000	308.000	311.000	312.000	314.000	315.000	316.000	317.000	318.000	319.000	320.000	321.000	322.000
YO .000000	-.1118	-.1524	-.1432	-.1500	-.1442	-.1456	.0000	-.1274	-.1421	-.1442	-.0946	-.1487	-.1582	-.1495	-.1403

TAP NO	323.000	324.000	325.000	326.000
YO .000000	-.1503	-.1611	-.1363	-.1358

DATE 08 MAY 80 IA156B PRESSURE DATA

AMES 272-1-97 IA156B OTS. ORBITER BASE (P2TE21)

ALPHAO(2) = -3.718 BETAO (2) = -4.354 RN/L = 3.4671 PT = 2645.6 TTF = 105.75 Q(PSF) = 676.76

SECTION (1)ORBITER BASE DEPENDENT VARIABLE CP

TAP NO	301.000	302.000	306.000	308.000	311.000	312.000	314.000	315.000	316.000	317.000	318.000	319.000	320.000	321.000	322.000
YO .000000	-.1040	-.1525	-.1423	-.1444	-.1428	-.1428	.0000	-.1304	-.1433	-.1438	-.0974	-.1457	-.1752	-.1586	-.1412

TAP NO	323.000	324.000	325.000	326.000
YO .000000	-.1499	-.1507	-.1362	-.1364

ALPHAO(2) = -3.745 BETAO (3) = .005 RN/L = 3.4671 PT = 2645.6 TTF = 105.75 Q(PSF) = 676.76

SECTION (1)ORBITER BASE DEPENDENT VARIABLE CP

TAP NO	301.000	302.000	306.000	308.000	311.000	312.000	314.000	315.000	316.000	317.000	318.000	319.000	320.000	321.000	322.000
YO .000000	-.0832	-.1190	-.1319	-.1406	-.1366	-.1345	.0000	-.1248	-.1414	-.1393	-.0992	-.1419	-.1666	-.1537	-.1356

TAP NO	323.000	324.000	325.000	326.000
YO .000000	-.1432	-.1548	-.1290	-.1300

ALPHAO(2) = -3.564 BETAO (4) = 6.334 RN/L = 3.4671 PT = 2645.6 TTF = 105.75 Q(PSF) = 676.76

SECTION (1)ORBITER BASE DEPENDENT VARIABLE CP

TAP NO	301.000	302.000	306.000	308.000	311.000	312.000	314.000	315.000	316.000	317.000	318.000	319.000	320.000	321.000	322.000
YO .000000	-.1087	-.1502	-.1355	-.1437	-.1416	-.1426	.0000	-.1331	-.1424	-.1434	-.1076	-.1502	-.1626	-.1452	-.1395

TAP NO	323.000	324.000	325.000	326.000
YO .000000	-.1484	-.1447	-.1358	-.1347

AMES 272-1-97 IA156B OTS, ORBITER BASE (P2TE21)

ALPHAO(3) = .257 BETAO (1) = -6.039 RN/L = 3.4624 PT = 2648.7 TTF = 106.72 Q(PSF) = 677.56

SECTION (1)ORBITER BASE DEPENDENT VARIABLE CP

TAP NO	301.000	302.000	306.000	308.000	311.000	312.000	314.000	315.000	316.000	317.000	318.000	319.000	320.000	321.000	322.000
YO .000000	-.1185	-.1572	-.1464	-.1546	-.1472	-.1509	.0000	-.1404	-.1488	-.1491	-.1098	-.1578	-.1638	-.1480	-.1485

TAP NO	323.000	324.000	325.000	326.000
YO .000000	-.1565	-.1673	-.1430	-.1422

ALPHAO(3) = .268 BETAO (2) = -4.001 RN/L = 3.4624 PT = 2648.7 TTF = 106.72 Q(PSF) = 677.56

SECTION (1)ORBITER BASE DEPENDENT VARIABLE CP

TAP NO	301.000	302.000	306.000	308.000	311.000	312.000	314.000	315.000	316.000	317.000	318.000	319.000	320.000	321.000	322.000
YO .000000	-.1112	-.1589	-.1449	-.1518	-.1454	-.1497	.0000	-.1428	-.1489	-.1497	-.1135	-.1573	-.1787	-.1652	-.1462

TAP NO	323.000	324.000	325.000	326.000
YO .000000	-.1560	-.1557	-.1436	-.1423

ALPHAO(3) = .264 BETAO (3) = -.026 RN/L = 3.4624 PT = 2648.7 TTF = 106.72 Q(PSF) = 677.56

SECTION (1)ORBITER BASE DEPENDENT VARIABLE CP

TAP NO	301.000	302.000	306.000	308.000	311.000	312.000	314.000	315.000	316.000	317.000	318.000	319.000	320.000	321.000	322.000
YO .000000	-.0958	-.1253	-.1366	-.1456	-.1445	-.1443	.0000	-.1361	-.1496	-.1493	-.1153	-.1485	-.1693	-.1593	-.1438

TAP NO	323.000	324.000	325.000	326.000
YO .000000	-.1525	-.1593	-.1377	-.1377

AMES 272-1-97 IA156B OTS. ORBITER BASE (P2TE21)

ALPHAO(3) = .271 BETAO (4) = 5.918 RN/L = 3.4624 PT = 2648.7 TTF = 106.72 Q(PSF) = 677.56

SECTION (1)ORBITER BASE DEPENDENT VARIABLE CP

TAP NO	301.000	302.000	306.000	308.000	311.000	312.000	314.000	315.000	316.000	317.000	318.000	319.000	320.000	321.000	322.000
YO .000000	-.1192	-.1558	-.1429	-.1490	-.1466	-.1429	.0000	-.1379	-.1482	-.1487	-.1203	-.1550	-.1655	-.1442	-.1361

TAP NO	323.000	324.000	325.000	326.000
YO .000000	-.1524	-.1484	-.1413	-.1416

ALPHAO(4) = 4.108 BETAO (1) = -6.068 RN/L = 3.4742 PT = 2650.8 TTF = 105.70 Q(PSF) = 678.10

SECTION (1)ORBITER BASE DEPENDENT VARIABLE CP

TAP NO	301.000	302.000	306.000	308.000	311.000	312.000	314.000	315.000	316.000	317.000	318.000	319.000	320.000	321.000	322.000
YO .000000	-.1289	-.1605	-.1498	-.1561	-.1514	-.1545	.0000	-.1482	-.1543	-.1545	-.1150	-.1569	-.1707	-.1579	-.1511

TAP NO	323.000	324.000	325.000	326.000
YO .000000	-.1608	-.1611	-.1462	-.1464

ALPHAO(4) = 4.098 BETAO (2) = -4.046 RN/L = 3.4742 PT = 2650.8 TTF = 105.70 Q(PSF) = 678.10

SECTION (1)ORBITER BASE DEPENDENT VARIABLE CP

TAP NO	301.000	302.000	306.000	308.000	311.000	312.000	314.000	315.000	316.000	317.000	318.000	319.000	320.000	321.000	322.000
YO .000000	-.1210	-.1606	-.1496	-.1590	-.1496	-.1537	.0000	-.1498	-.1556	-.1551	-.1210	-.1608	-.1739	-.1532	-.1511

TAP NO	323.000	324.000	325.000	326.000
YO .000000	-.1637	-.1613	-.1480	-.1472

AMES 272-1-97 IA156B OTS. ORBITER BASE (P2TE21)

ALPHAO(4) = 4.031 BETAO (3) = -.037 RN/L = 3.4742 PT = 2650.8 TTF = 105.70 Q(PSF) = 678.10

SECTION (1)ORBITER BASE DEPENDENT VARIABLE CP

TAP NO	301.000	302.000	306.000	308.000	311.000	312.000	314.000	315.000	316.000	317.000	318.000	319.000	320.000	321.000	322.000
YO															
.000000	-.1060	-.1351	-.1398	-.1489	-.1474	-.1484	.0000	-.1419	-.1539	-.1536	-.1220	-.1518	-.1704	-.1597	-.1466

TAP NO	323.000	324.000	325.000	326.000
YO				
.000000	-.1568	-.1612	-.1416	-.1416

ALPHAO(4) = 4.066 BETAO (4) = 3.904 RN/L = 3.4742 PT = 2650.8 TTF = 105.70 Q(PSF) = 678.10

SECTION (1)ORBITER BASE DEPENDENT VARIABLE CP

TAP NO	301.000	302.000	306.000	308.000	311.000	312.000	314.000	315.000	316.000	317.000	318.000	319.000	320.000	321.000	322.000
YO															
.000000	-.1250	-.1607	-.1467	-.1523	-.1504	-.1480	.0000	-.1454	-.1554	-.1530	-.1268	-.1583	-.1668	-.1538	-.1480

TAP NO	323.000	324.000	325.000	326.000
YO				
.000000	-.1570	-.1530	-.1467	-.1448

ALPHAO(4) = 4.134 BETAO (5) = 5.924 RN/L = 3.4742 PT = 2650.8 TTF = 105.70 Q(PSF) = 678.10

SECTION (1)ORBITER BASE DEPENDENT VARIABLE CP

TAP NO	301.000	302.000	306.000	308.000	311.000	312.000	314.000	315.000	316.000	317.000	318.000	319.000	320.000	321.000	322.000
YO															
.000000	-.1299	-.1590	-.1479	-.1511	-.1516	-.1479	.0000	-.1452	-.1529	-.1524	-.1285	-.1603	-.1683	-.1511	-.1444

TAP NO	323.000	324.000	325.000	326.000
YO				
.000000	-.1534	-.1505	-.1463	-.1463

AMES 272-1-97 IA156B OTS. ORBITER BASE (P2TE21)

ALPHAO(5) = 5.944 BETAO (1) = -6.079 RN/L = 3.4705 PT = 2664.0 TTF = 108.07 Q(PSF) = 681.46

SECTION (1)ORBITER BASE DEPENDENT VARIABLE CP

TAP NO	301.000	302.000	306.000	308.000	311.000	312.000	314.000	315.000	316.000	317.000	318.000	319.000	320.000	321.000	322.000
YO															
.000000	-.1317	-.1627	-.1501	-.1598	-.1535	-.1577	.0000	-.1548	-.1580	-.1577	-.1193	-.1598	-.1732	-.1577	-.1530

TAP NO	323.000	324.000	325.000	326.000
YO				
.000000	-.1630	-.1601	-.1498	-.1491

ALPHAO(5) = 5.929 BETAO (2) = -4.058 RN/L = 3.4705 PT = 2664.0 TTF = 108.07 Q(PSF) = 681.46

SECTION (1)ORBITER BASE DEPENDENT VARIABLE CP

TAP NO	301.000	302.000	306.000	308.000	311.000	312.000	314.000	315.000	316.000	317.000	318.000	319.000	320.000	321.000	322.000
YO															
.000000	-.1224	-.1636	-.1531	-.1607	-.1541	-.1578	.0000	-.1549	-.1588	-.1578	-.1237	-.1641	-.1795	-.1562	-.1552

TAP NO	323.000	324.000	325.000	326.000
YO				
.000000	-.1667	-.1622	-.1505	-.1499

ALPHAO(5) = 5.854 BETAO (3) = -.039 RN/L = 3.4705 PT = 2664.0 TTF = 108.07 Q(PSF) = 681.46

SECTION (1)ORBITER BASE DEPENDENT VARIABLE CP

TAP NO	301.000	302.000	306.000	308.000	311.000	312.000	314.000	315.000	316.000	317.000	318.000	319.000	320.000	321.000	322.000
YO															
.000000	-.1106	-.1430	-.1443	-.1516	-.1514	-.1522	.0000	-.1472	-.1556	-.1556	-.1263	-.1537	-.1692	-.1605	-.1498

TAP NO	323.000	324.000	325.000	326.000
YO				
.000000	-.1590	-.1666	-.1454	-.1451

AMES 272-1-97 IA156B OTS. ORBITER BASE (P2TE21)

ALPHAO(5) = 5.910 BETAO (4) = 3.907 RN/L = 3.4705 PT = 2664.0 TTF = 108.07 Q(PSF) = 681.46

SECTION (1)ORBITER BASE DEPENDENT VARIAGLE CP

TAP NO	301.000	302.000	306.000	308.000	311.000	312.000	314.000	315.000	316.000	317.000	318.000	319.000	320.000	321.000	322.000
YO .000000	-.1268	-.1637	-.1485	-.1553	-.1532	-.1511	.0000	-.1498	-.1574	-.1569	-.1297	-.1614	-.1697	-.1551	-.1506

TAP NO	323.000	324.000	325.000	326.000
YO .000000	-.1611	-.1566	-.1488	-.1488

ALPHAO(5) = 5.977 BETAO (5) = 5.916 RN/L = 3.4705 PT = 2664.0 TTF = 108.07 Q(PSF) = 681.46

SECTION (1)ORBITER BASE DEPENDENT VARIABLE CP

TAP NO	301.000	302.000	306.000	308.000	311.000	312.000	314.000	315.000	316.000	317.000	318.000	319.000	320.000	321.000	322.000
YO .000000	-.1288	-.1547	-.1453	-.1513	-.1487	-.1469	.0000	-.1451	-.1529	-.1508	-.1275	-.1629	-.1655	-.1498	-.1445

TAP NO	323.000	324.000	325.000	326.000
YO .000000	-.1511	-.1487	-.1440	-.1440

DATE 08 MAY 80

IA156B PRESSURE DATA

AMES 272-1-97 IA156B OTS. ORBITER BASE (P2TE22) (07 MAR 78)

REFERENCE DATA

SREF = 2690.0000 SQ.FT. XMRP = 976.0000 IN. XT
LREF = 1290.3000 INCHES YMRP = .0000 IN. YT
BREF = 1290.3000 INCHES ZMRP = 400.0000 IN. ZT
SCALE = .0200

PARAMETRIC DATA

IB-ELV = 4.000 OB-ELV = -7.000
MACH = 1.800 RN/L = 3.500
BDFLAP = .000 SPDBRK = .000
RUDDER = .000 SILTS = .000

ALPHAO(1) = -5.412 BETAO (1) = -6.411 RN/L = 3.4934 PT = 1911.6 TTF = 102.71 Q(PSF) = 754.83

SECTION (1)ORBITER BASE DEPENDENT VARIABLE CP

TAP NO	301.000	302.000	306.000	308.000	311.000	312.000	314.000	315.000	316.000	317.000	318.000	319.000	320.000	321.000	322.000
YO .000000	-.2137	-.2215	-.1922	-.2234	-.2003	-.2194	-.2091	-.2115	-.2184	-.2158	-.1549	-.2304	-.2763	-.2571	-.2220

TAP NO	323.000	324.000	325.000	326.000
YO .000000	-.2351	-.2626	-.1993	-.1989

ALPHAO(1) = -5.411 BETAO (2) = -4.311 RN/L = 3.4934 PT = 1911.6 TTF = 102.71 Q(PSF) = 754.83

SECTION (1)ORBITER BASE DEPENDENT VARIABLE CP

TAP NO	301.000	302.000	306.000	308.000	311.000	312.000	314.000	315.000	316.000	317.000	318.000	319.000	320.000	321.000	322.000
YO .000000	-.1945	-.2050	-.1709	-.2060	-.1924	-.1960	-.1991	-.1955	-.2024	-.2045	-.1421	-.2045	-.2584	-.2346	-.2065

TAP NO	323.000	324.000	325.000	326.000
YO .000000	-.2060	-.2379	-.1795	-.1776

ALPHAO(1) = -5.410 BETAO (3) = -.022 RN/L = 3.4934 PT = 1911.6 TTF = 102.71 Q(PSF) = 754.83

SECTION (1)ORBITER BASE DEPENDENT VARIABLE CP

TAP NO	301.000	302.000	306.000	308.000	311.000	312.000	314.000	315.000	316.000	317.000	318.000	319.000	320.000	321.000	322.000
YO .000000	-.1671	-.2045	-.1616	-.1934	-.1865	-.1903	-.1908	-.1870	-.1924	-.1919	-.1398	-.2010	-.2026	-.2066	-.1948

TAP NO	323.000	324.000	325.000	326.000
YO .000000	-.1967	-.2036	-.1727	-.1718

AMES 272-1-97 IA156B OTS, ORBITER BASE (P2TE22)

ALPHAO(1) = -5.283 BETAO (4) = 4.202 RN/L = 3.4934 PT = 1911.6 TTF = 102.71 Q(PSF) = 754.83

SECTION (1)ORBITER BASE DEPENDENT VARIABLE CP

TAP NO	301.000	302.000	306.000	308.000	311.000	312.000	314.000	315.000	316.000	317.000	318.000	319.000	320.000	321.000	322.000
YO															
.000000	-.1935	-.2069	-.1803	-.2034	-.1827	-.2036	-.1958	-.1963	-.2052	-.2031	-.1480	-.2238	-.2334	-.2038	-.1996

TAP NO	323.000	324.000	325.000	326.000
YO				
.000000	-.2078	-.2008	-.1811	-.1796

ALPHAO(1) = -5.305 BETAO (5) = 6.274 RN/L = 3.4934 PT = 1911.6 TTF = 102.71 Q(PSF) = 754.83

SECTION (1)ORBITER BASE DEPENDENT VARIABLE CP

TAP NO	301.000	302.000	306.000	308.000	311.000	312.000	314.000	315.000	316.000	317.000	318.000	319.000	320.000	321.000	322.000
YO															
.000000	-.2063	-.2174	-.1892	-.2155	-.1941	-.2158	-.2085	-.2080	-.2160	-.2132	-.1577	-.2268	-.2364	-.2174	-.2108

TAP NO	323.000	324.000	325.000	326.000
YO				
.000000	-.2200	-.2125	-.1932	-.1922

ALPHAO(2) = -3.523 BETAO (1) = -5.484 RN/L = 3.4914 PT = 1916.4 TTF = 103.98 Q(PSF) = 756.72

SECTION (1)ORBITER BASE DEPENDENT VARIABLE CP

TAP NO	301.000	302.000	306.000	308.000	311.000	312.000	314.000	315.000	316.000	317.000	318.000	319.000	320.000	321.000	322.000
YO															
.000000	-.2109	-.2198	-.1911	-.2234	-.2026	-.2170	-.2099	-.2102	-.2175	-.2158	-.1590	-.2255	-.2651	-.2512	-.2165

TAP NO	323.000	324.000	325.000	326.000
YO				
.000000	-.2316	-.2599	-.1989	-.1970

AMES 272-1-97 IA156B OTS. ORBITER BASE (P2TE22)

ALPHAO(2) = -3.527 BETAO (2) = -4.387 RN/L = 3.4914 PT = 1916.4 TTF = 103.98 Q(PSF) = 756.72

SECTION (1)ORBITER BASE DEPENDENT VARIABLE CP

TAP NO	301.000	302.000	306.000	308.000	311.000	312.000	314.000	315.000	316.000	317.000	318.000	319.000	320.000	321.000	322.000
YO															
.000000	-.1905	-.2033	-.1717	-.2075	-.1927	-.1929	-.1969	-.1931	-.1983	-.2002	-.1460	-.2047	-.2566	-.2302	-.2033

TAP NO	323.000	324.000	325.000	326.000
YO				
.000000	-.1941	-.2174	-.1792	-.1783

ALPHAO(2) = -3.549 BETAO (3) = -.024 RN/L = 3.4914 PT = 1916.4 TTF = 103.98 Q(PSF) = 756.72

SECTION (1)ORBITER BASE DEPENDENT VARIABLE CP

TAP NO	301.000	302.000	306.000	308.000	311.000	312.000	314.000	315.000	316.000	317.000	318.000	319.000	320.000	321.000	322.000
YO															
.000000	-.1725	-.1990	-.1617	-.1924	-.1832	-.1853	-.1874	-.1813	-.1883	-.1874	-.1428	-.1968	-.2086	-.1975	-.1883

TAP NO	323.000	324.000	325.000	326.000
YO				
.000000	-.1900	-.1900	-.1702	-.1695

ALPHAO(2) = -3.396 BETAO (4) = 4.240 RN/L = 3.4914 PT = 1916.4 TTF = 103.98 Q(PSF) = 756.72

SECTION (1)ORBITER BASE DEPENDENT VARIABLE CP

TAP NO	301.000	302.000	306.000	308.000	311.000	312.000	314.000	315.000	316.000	317.000	318.000	319.000	320.000	321.000	322.000
YO															
.000000	-.1907	-.2030	-.1822	-.2022	-.1841	-.2008	-.1954	-.1956	-.2030	-.2013	-.1536	-.2112	-.2228	-.2034	-.1966

TAP NO	323.000	324.000	325.000	326.000
YO				
.000000	-.2011	-.1978	-.1815	-.1812

AMES 272-1-97 IA156B OTS, ORBITER BASE (P2TE22)

ALPHAO(2) = -3.365 BETAO (5) = 6.318 RN/L = 3.4914 PT = 1916.4 TTF = 103.98 Q(PSF) = 756.72

SECTION (1)ORBITER BASE DEPENDENT VARIABLE CP

TAP NO	301.000	302.000	306.000	308.000	311.000	312.000	314.000	315.000	316.000	317.000	318.000	319.000	320.000	321.000	322.000
YO															
.000000	-.2036	-.2112	-.1890	-.2133	-.1911	-.2093	-.2029	-.2036	-.2110	-.2086	-.1604	-.2173	-.2244	-.2133	-.2081

TAP NO	323.000	324.000	325.000	326.000
YO				
.000000	-.2121	-.2098	-.1897	-.1885

ALPHAO(3) = .302 BETAO (1) = -6.068 RN/L = 3.4848 PT = 1914.9 TTF = 104.42 Q(PSF) = 756.10

SECTION (1)ORBITER BASE DEPENDENT VARIABLE CP

TAP NO	301.000	302.000	306.000	308.000	311.000	312.000	314.000	315.000	316.000	317.000	318.000	319.000	320.000	321.000	322.000
YO															
.000000	-.2152	-.2244	-.2008	-.2310	-.2088	-.2116	-.2116	-.2081	-.2128	-.2109	-.1668	-.2260	-.2558	-.2407	-.2215

TAP NO	323.000	324.000	325.000	326.000
YO				
.000000	-.2208	-.2390	-.1970	-.1968

ALPHAO(3) = .307 BETAO (2) = -4.021 RN/L = 3.4848 PT = 1914.9 TTF = 104.42 Q(PSF) = 756.10

SECTION (1)ORBITER BASE DEPENDENT VARIABLE CP

TAP NO	301.000	302.000	306.000	308.000	311.000	312.000	314.000	315.000	313.000	317.000	318.000	319.000	320.000	321.000	322.000
YO															
.000000	-.1996	-.2130	-.1857	-.2159	-.1989	-.1989	-.2012	-.1925	-.2010	-.1994	-.1581	-.2138	-.2501	-.2227	-.2050

TAP NO	323.000	324.000	325.000	326.000
YO				
.000000	-.1987	-.2043	-.1861	-.1854

DATE 08 MAY 80 IA156B PRESSURE DATA

AMES 272-1-97 IA156B OTS. ORBITER BASE (P2TE22)

ALPHAO(3) = .184 BETAO (3) = -.044 RN/L = 3.4848 PT = 1914.9 TTF = 104.42 Q(PSF) = 756.10

SECTION (1)ORBITER BASE DEPENDENT VARIABLE CP

TAP NO	301.000	302.000	306.000	308.000	311.000	312.000	314.000	315.000	316.000	317.000	318.000	319.000	320.000	321.000	322.000
YO .000000	-.1806	-.1954	-.1737	-.1893	-.1796	-.1848	-.1839	-.1829	-.1855	-.1846	-.1475	-.1971	-.1992	-.1954	-.1872

TAP NO	323.000	324.000	325.000	326.000
YO .000000	-.1832	-.1768	-.1673	-.1678

ALPHAO(3) = .279 BETAO (4) = 3.829 RN/L = 3.4848 PT = 1914.9 TTF = 104.42 Q(PSF) = 756.10

SECTION (1)ORBITER BASE DEPENDENT VARIABLE CP

TAP NO	301.000	302.000	306.000	308.000	311.000	312.000	314.000	315.000	316.000	317.000	318.000	319.000	320.000	321.000	322.000
YO .000000	-.1973	-.2089	-.1855	-.2103	-.1890	-.1973	-.1952	-.1935	-.1985	-.1978	-.1604	-.2122	-.2070	-.2067	-.1987

TAP NO	323.000	324.000	325.000	326.000
YO .000000	-.1989	-.1940	-.1836	-.1834

ALPHAO(3) = .310 BETAO (5) = 5.897 RN/L = 3.4848 PT = 1914.9 TTF = 104.42 Q(PSF) = 756.10

SECTION (1)ORBITER BASE DEPENDENT VARIABLE CP

TAP NO	301.000	302.000	306.000	308.000	311.000	312.000	314.000	315.000	316.000	317.000	318.000	319.000	320.000	321.000	322.000
YO .000000	-.2137	-.2189	-.1951	-.2222	-.1972	-.2123	-.2060	-.2076	-.2109	-.2095	-.1708	-.2187	-.2180	-.2175	-.2107

TAP NO	323.000	324.000	325.000	326.000
YO .000000	-.2116	-.2104	-.1949	-.1942

AMES 272-1-97 IA1568 OTS. ORBITER BASE (P2TE22)

ALPHAO(4) = 4.200 BETAO (1) = -6.091 RN/L = 3.4917 PT = 1920.1 TTF = 104.74 Q(PSF) = 758.17

SECTION (1)ORBITER BASE DEPENDENT VARIABLE CP

TAP NO	301.000	302.000	306.000	308.000	311.000	312.000	314.000	315.000	316.000	317.000	318.000	319.000	320.000	321.000	322.000
YO .000000	-.2183	-.2259	-.2030	-.2329	-.2080	-.2124	-.2087	-.2035	-.2077	-.2096	-.1731	-.2285	-.2471	-.2348	-.2186

TAP NO	323.000	324.000	325.000	326.000
YO .000000	-.2077	-.2108	-.1981	-.1983

ALPHAO(4) = 4.191 BETAO (2) = -4.067 RN/L = 3.4917 PT = 1920.1 TTF = 104.74 Q(PSF) = 758.17

SECTION (1)ORBITER BASE DEPENDENT VARIABLE CP

TAP NO	301.000	302.000	306.000	308.000	311.000	312.000	314.000	315.000	316.000	317.000	318.000	319.000	320.000	321.000	322.000
YO .000000	-.2066	-.2193	-.1938	-.2226	-.2061	-.2106	-.2087	-.2063	-.2099	-.2087	-.1698	-.2249	-.2327	-.2249	-.2181

TAP NO	323.000	324.000	325.000	326.000
YO .000000	-.2080	-.2087	-.1931	-.1931

ALPHAO(4) = 4.126 BETAO (3) = -.068 RN/L = 3.4917 PT = 1920.1 TTF = 104.74 Q(PSF) = 758.17

SECTION (1)ORBITER BASE DEPENDENT VARIABLE CP

TAP NO	301.000	302.000	306.000	308.000	311.000	312.000	314.000	315.000	316.000	317.000	318.000	319.000	320.000	321.000	322.000
YO .000000	-.1803	-.1868	-.1765	-.1859	-.1788	-.1786	-.1812	-.1755	-.1817	-.1828	-.1527	-.1906	-.1937	-.1883	-.1770

TAP NO	323.000	324.000	325.000	326.000
YO .000000	-.1722	-.1668	-.1671	-.1685

AMES 272-1-97 IA156B OTS. ORBITER BASE (P2TE22)

ALPHAO(4) = 4.160 BETAO (4) = 3.882 RN/L = 3.4917 PT = 1920.1 TTF = 104.74 Q(PSF) = 758.17

SECTION (1)ORBITER BASE DEPENDENT VARIABLE CP

TAP NO	301.000	302.000	306.000	308.000	311.000	312.000	314.000	315.000	316.000	317.000	318.000	319.000	320.000	321.000	322.000
YO .000000	-.2001	-.2067	-.1827	-.2105	-.1898	-.1935	-.1945	-.1907	-.1973	-.1957	-.1639	-.2051	-.2015	-.2037	-.1966

TAP NO	323.000	324.000	325.000	326.000
YO .000000	-.1928	-.1867	-.1813	-.1822

ALPHAO(4) = 4.226 BETAO (5) = 5.905 RN/L = 3.4917 PT = 1920.1 TTF = 104.74 Q(PSF) = 758.17

SECTION (1)ORBITER BASE DEPENDENT VARIABLE CP

TAP NO	301.000	302.000	306.000	308.000	311.000	312.000	314.000	315.000	316.000	317.000	318.000	319.000	320.000	321.000	322.000
YO .000000	-.2128	-.2236	-.1913	-.2241	-.2022	-.2050	-.2066	-.2008	-.2076	-.2064	-.1725	-.2151	-.2121	-.2151	-.2085

TAP NO	323.000	324.000	325.000	326.000
YO .000000	-.2015	-.1958	-.1932	-.1932

ALPHAO(5) = 6.053 BETAO (1) = -5.101 RN/L = 3.4914 PT = 1920.3 TTF = 104.83 Q(PSF) = 758.29

SECTION (1)ORBITER BASE DEPENDENT VARIABLE CP

TAP NO	301.000	302.000	306.000	308.000	311.000	312.000	314.000	315.000	316.000	317.000	318.000	319.000	320.000	321.000	322.000
YO .000000	-.2172	-.2255	-.2050	-.2347	-.2085	-.2130	-.2099	-.2050	-.2076	-.2106	-.1748	-.2285	-.2443	-.2314	-.2194

TAP NO	323.000	324.000	325.000	326.000
YO .000000	-.2076	-.2069	-.1984	-.1982

AMES 272-1-97 IA156B OTS. ORBITER BASE (P2TE22)

ALPHAO(5) = 6.039 BETAO (2) = -4.079 RN/L = 3.4914 PT = 1920.3 TTF = 104.83 Q(PSF) = 758.29

SECTION (1)ORBITER BASE DEPENDENT VARIABLE CP

TAP NO	301.000	302.000	306.000	308.000	311.000	312.000	314.000	315.000	316.000	317.000	318.000	319.000	320.000	321.000	322.000
YO .000000	-.2057	-.2224	-.1953	-.2233	-.2052	-.2130	-.2083	-.2054	-.2090	-.2073	-.1736	-.2271	-.2285	-.2252	-.2208

TAP NO	323.000	324.000	325.000	326.000
YO .000000	-.2076	-.2045	-.1937	-.1930

ALPHAO(5) = 5.991 BETAO (3) = -.078 RN/L = 3.4914 PT = 1920.3 TTF = 104.83 Q(PSF) = 758.29

SECTION (1)ORBITER BASE DEPENDENT VARIABLE CP

TAP NO	301.000	302.000	306.000	308.000	311.000	312.000	314.000	315.000	316.000	317.000	318.000	319.000	320.000	321.000	322.000
YO .000000	-.1725	-.1762	-.1706	-.1772	-.1720	-.1708	-.1760	-.1673	-.1732	-.1779	-.1487	-.1781	-.1795	-.1776	-.1633

TAP NO	323.000	324.000	325.000	326.000
YO .000000	-.1644	-.1569	-.1616	-.1597

ALPHAO(5) = 6.021 BETAO (4) = 3.885 RN/L = 3.4914 PT = 1920.3 TTF = 104.83 Q(PSF) = 758.29

SECTION (1)ORBITER BASE DEPENDENT VARIABLE CP

TAP NO	301.000	302.000	306.000	308.000	311.000	312.000	314.000	315.000	316.000	317.000	318.000	319.000	320.000	321.000	322.000
YO .000000	-.2026	-.2050	-.1833	-.2059	-.1899	-.1922	-.1955	-.1894	-.1977	-.1960	-.1661	-.2076	-.1996	-.2010	-.1951

TAP NO	323.000	324.000	325.000	326.000
YO .000000	-.1901	-.1833	-.1828	-.1828

AMES 272-1-97 IA156B OTS. ORBITER BASE (P2TE22)

ALPHAO(5) = 6.086 BETAO (5) = 5.903 RN/L = 3.4914 PT = 1920.3 TTF = 134.83 Q(PSF) = 758.29

SECTION (1)ORBITER BASE DEPENDENT VARIABLE CP

TAP NO	301.000	302.000	306.000	308.000	311.000	312 000	314.000	315.000	316.000	317.000	318.000	319.000	320.000	321.000	322.000
YO .000000	-.2051	-.2128	-.1907	-.2173	-.1954	-.1961	-.1961	-.1919	-.1971	-.1987	-.1707	-.2072	-.2048	-.2067	-.2001

TAP NO	323.000	324.000	325.000	326.000
YO .000000	-.1916	-.1822	-.1874	-.1876

DATE 08 MAY 80 IA156B PRESSURE DATA

AMES 272-1-97 IA156B OTS. ORBITER BASE (P2TE23) (07 MAR 79)

REFERENCE DATA

SREF = 2690.0000 SQ.FT. XMRP = 976.0000 IN. XT
LREF = 1290.3000 INCHES YMRP = .0000 IN. YT
BREF = 1290.3000 INCHES ZMRP = 400.0000 IN. ZT
SCALE = .0200

PARAMETRIC DATA

IB-ELV = 4.000 OB-ELV = -7.000
MACH = 2.200 RN/L = 3.500
BDFLAP = .000 SPDBRK = .000
RUDDER = .000 SILTS = .000

ALPHAO(1) = -4.991 BETAO (1) = -6.124 RN/L = 3.5148 PT = 2310.0 TTF = 105.67 Q(PSF) = 730.40

SECTION (1)ORBITER BASE DEPENDENT VARIABLE CP

TAP NO	301.000	302.000	305.000	308.000	311.000	312.000	314.000	315.000	316.000	317.000	318.000	319.000	320.000	321.000	322.000
YO .000000	-.1500	-.1793	-.1654	-.1749	-.1673	-.1712	-.1698	-.1717	-.1717	-.1715	-.1155	-.1791	-.2167	-.1937	-.1737

TAP NO	323.000	324.000	325.000	326.000
YO .000000	-.1772	-.1805	-.1619	-.1614

ALPHAO(1) = -4.949 BETAO (2) = -4.129 RN/L = 3.5148 PT = 2310.0 TTF = 105.67 Q(PSF) = 730.40

SECTION (1)ORBITER BASE DEPENDENT VARIABLE CP

TAP NO	301.000	302.000	306.000	308.000	311.000	312.000	314.000	315.000	316.000	317.000	318.000	319.000	320.000	321.000	322.000
YO .000000	-.1427	-.1799	-.1610	-.1747	-.1637	-.1696	-.1669	-.1703	-.1696	-.1701	-.1175	-.1852	-.2180	-.1938	-.1681

TAP NO	323.000	324.000	325.000	326.000
YO .000000	-.1772	-.1830	-.1600	-.1600

ALPHAO(1) = -4.898 BETAO (3) = -.156 RN/L = 3.5148 PT = 2310.0 TTF = 105.67 Q(PSF) = 730.40

SECTION (1)ORBITER BASE DEPENDENT VARIABLE CP

TAP NO	301.000	302.000	306.000	308.000	311.000	312.000	314.000	315.000	316.000	317.000	318.000	319.000	320.000	321.000	322.000
YO .000000	-.1103	-.1483	-.1436	-.1576	-.1583	-.1568	-.1632	-.1549	-.1634	-.1654	-.1105	-.1615	-.1877	-.1749	-.1554

TAP NO	323.000	324.000	325.000	326.000
YO .000000	-.1659	-.1784	-.1451	-.1448

DATE 08 MAY 80 IA1568 PRESSURE DATA

AMES 272-1-97 IA1568 OTS. ORBITER BASE (P2TE23)

ALPHAO(1) = -4.941 BETAO (4) = 3.836 RN/L = 3.5148 PT = 2310.0 TTF = 105.67 Q(PSF) = 730.40

SECTION (1)ORBITER BASE DEPENDENT VARIABLE CP

TAP NO	301.000	302.000	306.000	308.000	311.000	312.000	314.000	315.000	316.000	317.000	318.000	319.000	320.000	321.000	322.000
YO .000000	-.1380	-.1803	-.1512	-.1696	-.1630	-.1659	-.1669	-.1642	-.1676	-.1691	-.1221	-.1808	-.1953	-.1784	-.1652

TAP NO	323.000	324.000	325.000	326.000
YO .000000	-.1776	-.1693	-.1568	-.1566

ALPHAO(1) = -4.993 BETAO (5) = 5.880 RN/L = 3.5148 PT = 2310.0 TTF = 105.67 Q(PSF) = 730.40

SECTION (1)ORBITER BASE DEPENDENT VARIABLE CP

TAP NO	301.000	302.000	306.000	308.000	311.000	312.000	314.000	315.000	316.000	317.000	318.000	319.000	320.000	321.000	322.000
YO .000000	-.1496	-.1777	-.1530	-.1723	-.1679	-.1684	-.1709	-.1662	-.1706	-.1723	-.1241	-.1797	-.1885	-.1767	-.1691

TAP NO	323.000	324.000	325.000	326.000
YO .000000	-.1753	-.1691	-.1589	-.1576

ALPHAO(2) = -3.107 BETAO (1) = -5.109 RN/L = 3.5170 PT = 2309.0 TTF = 105.24 Q(PSF) = 730.07

SECTION (1)ORBITER BASE DEPENDENT VARIABLE CP

TAP NO	301.000	302.000	306.000	308.000	311.000	312.000	314.000	315.000	316.000	317.000	318.000	319.000	320.000	321.000	322.000
YO .000000	-.1566	-.1843	-.1698	-.1798	-.1730	-.1767	-.1745	-.1767	-.1776	-.1772	-.1250	-.1855	-.2222	-.2009	-.1752

TAP NO	323.000	324.000	325.000	326.000
YO .000000	-.1833	-.1816	-.1669	-.1664

AMES 272-1-97 IA156B OTS, ORBITER BASE (P2TE23)

ALPHAO(2) = -3.049 BETAO (2) = -4.089 RN/L = 3.5170 PT = 2309.0 TTF = 105.24 Q(PSF) = 730.07

SECTION (1)ORBITER BASE DEPENDENT VARIABLE CP

TAP NO	301.000	302.000	306.000	308.000	311.000	312.000	314.000	315.000	316.000	317.000	318.000	319.000	320.000	321.000	322.000
YO .000000	-.1499	-.1827	-.1624	-.1766	-.1663	-.1717	-.1698	-.1722	-.1732	-.1727	-.1242	-.1817	-.2165	-.1896	-.1678

TAP NO	323.000	324.000	325.000	326.000
YO .000000	-.1820	-.1798	-.1629	-.1622

ALPHAO(2) = -2.975 BETAO (3) = -.157 RN/L = 3.5170 PT = 2309.0 TTF = 105.24 Q(PSF) = 730.07

SECTION (1)ORBITER BASE DEPENDENT VARIABLE CP

TAP NO	301.000	302.000	306.000	308.000	311.000	312.000	314.000	315.000	316.000	317.000	318.000	319.000	320.000	321.000	322.000
YO .000000	-.1289	-.1676	-.1475	-.1553	-.1600	-.1566	-.1644	-.1553	-.1649	-.1656	-.1194	-.1661	-.1805	-.1788	-.1627

TAP NO	323.000	324.000	325.000	326.000
YO .000000	-.1646	-.1815	-.1485	-.1475

ALPHAO(2) = -3.062 BETAO (4) = 3.808 RN/L = 3.5170 PT = 2309.0 TTF = 105.24 Q(PSF) = 730.07

SECTION (1)ORBITER BASE DEPENDENT VARIABLE CP

TAP NO	301.000	302.000	306.000	308.000	311.000	312.000	314.000	315.000	316.000	317.000	318.000	319.000	320.000	321.000	322.000
YO .000000	-.1456	-.1813	-.1517	-.1708	-.1622	-.1671	-.1669	-.1661	-.1686	-.1691	-.1280	-.1816	-.1884	-.1786	-.1659

TAP NO	323.000	324.000	325.000	326.000
YO .000000	-.1769	-.1698	-.1595	-.1588

DATE 08 MAY 80 IA156B PRESSURE DATA

AMES 272-1-97 IA156B OTS. ORBITER BASE (P2TE23)

ALPHAO(2) = -3.111 BETAO (5) = 5.864 RN/L = 3.5170 PT = 2309.0 TTF = 105.24 Q(PSF) = 730.07

SECTION (1)ORBITER BASE DEPENDENT VARIABLE CP

TAP NO	301.000	302.000	306.000	308.000	311.000	312.000	314.000	315.000	316.000	317.000	318.000	319.000	320.000	321.000	322.000
YO .000000	-.1540	-.1797	-.1577	-.1768	-.1724	-.1738	-.1753	-.1711	-.1748	-.1765	-.1327	-.1841	-.1880	-.1807	-.1733

TAP NO	323.000	324.000	325.000	326.000
YO .000000	-.1812	-.1733	-.1633	-.1626

ALPHAO(3) = .853 BETAO (1) = -6.099 RN/L = 3.5175 PT = 2309.1 TTF = 105.18 Q(PSF) = 730.10

SECTION (1)ORBITER BASE DEPENDENT VARIABLE CP

TAP NO	301.000	302.000	306.000	308.000	311.000	312.000	314.000	315.000	316.000	317.000	318.000	319.000	320.000	321.000	322.000
YO .000000	-.1684	-.1883	-.1721	-.1871	-.1768	-.1817	-.1792	-.1790	-.1797	-.1802	-.1374	-.1873	-.2076	-.1993	-.1792

TAP NO	323.000	324.000	325.000	326.000
YO .000000	-.1902	-.1917	-.1716	-.1716

ALPHAO(3) = .857 BETAO (2) = -4.060 RN/L = 3.5175 PT = 2309.1 TTF = 105.18 Q(PSF) = 730.10

SECTION (1)ORBITER BASE DEPENDENT VARIABLE CP

TAP NO	301.000	302.000	306.000	308.000	311.000	312.000	314.000	315.000	316.000	317.000	318.000	319.000	320.000	321.000	322.000
YO .000000	-.1653	-.1952	-.1744	-.1888	-.1807	-.1856	-.1834	-.1854	-.1871	-.1868	-.1440	-.1927	-.2177	-.1947	-.1834

TAP NO	323.000	324.000	325.000	326.000
YO .000000	-.1959	-.1937	-.1761	-.1753

AMES 272-1-97 IA156B OTS, ORBITER BASE (P2TE23)

ALPHAO(3) = .811 BETAO (3) = -.106 RN/L = 3.5175 PT = 2309.1 TTF = 105.18 Q(PSF) = 730.10

SECTION (1)ORBITER BASE DEPENDENT VARIABLE CP

TAP NO	301.000	302.000	306.000	308.000	311.000	312.000	314.000	315.000	316.000	317.000	318.000	319.000	320.000	321.000	322.000
YO .000000	-.1464	-.1787	-.1562	-.1657	-.1687	-.1672	-.1721	-.1662	-.1723	-.1733	-.1364	-.1758	-.1929	-.1838	-.1718

TAP NO	323.000	324.000	325.000	326.000
YO .000000	-.1750	-.1841	-.1591	-.1589

ALPHAO(3) = .826 BETAO (4) = 3.770 RN/L = 3.5175 PT = 2309.1 TTF = 105.18 Q(PSF) = 730.10

SECTION (1)ORBITER BASE DEPENDENT VARIABLE CP

TAP NO	301.000	302.000	306.000	308.000	311.000	312.000	314.000	315.000	316.000	317.000	318.000	319.000	320.000	321.000	322.000
YO .000000	-.1575	-.1856	-.1636	-.1731	-.1685	-.1687	-.1726	-.1697	-.1746	-.1739	-.1423	-.1959	-.1925	-.1721	-.1650

TAP NO	323.000	324.000	325.000	326.000
YO .000000	-.1748	-.1699	-.1658	-.1653

ALPHAO(3) = .859 BETAO (5) = 5.833 RN/L = 3.5175 PT = 2309.1 TTF = 105.18 Q(PSF) = 730.10

SECTION (1)ORBITER BASE DEPENDENT VARIABLE CP

TAP NO	301.000	302.000	306.000	308.000	311.000	312.000	314.000	315.000	316.000	317.000	318.000	319.000	320.000	321.000	322.000
YO .000000	-.1678	-.1852	-.1668	-.1803	-.1734	-.1739	-.1769	-.1744	-.1776	-.1788	-.1454	-.1970	-.1950	-.1739	-.1707

TAP NO	323.000	324.000	325.000	326.000
YO .000000	-.1825	-.1769	-.1700	-.1695

AMES 272-1-97 IA156B OTS. ORBITER BASE (P2TE23)

ALPHAO(4) = 4.665 BETAO (1) = -6.127 RN/L = 3.5088 PT = 2302.5 TTF = 105.03 Q(PSF) = 727.99

SECTION (1)ORBITER BASE DEPENDENT VARIABLE CP

TAP NO	301.000	302.000	306.000	308.000	311.000	312.000	314.000	315.000	316.000	317.000	318.000	319.000	320.000	321.000	322.000
YO .000000	-.1729	-.1909	-.1742	-.1926	-.1798	-.1864	-.1835	-.1855	-.1867	-.1860	-.1456	-.1921	-.2105	-.1970	-.1840

TAP NO	323.000	324.000	325.000	326.000
YO .000000	-.1919	-.1916	-.1761	-.1761

ALPHAO(4) = 4.658 BETAO (2) = -4.111 RN/L = 3.5088 PT = 2302.5 TTF = 105.03 Q(PSF) = 727.99

SECTION (1)ORBITER BASE DEPENDENT VARIABLE CP

TAP NO	301.000	302.000	306.000	308.000	311.000	312.000	314.000	315.000	316.000	317.000	318.000	319.000	320.000	321.000	322.000
YO .000000	-.1655	-.1965	-.1771	-.1926	-.1820	-.1899	-.1862	-.1876	-.1896	-.1886	-.1513	-.1948	-.2159	-.1916	-.1874

TAP NO	323.000	324.000	325.000	326.000
YO .000000	-.1975	-.1970	-.1790	-.1790

ALPHAO(4) = 4.586 BETAO (3) = -.120 RN/L = 3.5088 PT = 2302.5 TTF = 105.03 Q(PSF) = 727.99

SECTION (1)ORBITER BASE DEPENDENT VARIABLE CP

TAP NO	301.000	302.000	306.000	308.000	311.000	312.000	314.000	315.000	316.000	317.000	318.000	319.000	320.000	321.000	322.000
YO .000000	-.1503	-.1830	-.1653	-.1754	-.1717	-.1749	-.1749	-.1725	-.1759	-.1752	-.1461	-.1833	-.1926	-.1902	-.1781

TAP NO	323.000	324.000	325.000	326.000
YO .000000	-.1825	-.1889	-.1653	-.1651

AMES 272-1-97 IA156B OTS. ORBITER BASE (P2TE23)

ALPHAO(4) = 4.623 BETAO (4) = 3.818 RN/L = 3.5088 PT = 2302.5 TTF = 105.03 Q(PSF) = 727.99

SECTION (1)ORBITER BASE DEPENDENT VARIABLE CP

TAP NO	301.000	302.000	306.000	308.000	311.000	312.000	314.000	315.000	316.000	317.000	318.000	319.000	320.000	321.000	322.000
YO .000000	-.1651	-.1924	-.1735	-.1789	-.1782	-.1762	-.1816	-.1767	-.1836	-.1823	-.1526	-.2015	-.2035	-.1786	-.1750

TAP NO	323.000	324.000	325.000	326.000
YO .000000	-.1831	-.1796	-.1737	-.1727

ALPHAO(4) = 4.693 BETAO (5) = 5.840 RN/L = 3.5088 PT = 2302.5 TTF = 105.03 Q(PSF) = 727.99

SECTION (1)ORBITER BASE DEPENDENT VARIABLE CP

TAP NO	301.000	302.000	306.000	308.000	311.000	312.000	314.000	315.000	316.000	317.000	318.000	319.000	320.000	321.000	322.000
YO .000000	-.1653	-.1872	-.1700	-.1884	-.1736	-.1773	-.1773	-.1741	-.1798	-.1788	-.1493	-.1876	-.1945	-.1840	-.1771

TAP NO	323.000	324.000	325.000	326.000
YO .000000	-.1803	-.1776	-.1697	-.1695

ALPHAO(5) = 6.329 BETAO (1) = -5.149 RN/L = 3.5075 PT = 2302.9 TTF = 105.25 Q(PSF) = 728.13

SECTION (1)ORBITER BASE DEPENDENT VARIABLE CP

TAP NO	301.000	302.000	306.000	308.000	311.000	312.000	314.000	315.000	316.000	317.000	318.000	319.000	320.000	321.000	322.000
YO .000000	-.1726	-.1922	-.1743	-.1932	-.1790	-.1881	-.1841	-.1871	-.1891	-.1871	-.1478	-.1922	-.2099	-.1952	-.1846

TAP NO	323.000	324.000	325.000	326.000
YO .000000	-.1952	-.1910	-.1787	-.1768

AMES 272-1-97 IA156B OTS. ORBITER BASE (P2TE23)

ALPHAO(5) = 6.287 BETAO (2) = -4.118 RN/L = 3.5075 PT = 2302.9 TTF = 105.25 Q(PSF) = 728.13

SECTION (1)ORBITER BASE DEPENDENT VARIABLE CP

TAP NO	301.000	302.000	306.000	308.000	311.000	312 000	314.000	315.000	316.000	317.000	318.000	319.000	320.000	321.000	322.000
YO .000000	-.1631	-.1987	-.1803	-.1938	-.1837	-.1933	-.1886	-.1896	-.1923	-.1916	-.1538	-.2004	-.2215	-.1916	-.1891

TAP NO	323.000	324.000	325.000	326.000
YO .000000	-.2014	-.1958	-.1820	-.1808

ALPHAO(5) = 6.236 BETAO (3) = -.127 RN/L = 3.5075 PT = 2302.9 TTF = 105.25 Q(PSF) = 728.13

SECTION (1)ORBITER BASE DEPENDENT VARIABLE CP

TAP NO	301.000	302.000	306.000	308.000	311.000	312.000	314.000	315.000	316.000	317.000	318.000	319.000	320.000	321.000	322.000
YO .000000	-.1575	-.1818	-.1688	-.1779	-.1730	-.1744	-.1752	-.1722	-.1759	-.1754	-.1494	-.1828	-.1892	-.1904	-.1774

TAP NO	323.000	324.000	325.000	326.000
YO .000000	-.1816	-.1956	-.1666	-.1673

ALPHAO(5) = 6.270 BETAO (4) = 3.825 RN/L = 3.5075 PT = 2302.9 TTF = 105.25 Q(PSF) = 728.13

SECTION (1)ORBITER BASE DEPENDENT VARIABLE CP

TAP NO	301.000	302.000	306.000	308.000	311.000	312.000	314.000	315.000	316.000	317.000	318.000	319.000	320.000	321.000	322.000
YO .000000	-.1670	-.1928	-.1736	-.1795	-.1783	-.1768	-.1822	-.1761	-.1837	-.1837	-.1535	-.1960	-.2019	-.1822	-.1766

TAP NO	323.000	324.000	325.000	326.000
YO .000000	-.1845	-.1813	-.1732	-.1724

DATE 08 MAY 80

IA156B PRESSURE DATA

AMES 272-1-97 IA156B OTS. ORBITER BASE (P2TE23)

ALPHAO(5) = 6.333 BETAO (5) = 5.834 RN/L = 3.5075 PT = 2302.9 TTF = 105.25 Q(PSF) = 728.13

SECTION (1)ORBITER BASE DEPENDENT VARIABLE CP

TAP NO	301.000	302.000	306.000	308.000	311.000	312 000	314.000	315.000	316.000	317.000	318.000	319.000	320.000	321.000	322.000
YO .000000	-.1684	-.1878	-.1694	-.1883	-.1736	-.1773	-.1778	-.1751	-.1785	-.1787	-.1505	-.1878	-.1920	-.1839	-.1778

TAP NO	323.000	324.000	325.000	326.000
YO .000000	-.1780	-.1778	-.1689	-.1682

AMES 272-1-97 IA156B OTS. ORBITER BASE (P2TE24) (07 MAR 79)

REFERENCE DATA

SREF = 2690.0000 SQ.FT. XMRP = 976.0000 IN. XT
LREF = 1290.3000 INCHES YMRP = .0000 IN. YT
BREF = 1290.3000 INCHES ZMRP = 400.0000 IN. ZT
SCALE = .0200

PARAMETRIC DATA

IB-ELV = 4.000 OB-ELV = -7.000
MACH = 2.500 RN/L = 3.500
BDFLAP = .000 SPDBRK = .000
RUDDER = .000 SILTS = .000

ALPHAO(1) = -5.397 BETAO (1) = -6.340 RN/L = 3.5107 PT = 2653.1 TTF = 101.94 Q(PSF) = 678.68

SECTION (1)ORBITER BASE DEPENDENT VARIABLE CP

TAP NO	301.000	302.000	306.000	308.000	311.000	312.000	314.000	315.000	316.000	317.000	318.000	319.000	320.000	321.000	322.000
YO .000000	-.1058	-.1468	-.1362	-.1418	-.1370	-.1375	-.1381	-.1362	-.1375	-.1386	-.0807	-.1423	-.1645	-.1531	-.1333

TAP NO	323.000	324.000	325.000	326.000
YO .000000	-.1455	-.1489	-.1288	-.1285

ALPHAO(1) = -5.398 BETAO (2) = -4.249 RN/L = 3.5107 PT = 2653.1 TTF = 101.94 Q(PSF) = 678.68

SECTION (1)ORBITER BASE DEPENDENT VARIABLE CP

TAP NO	301.000	302.000	306.000	308.000	311.000	312.000	314.000	315.000	316.000	317.000	318.000	319.000	320.000	321.000	322.000
YO .000000	-.0945	-.1492	-.1355	-.1400	-.1371	-.1374	-.1384	-.1379	-.1384	-.1379	-.0855	-.1442	-.1721	-.1550	-.1371

TAP NO	323.000	324.000	325.000	326.000
YO .000000	-.1447	-.1487	-.1300	-.1292

ALPHAO(1) = -5.392 BETAO (3) = .025 RN/L = 3.5107 PT = 2653.1 TTF = 101.94 Q(PSF) = 678.68

SECTION (1)ORBITER BASE DEPENDENT VARIABLE CP

TAP NO	301.000	302.000	306.000	308.000	311.000	312.000	314.000	315.000	316.000	317.000	318.000	319.000	320.000	321.000	322.000
YO .000000	-.0753	-.1108	-.1253	-.1361	-.1287	-.1287	-.1308	-.1303	-.1316	-.1324	-.0864	-.1374	-.1629	-.1495	-.1292

TAP NO	323.000	324.000	325.000	326.000
YO .000000	-.1366	-.1479	-.1232	-.1232

DATE 08 MAY 80 IA156B PRESSURE DATA

AMES 272-1-97 IA156B OTS. ORBITER BASE (P2TE24)

ALPHAO(1) = -5.267 BETAO (4) = 4.231 RN/L = 3.5107 PT = 2653.1 TTF = 101.94 Q(PSF) = 678.68

SECTION (1)ORBITER BASE DEPENDENT VARIABLE CP

TAP NO	301.000	302.000	306.000	308.000	311.000	312.000	314.000	315.000	316.000	317.000	318.000	319.000	320.000	321.000	322.000
YO .000000	-.0969	-.1469	-.1274	-.1403	-.1356	-.1343	-.1382	-.1348	-.1372	-.1390	-.0942	-.1466	-.1656	-.1469	-.1361

TAP NO	323.000	324.000	325.000	326.000
YO .000000	-.1422	-.1380	-.1282	-.1274

ALPHAO(1) = -5.238 BETAO (5) = 6.299 RN/L = 3.5107 PT = 2653.1 TTF = 101.94 Q(PSF) = 678.68

SECTION (1)ORBITER BASE DEPENDENT VARIABLE CP

TAP NO	301.000	302.000	306.000	308.000	311.000	312.000	314.000	315.000	316.000	317.000	318.000	319.000	320.000	321.000	322.000
YO .000000	-.1038	-.1475	-.1291	-.1404	-.1331	-.1375	-.1370	-.1370	-.1386	-.1394	-.0973	-.1473	-.1649	-.1441	-.1386

TAP NO	323.000	324.000	325.000	326.000
YO .000000	-.1428	-.1410	-.1302	-.1296

ALPHAO(2) = -3.721 BETAO (1) = -5.404 RN/L = 3.4896 PT = 2655.9 TTF = 104.70 Q(PSF) = 679.40

SECTION (1)ORBITER BASE DEPENDENT VARIABLE CP

TAP NO	301.000	302.000	306.000	308.000	311.000	312.000	314.000	315.000	316.000	317.000	318.000	319.000	320.000	321.000	322.000
YO .000000	-.1104	-.1498	-.1380	-.1454	-.1391	-.1427	-.1404	-.1383	-.1391	-.1401	-.0889	-.1480	-.1561	-.1443	-.1401

TAP NO	323.000	324.000	325.000	326.000
YO .000000	-.1517	-.1606	-.1330	-.1320

DATE 08 MAY 80 IA156B PRESSURE DATA

AMES 272-1-97 IA156B OTS. ORBITER BASE (P2TE24)

ALPHAO(2) = -3.729 BETAO (2) = -4.314 RN/L = 3.4898 PT = 2655.9 TTF = 104.70 Q(PSF) = 679.40

SECTION (1)ORBITER BASE DEPENDENT VARIABLE CP

TAP NO	301.000	302.000	306.000	308.000	311.000	312.000	314.000	315.000	316.000	317.000	318.000	319.000	320.000	321.000	322.000
YO .000000	-.1029	-.1494	-.1365	-.1421	-.1376	-.1389	-.1392	-.1402	-.1408	-.1408	-.0934	-.1444	-.1742	-.1565	-.1397

TAP NO	323.000	324.000	325.000	326.000
YO .000000	-.1463	-.1460	-.1326	-.1321

ALPHAO(2) = -3.750 BETAO (3) = .023 RN/L = 3.4896 PT = 2655.9 TTF = 104.70 Q(PSF) = 679.40

SECTION (1)ORBITER BASE DEPENDENT VARIABLE CP

TAP NO	301.000	302.000	306.000	308.000	311.000	312.000	314.000	315.000	316.000	317.000	318.000	319.000	320.000	321.000	322.000
YO .000000	-.0845	-.1198	-.1258	-.1372	-.1319	-.1316	-.1350	-.1321	-.1358	-.1369	-.0937	-.1379	-.1635	-.1490	-.1311

TAP NO	323.000	324.000	325.000	326.000
YO .000000	-.1424	-.1519	-.1256	-.1250

ALPHAO(2) = -3.611 BETAO (4) = 4.272 RN/L = 3.4896 PT = 2655.9 TTF = 104.70 Q(PSF) = 679.40

SECTION (1)ORBITER BASE DEPENDENT VARIABLE CP

TAP NO	301.000	302.000	306.000	308.000	311.000	312.000	314.000	315.000	316.000	317.000	318.000	319.000	320.000	321.000	322.000
YO .000000	-.1004	-.1481	-.1291	-.1407	-.1365	-.1352	-.1376	-.1347	-.1376	-.1365	-.1007	-.1444	-.1570	-.1412	-.1326

TAP NO	323.000	324.000	325.000	326.000
YO .000000	-.1423	-.1386	-.1305	-.1294

AMES 272-1-97 IA156B OTS. ORBITER BASE (P2TE24)

ALPHAO(2) = -3.569 BETAO (5) = 6.335 RN/L = 3.4896 PT = 2655.9 TTF = 104.70 Q(PSF) = 679.40

SECTION (1)ORBITER BASE DEPENDENT VARIABLE CP

TAP NO	301.000	302.000	306.000	308.000	311.000	312.000	314.000	315.000	316.000	317.000	318.000	319.000	320.000	321.000	322.000
YO .000000	-.1082	-.1482	-.1282	-.1424	-.1348	-.1395	-.1382	-.1385	-.1403	-.1406	-.1021	-.1477	-.1603	-.1442	-.1398

TAP NO	323.000	324.000	325.000	326.000
YO .000000	-.1450	-.1403	-.1316	-.1313

ALPHAO(3) = .000 BETAO (1) = -5.993 RN/L = 3.4842 PT = 2657.5 TTF = 105.55 Q(PSF) = 679.80

SECTION (1)ORBITER BASE DEPENDENT VARIABLE CP

TAP NO	301.000	302.000	306.000	308.000	311.000	312.000	314.000	315.000	316.000	317.000	318.000	319.000	320.000	321.000	322.000
YO .000000	-.1182	-.1556	-.1424	-.1516	-.1448	-.1471	-.1474	-.1466	-.1477	-.1479	-.1050	-.1545	-.1629	-.1479	-.1466

TAP NO	323.000	324.000	325.000	326.000
YO .000000	-.1558	-.1550	-.1403	-.1398

ALPHAO(3) = .015 BETAO (2) = -3.962 RN/L = 3.4842 PT = 2657.5 TTF = 105.55 Q(PSF) = 679.80

SECTION (1)ORBITER BASE DEPENDENT VARIABLE CP

TAP NO	301.000	302.000	306.000	308.000	311.000	312.000	314.000	315.000	316.000	317.000	318.000	319.000	320.000	321.000	322.000
YO .000000	-.1082	-.1580	-.1409	-.1509	-.1440	-.1472	-.1456	-.1480	-.1482	-.1485	-.1087	-.1553	-.1777	-.1632	-.1448

TAP NO	323.000	324.000	325.000	326.000
YO .000000	-.1540	-.1530	-.1403	-.1401

AMES 272-1-97 IA156B OTS. ORBITER BASE (P2TE24)

ALPHAO(3) = .028 BETAO (3) = .002 RN/L = 3.4842 PT = 2657.5 TTF = 105.55 Q(PSF) = 679.80

SECTION (1)ORBITER BASE DEPENDENT VARIABLE CP

TAP NO	301.000	302.000	306.000	308.000	311.000	312.000	314.000	315.000	316.000	317.000	318.000	319.000	320.000	321.000	322.000
YO .000000	-.0961	-.1243	-.1319	-.1408	-.1393	-.1419	-.1429	-.1393	-.1445	-.1450	-.1108	-.1440	-.1645	-.1535	-.1395

TAP NO	323.000	324.000	325.000	326.000
YO .000000	-.1490	-.1548	-.1335	-.1335

ALPHAO(3) = -.015 BETAO (4) = 3.855 RN/L = 3.4842 PT = 2657.5 TTF = 105.55 Q(PSF) = 679.80

SECTION (1)ORBITER BASE DEPENDENT VARIABLE CP

TAP NO	301.000	302.000	306.000	308.000	311.000	312.000	314.000	315.000	316.000	317.000	318.000	319.000	320.000	321.000	322.000
YO .000000	-.1099	-.1509	-.1330	-.1427	-.1388	-.1388	-.1425	-.1382	-.1438	-.1417	-.1125	-.1490	-.1593	-.1459	-.1388

TAP NO	323.000	324.000	325.000	326.000
YO .000000	-.1493	-.1451	-.1356	-.1351

ALPHAO(3) = .011 BETAO (5) = 5.919 RN/L = 3.4842 PT = 2657.5 TTF = 105.55 Q(PSF) = 679.80

SECTION (1)ORBITER BASE DEPENDENT VARIABLE CP

TAP NO	301.000	302.000	306.000	308.000	311.000	312.000	314.000	315.000	316.000	317.000	318.000	319.000	320.000	321.000	322.000
YO .000000	-.1178	-.1520	-.1359	-.1462	-.1396	-.1417	-.1417	-.1404	-.1433	-.1438	-.1157	-.1504	-.1562	-.1438	-.1354

TAP NO	323.000	324.000	325.000	326.000
YO .000000	-.1486	-.1430	-.1378	-.1375

AMES 272-1-97 IA156B OTS. ORBITER BASE (P2TE24)

ALPHAO(4) = 4.147 BETAO (1) = -6.028 RN/L = 3.4860 PT = 2662.5 TTF = 106.09 Q(PSF) = 681.09

SECTION (1)ORBITER BASE DEPENDENT VARIABLE CP

TAP NO	301.000	302.000	306.000	308.000	311.000	312 000	314.000	315.000	316.000	317.000	318.000	319.000	320.000	321.000	322.000
YO .000000	-.1262	-.1565	-.1459	-.1549	-.1486	-.1504	-.1499	-.1501	-.1515	-.1512	-.1117	-.1538	-.1701	-.1557	-.1475

TAP NO	323.000	324.000	325.000	326.000
YO .000000	-.1570	-.1538	-.1420	-.1417

ALPHAO(4) = 4.136 BETAO (2) = -4.011 RN/L = 3.4860 PT = 2662.5 TTF = 106.09 Q(PSF) = 681.09

SECTION (1)ORBITER BASE DEPENDENT VARIABLE CP

TAP NO	301.000	302.000	306.000	308.000	311.000	312.000	314.000	315.000	316.000	317.000	318.000	319.000	320.000	321.000	322.000
YO .0 0000	-.1221	-.1610	-.1444	-.1586	-.1499	-.1544	-.1523	-.1549	-.1557	-.1549	-.1194	-.1607	-.1747	-.1534	-.1518

TAP NO	323.000	324.000	325.000	326.000
YO .000000	-.1618	-.1607	-.1465	-.1465

ALPHAO(4) = 4.073 BETAO (3) = -.027 RN/L = 3.4860 PT = 2662.5 TTF = 106.09 Q(PSF) = 681.09

SECTION (1)ORBITER BASE DEPENDENT VARIABLE CP

TAP NO	301.000	302.000	306.000	308.000	311.000	312.000	314.000	315.000	316.000	317.000	318.000	319.000	320.000	321.000	322.000
YO .000000	-.1054	-.1383	-.1355	-.1465	-.1444	-.1468	-.1491	-.1441	-.1510	-.1510	-.1212	-.1486	-.1673	-.1552	-.1444

TAP NO	323.000	324.000	325.000	326.000
YO .000000	-.1547	-.1565	-.1389	-.1389

AMES 272-1-97 IA156B OTS, ORBITER BASE (P2TE24)

ALPHAO(4) = 4.111 BETAO (4) = 3.913 RN/L = 3.4860 PT = 2662.5 TTF = 106.09 Q(PSF) = 681.09

SECTION (1)ORBITER BASE DEPENDENT VARIABLE CP

TAP NO	301.000	302.000	306.000	308.000	311.000	312.000	314.000	315.000	316.000	317.000	318.000	319.000	320.000	321.000	322.000
YO															
.000000	-.1242	-.1565	-.1397	-.1465	-.1436	-.1426	-.1470	-.1420	-.1486	-.1473	-.1226	-.1583	-.1612	-.1441	-.1402

TAP NO	323.000	324.000	325.000	326.000
YO				
.000000	-.1486	-.1460	-.1402	-.1397

ALPHAO(4) = 4.178 BETAO (5) = 5.929 RN/L = 3.4860 PT = 2662.5 TTF = 106.09 Q(PSF) = 681.09

SECTION (1)ORBITER BASE DEPENDENT VARIABLE CP

TAP NO	301.000	302.000	306.000	308.000	311.000	312.000	314.000	315.000	316.000	317.000	318.000	319.000	320.000	321.000	322.000
YO															
.000000	-.1279	-.1536	-.1402	-.1468	-.1429	-.1429	-.1450	-.1426	-.1455	-.1452	-.1237	-.1544	-.1591	-.1478	-.1402

TAP NO	323.000	324.000	325.000	326.000
YO				
.000000	-.1463	-.1426	-.1394	-.1402

ALPHAO(5) = 5.924 BETAO (1) = -5.046 RN/L = 3.5014 PT = 2676.9 TTF = 106.47 Q(PSF) = 684.77

SECTION (1)ORBITER BASE DEPENDENT VARIABLE CP

TAP NO	301.000	302.000	306.000	308.000	311.000	312.000	314.000	315.000	316.000	317.000	318.000	319.000	320.000	321.000	322.000
YO															
.000000	-.1265	-.1588	-.1470	-.1569	-.1501	-.1538	-.1525	-.1538	-.1546	-.1548	-.1157	-.1556	-.1710	-.1546	-.1496

TAP NO	323.000	324.000	325.000	326.000
YO				
.000000	-.1585	-.1551	-.1457	-.1449

AMES 272-1-97 IA156B OTS, ORBITER BASE (P2TE24)

ALPHAO(5) = 5.889 BETAO (2) = -4.022 RN/L = 3.5014 PT = 2676.9 TTF = 106.47 Q(PSF) = 684.77

SECTION (1)ORBITER BASE DEPENDENT VARIABLE CP

TAP NO	301.000	302.000	306.000	308.000	311.000	312.000	314.000	315.000	316.000	317.000	318.000	319.000	320.000	321.000	322.000
YO .000000	-.1244	-.1615	-.1451	-.1574	-.1480	-.1553	-.1521	-.1547	-.1566	-.1553	-.1205	-.1615	-.1759	-.1540	-.1532

TAP NO	323.000	324.000	325.000	326.000
YO .000000	-.1634	-.1597	-.1472	-.1466

ALPHAO(5) = 5.842 BETAO (3) = -.035 RN/L = 3.5014 PT = 2676.9 TTF = 106.47 Q(PSF) = 684.77

SECTION (1)ORBITER BASE DEPENDENT VARIABLE CP

TAP NO	301.000	302.000	306.000	308.000	311.000	312.000	314.000	315.000	316.000	317.000	318.000	319.000	320.000	321.000	322.000
YO .000000	-.1073	-.1444	-.1369	-.1465	-.1444	-.1450	-.1476	-.1431	-.1497	-.1489	-.1220	-.1476	-.1632	-.1517	-.1434

TAP NO	323.000	324.000	325.000	326.000
YO .000000	-.1523	-.1562	-.1387	-.1392

ALPHAO(5) = 5.873 BETAO (4) = 3.916 RN/L = 3.5014 PT = 2676.9 TTF = 106.47 Q(PSF) = 684.77

SECTION (1)ORBITER BASE DEPENDENT VARIABLE CP

TAP NO	301.000	302.000	306.000	308.000	311.000	312.000	314.000	315.000	316.000	317.000	318.000	319.000	320.000	321.000	322.000
YO .000000	-.1259	-.1582	-.1421	-.1489	-.1460	-.1447	-.1491	-.1452	-.1515	-.1504	-.1259	-.1616	-.1632	-.1468	-.1436

TAP NO	323.000	324.000	325.000	326.000
YO .000000	-.1520	-.1496	-.1428	-.1423

AMES 272-1-97 IA156B OTS. ORBITER BASE (P2TE24)

ALPHAO(5) = 5.939 BETAO (5) = 5.924 RN/L = 3.5014 PT = 2676.9 TTF = 106.47 Q(PSF) = 684.77

SECTION (1)ORBITER BASE DEPENDENT VARIABLE CP

TAP NO	301.000	302.000	306.000	308.000	311.000	312.000	314.000	315.000	316.000	317.000	318.000	319.000	320.000	321.000	322.000
YO .000000	-.1254	-.1507	-.1397	-.1468	-.1431	-.1431	-.1457	-.1434	-.1475	-.1457	-.1251	-.1567	-.1598	-.1436	-.1413

TAP NO	323.000	324.000	325.000	326.000
YO .000000	-.1460	-.1428	-.1405	-.1392

DATE 08 MAY 80 IA156B PRESSURE DATA

AMES 272-1-97 IA156B OTS. ORBITER BASE (P2TE25) (07 MAR 79)

REFERENCE DATA

SREF = 2690.0000 SQ.FT. XMRP = 976.0000 IN. XT
LREF = 1290.3000 INCHES YMRP = .0000 IN. YT
BREF = 1290.3000 INCHES ZMRP = 400.0000 IN. ZT
SCALE = .0200

PARAMETRIC DATA

IB-ELV = 4.000 OB-ELV = -5.000
MACH = 1.800 RN/L = 3.500
BDFLAP = .000 SPDBRK = .000
RUDDER = .000 SILTS = .000

ALPHAO(1) = -5.394 BETAO (1) = -6.351 RN/L = 3.5029 PT = 1933.3 TTF = 106.23 Q(PSF) = 763.36

SECTION (1)ORBITER BASE DEPENDENT VARIABLE CP

TAP NO	301.000	302.000	306.000	308.000	311.000	312.000	314.000	315.000	316.000	317.000	318.000	319.000	320.000	321.000	322.000
YO .000000	-.2074	-.2174	-.1883	-.2188	-.1969	-.2151	-.2049	-.2067	-.2146	-.2111	-.1472	-.2263	-.2742	-.2527	-.2181

TAP NO	323.000	324.000	325.000	326.000
YO .000000	-.2328	-.2566	-.1951	-.1930

ALPHAO(1) = -5.432 BETAO (2) = -4.259 RN/L = 3.5029 PT = 1933.3 TTF = 106.23 Q(PSF) = 763.36

SECTION (1)ORBITER BASE DEPENDENT VARIABLE CP

TAP NO	301.000	302.000	306.000	308.000	311.000	312.000	314.000	315.000	316.000	317.000	318.000	319.000	320.000	321.000	322.000
YO .000000	-.1928	-.2031	-.1675	-.2031	-.1886	-.1933	-.1956	-.1928	-.1998	-.2017	-.1348	-.2026	-.2559	-.2311	-.2045

TAP NO	323.000	324.000	325.000	326.000
YO .000000	-.2052	-.2358	-.1762	-.1745

ALPHAO(1) = -5.422 BETAO (3) = .032 RN/L = 3.5029 PT = 1933.3 TTF = 106.23 Q(PSF) = 763.36

SECTION (1)ORBITER BASE DEPENDENT VARIABLE CP

TAP NO	301.000	302.000	306.000	308.000	311.000	312.000	314.000	315.000	316.000	317.000	318.000	319.000	320.000	321.000	322.000
YO .000000	-.1670	-.2027	-.1591	-.1912	-.1843	-.1887	-.1887	-.1847	-.1905	-.1905	-.1339	-.1985	-.2010	-.2048	-.1938

TAP NO	323.000	324.000	325.000	326.000
YO .000000	-.1947	-.2017	-.1712	-.1696

DATE 08 MAY 80 IA156B PRESSURE DATA

AMES 272-1-97 IA156B OTS. ORBITER BASE (P2TE25)

ALPHAO(1) = -5.295 BETAO (4) = 4.254 RN/L = 3.5029 PT = 1933.3 TTF = 106.23 Q(PSF) = 763.36

SECTION (1)ORBITER BASE DEPENDENT VARIABLE CP

TAP NO	301.000	302.000	306.000	308.000	311.000	312.000	314.000	315.000	316.000	317.000	318.000	319.000	320.000	321.000	322.000
YO .000000	-.1914	-.2050	-.1788	-.2015	-.1807	-.2012	-.1947	-.1942	-.2031	-.2012	-.1413	-.2232	-.2318	-.2029	-.1984
TAP NO	323.000	324.000	325.000	326.000											
YO .000000	-.2071	-.2008	-.1788	-.1779											

ALPHAO(1) = -5.268 BETAO (5) = 6.333 RN/L = 3.5029 PT = 1933.3 TTF = 106.23 Q(PSF) = 763.36

SECTION (1)ORBITER BASE DEPENDENT VARIABLE CP

TAP NO	301.000	302.000	306.000	308.000	311.000	312.000	314.000	315.000	316.000	317.000	318.000	319.000	320.000	321.000	322.000
YO .000000	-.2056	-.2147	-.1881	-.2135	-.1935	-.2133	-.2058	-.2063	-.2142	-.2117	-.1522	-.2256	-.2340	-.2152	-.2099
TAP NO	323.000	324.000	325.000	326.000											
YO .000000	-.2187	-.2103	-.1911	-.1897											

ALPHAO(2) = -3.448 BETAO (1) = -5.443 RN/L = 3.5032 PT = 1934.8 TTF = 106.53 Q(PSF) = 763.98

SECTION (1)ORBITER BASE DEPENDENT VARIABLE CP

TAP NO	301.000	302.000	306.000	308.000	311.000	312.000	314.000	315.000	316.000	317.000	318.000	319.000	320.000	321.000	322.000
YO .000000	-.2080	-.2178	-.1877	-.2215	-.2015	-.2140	-.2077	-.2077	-.2147	-.2133	-.1520	-.2227	-.2630	-.2495	-.2150
TAP NO	323.000	324.000	325.000	326.000											
YO .000000	-.2308	-.2574	-.1954	-.1947											

AMES 272-1-97 IA156B OTS. ORBITER BASE (P2TE25)

ALPHAO(2) = -3.460 BETAO (2) = -4.342 RN/L = 3.5032 PT = 1934.8 TTF = 106.53 Q(PSF) = 763.98

SECTION (1)ORBITER BASE DEPENDENT VARIABLE CP

TAP NO	301.000	302.000	306.000	308.000	311.000	312.000	314.000	315.000	316.000	317.000	318.000	319.000	320.000	321.000	322.000
YO .000000	-.1876	-.2007	-.1685	-.2054	-.1900	-.1904	-.1958	-.1909	-.1965	-.1984	-.1401	-.2035	-.2553	-.2275	-.2007

TAP NO	323.000	324.000	325.000	326.000
YO .000000	-.1918	-.2121	-.1771	-.1755

ALPHAO(2) = -3.475 BETAO (3) = .029 RN/L = 3.5032 PT = 1934.8 TTF = 106.53 Q(PSF) = 763.98

SECTION (1)ORBITER BASE DEPENDENT VARIABLE CP

TAP NO	301.000	302.000	306.000	308.000	311.000	312.000	314.000	315.000	316.000	317.000	318.000	319.000	320.000	321.000	322.000
YO .000000	-.1715	-.1979	-.1599	-.1909	-.1820	-.1850	-.1857	-.1806	-.1871	-.1869	-.1387	-.1930	-.2070	-.1969	-.1871

TAP NO	323.000	324.000	325.000	326.000
YO .000000	-.1895	-.1892	-.1687	-.1685

ALPHAO(2) = -3.326 BETAO (4) = 4.298 RN/L = 3.5032 PT = 1934.8 TTF = 106.53 Q(PSF) = 763.98

SECTION (1)ORBITER BASE DEPENDENT VARIABLE CP

TAP NO	301.000	302.000	306.000	308.000	311.000	312.000	314.000	315.000	316.000	317.000	318.000	319.000	320.000	321.000	322.000
YO .000000	-.1902	-.2009	-.1804	-.2004	-.1825	-.1990	-.1936	-.1941	-.2009	-.1992	-.1484	-.2107	-.2200	-.2011	-.1953

TAP NO	323.000	324.000	325.000	326.000
YO .000000	-.2004	-.1960	-.1799	-.1792

AMES 272-1-97 IA1568 OTS. ORBITER BASE (P2TE25)

ALPHAO(2) = -3.292 BETAO (5) = 6.370 RN/L = 3.5032 PT = 1934.8 TTF = 106.53 Q(PSF) = 763.98

SECTION (1)ORBITER BASE DEPENDENT VARIABLE CP

TAP NO	301.000	302.000	306.000	308.000	311.000	312.000	314.000	315.000	316.000	317.000	318.000	319.000	320.000	321.000	322.000
YO .000000	-.2032	-.2092	-.1889	-.2113	-.1913	-.2076	-.2013	-.2015	-.2095	-.2074	-.1563	-.2153	-.2225	-.2118	-.2060

TAP NO	323.000	324.000	325.000	326.000
YO .000000	-.2123	-.2083	-.1878	-.1871

ALPHAO(3) = .340 BETAO (1) = -6.015 RN/L = 3.5039 PT = 1935.1 TTF = 106.52 Q(PSF) = 764.09

SECTION (1)ORBITER BASE DEPENDENT VARIABLE CP

TAP NO	301.000	302.000	306.000	308.000	311.000	312.000	314.000	315.000	316.000	317.000	318.000	319.000	320.000	321.000	322.000
YO .000000	-.2130	-.2211	-.1967	-.2281	-.2071	-.2090	-.2092	-.2048	-.2102	-.2083	-.1606	-.2227	-.2530	-.2381	-.2188

TAP NO	323.000	324.000	325.000	326.000
YO .000000	-.2181	-.2360	-.1948	-.1934

ALPHAO(3) = .351 BETAO (2) = -3.972 RN/L = 3.5039 PT = 1935.1 TTF = 106.52 Q(PSF) = 764.09

SECTION (1)ORBITER BASE DEPENDENT VARIABLE CP

TAP NO	301.000	302.000	306.000	308.000	311.000	312.000	314.000	315.000	316.000	317.000	318.000	319.000	320.000	321.000	322.000
YO .000000	-.1981	-.2126	-.1842	-.2145	-.1977	-.1986	-.2009	-.1921	-.2005	-.1991	-.1543	-.2131	-.2487	-.2226	-.2042

TAP NO	323.000	324.000	325.000	326.000
YO .000000	-.1972	-.2016	-.1853	-.1839

DATE 08 MAY 80 IA156B PRESSURE DATA

AMES 272-1-97 IA156B OTS. ORBITER BASE (P2TE25)

ALPHAO(3) = .247 BETAO (3) = -.006 RN/L = 3.5039 PT = 1935.1 TTF = 106.52 Q(PSF) = 764.09

SECTION (1)ORBITER BASE DEPENDENT VARIABLE CP

TAP NO	301.000	302.000	306.000	308.000	311.000	312.000	314.000	315.000	316.000	317.000	318.000	319.000	320.000	321.000	322.000
YO .000000	-.1779	-.1933	-.1709	-.1865	-.1779	-.1833	-.1809	-.1812	-.1833	-.1826	-.1432	-.1949	-.1968	-.1933	-.1849

TAP NO	323.000	324.000	325.000	326.000
YO .000000	-.1809	-.1744	-.1663	-.1651

ALPHAO(3) = .325 BETAO (4) = 3.883 RN/L = 3.5039 PT = 1935.1 TTF = 106.52 Q(PSF) = 764.09

SECTION (1)ORBITER BASE DEPENDENT VARIABLE CP

TAP NO	301.000	302.000	306.000	308.000	311.000	312.000	314.000	315.000	316.000	317.000	318.000	319.000	320.000	321.000	322.000
YO .000000	-.1961	-.2075	-.1839	-.2082	-.1867	-.1958	-.1928	-.1916	-.1975	-.1961	-.1571	-.2114	-.2047	-.2051	-.1968

TAP NO	323.000	324.000	325.000	326.000
YO .000000	-.1977	-.1926	-.1816	-.1821

ALPHAO(3) = .358 BETAO (5) = 5.954 RN/L = 3.5039 PT = 1935.1 TTF = 106.52 Q(PSF) = 764.09

SECTION (1)ORBITER BASE DEPENDENT VARIABLE CP

TAP NO	301.000	302.000	306.000	308.000	311.000	312.000	314.000	315.000	316.000	317.000	318.000	319.000	320.000	321.000	322.000
YO .000000	-.2132	-.2179	-.1948	-.2202	-.1964	-.2116	-.2055	-.2067	-.2104	-.2081	-.1672	-.2174	-.2165	-.2167	-.2099

TAP NO	323.000	324.000	325.000	326.000
YO .000000	-.2111	-.2102	-.1941	-.1929

AMES 272-1-97 IA156B OTS. ORBITER BASE (P2TE25)

ALPHAO(4) = 3.999 BETAO (1) = -6.062 RN/L = 3.5027 PT = 1934.8 TTF = 106.59 Q(PSF) = 763.98

SECTION (1)ORBITER BASE DEPENDENT VARIABLE CP

TAP NO	301.000	302.000	306.000	308.000	311.000	312.000	314.000	315.000	316.000	317.000	318.000	319.000	320.000	321.000	322.000
YO	.000000	-.2165	-.2254	-.2025	-.2315	-.2084	-.2128	-.2091	-.2035	-.2074	-.2098	-.1699	-.2287	-.2459	-.2340	-.2184

TAP NO	323.000	324.000	325.000	326.000
YO	.000000	-.2074	-.2107	-.1974	-.1974

ALPHAO(4) = 3.993 BETAO (2) = -4.025 RN/L = 3.5027 PT = 1934.8 TTF = 106.59 Q(PSF) = 763.98

SECTION (1)ORBITER BASE DEPENDENT VARIABLE CP

TAP NO	301.000	302.000	306.000	308.000	311.000	312.000	314.000	315.000	316.000	317.000	318.000	319.000	320.000	321.000	322.000
YO	.000000	-.2040	-.2173	-.1923	-.2201	-.2051	-.2098	-.2080	-.2044	-.2091	-.2084	-.1662	-.2227	-.2334	-.2229	-.2159

TAP NO	323.000	324.000	325.000	326.000
YO	.000000	-.2075	-.2087	-.1925	-.1916

ALPHAO(4) = 3.925 BETAO (3) = -.026 RN/L = 3.5027 PT = 1934.8 TTF = 106.59 Q(PSF) = 763.98

SECTION (1)ORBITER BASE DEPENDENT VARIABLE CP

TAP NO	301.000	302.000	306.000	303.000	311.000	312.000	314.000	315.000	316.000	317.000	318.000	319.000	320.000	321.000	322.000
YO	000000	-.1817	-.1875	-.1791	-.1870	-.1791	-.1798	-.1817	-.1766	-.1817	-.1847	-.1507	-.1903	-.1929	-.1887	-.1770

TAP NO	323.000	324.000	325.000	326.000
YO	.000000	-.1719	-.1668	-.1686	-.1686

AMES 272-1-97 IA156B OTS. ORBITER BASE (P2TE25)

ALPHAO(4) = 3.967 BETAO (4) = 3.922 RN/L = 3.5027 PT = 1934.8 TTF = 106.59 Q(PSF) = 763.98

SECTION (1)ORBITER BASE DEPENDENT VARIABLE CP

TAP NO	301.000	302.000	306.000	308.000	311.000	312.000	314.000	315.000	316.000	317.000	318.000	319.000	320.000	321.000	322.000
YO															
.000000	-.2004	-.2060	-.1829	-.2095	-.1880	-.1941	-.1939	-.1911	-.1974	-.1955	-.1603	-.2062	-.2013	-.2046	-.1967

TAP NO	323.000	324.000	325.000	326.000
YO				
.000000	-.1934	-.1873	-.1815	-.1813

ALPHAO(4) = 4.035 BETAO (5) = 5.953 RN/L = 3.5027 PT = 1934.8 TTF = 106.59 Q(PSF) = 763.98

SECTION (1)ORBITER BASE DEPENDENT VARIABLE CP

TAP NO	301.000	302.000	306.000	308.000	311.000	312.000	314.000	315.000	316.000	317.000	318.000	319.000	320.000	321.000	322.000
YO															
.000000	-.2138	-.2229	-.1903	-.2238	-.2026	-.2059	-.2068	-.2010	-.2073	-.2066	-.1695	-.2154	-.2117	-.2157	-.2080

TAP NO	323.000	324.000	325.000	326.000
YO				
.000000	-.2014	-.1963	-.1926	-.1921

ALPHAO(5) = 6.028 BETAO (1) = -5.070 RN/L = 3.5010 PT = 1934.3 TTF = 106.67 Q(PSF) = 763.76

SECTION (1)ORBITER BASE DEPENDENT VARIABLE CP

TAP NO	301.000	302.000	306.000	308.000	311.000	312.000	314.000	315.000	316.000	317.000	318.000	319.000	320.000	321.000	322.000
YO															
.000000	-.2193	-.2258	-.2048	-.2344	-.2088	-.2130	-.2099	-.2058	-.2083	-.2109	-.1729	-.2261	-.2438	-.2314	-.2197

TAP NO	323.000	324.000	325.000	326.000
YO				
.000000	-.2088	-.2078	-.1981	-.1990

AMES 272-1-97 IA156B OTS. ORBITER BASE (P2TE25)

ALPHAO(5) = 6.015 BETAO (2) = -4.042 RN/L = 3.5010 PT = 1934.3 TTF = 106.67 Q(PSF) = 763.76

SECTION (1)ORBITER BASE DEPENDENT VARIABLE CP

TAP NO	301.000	302.000	306.000	308.000	311.000	312.000	314.000	315.000	316.000	317.000	318.000	319.000	320.000	321.000	322.000
YO .000000	-.2067	-.2214	-.1934	-.2221	-.2048	-.2128	-.2088	-.2053	-.2088	-.2083	-.1708	-.2260	-.2277	-.2247	-.2207

TAP NO	323.000	324.000	325.000	326.000
YO .000000	-.2079	-.2058	-.1929	-.1929

ALPHAO(5) = 5.963 BETAO (3) = -.038 RN/L = 3.5010 PT = 1934.3 TTF = 106.67 Q(PSF) = 763.76

SECTION (1)ORBITER BASE DEPENDENT VARIABLE CP

TAP NO	301.000	302.000	306.000	308.000	311.000	312.000	314.000	315.000	316.000	317.000	318.000	319.000	320.000	321.000	322.000
YO .000000	-.1747	-.1761	-.1691	-.1775	-.1703	-.1710	-.1757	-.1666	-.1733	-.1785	-.1446	-.1766	-.1745	-.1775	-.1631

TAP NO	323.000	324.000	325.000	326.000
YO .000000	-.1642	-.1570	-.1612	-.1603

ALPHAO(5) = 5.996 BETAO (4) = 3.927 RN/L = 3.5010 PT = 1934.3 TTF = 106.67 Q(PSF) = 763.76

SECTION (1)ORBITER BASE DEPENDENT VARIABLE CP

TAP NO	301.000	302.000	306.000	308.000	311.000	312.000	314.000	315.000	316.000	317.000	318.000	319.000	320.000	321.000	322.000
YO .000000	-.2041	-.2052	-.1840	-.2057	-.1898	-.1915	-.1947	-.1891	-.1973	-.1957	-.1639	-.2080	-.2001	-.2017	-.1954

TAP NO	323.000	324.000	325.000	326.000
YO .000000	-.1896	-.1833	-.1828	-.1826

DATE 08 MAY 80

IA156B PRESSURE DATA

AMES 272-1-97 IA156B OTS. ORBITER BASE (P2TE25)

ALPHAO(5) = 6.059 BETAO (5) = 5.943 RN/L = 3.5010 PT = 1934.3 TTF = 106.67 Q(PSF) = 763.76

SECTION (1)ORBITER BASE DEPENDENT VARIABLE CP

TAP NO	301.000	302.000	306.000	308.000	311.000	312.000	314.000	315.000	316.000	317.000	318.000	319.000	320.000	321.000	322.000
YO .000000	-.2075	-.2120	-.1903	-.2166	-.1945	-.1952	-.1961	-.1903	-.1964	-.1978	-.1681	-.2071	-.2038	-.2052	-.1978

TAP NO	323.000	324.000	325.000	326.000
YO .000000	-.1908	-.1812	-.1868	-.1875

AMES 272-1-97 IA156B OTS, ORBITER BASE (P2TE26) (07 MAR 79)

REFERENCE DATA

SREF = 2690.0000 SQ.FT. XMRP = 976.0000 IN. XT
LREF = 1290.3000 INCHES YMRP = .0000 IN. YT
BREF = 1290.3000 INCHES ZMRP = 400.0000 IN. ZT
SCALE = .0200

PARAMETRIC DATA

IB-ELV = 4.000 OB-ELV = -5.000
MACH = 2.200 RN/L = 3.500
BOFLAP = .000 SPDBRK = .000
RUDDER = .000 SILTS = .000

ALPHAO(1) = -4.955 BETAO (1) = -6.385 RN/L = 3.5055 PT = 2297.4 TTF = 104.52 Q(PSF) = 726.38

SECTION (1)ORBITER BASE DEPENDENT VARIABLE CP

TAP NO	301.000	302.000	306.000	308.000	311.000	312.000	314.000	315.000	316.000	317.000	318.000	319.000	320.000	321.000	322.000
YO .000000	-.1540	-.1796	-.1656	-.1747	-.1678	-.1722	-.1700	-.1720	-.1715	-.1715	-.1115	-.1774	-.2153	-.1946	-.1740

TAP NO	323.000	324.000	325.000	326.000
YO .000000	-.1777	-.1813	-.1624	-.1617

ALPHAO(1) = -4.993 BETAO (2) = -4.298 RN/L = 3.5055 PT = 2297.4 TTF = 104.52 Q(PSF) = 726.38

SECTION (1)ORBITER BASE DEPENDENT VARIABLE CP

TAP NO	301.000	302.000	306.000	308.000	311.000	312.000	314.000	315.000	316.000	317.000	318.000	319.000	320.000	321.000	322.000
YO .000000	-.1459	-.1808	-.1626	-.1747	-.1646	-.1698	-.1678	-.1710	-.1705	-.1705	-.1135	-.1857	-.2184	-.1943	-.1688

TAP NO	323.000	324.000	325.000	326.000
YO .000000	-.1769	-.1835	-.1602	-.1599

ALPHAO(1) = -4.986 BETAO (3) = -.017 RN/L = 3.5055 PT = 2297.4 TTF = 104.52 Q(PSF) = 726.38

SECTION (1)ORBITER BASE DEPENDENT VARIABLE CP

TAP NO	301.000	302.000	306.000	308.000	311.000	312.000	314.000	315.000	316.000	317.000	318.000	319.000	320.000	321.000	322.000
YO .000000	-.1146	-.1447	-.1435	-.1570	-.1599	-.1575	-.1646	-.1553	-.1648	-.1653	-.1077	-.1619	-.1891	-.1746	-.1545

TAP NO	323.000	324.000	325.000	326.000
YO .000000	-.1678	-.1783	-.1457	-.1447

AMES 272-1-97 IA156B OTS. ORBITER BASE (P2TE26)

ALPHAO(1) = -4.867 BETAO (4) = 4.195 RN/L = 3.5055 PT = 2297.4 TTF = 104.52 Q(PSF) = 726.38

SECTION (1)ORBITER BASE DEPENDENT VARIABLE CP

TAP NO	301.000	302.000	306.000	308.000	311.000	312 000	314.000	315.000	316.000	317.000	318.000	319.000	320.000	321.000	322.000
YO .000000	-.1435	-.1810	-.1521	-.1717	-.1656	-.1673	-.1690	-.1658	-.1693	-.1705	-.1202	-.1808	-.1952	-.1788	-.1663

TAP NO	323.000	324.000	325.000	326.000
YO .000000	-.1786	-.1715	-.1585	-.1572

ALPHAO(1) = -4.829 BETAO (5) = 6.264 RN/L = 3.5055 PT = 2297.4 TTF = 104.52 Q(PSF) = 726.38

SECTION (1)ORBITER BASE DEPENDENT VARIABLE CP

TAP NO	301.000	302.000	306.000	308.000	311.000	312.000	314.000	315.000	316.000	317.000	318.000	319.000	320.000	321.000	322.000
YO .000000	-.1550	-.1804	-.1580	-.1742	-.1710	-.1703	-.1730	-.1683	-.1725	-.1742	-.1240	-.1804	-.1898	-.1782	-.1698

TAP NO	323.000	324.000	325.000	326.000
YO .000000	-.1772	-.1713	-.1609	-.1602

ALPHAO(2) = -3.827 BETAO (1) = -5.417 RN/L = 3.4970 PT = 2293.0 TTF = 104.72 Q(PSF) = 724.99

SECTION (1)ORBITER BASE DEPENDENT VARIABLE CP

TAP NO	301.000	302.000	306.000	308.000	311.000	312.000	314.000	315.000	316.000	317.000	318.000	319.000	320.000	321.000	322.000
YO .000000	-.1570	-.1833	-.1681	-.1784	-.1710	-.1749	-.1730	-.1752	-.1749	-.1749	-.1179	-.1843	-.2207	-.2010	-.1752

TAP NO	323.000	324.000	325.000	326.000
YO .000000	-.1804	-.1813	-.1651	-.1649

AMES 272-1-97 IA156B OTS. ORBITER BASE (P27E26)

ALPHAO(2) = -3 [illegible] (2) = -4.338 RN/L = 3.4970 PT = 2293.0 TTF = 104.72 Q(PSF) = 724.99

SECTION (1)ORBI [illegible] DEPENDENT VARIABLE CP

TAP NO	301.000	[illegible]	308.000	311.000	312.000	314.000	315.000	316.000	317.000	318.000	319.000	320.000	321.000	322.000
YO .000000	-.150[illegible]	[illegible]	-.1639	-.1759	-.1671	-.1722	-.1698	-.1732	-.1732	-.1727	-.1189	-.1870	-.2197	-.1951	-.1707

TAP NO	323.000	324.000	325.000	326.000
YO .000000	-.1789	-.1811	-.1626	-.1626

ALPHAO(2) = -3.877 BETAO (3) = -.019 RN/L = 3.4970 PT = 2293.0 TTF = 104.72 Q(PSF) = 724.99

SECTION (1)ORBITER BASE DEPENDENT VARIABLE CP

TAP NO	301.000	302.000	306.000	308.000	311.000	312.000	314.000	315.000	316.000	317.000	318.000	319.000	320.000	321.000	322.000
YO .000000	-.1231	-.1617	-.1457	-.1566	-.1610	-.1558	-.1644	-.1551	-.1647	-.1657	-.1132	-.1642	-.1844	-.1772	-.1607

TAP NO	323.000	324.000	325.000	326.000
YO .000000	-.1639	-.1817	-.1467	-.1460

ALPHAO(2) = -3.733 BETAO (4) = 4.214 RN/L = 3.4970 PT = 2293.0 TTF = 104.72 Q(PSF) = 724.99

SECTION (1)ORBITER BASE DEPENDENT VARIABLE CP

TAP NO	301.000	302.000	306.000	308.000	311.000	312.000	314.000	315.000	316.000	317.000	318.000	319.000	320.000	321.000	322.000
YO .000000	-.1509	-.1817	-.1531	-.1716	-.1659	-.1681	-.1689	-.1669	-.1703	-.1713	-.1248	-.1809	-.1918	-.1792	-.1686

TAP NO	323.000	324.000	325.000	326.000
YO .000000	-.1787	-.1708	-.1593	-.1585

C-4

AMES 272-1-97 IA156B OTS, ORBITER BASE (P2TE26)

ALPHAO(2) = -3.707 BETAO (5) = 6.289 RN/L = 3.4970 PT = 2293.0 TTF = 104.72 Q(PSF) = 724.99

SECTION (1)ORBITER BASE DEPENDENT VARIABLE CP

TAP NO	301.000	302.000	306.000	308.000	311.000	312.000	314.000	315.000	316.000	317.000	318.000	319.000	320.000	321.000	322.000
YO .000000	-.1587	-.1793	-.1584	-.1744	-.1724	-.1712	-.1744	-.1697	-.1732	-.1756	-.1279	-.1815	-.1864	-.1788	-.1714

TAP NO	323.000	324.000	325.000	326.000
YO .000000	-.1791	-.1722	-.1628	-.1619

ALPHAO(3) = .890 BETAO (1) = -6.054 RN/L = 3.4975 PT = 2293.6 TTF = 104.77 Q(PSF) = 725.17

SECTION (1)ORBITER BASE DEPENDENT VARIABLE CP

TAP NO	301.000	302.000	306.000	308.000	311.000	312.000	314.000	315.000	316.000	317.000	318.000	319.000	320.000	321.000	322.000
YO .000000	-.1688	-.1879	-.1712	-.1865	-.1764	-.1815	-.1791	-.1791	-.1796	-.1801	-.1353	-.1869	-.2073	-.1987	-.1791

TAP NO	323.000	324.000	325.000	326.000
YO .000000	-.1904	-.1906	-.1715	-.1707

ALPHAO(3) = .898 BETAO (2) = -4.017 RN/L = 3.4975 PT = 2293.6 TTF = 104.77 Q(PSF) = 725.17

SECTION (1)ORBITER BASE DEPENDENT VARIABLE CP

TAP NO	301.000	302.000	306.000	308.000	311.000	312.000	314.000	315.000	316.000	317.000	318.000	319.000	320.000	321.000	322.000
YO .000000	-.1637	-.1946	-.1740	-.1885	-.1791	-.1843	-.1831	-.1848	-.1868	-.1860	-.1423	-.1924	-.2175	-.1939	-.1821

TAP NO	323.000	324.000	325.000	326.000
YO .000000	-.1956	-.1927	-.1755	-.1747

AMES 272-1-97 IA156B OTS, ORBITER BASE (P2TE26)

ALPHAO(3) = .780 BETAO (3) = -.065 RN/L = 3.4975 PT = 2293.6 TTF = 104.77 Q(PSF) = 725.17

SECTION (1)ORBITER BASE DEPENDENT VARIABLE CP

TAP NO	301.000	302.000	306.000	308.000	311.000	312.000	314.000	315.000	316.000	317.000	318.000	319.000	320.000	321.000	322.000
YO .000000	-.1467	-.1809	-.1566	-.1664	-.1694	-.1681	-.1733	-.1674	-.1735	-.1750	-.1352	-.1767	-.1944	-.1844	-.1718

TAP NO	323.000	324.000	325.000	326.000
YO .000000	-.1770	-.1858	-.1598	-.1595

ALPHAO(3) = .872 BETAO (4) = 3.817 RN/L = 3.4975 PT = 2293.6 TTF = 104.77 Q(PSF) = 725.17

SECTION (1)ORBITER BASE DEPENDENT VARIABLE CP

TAP NO	301.000	302.000	306.000	308.000	311.000	312.000	314.000	315.000	316.000	317.000	318.000	319.000	320.000	321.000	322.000
YO .000000	-.1607	-.1857	-.1631	-.1717	-.1688	-.1680	-.1725	-.1693	-.1749	-.1734	-.1400	-.1951	-.1919	-.1710	-.1651

TAP NO	323.000	324.000	325.000	326.000
YO .000000	-.1749	-.1705	-.1656	-.1646

ALPHAO(3) = .907 BETAO (5) = 5.882 RN/L = 3.4975 PT = 2293.6 TTF = 104.77 Q(PSF) = 725.17

SECTION (1)ORBITER BASE DEPENDENT VARIABLE CP

TAP NO	301.000	302.000	306.000	308.000	311.000	312.000	314.000	315.000	316.000	317.000	318.000	319.000	320.000	321.000	322.000
YO .000000	-.1683	-.1855	-.1676	-.1809	-.1745	-.1745	-.1772	-.1752	-.1791	-.1791	-.1440	-.1971	-.1949	-.1737	-.1700

TAP NO	323.000	324.000	325.000	326.000
YO .000000	-.1823	-.1772	-.1705	-.1698

AMES 272-1-97 IA156B OTS, ORBITER BASE (P2TE26)

ALPHAO(4) = 4.557 BETAO (1) = -6.093 RN/L = 3.5063 PT = 2301.8 TTF = 105.19 Q(PSF) = 727.77

SECTION (1)ORBITER BASE DEPENDENT VARIABLE CP

TAP NO	301.000	302.000	306.000	308.000	311.000	312.000	314.000	315.000	316.000	317.000	318.000	319.000	320.000	321.000	322.000
YO .000000	-.1739	-.1913	-.1736	-.1925	-.1793	-.1864	-.1827	-.1849	-.1861	-.1852	-.1430	-.1918	-.2111	-.1964	-.1834

TAP NO	323.000	324.000	325.000	326.000
YO .000000	-.1915	-.1918	-.1761	-.1756

ALPHAO(4) = 4.545 BETAO (2) = -4.070 RN/L = 3.5063 PT = 2301.8 TTF = 105.19 Q(PSF) = 727.77

SECTION (1)ORBITER BASE DEPENDENT VARIABLE CP

TAP NO	301.000	302.000	306.000	308.000	311.000	312.000	314.000	315.000	316.000	317.000	318.000	319.000	320.000	321.000	322.000
YO .000000	-.1698	-.1967	-.1781	-.1921	-.1820	-.1894	-.1864	-.1874	-.1886	-.1882	-.1485	-.1948	-.2153	-.1913	-.1874

TAP NO	323.000	324.000	325.000	326.000
YO .000000	-.1975	-.1965	-.1793	-.1779

ALPHAO(4) = 4.475 BETAO (3) = -.081 RN/L = 3.5063 PT = 2301.8 TTF = 105.19 Q(PSF) = 727.77

SECTION (1)ORBITER BASE DEPENDENT VARIABLE CP

TAP NO	301.000	302.000	306.000	308.000	311.000	312.000	314.000	315.000	316.000	317.000	318.000	319.000	320.000	321.000	322.000
YO .000000	-.1538	-.1844	-.1663	-.1744	-.1729	-.1751	-.1759	-.1724	-.1763	-.1759	-.1448	-.1842	-.1932	-.1891	-.1783

TAP NO	323.000	324.000	325.000	326.000
YO .000000	-.1827	-.1901	-.1658	-.1656

DATE 08 MAY 80 IA156B PRESSURE DATA

AMES 272-1-97 IA156B OTS. ORBITER BASE (P2TE26)

ALPHAO(4) = 4.519 BETAO (4) = 3.858 RN/L = 3.5063 PT = 2301.8 TTF = 105.19 Q(PSF) = 727.77

SECTION (1)ORBITER BASE DEPENDENT VARIABLE CP

TAP NO	301.000	302.000	306.000	308.000	311.000	312.000	314.000	315.000	316.000	317.000	318.000	319.000	320.000	321.000	322.000
YO .000000	-.1676	-.1923	-.1737	-.1796	-.1776	-.1767	-.1818	-.1764	-.1838	-.1825	-.1509	-.2014	-.2034	-.1791	-.1747

TAP NO	323.000	324.000	325.000	326.000
YO .000000	-.1825	-.1794	-.1735	-.1725

ALPHAO(4) = 4.589 BETAO (5) = 5.880 RN/L = 3.5062 PT = 2301.8 TTF = 105.19 Q(PSF) = 727.77

SECTION (1)ORBITER BASE DEPENDENT VARIABLE CP

TAP NO	301.000	302.000	306.000	308.000	311.000	312.000	314.000	315.000	316.000	317.000	318.000	319.000	320.000	321.000	322.000
YO .000000	-.1725	-.1865	-.1707	-.1882	-.1742	-.1776	-.1776	-.1752	-.1793	-.1791	-.1477	-.1882	-.1943	-.1835	-.1771

TAP NO	323.000	324.000	325.000	326.000
YO .000000	-.1796	-.1774	-.1698	-.1688

ALPHAO(5) = 6.574 BETAO (1) = -5.107 RN/L = 3.5047 PT = 2301.2 TTF = 105.28 Q(PSF) = 727.60

SECTION (1)ORBITER BASE DEPENDENT VARIABLE CP

TAP NO	301.000	302.000	306.000	308.000	311.000	312.000	314.000	315.000	316.000	317.000	318.000	319.000	320.000	321.000	322.000
YO .000000	-.1749	-.1930	-.1751	-.1940	-.1790	-.1888	-.1849	-.1879	-.1898	-.1876	-.1459	-.1925	-.2099	-.1962	-.1849

TAP NO	323.000	324.000	325.000	326.000
YO .000000	-.1962	-.1920	-.1785	-.1793

AMES 272-1-97 IA156B OTS. ORBITER BASE (P2TE26)

ALPHAO(5) = 6.556 BETAO (2) = -4.082 RN/L = 3.5047 PT = 2301.2 TTF = 105.28 Q(PSF) = 727.60

SECTION (1)ORBITER BASE DEPENDENT VARIABLE CP

TAP NO	301.000	302.000	306.000	308.000	311.000	312.000	314.000	315.000	316.000	317.000	318.000	319.000	320.000	321.000	322.000
YO .000000	-.1683	-.1987	-.1823	-.1933	-.1845	-.1919	-.1882	-.1896	-.1916	-.1919	-.1516	-.1995	-.2213	-.1906	-.1889

TAP NO	323.000	324.000	325.000	326.000
YO .000000	-.2009	-.1953	-.1818	-.1811

ALPHAO(5) = 6.511 BETAO (3) = -.094 RN/L = 3.5047 PT = 2301.2 TTF 105.28 Q(PSF) = 727.60

SECTION (1)ORBITER BASE DEPENDENT VARIABLE CP

TAP NO	301.000	302.000	306.000	308.000	311.000	312.000	314.000	315.000	316.000	317.000	318.000	319.000	320.000	321.000	322.000
YO .000000	-.1583	-.1835	-.1708	-.1777	-.1750	-.1754	-.1764	-.1740	-.1781	-.1774	-.1487	-.1831	-.1899	-.1514	-.1786

TAP NO	323.000	324.000	325.000	326.000
YO .000000	-.1818	-.2017	-.1676	-.1676

ALPHAO(5) = 6.545 BETAO (4) = 3.862 RN/L = 3.5047 PT = 2301.2 TTF = 105.28 Q(PSF) = 727.60

SECTION (1)ORBITER BASE DEPENDENT VARIABLE CP

TAP NO	301.000	302.000	306.000	308.000	311.000	312.000	314.000	315.000	316.000	317.000	318.000	319.000	320.000	321.000	322.000
YO .000000	-.1666	-.1921	-.1732	-.1784	-.1779	-.1769	-.1813	-.1757	-.1830	-.1825	-.1512	-.1950	-.2004	-.1823	-.1767

TAP NO	323.000	324.000	325.000	326.000
YO .000000	-.1847	-.1806	-.1722	-.1720

AMES 272-1-97 ,A156B OTS. ORBITER BASE (P2TE26)

ALPHAO(5) = 6.611 BETAO (5) = 5.871 RN/L = 3.5047 PT = 2301.2 TTF = 105.28 Q(PSF) = 727.60

SECTION (1)ORBITER BASE DEPENDENT VARIABLE CP

TAP NO	301.000	302.000	306.000	308.000	311.000	312 000	314.000	315.000	316.000	317.000	318.000	319.000	320.000	321.000	322.000
YO .000000	-.1690	-.1877	-.1703	-.1874	-.1749	-.1776	-.1779	-.1754	-.1801	-.1791	-.1494	-.1879	-.1926	-.1843	-.1779

TAP NO	323.000	324.000	325.000	326.000
YO .000000	-.1789	-.1781	-.1695	-.1690

AMES 272-1-97 IA156B OTS. ORBITER BASE (P2TE27) (07 MAR 79)

REFERENCE DATA

SREF = 2690.0000 SQ.FT. XMRP = 976.0000 IN. XT
LREF = 1290.3000 INCHES YMRP = .0000 IN. YT
BREF = 1290.3000 INCHES ZMRP = 400.0000 IN. ZT
SCALE = .0200

PARAMETRIC DATA

IB-ELV = 4.000 OB-ELV = -5.000
MACH = 2.500 RN/L = 3.500
BDFLAP = .000 SPDBRK = .000
RUDDER = .000 SILTS = .000

ALPHAO(1) = -5.568 BETAO (1) = -6.266 RN/L = 3.5092 PT = 2628.3 TTF = 98.477 Q(PSF) = 672.35

SECTION (1)ORBITER BASE DEPENDENT VARIABLE CP

TAP NO	301.000	302.000	306.000	308.000	311.000	312.000	314.000	315.000	316.000	317.000	318.000	319.000	320.000	321.000	322.000
YO .000000	-.1057	-.1453	-.1368	-.1403	-.1379	-.1360	-.1381	-.1363	-.1308	-.1387	-.0770	-.1403	-.1674	-.1551	-.1333

TAP NO	323.000	324.000	325.000	326.000
YO .000000	-.1434	-.1442	-.1286	-.1275

ALPHAO(1) = -5.606 BETAO (2) = -4.189 RN/L = 3.5092 PT = 2628.3 TTF = 98.477 Q(PSF) = 572.35

SECTION (1)ORBITER BASE DEPENDENT VARIABLE CP

TAP NO	301.000	302.000	306.000	308.000	311.000	312.000	314.000	315.000	316.000	317.000	318.000	319.000	320.000	321.000	322.000
YO .000000	-.0966	-.1469	-.1339	-.1374	-.1345	-.1355	-.1363	-.1361	-.1366	-.1361	-.0804	-.1432	-.1705	-.1530	-.1347

TAP NO	323.000	324.000	325.000	326.000
YO .000000	-.1430	-.1475	-.1281	-.1270

ALPHAO(1) = -5.595 BETAO (3) = .077 RN/L = 3.5092 PT = 2628.3 TTF = 98.477 Q(PSF) = 672.35

SECTION (1)ORBITER BASE DEPENDENT VARIABLE CP

TAP NO	301.000	302.000	306.000	308.000	311.000	312.000	314.000	315.000	316.000	317.000	318.000	319.000	320.000	321.000	322.000
YO .000000	-.0770	-.1101	-.1257	-.1363	-.1281	-.1286	-.1305	-.1299	-.1313	-.1318	-.0831	-.1381	-.1639	-.1493	-.1289

TAP NO	323.000	324.000	325.000	326.000
YO .000000	-.1352	-.1469	-.1228	-.1228

AMES 272-1-97 IA156B OTS, ORBITER BASE (P2TE27)

ALPHAO(1) = -5.479 BETAO (4) = 4.278 RN/L = 3.5092 PT = 2628.3 TTF = 98.477 Q(PSF) = 672.35

SECTION (1)ORBITER BASE DEPENDENT VARIABLE CP

TAP NO	301.000	302.000	306.000	308.000	311.000	312.000	314.000	315.000	316.000	317.000	318.000	319.000	320.000	321.000	322.000
YO															
.000000	-.0970	-.1448	-.1253	-.1377	-.1337	-.1321	-.1353	-.1332	-.1356	-.1361	-.0896	-.1456	-.1649	-.1454	-.1345

TAP NO	323.000	324.000	325.000	326.000
YO				
.000000	-.1398	-.1356	-.1263	-.1258

ALPHAO(1) = -5.445 BETAO (5) = 6.340 RN/L = 3.5092 PT = 2628.3 TTF = 98.477 Q(PSF) = 672.35

SECTION (1)ORBITER BASE DEPENDENT VARIABLE CP

TAP NO	301.000	302.000	306.000	308.000	311.000	312.000	314.000	315.000	316.000	317.000	318.000	319.000	320.000	321.000	322.000
YO															
.000000	-.1016	-.1453	-.1275	-.1389	-.1315	-.1360	-.1355	-.1344	-.1368	-.1365	-.0934	-.1453	-.1627	-.1413	-.1360

TAP NO	323.000	324.000	325.000	326.000
YO				
.000000	-.1408	-.1387	-.1283	-.1278

ALPHAO(2) = -3.454 BETAO (1) = -5.337 RN/L = 3.5003 PT = 2633.2 TTF = 100.17 Q(PSF) = 673.58

SECTION (1)ORBITER BASE DEPENDENT VARIABLE CP

TAP NO	301.000	302.000	306.000	308.000	311.000	312.000	314.000	315.000	316.000	317.000	318.000	319.000	320.000	321.000	322.000
YO															
.000000	-.1119	-.1494	-.1381	-.1449	-.1389	-.1428	-.1405	-.1378	-.1389	-.1399	-.0865	-.1476	-.1561	-.1444	-.1391

TAP NO	323.000	324.000	325.000	326.000
YO				
.000000	-.1494	-.1592	-.1328	-.1320

AMES 272-1-97 IA156B OTS, ORBITER BASE (P2TE27)

ALPHAO(2) = -3.498 BETAO (2) = -4.274 RN/L = 3.5003 PT = 2633.2 TTF = 100.17 Q(PSF) = 673.58

SECTION (1)ORBITER BASE DEPENDENT VARIABLE CP

TAP NO	301.000	302.000	306.000	308.000	311.000	312.000	314.000	315.000	316.000	317.000	318.000	319.000	320.000	321.000	322.000
YO .000000	-.1032	-.1495	-.1368	-.1416	-.1373	-.1397	-.1392	-.1400	-.1408	-.1408	-.0919	-.1442	-.1744	-.1558	-.1397

TAP NO	323.000	324.000	325.000	326.000
YO .000000	-.1450	-.1453	-.1321	-.1315

ALPHAO(2) = -3.515 BETAO (3) = .070 RN/L = 3.5003 PT = 2633.2 TTF = 100.17 Q(PSF) = 673.58

SECTION (1)ORBITER BASE DEPENDENT VARIABLE CP

TAP NO	301.000	302.000	306.000	308.000	311.000	312.000	314.000	315.000	316.000	317.000	318.000	319.000	320.000	321.000	322.000
YO .000000	-.0876	-.1215	-.1257	-.1368	-.1318	-.1320	-.1357	-.1326	-.1365	-.1373	-.0929	-.1387	-.1632	-.1484	-.1320

TAP NO	323.000	324.000	325.000	326.000
YO .000000	-.1429	-.1521	-.1262	-.1262

ALPHAO(2) = -3.370 BETAO (4) = 4.322 RN/L = 3.5003 PT = 2633.2 TTF = 100.17 Q(PSF) = 673.58

SECTION (1)ORBITER BASE DEPENDENT VARIABLE CP

TAP NO	301.000	302.000	306.000	308.000	311.000	312.000	314.000	315.000	316.000	317.000	318.000	319.000	320.000	321.000	322.000
YO .000000	-.1014	-.1474	-.1292	-.1405	-.1358	-.1347	-.1371	-.1342	-.1371	-.1366	-.0990	-.1442	-.1556	-.1403	-.1313

TAP NO	323.000	324.000	325.000	326.000
YO .000000	-.1419	-.1374	-.1294	-.1297

DATE 08 MAY 80 IA156B PRESSURE DATA

AMES 272-1-97 IA156B OTS. ORBITER BASE (P2TE27)

ALPHAO(2) = -3.338 BETAO (5) = 6.381 RN/L = 3.5003 PT = 2633.2 TTF = 100.17 Q(PSF) = 673.58

SECTION (1)ORBITER BASE DEPENDENT VARIABLE CP

TAP NO	301.000	302.000	306.000	308.000	311.000	312.000	314.000	315.000	316.000	317.000	318.000	319.000	320.000	321.000	322.000
YO .000000	-.1141	-.1488	-.1297	-.1429	-.1369	-.1408	-.1400	-.1398	-.1411	-.1411	-.1025	-.1488	-.1601	-.1448	-.1398

TAP NO	323.000	324.000	325.000	326.000
YO .000000	-.1451	-.1406	-.1326	-.1321

ALPHAO(3) = .343 BETAO (1) = -5.945 RN/L = 3.4880 PT = 2638.7 TTF = 102.35 Q(PSF) = 674.99

SECTION (1)ORBITER BASE DEPENDENT VARIABLE CP

TAP NO	301.000	302.000	306.000	308.000	311.000	312.000	314.000	315.000	316.000	317.000	318.000	319.000	320.000	321.000	322.000
YO .000000	-.1194	-.1549	-.1425	-.1517	-.1448	-.1464	-.1464	-.1464	-.1467	-.1472	-.1025	-.1536	-.1615	-.1467	-.1454

TAP NO	323.000	324.000	325.000	326.000
YO .000000	-.1549	-.1631	-.1393	-.1385

ALPHAO(3) = .350 BETAO (2) = -3.909 RN/L = 3.4880 PT = 2638.7 TTF = 102.35 Q(PSF) = 674.99

SECTION (1)ORBITER BASE DEPENDENT VARIABLE CP

TAP NO	301.000	302.000	306.000	308.000	311.000	312.000	314.000	315.000	316.000	317.000	318.000	319.000	320.000	321.000	322.000
YO .000000	-.1107	-.1573	-.1391	-.1494	-.1428	-.1465	-.1454	-.1473	-.1475	-.1473	-.1073	-.1555	-.1756	-.1623	-.1438

TAP NO	323.000	324.000	325.000	326.000
YO .000000	-.1531	-.1526	-.1401	-.1391

272-1-97 IA156B OTS, ORBITER BASE (P2TE27)

ALPHAO(3) = .242 BETAO (3) = .035 RN/L = 3.4880 PT = 2638.7 TTF = 102.35 Q(PSF) = 674.99

SECTION (1)ORBITER BASE DEPENDENT VARIABLE CP

TAP NO	301.000	302.000	306.000	308.000	311.000	312.000	314.000	315.000	316.000	317.000	318.000	319.000	320.000	321.000	322.000
YO .000000	-.0978	-.1244	-.1315	-.1413	-.1400	-.1415	-.1437	-.1392	-.1450	-.1452	-.1097	-.1442	-.1639	-.1539	-.1389

TAP NO	323.000	324.000	325.000	326.000
YO .000000	-.1492	-.1550	-.1336	-.1339

ALPHAO(3) = .325 BETAO (4) = 3.913 RN/L = 3.4880 PT = 2638.7 TTF = 102.35 Q(PSF) = 674.99

SECTION (1)ORBITER BASE DEPENDENT VARIABLE CP

TAP NO	301.000	302.000	306.000	308.000	311.000	312.000	314.000	315.000	316.000	317.000	318.000	319.000	320.000	321.000	322.000
YO .000000	-.1149	-.1496	-.1325	-.1420	-.1373	-.1381	-.1407	-.1375	-.1431	-.1417	-.1117	-.1483	-.1573	-.1346	-.1367

TAP NO	323.000	324.000	325.000	326.000
YO .000000	-.1483	-.1431	-.1352	-.1349

ALPHAO(3) = .359 BETAO (5) = 5.970 RN/L = 3.4880 PT = 2638.7 TTF = 102.35 Q(PSF) = 674.99

SECTION (1)ORBITER BASE DEPENDENT VARIABLE CP

TAP NO	301.000	302.000	306.000	308.000	311.000	312.000	314.000	315.000	316.000	317.000	318.000	319.000	320.000	321.000	322.000
YO .000000	-.1220	-.1512	-.1360	-.1447	-.1391	-.1397	-.1410	-.1394	-.1423	-.1420	-.1141	-.1499	-.1555	-.1418	-.1333

TAP NO	323.000	324.000	325.000	326.000
YO .000000	-.1476	-.1415	-.1370	-.1362

AMES 272-1-97 IA156B OTS. ORBITER BASE (P2TE27)

ALPHAO(4) = 3.925 BETAO (1) = -5.987 RN/L = 3.4954 PT = 2650.8 TTF = 103.31 Q(PSF) = 678.10

SECTION (1)ORBITER BASE DEPENDENT VARIABLE CP

TAP NO	301.000	302.000	306.000	308.000	311.000	312.000	314.000	315.000	316.000	317.000	318.000	319.000	320.000	321.000	322.000
YO .000000	-.1255	-..546	-.1441	-.1520	-.1462	-.1494	-.1478	-.1483	-.1491	-.1497	-.1087	-.1523	-.1683	-.1533	-.1454

TAP NO	323.000	324.000	325.000	326.000
YO .000000	-.1552	-.1518	-.1407	-.1399

ALPHAO(4) = 3.916 BETAO (2) = -3.968 RN/L = 3.4954 PT = 2650.8 TTF = 103.31 Q(PSF) = 678.10

SECTION (1)ORBITER BASE DEPENDENT VARIABLE CP

TAP NO	301.000	302.000	306.000	308.000	311.000	312.000	314.000	315.000	316.000	317.000	318.000	319.000	320.000	321.000	322.000
YO .000000	-.1220	-.1593	-.1430	-.1562	-.1475	-.1522	-.1501	-.1528	-.1535	-.1528	-.1165	-.1583	-.1722	-.1522	-.1499

TAP NO	323.000	324.000	325.000	326.000
YO .000000	-.1614	-.1585	-.1446	-.1443

ALPHAO(4) = 3.849 BETAO (3) = .015 RN/L = 3.4954 PT = 2650.8 TTF = 103.31 Q(PSF) = 678.10

SECTION (1)ORBITER BASE DEPENDENT VARIABLE CP

TAP NO	301.000	302.000	306.000	308.000	311.000	312.000	314.000	315.000	316.000	317.000	318.000	319.000	320.000	321.000	322.000
YO .000000	-.1031	-.1375	-.1336	-.1440	-.1419	-.1446	-.1469	-.1419	-.1482	-.1485	-.1173	-.1469	-.1648	-.1530	-.1419

TAP NO	323.000	324.000	325.000	326.000
YO .000000	-.1530	-.1551	-.1372	-.1370

AMES 272-1-97 IA156B OTS. ORBITER BASE (P2TE27)

ALPHAO(4) = 3.891 BETAO (4) = 3.354 RN/L = 3.4954 PT = 2650.8 TTF = 103.31 Q(PSF) = 678.10

SECTION (1)ORBITER BASE DEPENDENT VARIABLE CP

TAP NO	301.000	302.000	306.000	308.000	311.000	312.000	314.000	315.000	316.000	317.000	318.000	319.000	320.000	321.000	322.000
YO .000000	-.1229	-.1544	-.1384	-.1445	-.1418	-.1400	-.1458	-.1400	-.1474	-.1455	-.1200	-.1565	-.1597	-.1423	-.1382

TAP NO	323.000	324.000	325.000	326.000
YO .000000	-.1474	-.1437	-.1382	-.1376

ALPHAO(4) = 3.959 BETAO (5) = 5.971 RN/L = 3.4954 PT = 2650.8 TTF = 103.31 Q(PSF) = 678.10

SECTION (1)ORBITER BASE DEPENDENT VARIABLE CP

TAP NO	301.000	302.000	306.000	308.000	311.000	312.000	314.000	315.000	316.000	317.000	318.000	319.000	320.000	321.000	322.000
YO .000000	-.1280	-.1521	-.1387	-.1453	-.1416	-.1416	-.1437	-.1419	-.1448	-.1437	-.1209	-.1545	-.1561	-.1453	-.1385

TAP NO	323.000	324.000	325.000	326.000
YO .000000	-.1458	-.1414	-.1390	-.1385

ALPHAO(5) = 5.723 BETAO (1) = -5.002 RN/L = 3.4889 PT = 2652.9 TTF = 104.33 Q(PSF) = 678.62

SECTION (1)ORBITER BASE DEPENDENT VARIABLE CP

TAP NO	301.000	302.000	306.000	308.000	311.000	312.000	314.000	315.000	316.000	317.000	318.000	319.000	320.000	321.000	322.000
YO .000000	-.1286	-.1578	-.1457	-.1557	-.1496	-.1533	-.1514	-.1530	-.1538	-.1533	-.1128	-.1543	-.1706	-.1538	-.1491

TAP NO	323.000	324.000	325.000	326.000
YO .000000	-.1567	-.1536	-.1441	-.1444

AMES 272-1-97 IA156B OTS. ORBITER BASE (P2TE27)

ALPHAO(5) = 5.711 BETAO (2) = -3.981 RN/L = 3.4889 PT = 2652.9 TTF = 104.33 Q(PSF) = 678.62

SECTION (1)ORBITER BASE DEPENDENT VARIABLE CP

TAP NO	301.000	302.000	306.000	308.000	311.000	312.000	314.000	315.000	316.000	317.000	318.000	319.000	320.000	321.000	322.000
YO .000000	-.1246	-.1601	-.1446	-.1564	-.1472	-.1538	-.1509	-.1543	-.1553	-.1535	-.1181	-.1606	-.1748	-.1530	-.1511

TAP NO	323.000	324.000	325.000	326.000
YO .000000	-.1630	-.1588	-.1456	-.1454

ALPHAO(5) = 5.663 BETAO (3) = .005 RN/L = 3.4889 PT = 2652.9 TTF = 104.33 Q(PSF) = 678.62

SECTION (1)ORBITER BASE DEPENDENT VARIABLE CP

TAP NO	301.000	302.000	306.000	308.000	311.000	312.000	314.000	315.000	316.000	317.000	318.000	319.000	320.000	321.000	322.000
YO .000000	-.1074	-.1442	-.1355	-.1463	-.1439	-.1437	-.1474	-.1418	-.1497	-.1492	-.1182	-.1471	-.1639	-.1508	-.1421

TAP NO	323.000	324.000	325.000	326.000
YO .000000	-.1510	-.1534	-.1379	-.1371

ALPHAO(5) = 5.700 BETAO (4) = 3.955 RN/L = 3.4889 PT = 2652.9 TTF = 104.33 Q(PSF) = 678.62

SECTION (1)ORBITER BASE DEPENDENT VARIABLE CP

TAP NO	301.000	302.000	306.000	308.000	311.000	312.000	314.000	315.000	316.000	317.000	318.000	319.000	320.000	321.000	322.000
YO .000000	-.1295	-.1565	-.1408	-.1468	-.1452	-.1437	-.1487	-.1437	-.1502	-.1495	-.1[illegible]4	-.1618	-.1618	-.1447	-.1429

TAP NO	323.000	324.000	325.000	326.000
YO .000000	-.1510	-.1473	-.1403	-.1397

AMES 272-1-97 IA156B OTS, ORBITER BASE (P2TE27)

ALPHAO(5) = 5.762 BETAO (5) = 5.962 RN/L = 3.4889 PT = 2652.9 TTF = 104.33 Q(PSF) = 678.62

SECTION (1)ORBITER BASE DEPENDENT VARIABLE CP

TAP NO	301.000	302.000	306.000	308.000	311.000	312.000	314.000	315.000	316.000	317.000	318.000	319.000	320.000	321.000	322.000
YO .000000	-.1263	-.1497	-.1392	-.1455	-.1423	-.1418	-.1452	-.1426	-.1460	-.1450	-.1229	-.1563	-.1581	-.1434	-.1405

TAP NO	323.000	324.000	325.000	326.000
YO .000000	-.1442	-.1410	-.1387	-.1384

AMES 272-1-97 IA156B OTS. ORBITER BASE (P2TE28) (07 MAR 79)

REFERENCE DATA

SREF = 2690.0000 SQ.FT. XMRP = 976.0000 IN. XT
LREF = 1290.3000 INCHES YMRP = .0000 IN. YT
BREF = 1290.3000 INCHES ZMRP = 400.0000 IN. ZT
SCALE = .0200

PARAMETRIC DATA

IB-ELV = 4.000 OB-ELV = -2.000
MACH = 1.800 RN/L = 3.500
BDFLAP = .000 SPDBRK = .000
RUDDER = .000 SILTS = .000

ALPHAO(1) = -5.515 BETAO (1) = -6.343 RN/L = 3.5016 PT = 1922.4 TTF = 104.04 Q(PSF) = 759.07

SECTION (1)ORBITER BASE DEPENDENT VARIABLE CP

TAP NO	301.000	302.000	306.000	308.000	311.000	312.000	314.000	315.000	316.000	317.000	318.000	319.000	320.000	321.000	322.000
YO .000000	-.2130	-.2217	-.1926	-.2236	-.2008	-.2187	-.2035	-.2114	-.2187	-.2155	-.1508	-.2304	-.2772	-.2562	-.2220

TAP NO	323.000	324.000	325.000	326.000
YO .000000	-.2358	-.2619	-.1999	-.1982

ALPHAO(1) = -5.549 BETAO (2) = -4.252 RN/L = 3.5016 PT = 1922.4 TTF = 104.04 Q(PSF) = 759.07

SECTION (1)ORBITER BASE DEPENDENT VARIABLE CP

TAP NO	301.000	302.000	306.000	308.000	311.000	312.000	314.000	315.000	316.000	317.000	318.000	319.000	320.000	321.000	322.000
YO .000000	-.1960	-.2073	-.1723	-.2075	-.1929	-.1974	-.2000	-.1969	-.2035	-.2061	-.1390	-.2063	-.2591	-.2356	-.2077

TAP NO	323.000	324.000	325.000	326.000
YO .000000	-.2115	-.2403	-.1805	-.1786

ALPHAO(1) = -5.540 BETAO (3) = .030 RN/L = 3.5016 PT = 1922.4 TTF = 104.04 Q(PSF) = 759.07

SECTION (1)ORBITER BASE DEPENDENT VARIABLE CP

TAP NO	301.000	302.000	306.000	308.000	311.000	312.000	314.000	315.000	316.000	317.000	318.000	319.000	320.000	321.000	322.000
YO .000000	-.1683	-.2061	-.1629	-.1949	-.1878	-.1923	-.1925	-.1887	-.1939	-.1932	-.1368	-.2024	-.2040	-.2082	-.1967

TAP NO	323.000	324.000	325.000	326.000
YO .000000	-.1979	-.2064	-.1744	-.1737

DATE 08 MAY 80 IA156B PRESSURE DATA

AMES 272-1-97 IA156B OTS. ORBITER BASE (P2TE28)

ALPHAO(1) = -5.416 BETAO (4) = 4.250 RN/L = 3.5016 PT = 1922.4 TTF = 104.04 Q(PSF) = 759.07

SECTION (1)ORBITER BASE DEPENDENT VARIABLE CP

TAP NO	301.000	302.000	306.000	308.000	311.000	312.000	314.000	315.000	316.000	317.000	318.000	319.000	320.000	321.000	322.000
YO .000000	-.1939	-.2080	-.1817	-.2038	-.1838	-.2040	-.1967	-.1975	-.2061	-.2038	-.1451	-.2259	-.2350	-.2052	-.2010

TAP NO	323.000	324.000	325.000	326.000
YO .000000	-.2094	-.2029	-.1817	-.1810

ALPHAO(1) = -5.388 BETAO (5) = 6.326 RN/L = 3.5016 PT = 1922.4 TTF = 104.04 Q(PSF) = 759.07

SECTION (1)ORBITER BASE DEPENDENT VARIABLE CP

TAP NO	301.000	302.000	306.000	308.000	311.000	312.000	314.000	315.000	316.000	317.000	318.000	319.000	320.000	321.000	322.000
YO .000000	-.2084	-.2183	-.1911	-.2171	-.1969	-.2171	-.2101	-.2094	-.2180	-.2157	-.1566	-.2302	-.2382	-.2185	-.2117

TAP NO	323.000	324.000	325.000	326.000
YO .000000	-.2215	-.2136	-.1946	-.1943

ALPHAO(2) = -3.414 BETAO (1) = -5.413 RN/L = 3.4964 PT = 1922.8 TTF = 104.75 Q(PSF) = 759.23

SECTION (1)ORBITER BASE DEPENDENT VARIABLE CP

TAP NO	301.000	302.000	306.000	308.000	311.000	312.000	314.000	315.000	316.000	317.000	318.000	319.000	320.000	321.000	322.000
YO .000000	-.2123	-.2208	-.1926	-.2243	-.2041	-.2175	-.2107	-.2105	-.2180	-.2163	-.1562	-.2248	-.2645	-.2511	-.2173

TAP NO	323.000	324.000	325.000	326.000
YO .000000	-.2320	-.2598	-.1994	-.1982

AMES 272-1-97 IA156B OTS. ORBITER BASE (P2TE28)

ALPHAO(2) = -3.458 BETAO (2) = -4.339 RN/L = 3.4964 PT = 1922.8 TTF = 104.75 Q(PSF) = 759.23

SECTION (1)ORBITER BASE DEPENDENT VARIABLE CP

TAP NO	301.000	302.000	306.000	308.000	311.000	312.000	314.000	315.000	316.000	317.000	318.000	319.000	320.000	321.000	322.000
YO .000000	-.1896	-.2039	-.1720	-.2088	-.1933	-.1935	-.1982	-.1936	-.1997	-.2004	-.1440	-.2055	-.2572	-.2299	-.2039

TAP NO	323.000	324.000	325.000	326.000
YO .000000	-.1954	-.2177	-.1797	-.1792

ALPHAO(2) = -3.478 BETAO (3) = .025 RN/L = 3.4964 PT = 1922.8 TTF = 104.75 Q(PSF) = 759.23

SECTION (1)ORBITER BASE DEPENDENT VARIABLE CP

TAP NO	301.000	302.000	306.000	308.000	311.000	312.000	314.000	315.000	316.000	317.000	318.000	319.000	320.000	321.000	322.000
YO .000000	-.1766	-.2015	-.1635	-.1952	-.1856	-.1877	-.1900	-.1839	-.1900	-.1898	-.1426	-.1996	-.2109	-.2003	-.1902

TAP NO	323.000	324.000	325.000	326.000
YO .000000	-.1933	-.1924	-.1726	-.1724

ALPHAO(2) = -3.328 BETAO (4) = 4.291 RN/L = 3.4964 PT = 1922.8 TTF = 104.75 Q(PSF) = 759.23

SECTION (1)ORBITER BASE DEPENDENT VARIABLE CP

TAP NO	301.000	302.000	306.000	308.000	311.000	312.000	314.000	315.000	316.000	317.000	318.000	319.000	320.000	321.000	322.000
YO .000000	-.1921	-.2038	-.1839	-.2034	-.1865	-.2022	-.1975	-.1975	-.2041	-.2027	-.1529	-.2130	-.2231	-.2057	-.1973

TAP NO	323.000	324.000	325.000	326.000
YO .000000	-.2029	-.1994	-.1837	-.1830

AMES 272-1-97 IA156B OTS. ORBITER BASE (P2TE28)

ALPHAO(2) = -3.294 BETAO (5) = 6.368 RN/L = 3.4964 PT = 1922.8 TTF = 104.75 Q(PSF) = 759.23

SECTION (1)ORBITER BASE DEPENDENT VARIABLE CP

TAP NO	301.000	302.000	306.000	308.000	311.000	312.000	314.000	315.000	316.000	317.000	318.000	319.000	320.000	321.000	322.000
YO .000000	-.2065	-.2142	-.1929	-.2152	-.1950	-.2114	-.2055	-.2053	-.2135	-.2105	-.1607	-.2187	-.2265	-.2154	-.2102

TAP NO	323.000	324.000	325.000	326.000
YO .000000	-.2149	-.2124	-.1919	-.1905

ALPHAO(3) = .275 BETAO (1) = -6.017 RN/L = 3.5069 PT = 1931.3 TTF = 105.34 Q(PSF) = 762.59

SECTION (1)ORBITER BASE DEPENDENT VARIABLE CP

TAP NO	301.000	302.000	306.000	308.000	311.000	312.000	314.000	315.000	316.000	317.000	318.000	319.000	320.000	321.000	322.000
YO .000000	-.2181	-.2259	-.2001	-.2319	-.2102	-.2123	-.2130	-.2088	-.2142	-.2120	-.1648	-.2277	-.2570	-.2418	-.2221

TAP NO	323.000	324.000	325.000	326.000
YO .000000	-.2223	-.2399	-.1987	-.1978

ALPHAO(3) = .294 BETAO (2) = -3.971 RN/L = 3.5069 PT = 1931.3 TTF = 105.34 Q(PSF) = 762.59

SECTION (1)ORBITER BASE DEPENDENT VARIABLE CP

TAP NO	301.000	302.000	306.000	308.000	311.000	312.000	314.000	315.000	316.000	317.000	318.000	319.000	320.000	321.000	322.000
YO .000000	-.2015	-.2155	-.1881	-.2176	-.2012	-.2019	-.2033	-.1952	-.2036	-.2022	-.1575	-.2160	-.2520	-.2260	-.2075

TAP NO	323.000	324.000	325.000	326.000
YO .000000	-.2019	-.2071	-.1879	-.1872

DATE 08 MAY 80 IA156B PRESSURE DATA

AMES 272-1-97 IA156B OTS. ORBITER BASE (P2TE28)

ALPHAO(3) = .173 BETAO (3) = -.012 RN/L = 3.5069 PT = 1931.3 TTF = 105.34 Q(PSF) = 762.59

SECTION (1)ORBITER BASE DEPENDENT VARIABLE CP

TAP NO	301.000	302.000	306.000	308.000	311.000	312.000	314.000	315.000	316.000	317.000	318.000	319.000	320.000	321.000	322.000
YO .000000	-.1814	-.1966	-.1739	-.1905	-.1812	-.1873	-.1861	-.1847	-.1875	-.1868	-.1478	-.1990	-.2013	-.1971	-.1882

TAP NO	323.000	324.000	325.000	326.000
YO .000000	-.1845	-.1782	-.1695	-.1700

ALPHAO(3) = .266 BETAO (4) = 3.879 RN/L = 3.5069 PT = 1931.3 TTF = 105.34 Q(PSF) = 762.59

SECTION (1)ORBITER BASE DEPENDENT VARIABLE CP

TAP NO	301.000	302.000	306.000	308.000	311.000	312.000	314.000	315.000	316.000	317.000	318.000	319.000	320.000	321.000	322.000
YO .000000	-.2009	-.2109	-.1875	-.2126	-.1901	-.1988	-.1969	-.1955	-.2013	-.1999	-.1613	-.2149	-.2084	-.2091	-.2006

TAP NO	323.000	324.000	325.000	326.000
YO .000000	-.2006	-.1962	-.1854	-.1859

ALPHAO(3) = .297 BETAO (5) = 5.951 RN/L = 3.5069 PT = 1931.3 TTF = 105.34 Q(PSF) = 762.59

SECTION (1)ORBITER BASE DEPENDENT VARIABLE CP

TAP NO	301.000	302.000	306.000	308.000	311.000	312.000	314.000	315.000	316.000	317.000	318.000	319.000	320.000	321.000	322.000
YO .000000	-.2155	-.2204	-.1968	-.2241	-.1993	-.2145	-.2075	-.2096	-.2134	-.2115	-.1708	-.2209	-.2204	-.2197	-.2131

TAP NO	323.000	324.000	325.000	326.000
YO .000000	-.2136	-.2131	-.1968	-.1968

AMES 272-1-97 IA156B OTS. ORBITER BASE (P2TE28)

ALPHAO(4) = 4.057 BETAO (1) = -6.058 RN/L = 3.5026 PT = 1931.1 TTF = 105.82 Q(PSF) = 762.53

SECTION (1)ORBITER BASE DEPENDENT VARIABLE CP

TAP NO	301.000	302.000	306.000	308.000	311.000	312.000	314.000	315.000	316.000	317.000	318.000	319.000	320.000	321.000	322.000
YO .000000	-.2217	-.2280	-.2054	-.2341	-.2100	-.2147	-.2105	-.2056	-.2105	-.2119	-.1726	-.2306	-.2500	-.2367	-.2208

TAP NO	323.000	324.000	325.000	326.000
YO .000000	-.2103	-.2131	-.2004	-.2000

ALPHAO(4) = 4.049 BETAO (2) = -4.024 RN/L = 3.5026 PT = 1931.1 TTF = 105.82 Q(PSF) = 762.53

SECTION (1)ORBITER BASE DEPENDENT VARIABLE CP

TAP NO	301.000	302.000	306.000	308.000	311.000	312.000	314.000	315.000	316.000	317.000	318.000	319.000	320.000	321.000	322.000
YO .000000	-.2089	-.2215	-.1946	-.2243	-.2084	-.2124	-.2110	-.2079	-.2119	-.2107	-.1696	-.2269	-.2355	-.2269	-.2198

TAP NO	323.000	324.000	325.000	326.000
YO .000000	-.2112	-.2121	-.1955	-.1944

ALPHAO(4) = 3.980 BETAO (3) = -.029 RN/L = 3.5026 PT = 1931.1 TTF = 105.82 Q(PSF) = 762.53

SECTION (1)ORBITER BASE DEPENDENT VARIABLE CP

TAP NO	301.000	302.000	306.000	308.000	311.000	312.000	314.000	315.000	316.000	317.000	318.000	319.000	320.000	321.000	322.000
YO .000000	-.1835	-.1880	-.1789	-.1880	-.1810	-.1814	-.1828	-.1782	-.1824	-.1854	-.1529	-.1919	-.1952	-.1915	-.1793

TAP NO	323.000	324.000	325.000	326.000
YO .000000	-.1740	-.1684	-.1695	-.1707

AMES 272-1-97 IA156B OTS, ORBITER BASE (P2TE28)

ALPHAO(4) = 4.020 BETAO (4) = 3.919 RN/L = 3.5026 PT = 1931.1 TTF = 105.82 Q(PSF) = 762.53

SECTION (1)ORBITER BASE DEPENDENT VARIABLE CP

TAP NO	301.000	302.000	306.000	308.000	311.000	312.000	314.000	315.000	316.000	317.000	318.000	319.000	320.000	321.000	322.000
YO															
.000000	-.2021	-.2077	-.1855	-.2124	-.1914	-.1965	-.1968	-.1935	-.1989	-.1972	-.1631	-.2084	-.2033	-.2068	-.1984

TAP NO	323.000	324.000	325.000	326.000
YO				
.000000	-.1951	-.1893	-.1841	-.1841

ALPHAO(4) = 4.089 BETAO (5) = 5.948 RN/L = 3.5026 PT = 1931.1 TTF = 105.82 Q(PSF) = 762.53

SECTION (1)ORBITER BASE DEPENDENT VARIABLE CP

TAP NO	301.000	302.000	306.000	308.000	311.000	312.000	314.000	315.000	316.000	317.000	318.000	319.000	320.000	321.000	322.000
YO															
.000000	-.2169	-.2258	-.1928	-.2263	-.2050	-.2085	-.2090	-.2036	-.2101	-.2092	-.1734	-.2185	-.2143	-.2176	-.2108

TAP NO	323.000	324.000	325.000	326.000
YO				
.000000	-.2038	-.1994	-.1954	-.1952

ALPHAO(5) = 6.075 BETAO (1) = -5.074 RN/L = 3.5011 PT = 1930.9 TTF = 105.95 Q(PSF) = 762.47

SECTION (1)ORBITER BASE DEPENDENT VARIABLE CP

TAP NO	301.000	302.000	306.000	308.000	311.000	312.000	314.000	315.000	316.000	317.000	318.000	319.000	320.000	321.000	322.000
YO															
.000000	-.2196	-.2276	-.2070	-.2365	-.2103	-.2150	-.2112	-.2075	-.2103	-.2126	-.1743	-.2306	-.2460	-.2334	-.2217

TAP NO	323.000	324.000	325.000	326.000
YO				
.000000	-.2101	-.2096	-.2000	-.2007

AMES 272-1-97 IA156B OTS, ORBITER BASE (P2TE28)

ALPHAO(5) = 6.073 BETAO (2) = -4.040 RN/L = 3.5011 PT = 1930.9 TTF = 105.95 Q(PSF) = 762.47

SECTION (1)ORBITER BASE DEPENDENT VARIABLE CP

TAP NO	301.000	302.000	305.000	308.000	311.000	312.000	314.000	315.000	316.000	317.000	318.000	319.000	320.000	321.000	322.000
YO .000000	-.2103	-.2243	-.1954	-.2253	-.2068	-.2150	-.2094	-.2066	-.2103	-.2096	-.1729	-.2278	-.2304	-.2271	-.2225

TAP NO	323.000	324.000	325.000	325.000
YO .000000	-.2101	-.2068	-.1949	-.1944

ALPHAO(5) = 6.018 BETAO (3) = -.041 RN/L = 3.5011 PT = 1930.9 TTF = 105.95 Q(PSF) = 762.47

SECTION (1)ORBITER BASE DEPENDENT VARIABLE CP

TAP NO	301.000	302.000	306.000	308.000	311.000	312.000	314.000	315.000	316.000	317.000	318.000	319.000	320.000	321.000	322.000
YO .000000	-.1749	-.1786	-.1730	-.1798	-.1761	-.1726	-.1784	-.1695	-.1763	-.1807	-.1488	-.1807	-.1828	-.1810	-.1648

TAP NO	323.000	324.000	325.000	326.000
YO .000000	-.1670	-.1579	-.1630	-.1642

ALPHAO(5) = 6.050 BETAO (4) = 3.924 RN/L = 3.5011 PT = 1930.9 TTF = 105.95 Q(PSF) = 762.47

SECTION (1)ORBITER BASE DEPENDENT VARIABLE CP

TAP NO	301.000	302.000	306.000	308.000	311.000	312.000	314.000	315.000	316.000	317.000	318.000	319.000	320.000	321.000	322.000
YO .000000	-.2050	-.2071	-.1867	-.2076	-.1924	-.1938	-.1968	-.1907	-.1987	-.1975	-.1662	-.2111	-.2017	-.2034	-.1977

TAP NO	323.000	324.000	325.000	326.000
YO .000000	-.1919	-.1842	-.1846	-.1844

AMES 272-1-97 IA156B OTS. ORBITER BASE (P2TE28)

ALPHAO(5) = 6.114 BETAO (5) = 5.941 RN/L = 3.5011 PT = 1930.9 TTF = 105.95 Q(PSF) = 762.47

SECTION (1)ORBITER BASE DEPENDENT VARIABLE CP

TAP NO	301.000	302.000	306.000	308.000	311.000	312.000	314.000	315.000	316.000	317.000	318.000	319.000	320.000	321.000	322.000
YO .000000	-.2103	-.2150	-.1932	-.2194	-.1972	-.1984	-.1984	-.1939	-.1986	-.2010	-.1717	-.2101	-.2063	-.2089	-.2021

TAP NO	323.000	324.000	325.000	326.000
YO .000000	-.1949	-.1832	-.1900	-.1900

AMES 272-1-97 IA156B OTS, ORBITER BASE (P2TE29) (07 MAR 79)

REFERENCE DATA

SREF = 2690.0000 SQ.FT. XMRP = 976.0000 IN. XT
LREF = 1290.3000 INCHES YMRP = .0000 IN. YT
BREF = 1290.3000 INCHES ZMRP = 400.0000 IN. ZT
SCALE = .0200

PARAMETRIC DATA

IB-ELV = 4.000 OB-ELV = -2.000
MACH = 2.200 RN/L = 3.500
BDFLAP = .000 SPDBRK = .000
RUDDER = .000 SILTS = .000

ALPHAO(1) = -5.117 BETAO (1) = -6.379 RN/L = 3.5104 PT = 2298.7 TTF = 104.20 Q(PSF) = 726.83

SECTION (1)ORBITER BASE DEPENDENT VARIABLE CP

TAP NO	301.000	302.000	306.000	308.000	311.000	312.000	314.000	315.000	316.000	317.000	318.000	319.000	320.000	321.000	322.000
YO .000000	-.1564	-.1808	-.1653	-.1754	-.1685	-.1724	-.1709	-.1724	-.1724	-.1726	-.1120	-.1788	-.2159	-.1948	-.1749

TAP NO	323.000	324.000	325.000	326.000
YO .000000	-.1783	-.1822	-.1626	-.1623

ALPHAO(1) = -5.156 BETAO (2) = -4.291 RN/L = 3.5104 PT = 2298.7 TTF = 104.20 Q(PSF) = 726.83

SECTION (1)ORBITER BASE DEPENDENT VARIABLE CP

TAP NO	301.000	302.000	306.000	308.000	311.000	312.000	314.000	315.000	316.000	317.000	318.000	319.000	320.000	321.000	322.000
YO .000000	-.1478	-.1814	-.1625	-.1755	-.1657	-.1714	-.1684	-.1714	-.1714	-.1711	-.1137	-.1871	-.2197	-.1957	-.1696

TAP NO	323.000	324.000	325.000	326.000
YO .000000	-.1770	-.1844	-.1618	-.1613

ALPHAO(1) = -5.143 BETAO (3) = -.019 RN/L = 3.5104 PT = 2298.7 TTF = 104.20 Q(PSF) = 726.83

SECTION (1)ORBITER BASE DEPENDENT VARIABLE CP

TAP NO	301.000	302.000	306.000	308.000	311.000	312.000	314.000	315.000	316.000	317.000	318.000	319.000	320.000	321.000	322.000
YO .000000	-.1148	-.1436	-.1438	-.1568	-.1603	-.1585	-.1644	-.1558	-.1652	-.1664	-.1080	-.1620	-.1907	-.1752	-.1546

TAP NO	323.000	324.000	325.000	326.000
YO .000000	-.1694	-.1777	-.1458	-.1453

AMES 272-1-97 IA156B OTS. ORBITER BASE (P2TE29)

ALPHAO(1) = -5.023 BETAO (4) = 4.191 RN/L = 3.5104 PT = 2298.7 TTF = 104.20 Q(PSF) = 726.83

SECTION (1)ORBITER BASE DEPENDENT VARIABLE CP

TAP NO	301.000	302.000	306.000	308.000	311.000	312.000	314.000	315.000	316.000	317.000	318.000	319.000	320.000	321.000	322.000
YO .000000	-.1439	-.1814	-.1527	-.1721	-.1664	-.1677	-.1694	-.1655	-.1689	-.1714	-.1198	-.1807	-.1961	-.1787	-.1672

TAP NO	323.000	324.000	325.000	326.000
YO .000000	-.1795	-.1711	-.1583	-.1576

ALPHAO(1) = -4.992 BETAO (5) = 6.263 RN/L = 3.5104 PT = 2298.7 TTF = 104.20 Q(PSF) = 726.83

SECTION (1)ORBITER BASE DEPENDENT VARIABLE CP

TAP NO	301.000	302.000	306.000	308.000	311.000	312.000	314.000	315.000	316.000	317.000	318.000	319.000	320.000	321.000	322.000
YO .000000	-.1534	-.1809	-.1576	-.1745	-.1706	-.1704	-.1736	-.1687	-.1726	-.1745	-.1232	-.1809	-.1900	-.1780	-.1699

TAP NO	323.000	324.000	325.000	326.000
YO .000000	-.1780	-.1718	-.1615	-.1608

ALPHAO(2) = -2.962 BETAO (1) = -5.446 RN/L = 3.5086 PT = 2299.6 TTF = 104.55 Q(PSF) = 727.10

SECTION (1)ORBITER BASE DEPENDENT VARIABLE CP

TAP NO	301.000	302.000	306.000	308.000	311.000	312.000	314.000	315.000	316.000	317.000	318.000	319.000	320.000	321.000	322.000
YO .000000	-.1624	-.1869	-.1698	-.1811	-.1734	-.1774	-.1754	-.1771	-.1779	-.1779	-.1212	-.1874	-.2191	-.2017	-.1749

TAP NO	323.000	324.000	325.000	326.000
YO .000000	-.1850	-.1825	-.1676	-.1673

DATE 08 MAY 80 IA156B PRESSURE DATA

AMES 272-1-97 IA150B OTS. ORBITER BASE (P2TE29)

ALPHAO(2) = -3.010 BETAO (2) = -4.374 RN/L = 3.5086 PT = 2299.6 TTF = 104.55 Q(PSF) = 727.10

SECTION (1)ORBITER BASE DEPENDENT VARIABLE CP

TAP NO	301.000	302.000	306.000	308.000	311.000	312.000	314.000	315.000	316.000	317.000	318.000	319.000	320.000	321.000	322.000
YO .000000	-.1539	-.1843	-.1659	-.1777	-.1694	-.1745	-.1726	-.1750	-.1757	-.1750	-.1227	-.1870	-.2211	-.1459	-.1728

TAP NO	323.000	324.000	325.000	326.000
YO .000000	-.1809	-.1797	-.1649	-.1640

ALPHAO(2) = -3.027 BETAO (3) = -.023 RN/L = 3.5086 PT = 2299.6 TTF = 104.55 Q(PSF) = 727.10

SECTION (1)ORBITER BASE DEPENDENT VARIABLE CP

TAP NO	301.000	302.000	306.000	308.000	311.000	312.000	314.000	315.000	316.000	317.000	318.000	319.000	320.000	321.000	322.000
YO .000000	-.1327	-.1691	-.1475	-.1544	-.1615	-.1575	-.1654	-.1561	-.1654	-.1661	-.1158	-.1679	-.1794	-.1787	-.1639

TAP NO	323.000	324.000	325.000	326.000
YO .000000	-.1644	-.1821	-.1487	-.1482

ALPHAO(2) = -2.877 BETAO (4) = 4.232 RN/L = 3.5086 PT = 2299.6 TTF = 104.55 Q(PSF) = 727.10

SECTION (1)ORBITER BASE DEPENDENT VARIABLE CP

TAP NO	301.000	302.000	306.000	308.000	311.000	312.000	314.000	315.000	316.000	317.000	318.000	319.000	320.000	321.000	322.000
YO .000000	-.1507	-.1824	-.1546	-.1731	-.1662	-.1696	-.1701	-.1677	-.1706	-.1718	-.1274	-.1826	-.1888	-.1797	-.1689

TAP NO	323.000	324.000	325.000	326.000
YO .000000	-.1782	-.1704	-.1613	-.1605

AMES 272-1-97 IA156B OTS, ORBITER BASE (P2TE29)

ALPHAO(2) = -2.842 BETAO (5) = 6.303 RN/L = 3.5086 PT = 2299.6 TTF = 104.55 Q(PSF) = 727.10

SECTION (1)ORBITER BASE DEPENDENT VARIABLE CP

TAP NO	301.000	302.000	306.000	308.000	311.000	312.000	314.000	315.000	316.000	317.000	318.000	319.000	320.000	321.000	322.000
YO															
.000000	-.1591	-.1817	-.1620	-.1775	-.1765	-.1753	-.1782	-.1733	-.1770	-.1790	-.1328	-.1866	-.1878	-.1826	-.1755

TAP NO	323.000	324.000	325.000	326.000
YO				
.000000	-.1839	-.1753	-.1660	-.1652

ALPHAO(3) = .874 BETAO (1) = -6.051 RN/L = 3.5058 PT = 2298.7 TTF = 104.73 Q(PSF) = 726.83

SECTION (1)ORBITER BASE DEPENDENT VARIABLE CP

TAP NO	301.000	302.000	306.000	308.000	311.000	312.000	314.000	315.000	316.000	317.000	318.000	319.000	320.000	321.000	322.000
YO															
.000000	-.1688	-.1891	-.1717	-.1872	-.1766	-.1820	-.1786	-.1801	-.1808	-.1803	-.1356	-.1874	-.2080	-.1992	-.1791

TAP NO	323.000	324.000	325.000	326.000
YO				
.000000	-.1904	-.1916	-.1720	-.1710

ALPHAO(3) = .883 BETAO (2) = -4.015 RN/L = 3.5058 PT = 2298.7 TTF = 104.73 Q(PSF) = 726.83

SECTION (1)ORBITER BASE DEPENDENT VARIABLE CP

TAP NO	301.000	302.000	306.000	308.000	311.000	312.000	314.000	315.000	316.000	317.000	318.000	319.000	320.000	321.000	322.000
YO															
.000000	-.1629	-.1952	-.1751	-.1889	-.1791	-.1849	-.1832	-.1857	-.1872	-.1862	-.1420	-.1930	-.2198	-.1950	-.1830

TAP NO	323.000	324.000	325.000	326.000
YO				
.000000	-.1960	-.1925	-.1764	-.1756

DATE 08 MAY 80 IA156B PRESSURE DATA

AMES 272-1-97 IA156B OTS. ORBITER BASE (P2TE29)

ALPHAO(3) = .764 BETAO (3) = -.063 RN/L = 3.5058 PT = 2298.7 TTF = 104.73 Q(PSF) = 726.83

SECTION (1)ORBITER BASE DEPENDENT VARIABLE CP

TAP NO	301.000	302.000	306.000	308.000	311.000	312.000	314.000	315.000	316.000	317.000	318.000	319.000	320.000	321.000	322.000
YO .000000	-.1460	-.1806	-.1565	-.1664	-.1698	-.1686	-.1735	-.1673	-.1740	-.1749	-.1349	-.1764	-.1951	-.1840	-.1722

TAP NO	323.000	324.000	325.000	326.000
YO .000000	-.1769	-.1857	-.1600	-.1597

ALPHAO(3) = .858 BETAO (4) = 3.818 RN/L = 3.5058 PT = 2298.7 TTF = 104.73 Q(PSF) = 726.83

SECTION (1)ORBITER BASE DEPENDENT VARIABLE CP

TAP NO	301.000	302.000	306.000	308.000	311.000	312.000	314.000	315.000	316.000	317.000	318.000	319.000	320.000	321.000	322.000
YO .000000	-.1622	-.1865	-.1646	-.1737	-.1695	-.1691	-.1732	-.1703	-.1757	-.1745	-.1408	-.1971	-.1934	-.1720	-.1656

TAP NO	323.000	324.000	325.000	326.000
YO .000000	-.1754	-.1718	-.1666	-.1656

ALPHAO(3) = .892 BETAO (5) = 5.882 RN/L = 3.5058 PT = 2298.7 TTF = 104.73 Q(PSF) = 726.83

SECTION (1)ORBITER BASE DEPENDENT VARIABLE CP

TAP NO	301.000	302.000	306.000	308.000	311.000	312.000	314.000	315.000	316.000	317.000	318.000	319.000	320.000	321.000	322.000
YO .000000	-.1712	-.1859	-.1667	-.1815	-.1744	-.1744	-.1778	-.1748	-.1788	-.1790	-.1439	-.1979	-.1959	-.1744	-.1704

TAP NO	323.000	324.000	325.000	326.000
YO .000000	-.1822	-.1780	-.1704	-.1697

AMES 272-1-97 IA156B OTS. ORBITER BASE (P2TE29)

ALPHAO(4) = 4.610 BETAO (1) = -6.090 RN/L = 3.5043 PT = 2298.9 TTF = 104.93 Q(PSF) = 726.87

SECTION (1)ORBITER BASE DEPENDENT VARIABLE CP

TAP NO	301.000	302.000	306.000	308.000	311.000	312.000	314.000	315.000	316.000	317.000	318.000	319.000	320.000	321.000	322.000
YO															
.000000	-.1764	-.1909	-.1737	-.1923	-.1791	-.1857	-.1828	-.1850	-.1864	-.1857	-.1427	-.1918	-.2100	-.1958	-.1832

TAP NO	323.000	324.000	325.000	326.000
YO				
.000000	-.1916	-.1911	-.1759	-.1747

ALPHAO(4) = 4.597 BETAO (2) = -4.066 RN/L = 3.5043 PT = 2298.9 TTF = 104.93 Q(PSF) = 726.87

SECTION (1)ORBITER BASE DEPENDENT VARIABLE CP

TAP NO	301.000	302.000	306.000	308.000	311.000	312.000	314.000	315.000	316.000	317.000	318.000	319.000	320.000	321.000	322.000
YO															
.000000	-.1708	-.1968	-.1784	-.1921	-.1826	-.1904	-.1865	-.1880	-.1897	-.1885	-.1484	-.1948	-.2162	-.1919	-.1877

TAP NO	323.000	324.000	325.000	326.000
YO				
.000000	-.1990	-.1966	-.1796	-.1791

ALPHAO(4) = 4.527 BETAO (3) = -.082 RN/L = 3.5043 PT = 2298.9 TTF = 104.93 Q(PSF) = 726.87

SECTION (1)ORBITER BASE DEPENDENT VARIABLE CP

TAP NO	301.000	302.000	306.000	308.000	311.000	312.000	314.000	315.000	316.000	317.000	318.000	319.000	320.000	321.000	322.000
YO															
.000000	-.1560	-.1852	-.1671	-.1752	-.1739	-.1759	-.1762	-.1735	-.1774	-.1766	-.1455	-.1850	-.1943	-.1904	-.1786

TAP NO	323.000	324.000	325.000	326.000
YO				
.000000	-.1840	-.1909	-.1673	-.1663

AMES 272-1-97 IA156B OTS. ORBITER BASE (P2TE29)

ALPHAO(4) = 4.571 BETAO (4) = 3.859 RN/L = 3.5043 PT = 2298.9 TTF = 104.93 Q(PSF) = 726.87

SECTION (1)ORBITER BASE DEPENDENT VARIABLE CP

TAP NO	301.000	302.000	306.000	308.000	311.000	312.000	314.000	315.000	316.000	317.000	318.000	319.000	320.000	321.000	322.000
YO .000000	-.1672	-.1934	-.1750	-.1797	-.1789	-.1775	-.1826	-.1777	-.1848	-.1841	-.1517	-.2028	-.2045	-.1804	-.1762

TAP NO	323.000	324.000	325.000	326.000
YO .000000	-.1841	-.1804	-.1745	-.1738

ALPHAO(4) = 4.640 BETAO (5) = 5.881 RN/L = 3.5043 PT = 2298.9 TTF = 104.93 Q(PSF) = 726.87

SECTION (1)ORBITER BASE DEPENDENT VARIABLE CP

TAP NO	301.000	302.000	306.000	308.000	311.000	312.000	314.000	315.000	316.000	317.000	318.000	319.000	320.000	321.000	322.000
YO .000000	-.1728	-.1872	-.1705	-.1882	-.1750	-.1777	-.1777	-.1747	-.1796	-.1796	-.1477	-.1880	-.1946	-.1838	-.1777

TAP NO	323.000	324.000	325.000	326.000
YO .000000	-.1801	-.1774	-.1698	-.1696

ALPHAO(5) = 6.625 BETAO (1) = -5.104 RN/L = 3.5025 PT = 2298.9 TTF = 105.13 Q(PSF) = 726.89

SECTION (1)ORBITER BASE DEPENDENT VARIABLE CP

TAP NO	301.000	302.000	306.000	308.000	311.000	312.000	314.000	315.000	316.000	317.000	318.000	319.000	320.000	321.000	322.000
YO .000000	-.1775	-.1928	-.1751	-.1942	-.1785	-.1896	-.1847	-.1883	-.1903	-.1878	-.1452	-.1925	-.2187	-.1957	-.1854

TAP NO	323.000	324.000	325.000	326.000
YO .000000	-.1964	-.1918	-.1790	-.1778

AMES 272-1-97 IA156B OTS. ORBITER BASE (P2TE29)

ALPHAO(5) = 6.608 BETAO (2) = -4.079 RN/L = 3.5025 PT = 2298.9 TTF = 105.13 Q(PSF) = 726.89

SECTION (1)ORBITER BASE DEPENDENT VARIABLE CP

TAP NO	301.000	302.000	306.000	308.000	311.000	312.000	314.000	315.000	316.000	317.000	318.000	319.000	320.000	321.000	322.000
YO															
.000000	-.1644	-.1985	-.1820	-.1940	-.1845	-.1921	-.1891	-.1906	-.1921	-.1918	-.1516	-.2002	-.2215	-.1911	-.1899

TAP NO	323.000	324.000	325.000	326.000
YO				
.000000	-.2016	-.1953	-.1818	-.1818

ALPHAO(5) = 6.562 BETAO (3) = -.093 RN/L = 3.5025 PT = 2298.9 TTF = 105.13 Q(PSF) = 726.89

SECTION (1)ORBITER BASE DEPENDENT VARIABLE CP

TAP NO	301.000	302.000	306.000	308.000	311.000	312.000	314.000	315.000	316.000	317.000	318.000	319.000	320.000	321.000	322.000
YO															
.000000	-.1576	-.1834	-.1696	-.1777	-.1748	-.1743	-.1760	-.1736	-.1770	-.1768	-.1478	-.1821	-.1895	-.1915	-.1772

TAP NO	323.000	324.000	325.000	326.000
YO				
.000000	-.1819	-.2023	-.1672	-.1674

ALPHAO(5) = 6.590 BETAO (4) = 3.861 RN/L = 3.5025 PT = 2298.9 TTF = 105.13 Q(PSF) = 726.89

SECTION (1)ORBITER BASE DEPENDENT VARIABLE CP

TAP NO	301.000	302.000	306.000	308.000	311.000	312.000	314.000	315.000	316.000	317.000	318.000	319.000	320.000	321.000	322.000
YO															
.000000	-.1668	-.1921	-.1729	-.1786	-.1774	-.1766	-.1815	-.1751	-.1830	-.1820	-.1513	-.1945	-.1997	-.1823	-.1764

TAP NO	323.000	324.000	325.000	326.000
YO				
.000000	-.1832	-.1796	-.1724	-.1717

AMES 272-1-97 IA156B OTS, ORBITER BASE (P2TE29)

ALPHAO(5) = 6.664 BETAO (5) = 5.873 RN/L = 3.5025 PT = 2298.9 TTF = 105.13 Q(PSF) = 726.89

SECTION (1)ORBITER BASE DEPENDENT VARIABLE CP

TAP NO	301.000	302.000	306.000	308.000	311.000	312.000	314.000	315.000	316.000	317.000	318.000	319.000	320.000	321.000	322.000
YO .000000	-.1690	-.1876	-.1700	-.1878	-.1753	-.1783	-.1778	-.1758	-.1805	-.1795	-.1498	-.1883	-.1920	-.1844	-.1773

TAP NO	323.000	324.000	325.000	326.000
YO .000000	-.1793	-.1778	-.1695	-.1695

AMES 272-1-97 IA156B OTS. ORBITER BASE (P2TE30) (07 MAR 79)

REFERENCE DATA

SREF = 2690.0000 SQ.FT. XMRP = 976.0000 IN. XT
LREF = 1290.3000 INCHES YMRP = .0000 IN. YT
BREF = 1290.3000 INCHES ZMRP = 400.0000 IN. ZT
SCALE = .0200

PARAMETRIC DATA

IB-ELV = 4.000 OB-ELV = -2.000
MACH = 2.500 RN/L = 3.500
BDFLAP = .000 SPDBRK = .000
RUDDER = .000 SILTS = .000

ALPHAO(1) = -5.726 BETAO (1) = -6.258 RN/L = 3.4915 PT = 2584.0 TTF = 93.876 Q(PSF) = 660.99

SECTION (1)ORBITER BASE DEPENDENT VARIABLE CP

TAP NO	301.000	302.000	306.000	308.000	311.000	312.000	314.000	315.000	316.000	317.000	318.000	319.000	320.000	321.000	322.000
YO .000000	-.1056	-.1445	-.1372	-.1401	-.1385	-.1358	-.1385	-.1366	-.1377	-.1393	-.0753	-.1399	-.1682	-.1553	-.1331

TAP NO	323.000	324.000	325.000	326.000
YO .000000	-.1434	-.1445	-.1283	-.1269

ALPHAO(1) = -5.763 BETAO (2) = -4.177 RN/L = 3.4915 PT = 2584.0 TTF = 93.876 Q(PSF) = 660.99

SECTION (1)ORBITER BASE DEPENDENT VARIABLE CP

TAP NO	301.000	302.000	306.000	308.000	311.000	312.000	314.000	315.000	316.000	317.000	318.000	319.000	320.000	321.000	322.000
YO .000000	-.0955	-.1476	-.1347	-.1385	-.1358	-.1366	-.1374	-.1371	-.1371	-.1368	-.0788	-.1444	-.1708	-.1538	-.1347

TAP NO	323.000	324.000	325.000	326.000
YO .000000	-.1439	-.1490	-.1282	-.1279

ALPHAO(1) = -5.749 BETAO (3) = .082 RN/L = 3.4915 PT = 2584.0 TTF = 93.876 Q(PSF) = 660.99

SECTION (1)ORBITER BASE DEPENDENT VARIABLE CP

TAP NO	301.000	302.000	306.000	308.000	311.000	312.000	314.000	315.000	316.000	317.000	318.000	319.000	320.000	321.000	322.000
YO .000000	-.0752	-.1105	-.1262	-.1359	-.1278	-.1283	-.1302	-.1297	-.1315	-.1318	-.0814	-.1383	-.1631	-.1494	-.1286

TAP NO	323.000	324.000	325.000	326.000
YO .000000	-.1351	-.1467	-.1221	-.1224

AMES 272-1-97 IA156B OTS. ORBITER BASE (P2TE30)

ALPHAO(1) = -5.633 BETAO (4) = 4.276 RN/L = 3.4915 PT = 2584.0 TTF = 93.876 Q(PSF) = 660.99

SECTION (1)ORBITER BASE DEPENDENT VARIABLE CP

TAP NO	301.000	302.000	306.000	308.000	311.000	312.000	314.000	315.000	316.000	317.000	318.000	319.000	320.000	321.000	322.000
YO .000000	-.1006	-.1462	-.1268	-.1387	-.1346	-.1335	-.1365	-.1341	-.1362	-.1379	-.0895	-.1468	-.1662	-.1473	-.1352

TAP NO	323.000	324.000	325.000	326.000
YO .000000	-.1411	-.1365	-.1271	-.1265

ALPHAO(1) = -5.605 BETAO (5) = 6.337 RN/L = 3.4915 PT = 2584.0 TTF = 93.876 Q(PSF) = 660.99

SECTION (1)ORBITER BASE DEPENDENT VARIABLE CP

TAP NO	301.000	302.000	306.000	308.000	311.000	312.000	314.000	315.000	316.000	317.000	318.000	319.000	320.000	321.000	322.000
YO .000000	-.1012	-.1464	-.1293	-.1399	-.1337	-.1369	-.1364	-.1366	-.1374	-.1377	-.0937	-.1464	-.1650	-.1428	-.1364

TAP NO	323.000	324.000	325.000	326.000
YO .000000	-.1420	-.1407	-.1296	-.1285

ALPHAO(2) = -3.540 BETAO (1) = -5.330 RN/L = 3.5039 PT = 2621.3 TTF = 98.022 Q(PSF) = 670.54

SECTION (1)ORBITER BASE DEPENDENT VARIABLE CP

TAP NO	301.000	302.000	306.000	308.000	311.000	312.000	314.000	315.000	316.000	317.000	318.000	319.000	320.000	321.000	322.000
YO .000000	-.1126	-.1515	-.1389	-.1461	-.1400	-.1437	-.1413	-.1394	-.1402	-.1413	-.0866	-.1491	-.1571	-.1451	-.1405

TAP NO	323.000	324.000	325.000	326.000
YO .000000	-.1509	-.1609	-.1341	-.1327

AMES 272-1-97 IA1568 OTS. ORBITER BASE (P2TE30)

ALPHAO(2) = -3.580 BETAO (2) = -4.265 RN/L = 3.5039 PT = 2621.3 TTF = 98.022 Q(PSF) = 670.54

SECTION (1)ORBITER BASE DEPENDENT VARIABLE CP

TAP NO	301.000	302.000	306.000	308.000	311.000	312.000	314.000	315.000	316.000	317.000	318.000	319.000	320.000	321.000	322.000
YO .000000	-.1045	-.1499	-.1363	-.1414	-.1374	-.1395	-.1398	-.1400	-.1403	-.1408	-.0804	-.1443	-.1739	-.1569	-.1392

TAP NO	323.000	324.000	325.000	326.000
YO .000000	-.1451	-.1454	-.1320	-.1318

ALPHAO(2) = -3.595 BETAO (3) = .075 RN/L = 3.5039 PT = 2621.3 TTF = 98.022 Q(PSF) = 670.54

SECTION (1)ORBITER BASE DEPENDENT VARIABLE CP

TAP NO	301.000	302.000	306.000	308.000	311.000	312.000	314.000	315.000	316.000	317.000	318.000	319.000	320.000	321.000	322.000
YO .000000	-.0867	-.1209	-.1270	-.1374	-.1321	-.1323	-.1355	-.1331	-.1368	-.1371	-.0920	-.1384	-.1636	-.1493	-.1318

TAP NO	323.000	324.000	325.000	326.000
YO .000000	-.1427	-.1525	-.1262	-.1257

ALPHAO(2) = -3.451 BETAO (4) = 4.324 RN/L = 3.5039 PT = 2621.3 TTF = 98.022 Q(PSF) = 670.54

SECTION (1)ORBITER BASE DEPENDENT VARIABLE CP

TAP NO	301.000	302.000	306.000	308.000	311.000	312.000	314.000	315.000	316.000	317.000	318.000	319.000	320.000	321.000	322.000
YO .000000	-.1026	-.1484	-.1293	-.1410	-.1370	-.1349	-.1373	-.1349	-.1375	-.1370	-.0983	-.1450	-.1566	-.1407	-.1322

TAP NO	323.000	324.000	325.000	326.000
YO .000000	-.1421	-.1381	-.1299	-.1293

AMES 272-1-97 IA156B OTS, ORBITER BASE (P2TE30)

ALPHAO(2) = -3.419 BETAO (5) = 6.385 RN/L = 3.5039 PT = 2621.3 TTF = 98.022 Q(PSF) = 670.54

SECTION (1)ORBITER BASE DEPENDENT VARIABLE CP

TAP NO	301.000	302.000	306.000	308.000	311.000	312 000	314.000	315.000	316.000	317.000	318.000	319.000	320.000	321.000	322.000
YO .000000	-.1137	-.1495	-.1297	-.1437	-.1373	-.1400	-.1403	-.1400	-.1413	-.1416	-.1018	-.1490	-.1609	-.1448	-.1405

TAP NO	323.000	324.000	325.000	326.000
YO .000000	-.1448	-.1413	-.1328	-.1326

ALPHAO(3) = .362 BETAO (1) = -5.942 RN/L = 3.4972 PT = 2631.6 TTF = 100.27 Q(PSF) = 673.18

SECTION (1)ORBITER BASE DEPENDENT VARIABLE CP

TAP NO	301.000	302.000	306.000	308.000	311.000	312.000	314.000	315.000	316.000	317.000	318.000	319.000	320.000	321.000	322.000
YO .000000	-.1233	-.1556	-.1424	-.1516	-.1447	-.1474	-.1463	-.1463	-.1474	-.1479	-.1026	-.1545	-.1622	-.1471	-.1463

TAP NO	323.000	324.000	325.000	326.000
YO .000000	-.1556	-.1638	-.1397	-.1394

ALPHAO(3) = .371 BETAO (2) = -3.909 RN/L = 3.4972 PT = 2631.6 TTF = 100.27 Q(PSF) = 673.18

SECTION (1)ORBITER BASE DEPENDENT VARIABLE CP

TAP NO	301.000	302.000	306.000	308.000	311.000	312.000	314.000	315.000	316.000	317.000	318.000	319.000	320.000	321.000	322.000
YO .000000	-.1114	-.1575	-.1394	-.1498	-.1429	-.1469	-.1455	-.1471	-.1477	-.1477	-.1074	-.1551	-.1760	-.1628	-.1442

TAP NO	323.000	324.000	325.000	326.000
YO .000000	-.1535	-.1532	-.1400	-.1394

AMES 272-1-97 IA156B OTS. ORBITER BASE (P2TE30)

ALPHAO(3) = .255 BETAO (3) = .030 RN/L = 3.4972 PT = 2631.6 TTF = 100.27 Q(PSF) = 673.18

SECTION (1)ORBITER BASE DEPENDENT VARIABLE CP

TAP NO	301.000	302.000	306.000	308.000	311.000	312 000	314.000	315.000	316.000	317.000	318.000	319.000	320.000	321.000	322.000
YO .000000	-.0967	-.1261	-.1325	-.1431	-.1415	-.1423	-.1450	-.1399	-.1463	-.1468	-.1105	-.1450	-.1659	-.1548	-.1410

TAP NO	323.000	324.000	325.000	326.000
YO .000000	-.1511	-.1558	-.1351	-.1349

ALPHAO(3) = .345 BETAO (4) = 3.913 RN/L = 3.4972 PT = 2631.6 TTF = 100.27 Q(PSF) = 673.18

SECTION (1)ORBITER BASE DEPENDENT VARIABLE CP

TAP NO	301.000	302.000	306.000	308.000	311.000	312.000	314.000	315.000	316.000	317.000	318.000	319.000	320.000	321.000	322.000
YO .000000	-.1134	-.1508	-.1335	-.1431	-.1383	-.1394	-.1423	-.1386	-.1441	-.1428	-.1123	-.1497	-.1587	-.1457	-.1378

TAP NO	323.000	324.000	325.000	326.000
YO .000000	-.1497	-.1447	-.1364	-.1351

ALPHAO(3) = .380 BETAO (5) = 5.972 RN/L = 3.4972 PT = 2631.6 TTF = 100.27 Q(PSF) = 673.18

SECTION (1)ORBITER BASE DEPENDENT VARIABLE CP

TAP NO	301.000	302.000	306.000	308.000	311.000	312.000	314.000	315.000	316.000	317.000	318.000	319.000	320.000	321.000	322.000
YO .000000	-.1224	-.1516	-.1360	-.1455	-.1389	-.1413	-.1418	-.1397	-.1426	-.1428	-.1148	-.1505	-.1556	-.1431	-.1338

TAP NO	323.000	324.000	325.000	326.000
YO .000000	-.1487	-.1428	-.1373	-.1362

AMES 272-1-97 IA156B OTS, ORBITER BASE (P2TE30)

ALPHAO(4) = 4.045 BETAO (1) = -5.985 RN/L = 3.4895 PT = 2639.0 TTF = 102.22 Q(PSF) = 675.06

SECTION (1)ORBITER BASE DEPENDENT VARIABLE CP

TAP NO	301.000	302.000	306.000	308.000	311.000	312.000	314.000	315.000	316.000	317.000	318.000	319.000	320.000	321.000	322.000
YO															
.000000	-.1282	-.1550	-.1446	-.1531	-.1470	-.1494	-.1483	-.1494	-.1491	-.1499	-.1086	-.1528	-.1687	-.1536	-.1460

TAP NO	323.000	324.000	325.000	326.000
YO				
.000000	-.1552	-.1518	-.1407	-.1407

ALPHAO(4) = 4.035 BETAO (2) = -3.964 RN/L = 3.4895 PT = 2639.0 TTF = 102.22 Q(PSF) = 675.06

SECTION (1)ORBITER BASE DEPENDENT VARIABLE CP

TAP NO	301.000	302.000	306.000	308.000	311.000	312.000	314.000	315.000	316.000	317.000	318.000	319.000	320.000	321.000	322.000
YO															
.000000	-.1244	-.1599	-.1432	-.1567	-.1469	-.1522	-.1501	-.1530	-.1543	-.1525	-.1165	-.1593	-.1723	-.1527	-.1495

TAP NO	323.000	324.000	325.000	326.000
YO				
.000000	-.1609	-.1583	-.1453	-.1440

ALPHAO(4) = 3.973 BETAO (3) = .018 RN/L = 3.4895 PT = 2639.0 TTF = 102.22 Q(PSF) = 675.06

SECTION (1)ORBITER BASE DEPENDENT VARIABLE CP

TAP NO	301.000	302.000	306.000	308.000	311.000	312.000	314.000	315.000	316.000	317.000	318.000	319.000	320.000	321.000	322.000
YO															
.000000	-.1069	-.1375	-.1338	-.1449	-.1425	-.1460	-.1473	-.1420	-.1494	-.1491	-.1175	-.1473	-.1660	-.1531	-.1423

TAP NO	323.000	324.000	325.000	326.000
YO				
.000000	-.1536	-.1547	-.1378	-.1370

AMES 272-1-97 IA156B OTS. ORBITER BASE (P2TE30)

ALPHAO(4) = 4.008 BETAO (4) = 3.952 RN/L = 3.4895 PT = 2639.0 TTF = 102.22 Q(PSF) = 675.06

SECTION (1)ORBITER BASE DEPENDENT VARIABLE CP

TAP NO	301.000	302.000	306.000	308.000	311.000	312.000	314.000	315.000	316.000	317.000	318.000	319.000	320.000	321.000	322.000
YO .000000	-.1226	-.1556	-.1382	-.1453	-.1424	-.1411	-.1464	-.1413	-.1482	-.1469	-.1202	-.1577	-.1609	-.1434	-.1392

TAP NO	323.000	324.000	325.000	326.000
YO .000000	-.1477	-.1448	-.1390	-.1379

ALPHAO(4) = 4.076 BETAO (5) = 5.971 RN/L = 3.4895 PT = 2639.0 TTF = 102.22 Q(PSF) = 675.06

SECTION (1)ORBITER BASE DEPENDENT VARIABLE CP

TAP NO	301.000	302.000	306.000	308.000	311.000	312.000	314.000	315.000	316.000	317.000	318.000	319.000	320.000	321.000	322.000
YO .000000	-.1270	-.1534	-.1408	-.1471	-.1423	-.1431	-.1447	-.1431	-.1460	-.1458	-.1228	-.1553	-.1584	-.1476	-.1405

TAP NO	323.000	324.000	325.000	326.000
YO .000000	-.1463	-.1426	-.1400	-.1400

ALPHAO(5) = 6.067 BETAO (1) = -5.999 RN/L = 3.4823 PT = 2643.7 TTF = 103.71 Q(PSF) = 676.26

SECTION (1)ORBITER BASE DEPENDENT VARIABLE CP

TAP NO	301.000	302.000	306.000	308.000	311.000	312.000	314.000	315.000	316.000	317.000	318.000	319.000	320.000	321.000	322.000
YO .000000	-.1332	-.1599	-.1462	-.1572	-.1499	-.1551	-.1533	-.1546	-.1557	-.1551	-.1140	-.1572	-.1712	-.1546	-.1509

TAP NO	323.000	324.000	325.000	326.000
YO .000000	-.1594	-.1565	-.1464	-.1456

AMES 272-1-97 IA156B OTS. ORBITER BASE (P2TE30)

ALPHAO(5) = 6.056 BETAO (2) = -3.979 RN/L = 3.4823 PT = 2643.7 TTF = 103.71 Q(PSF) = 676.26

SECTION (1)ORBITER BASE DEPENDENT VARIABLE CP

TAP NO	301.000	302.000	306.000	308.000	311.000	312.000	314.000	315.000	316.000	317.000	318.000	319.000	320.000	321.000	322.000
YO .000000	-.1240	-.1607	-.1454	-.1570	-.1485	-.1551	-.1520	-.1551	-.1562	-.1546	-.1187	-.1615	-.1757	-.1533	-.1525

TAP NO	323.000	324.000	325.000	326.000
YO .000000	-.1638	-.1594	-.1464	-.1462

ALPHAO(5) = 6.009 BETAO (3) = .006 RN/L = 3.4823 PT = 2643.7 TTF = 103.71 Q(PSF) = 676.26

SECTION (1)ORBITER BASE DEPENDENT VARIABLE CP

TAP NO	301.000	302.000	306.000	308.000	311.000	312.000	314.000	315.000	316.000	317.000	318.000	319.000	320.000	321.000	322.000
YO .000000	-.1082	-.1461	-.1372	-.1480	-.1446	-.1454	-.1485	-.1432	-.1493	-.1496	-.1203	-.1483	-.1641	-.1522	-.1432

TAP NO	323.000	324.000	325.000	326.000
YO .000000	-.1522	-.1564	-.1393	-.1385

ALPHAO(5) = 6.038 BETAO (4) = 3.953 RN/L = 3.4823 PT = 2643.7 TTF = 103.71 Q(PSF) = 676.26

SECTION (1)ORBITER BASE DEPENDENT VARIABLE CP

TAP NO	301.000	302.000	306.000	308.000	311.000	312.000	314.000	315.000	316.000	317.000	318.000	319.000	320.000	321.000	322.000
YO .000000	-.1301	-.1583	-.1430	-.1488	-.1462	-.1457	-.1504	-.1457	-.1515	-.1512	-.1251	-.1636	-.1639	-.1470	-.1443

TAP NO	323.000	324.000	325.000	326.000
YO .000000	-.1528	-.1499	-.1436	-.1430

AMES 272-1-97 IA156B OTS. ORBITER BASE (P2TE30)

ALPHAO(5) = 6.107 BETAO (5) = 5.959 RN/L = 3.4823 PT = 2643.7 TTF = 103.71 Q(PSF) = 676.26

SECTION (1)ORBITER BASE DEPENDENT VARIABLE CP

TAP NO	301.000	302.000	306.000	308.000	311.000	312.000	314.000	315.000	316.000	317.000	318.000	319.000	320.000	321.000	322.000
YO .000000	-.1262	-.1507	-.1399	-.1470	-.1425	-.1433	-.1457	-.1430	-.1470	-.1457	-.1233	-.1554	-.1586	-.1438	-.1404

TAP NO	323.000	324.000	325.000	326.000
YO .000000	-.1452	-.1430	-.1388	-.1391

AMES 272-1-97 IA156B OTS. ORBITER BASE (P2TE31) (07 MAR 79)

REFERENCE DATA

SREF = 2690.0000 SQ.FT. XMRP = 976.0000 IN. XT
LREF = 1290.3000 INCHES YMRP = .0000 IN. YT
BREF = 1290.3000 INCHES ZMRP = 400.0000 IN. ZT
SCALE = .0200

PARAMETRIC DATA

IB-ELV = .000 OB-ELV = -2.000
MACH = 2.200 RN/L = 3.500
BDFLAP = .000 SPDBRK = .000
RUDDER = .000 SILTS = .000

ALPHAO(1) = -5.051 BETAO (1) = -6.374 RN/L = 3.5021 PT = 2207.1 TTF = 89.120 Q(PSF) = 697.85

SECTION (1)ORBITER BASE DEPENDENT VARIABLE CP

TAP NO	301.000	302.000	306.000	308.000	311.000	312.000	314.000	315.000	316.000	317.000	318.000	319.000	320.000	321.000	322.000
YO .000000	-.1590	-.1813	-.1615	-.1728	-.1659	-.1705	-.1679	-.1708	-.1702	-.1708	-.1109	-.1766	-.2166	-.1941	-.1713

TAP NO	323.000	324.000	325.000	326.000
YO .000000	-.1761	-.1772	-.1610	-.1605

ALPHAO(1) = -5.087 BETAO (2) = -4.285 RN/L = 3.5021 PT = 2207.1 TTF = 89.120 Q(PSF) = 697.85

SECTION (1)ORBITER BASE DEPENDENT VARIABLE CP

TAP NO	301.000	302.000	306.000	308.000	311.000	312.000	314.000	315.000	316.000	317.000	318.000	319.000	320.000	321.000	322.000
YO .000000	-.1372	-.1743	-.1559	-.1702	-.1597	-.1658	-.1625	-.1663	-.1663	-.1666	-.1096	-.1827	-.2157	-.1924	-.1651

TAP NO	323.000	324.000	325.000	326.000
YO .000000	-.1740	-.1794	-.1564	-.1559

ALPHAO(1) = -5.074 BETAO (3) = -.013 RN/L = 3.5021 PT = 2207.1 TTF = 89.120 Q(PSF) = 697.85

SECTION (1)ORBITER BASE DEPENDENT VARIABLE CP

TAP NO	301.000	302.000	306.000	308.000	311.000	312.000	314.000	315.000	316.000	317.000	318.000	319.000	320.000	321.000	322.000
YO .000000	-.1096	-.1489	-.1387	-.1522	-.1527	-.1515	-.1571	-.1494	-.1568	-.1596	-.1027	-.1573	-.1798	-.1704	-.1520

TAP NO	323.000	324.000	325.000	326.000
YO .000000	-.1632	-.1737	-.1407	-.1400

AMES 272-1-97 IA156B OTS. ORBITER BASE (P2TE31)

ALPHAO(1) = -4.953 BETAO (4) = 4.192 RN/L = 3.5021 PT = 2207.1 TTF = 89.120 Q(PSF) = 697.85

SECTION (1)ORBITER BASE DEPENDENT VARIABLE CP

TAP NO	301.000	302.000	306.000	308.000	311.000	312.000	314.000	315.000	316.000	317.000	318.000	319.000	320.000	321.000	322.000
YO .000000	-.1417	-.1747	-.1481	-.1744	-.1614	-.1657	-.1650	-.1624	-.1652	-.1668	-.1157	-.1788	-.1931	-.1767	-.1629

TAP NO	323.000	324.000	325.000	326.000
YO .000000	-.1749	-.1680	-.1535	-.1530

ALPHAO(1) = -4.924 BETAO (5) = 6.263 RN/L = 3.5021 PT = 2207.1 TTF = 89.120 Q(PSF) = 697.85

SECTION (1)ORBITER BASE DEPENDENT VARIABLE CP

TAP NO	301.000	302.000	306.000	308.000	311.000	312.000	314.000	315.000	316.000	317.000	318.000	319.000	320.000	321.000	322.000
YO .000000	-.1512	-.1782	-.1535	-.1772	-.1668	-.1706	-.1698	-.1696	-.1721	-.1731	-.1208	-.1813	-.1946	-.1803	-.1703

TAP NO	323.000	324.000	325.000	326.000
YO .000000	-.1777	-.1770	-.1588	-.1586

ALPHAO(2) = -2.965 BETAO (1) = -5.448 RN/L = 3.4798 PT = 2207.4 TTF = 91.644 Q(PSF) = 697.94

SECTION (1)ORBITER BASE DEPENDENT VARIABLE CP

TAP NO	301.000	302.000	306.000	308.000	311.000	312.000	314.000	315.000	316.000	317.000	318.000	319.000	320.000	321.000	322.000
YO .000000	-.1591	-.1842	-.1630	-.1778	-.1696	-.1734	-.1716	-.1737	-.1747	-.1737	-.1195	-.1829	-.2125	-.1967	-.1739

TAP NO	323.000	324.000	325.000	326.000
YO .000000	-.1837	-.1821	-.1647	-.1645

AMES 272-1-97 IA156B OTS. ORBITER BASE (P2TE31)

ALPHAO(2) = -3.013 BETAO (2) = -4.369 RN/L = 3.4798 PT = 2207.4 TTF = 91.644 Q(PSF) = 697.94

SECTION (1)ORBITER BASE DEPENDENT VARIABLE CP

TAP NO	301.000	302.000	306.000	308.000	311.000	312.000	314.000	315.000	316.000	317.000	318.000	319.000	320.000	321.000	322.000
YO .000000	-.1487	-.1789	-.1592	-.1717	-.1638	-.1684	-.1669	-.1694	-.1710	-.1702	-.1191	-.1789	-.2159	-.1876	-.1658

TAP NO	323.000	324.000	325.000	326.000
YO .000000	-.1794	-.1758	-.1597	-.1592

ALPHAO(2) = -3.032 BETAO (3) = -.022 RN/L = 3.4798 PT = 2207.4 TTF = 91.644 Q(PSF) = 697.94

SECTION (1)ORBITER BASE DEPENDENT VARIABLE CP

TAP NO	301.000	302.000	306.000	308.000	311.000	312.000	314.000	315.000	316.000	317.000	318.000	319.000	320.000	321.000	322.000
YO .000000	-.1269	-.1671	-.1412	-.1517	-.1535	-.1528	-.1568	-.1507	-.1574	-.1591	-.1131	-.1622	-.1681	-.1724	-.1576

TAP NO	323.000	324.000	325.000	326.000
YO .000000	-.1571	-.1737	-.1443	-.1438

ALPHAO(2) = -2.879 BETAO (4) = 4.231 RN/L = 3.4798 PT = 2207.4 TTF = 91.644 Q(PSF) = 697.94

SECTION (1)ORBITER BASE DEPENDENT VARIABLE CP

TAP NO	301.000	302.000	306.000	308.000	311.000	312.000	314.000	315.000	316.000	317.000	318.000	319.000	320.000	321.000	322.000
YO .000000	-.1476	-.1754	-.1481	-.1742	-.1632	-.1678	-.1673	-.1670	-.1691	-.1693	-.1236	-.1816	-.1915	-.1790	-.1675

TAP NO	323.000	324.000	325.000	326.000
YO .000000	-.1765	-.1693	-.1571	-.1565

AMES 272-1-97 IA156B OTS. ORBITER BASE (P2TE31)

ALPHAO(2) = -2.847 BETAO (5) = 6.303 RN/L = 3.4798 PT = 2207.4 TTF = 91.644 Q(PSF) = 697.94

SECTION (1)ORBITER BASE DEPENDENT VARIABLE CP

TAP NO	301.000	302.000	306.000	308.000	311.000	312.000	314.000	315.000	316.000	317.000	318.000	319.000	320.000	321.000	322.000
YO															
.000000	-.1586	-.1809	-.1569	-.1760	-.1712	-.1742	-.1740	-.1730	-.1750	-.1765	-.1290	-.1885	-.1911	-.1811	-.1730

TAP NO	323.000	324.000	325.000	326.000
YO				
.000000	-.1829	-.1783	-.1622	-.1617

ALPHAO(3) = .892 BETAO (1) = -6.053 RN/L = 3.5004 PT = 2232.1 TTF = 93.696 Q(PSF) = 705.76

SECTION (1)ORBITER BASE DEPENDENT VARIABLE CP

TAP NO	301.000	302.000	306.000	308.000	311.000	312.000	314.000	315.000	316.000	317.000	318.000	319.000	320.000	321.000	322.000
YO															
.000000	-.1647	-.1836	-.1672	-.1839	-.1730	-.1788	-.1750	-.1758	-.1765	-.1765	-.1316	-.1844	-.2036	-.1957	-.1763

TAP NO	323.000	324.000	325.000	326.000
YO				
.000000	-.1856	-.1887	-.1674	-.1677

ALPHAO(3) = .903 BETAO (2) = -4.009 RN/L = 3.5004 PT = 2232.1 TTF = 93.696 Q(PSF) = 705.76

SECTION (1)ORBITER BASE DEPENDENT VARIABLE CP

TAP NO	301.000	302.000	306.000	308.000	311.000	312.000	314.000	315.000	316.000	317.000	318.000	319.000	320.000	321.000	322.000
YO															
.000000	-.1584	-.1893	-.1693	-.1837	-.1759	-.1814	-.1786	-.1802	-.1817	-.1819	-.1384	-.1872	-.2102	-.1900	-.1781

TAP NO	323.000	324.000	325.000	326.000
YO				
.000000	-.1890	-.1903	-.1716	-.1711

AMES 272-1-97 IA156B OTS. ORBITER BASE (P2TE31)

ALPHAO(3) = .779 BETAO (3) = -.063 RN/L = 3.5004 PT = 2232.1 TTF = 93.696 Q(PSF) = 705.76

SECTION (1)ORBITER BASE DEPENDENT VARIABLE CP

TAP NO	301.000	302.000	306.000	308.000	311.000	312 000	314.000	315.000	316.000	317.000	318.000	319.000	320.000	321.000	322.000
YO															
.000000	-.1418	-.1719	-.1479	-.1630	-.1577	-.1618	-.1615	-.1590	-.1630	-.1628	-.1289	-.1706	-.1731	-.1747	-.1653

TAP NO	323.000	324.000	325.000	326.000
YO				
.000000	-.1646	-.1709	-.1519	-.1514

ALPHAO(3) = .874 BETAO (4) = 3.819 RN/L = 3.5004 PT = 2232.1 TTF = 93.696 Q(PSF) = 705.76

SECTION (1)ORBITER BASE DEPENDENT VARIABLE CP

TAP NO	301.000	302.000	306.000	308.000	311.000	312.000	314.000	315.000	316.000	317.000	318.000	319.000	320.000	321.000	322.000
YO															
.000000	-.1574	-.1812	-.1585	-.1701	-.1630	-.1663	-.1676	-.1678	-.1696	-.1701	-.1362	-.1943	-.1888	-.1701	-.1650

TAP NO	323.000	324.000	325.000	326.000
YO				
.000000	-.1706	-.1668	-.1617	-.1615

ALPHAO(3) = .908 BETAO (5) = 5.883 RN/L = 3.5004 PT = 2232.1 TTF = 93.696 Q(PSF) = 705.76

SECTION (1)ORBITER BASE DEPENDENT VARIABLE CP

TAP NO	301.000	302.000	306.000	308.000	311.000	312.000	314.000	315.000	316.000	317.000	318.000	319.000	320.000	321.000	322.000
YO															
.000000	-.1642	-.1813	-.1606	-.1798	-.1692	-.1743	-.1730	-.1735	-.1765	-.1755	-.1399	-.1899	-.1897	-.1740	-.1705

TAP NO	323.000	324.000	325.000	326.000
YO				
.000000	-.1793	-.1740	-.1667	-.1659

AMES 272-1-97 IA156B OTS, ORBITER BASE (P2TE31)

ALPHAO(4) = 4.653 BETAO (1) = -6.088 RN/L = 3.4928 PT = 2235.4 TTF = 95.119 Q(PSF) = 706.79

SECTION (1)ORBITER BASE DEPENDENT VARIABLE CP

TAP NO	301.000	302.000	306.000	308.000	311.000	312.000	314.000	315.000	316.000	317.000	318.000	319.000	320.000	321.000	322.000
YO															
.000000	-.1699	-.1885	-.1704	-.1873	-.1759	-.1830	-.1792	-.1807	-.1820	-.1812	-.1399	-.1898	-.2080	-.1836	-.1815

TAP NO	323.000	324.000	325.000	326.000
YO				
.000000	-.1853	-.1863	-.1719	-.1714

ALPHAO(4) = 4.643 BETAO (2) = -4.057 RN/L = 3.4928 PT = 2235.4 TTF = 95.119 Q(PSF) = 706.79

SECTION (1)ORBITER BASE DEPENDENT VARIABLE CP

TAP NO	301.000	302.000	306.000	308.000	311.000	312.000	314.000	315.000	316.000	317.000	318.000	319.000	320.000	321.000	322.000
YO															
.000000	-.1649	-.1914	-.1715	-.1881	-.1755	-.1851	-.1790	-.1800	-.1821	-.1813	-.1437	-.1889	-.2103	-.1894	-.1148

TAP NO	323.000	324.000	325.000	326.000
YO				
.000000	-.1889	-.1917	-.1725	-.1730

ALPHAO(4) = 4.572 BETAO (3) = -.074 RN/L = 3.4928 PT = 2235.4 TTF = 95.119 Q(PSF) = 706.79

SECTION (1)ORBITER BASE DEPENDENT VARIABLE CP

TAP NO	301.000	302.000	306.000	308.000	311.000	312.000	314.000	315.000	316.000	317.000	318.000	319.000	320.000	321.000	322.000
YO															
.000000	-.1494	-.1747	-.1570	-.1726	-.1615	-.1663	-.1638	-.1623	-.1656	-.1653	-.1373	-.1749	-.1848	-.1785	-.1694

TAP NO	323.000	324.000	325.000	326.000
YO				
.000000	-.1696	-.1726	-.1572	-.1570

AMES 272-1-97 IA1568 OTS, ORBITER BASE (P2TE31)

ALPHAO(4) = 4.613 BETAO (4) = 3.863 RN/L = 3.4928 PT = 2235.4 TTF = 95.119 Q(PSF) = 706.79

SECTION (1)ORBITER BASE DEPENDENT VARIABLE CP

TAP NO	301.000	302.000	306.000	308.000	311.000	312.000	314.000	315.000	316.000	317.000	318.000	319.000	320.000	321.000	322.000
YO .000000	-.1588	-.1858	-.1679	-.1734	-.1697	-.1699	-.173[illegible]	-.1697	-.1752	-.1747	-.1442	-.1934	-.1921	-.1727	-.1676

TAP NO	323.000	324.000	325.000	326.000
YO .000000	-.1740	-.1704	-.1661	-.1659

ALPHAO(4) = 4.684 BETAO (5) = 5.885 RN/L = 3.4928 PT = 2235.4 TTF = 95.119 Q(PSF) = 706.79

SECTION (1)ORBITER BASE DEPENDENT VARIABLE CP

TAP NO	301.000	302.000	306.000	308.000	311.000	312.000	314.000	315.000	316.000	317.000	318.000	319.000	320.000	321.000	322.000
YO .000000	-.1663	-.1839	-.1668	-.1842	-.1698	-.1739	-.1726	-.1708	-.1749	-.1744	-.1441	-.1837	-.1882	-.1802	-.1731

TAP NO	323.000	324.000	325.000	326.000
YO .000000	-.1749	-.1718	-.1658	-.1658

ALPHAO(5) = 6.660 BETAO (1) = -5.107 RN/L = 3.5086 PT = 2252.3 TTF = 96.306 Q(PSF) = 712.13

SECTION (1)ORBITER BASE DEPENDENT VARIABLE CP

TAP NO	301.000	302.000	306.000	308.000	311.000	312.000	314.000	315.000	316.000	317.000	318.000	319.000	320.000	321.000	322.000
YO .000000	-.1712	-.1892	-.1714	-.1907	-.1764	-.1857	-.1819	-.1839	-.1870	-.1852	-.1421	-.1890	-.2090	-.1930	-.1827

TAP NO	323.000	324.000	325.000	326.000
YO .000000	-.1922	-.1887	-.1752	-.1747

AMES 272-1-97 IA156B OTS. ORBITER BASE (P2TE31)

ALPHAO(5) = 6.642 BETAO (2) = -4.075 RN/L = 3.5086 PT = 2252.3 TTF = 96.306 Q(PSF) = 712.13

SECTION (1)ORBITER BASE DEPENDENT VARIABLE CP

TAP NO	301.000	302.000	306.000	308.000	311.000	312.000	314.000	315.000	316.000	317.000	318.000	319.000	320.000	321.000	322.000
YO .000000	-.1628	-.1944	-.1739	-.1896	-.1786	-.1871	-.1836	-.1834	-.1869	-.1871	-.1468	-.1941	-.2149	-.1876	-.1941

TAP NO	323.000	324.000	325.000	326.000
YO .000000	-.1964	-.1911	-.1761	-.1756

ALPHAO(5) = 6.595 BETAO (3) = -.089 RN/L = 3.5086 PT = 2252.3 TTF = 96.306 Q(PSF) = 712.13

SECTION (1)ORBITER BASE DEPENDENT VARIABLE CP

TAP NO	301.000	302.000	306.000	308.000	311.000	312.000	314.000	315.000	316.000	317.000	318.000	319.000	320.000	321.000	322.000
YO .000000	-.1556	-.1766	-.1624	-.1744	-.1659	-.1674	-.1679	-.1656	-.1689	-.1686	-.1423	-.1756	-.1829	-.1817	-.1701

TAP NO	323.000	324.000	325.000	326.000
YO .000000	-.1716	-.1872	-.1601	-.1604

ALPHAO(5) = 6.635 BETAO (4) = 3.863 RN/L = 3.5086 PT = 2252.3 TTF = 96.306 Q(PSF) = 712.13

SECTION (1)ORBITER BASE DEPENDENT VARIABLE CP

TAP NO	301.000	302.000	306.000	308.000	311.000	312.000	314.000	315.000	316.000	317.000	318.000	319.000	320.000	321.000	322.000
YO .000000	-.1626	-.1867	-.1654	-.1719	-.1696	-.1691	-.1734	-.1681	-.1744	-.1751	-.1446	-.1899	-.1907	-.1734	-.1681

TAP NO	323.000	324.000	325.000	326.000
YO .000000	-.1751	-.1709	-.1644	-.1644

AMES 272-1-97 IA156B OTS, ORBITER BASE (P2TE31)

ALPHAO(5) = 6.706 BETAO (5) = 5.875 RN/L = 3.5086 PT = 2252.3 TTF = 96.306 Q(PSF) = 712.13

SECTION (1)ORBITER BASE DEPENDENT VARIABLE CP

TAP NO	301.000	302.000	306.000	308.000	311.000	312.000	314.000	315.000	316.000	317.000	318.000	319.000	320.000	321.000	322.000
YO .000000	-.1653	-.1841	-.1636	-.1851	-.1683	-.1736	-.1713	-.1701	-.1743	-.1738	-.1450	-.1831	-.1861	-.1813	-.1741

TAP NO	323.000	324.000	325.000	326.000
YO .000000	-.1741	-.1738	-.1646	-.1641

AMES 272-1-97 IA156B OTS. ORBITER BASE (P2TE32) (07 MAR 79)

REFERENCE DATA

SREF = 2690.0000 SQ.FT. XMRP = 976.0000 IN. XT
LREF = 1290.3000 INCHES YMRP = .0000 IN. YT
BREF = 1290.3000 INCHES ZMRP = 400.0000 IN. ZT
SCALE = .0203

PARAMETRIC DATA

IB-ELV = .000 OB-ELV = -2.000
MACH = 2.500 RN/L = 3.500
BDFLAP = .000 SPDBRK = .000
RUDDER = .000 SILTS = .000

ALPHAO(1) = -5.463 BETAO (1) = -6.268 RN/L = 3.4898 PT = 2593.1 TTF = 95.415 Q(PSF) = 663.34

SECTION (1)ORBITER BASE DEPENDENT VARIABLE CP

TAP NO	301.000	302.000	306.000	308.000	311.000	312.000	314.000	315.000	316.000	317.000	318.000	319.000	320.000	321.000	322.000
YO															
.000000	-.1150	-.1446	-.1344	-.1392	-.1354	-.1349	-.1360	-.1336	-.1352	-.1360	-.0772	-.1414	-.1643	-.1508	-.1311

TAP NO	323.000	324.000	325.000	326.000
YO				
.000000	-.1438	-.1451	-.1266	-.1263

ALPHAO(1) = -5.498 BETAO (2) = -4.188 RN/L = 3.4898 PT = 2593.1 TTF = 95.415 Q(PSF) = 663.34

SECTION (1)ORBITER BASE DEPENDENT VARIABLE CP

TAP NO	301.000	302.000	306.000	308.000	311.000	312.000	314.000	315.000	316.000	317.000	318.000	319.000	320.000	321.000	322.000
YO															
.000000	-.1024	-.1455	-.1320	-.1363	-.1325	-.1336	-.1342	-.1336	-.1344	-.1347	-.0803	-.1433	-.1681	-.1517	-.1331

TAP NO	323.000	324.000	325.000	326.000
YO				
.000000	-.1401	-.1452	-.1258	-.1256

ALPHAO(1) = -5.490 BETAO (3) = .078 RN/L = 3.4898 PT = 2593.1 TTF = 95.415 Q(PSF) = 663.34

SECTION (1)ORBITER BASE DEPENDENT VARIABLE CP

TAP NO	301.000	302.000	306.000	308.000	311.000	312.000	314.000	315.000	316.000	317.000	318.000	319.000	320.000	321.000	322.000
YO															
.000000	-.0821	-.1089	-.1210	-.1323	-.1237	-.1256	-.1258	-.1261	-.1275	-.1275	-.0799	-.1334	-.1589	-.1428	-.1242

TAP NO	323.000	324.000	325.000	326.000
YO				
.000000	-.1342	-.1433	-.1186	-.1186

AMES 272-1-97 IA156B OTS, ORBITER BASE (P2TE32)

ALPHAO(1) = -5.368 BETAO (4) = 4.279 RN/L = 3.4898 PT = 2593.1 TTF = 95.415 Q(PSF) = 663.34

SECTION (1)ORBITER BASE DEPENDENT VARIABLE CP

TAP NO	301.000	302.000	306.000	308.000	311.000	312 000	314.000	315.000	316.000	317.000	318.000	319.000	320.000	321.000	322.000
YO .000000	-.1051	-.1440	-.1223	-.1383	-.1290	-.1319	-.1314	-.1322	-.1333	-.1338	-.0893	-.1453	-.1641	-.1440	-.1327

TAP NO	323.000	324.000	325.000	326.000
YO .000000	-.1381	-.1349	-.1250	-.1244

ALPHAO(1) = -5.341 BETAO (5) = 6.345 RN/L = 3.4898 PT = 2593.1 TTF = 95.415 Q(PSF) = 663.34

SECTION (1)ORBITER BASE DEPENDENT VARIABLE CP

TAP NO	301.000	302.000	306.000	308.000	311.000	312.000	314.000	315.000	316.000	317.000	318.000	319.000	320.000	321.000	322.000
YO .000000	-.1113	-.1447	-.1287	-.1375	-.1298	-.1346	-.1330	-.1330	-.1348	-.1343	-.0926	-.1455	-.1637	-.1420	-.1356

TAP NO	323.000	324.000	325.000	326.000
YO .000000	-.1407	-.1378	-.1266	-.1266

ALPHAO(2) = -3.501 BETAO (1) = -5.340 RN/L = 3.5036 PT = 2623.1 TTF = 98.325 Q(PSF) = 671.01

SECTION (1)ORBITER BASE DEPENDENT VARIABLE CP

TAP NO	301.000	302.000	306.000	308.000	311.000	312.000	314.000	315.000	316.000	317.000	318.000	319.000	320.000	321.000	322.000
YO .000000	-.1184	-.1474	-.1330	-.1413	-.1351	-.1367	-.1365	-.1346	-.1370	-.1370	-.0843	-.1461	-.1533	-.1399	-.1367

TAP NO	323.000	324.000	325.000	326.000
YO .000000	-.1495	-.1578	-.1295	-.1285

DATE 08 MAY 80 IA156B PRESSURE DATA

AMES 272-1-97 IA156B OTS. ORBITER BASE (P2TE32)

ALPHAO(2) = -3.547 BETAO (2) = -4.268 RN/L = 3.5036 PT = 2623.1 TTF = 98.325 Q(PSF) = 671.01

SECTION (1)ORBITER BASE DEPENDENT VARIABLE CP

TAP NO	301.000	302.000	306.000	308.000	311.000	312.000	314.000	315.000	316.000	317.000	318.000	319.000	320.000	321.000	322.000
YO .000000	-.1121	-.1484	-.1337	-.1398	-.1348	-.1369	-.1364	-.1385	-.1385	-.1382	-.0894	-.1436	-.1732	-.1545	-.1374

TAP NO	323.000	324.000	325.000	326.000
YO .000000	-.1441	-.1433	-.1305	-.1305

ALPHAO(2) = -3.563 BETAO (3) = .075 RN/L = 3.503E PT = 2623.1 TTF = 98.325 Q(PSF) = 671.01

SECTION (1)ORBITER BASE DEPENDENT VARIABLE CP

TAP NO	301.000	302.000	306.000	308.000	311.000	312.000	314.000	315.000	316.000	317.000	318.000	319.000	320.000	321.000	322.000
YO .000000	-.0929	-.1185	-.1217	-.1334	-.1276	-.1300	-.1308	-.1292	-.1329	-.1329	-.0907	-.1350	-.1590	-.1444	-.1286

TAP NO	323.000	324.000	325.000	326.000
YO .000000	-.1390	-.1494	-.1222	-.1220

ALPHAO(2) = -3.417 BETAO (4) = 4.321 RN/L = 3.5036 PT = 2623.1 TTF = 98.325 Q(PSF) = 671.01

SECTION (1)ORBITER BASE DEPENDENT VARIABLE CP

TAP NO	301.000	302.000	306.000	308.000	311.000	312.000	314.000	315.000	316.000	317.000	318.000	319.000	320.000	321.000	322.000
YO .000000	-.1085	-.1443	-.1240	-.1385	-.1319	-.1338	-.1330	-.1335	-.1327	-.1341	-.0964	-.1441	-.1549	-.1399	-.1317

TAP NO	323.000	324.000	325.000	326.000
YO .000000	-.1399	-.1359	-.1275	-.1264

AMES 272-1-97 IA156B OTS, ORBITER BASE (P2TE32)

ALPHAO(2) = -3.384 BETAO (5) = 6.389 RN/L = 3.5036 PT = 2623.1 TTF = 98.325 Q(PSF) = 671.01

SECTION (1)ORBITER BASE DEPENDENT VARIABLE CP

TAP NO	301.000	302.000	306.000	308.000	311.000	312.000	314.000	315.000	316.000	317.000	318.000	319.000	320.000	321.000	322.000
YO .000000	-.1217	-.1476	-.1307	-.1421	-.1333	-.1397	-.1362	-.1376	-.1391	-.1384	-.1009	-.1481	-.1637	-.1447	-.1399

TAP NO	323.000	324.000	325.000	326.000
YO .000000	-.1457	-.1415	-.1315	-.1307

ALPHAO(3) = .026 BETAO (1) = -5.950 RN/L = 3.5047 PT = 2634.6 TTF = 99.885 Q(PSF) = 673.94

SECTION (1)ORBITER BASE DEPENDENT VARIABLE CP

TAP NO	301.000	302.000	306.000	308.000	311.000	312.000	314.000	315.000	316.000	317.000	318.000	319.000	320.000	321.000	322.000
YO .000000	-.1191	-.1530	-.1382	-.1464	-.1408	-.1445	-.1440	-.1435	-.1451	-.1448	-.1011	-.1496	-.1628	-.1493	-.1419

TAP NO	323.000	324.000	325.000	326.000
YO .000000	-.1530	-.1580	-.1374	-.1377

ALPHAO(3) = .041 BETAO (2) = -3.906 RN/L = 3.5047 PT = 2634.6 TTF = 99.885 Q(PSF) = 673.94

SECTION (1)ORBITER BASE DEPENDENT VARIABLE CP

TAP NO	301.000	302.000	306.000	308.000	311.000	312.000	314.000	315.000	316.000	317.000	318.000	319.000	320.000	321.000	322.000
YO .000000	-.1087	-.1536	-.1343	-.1476	-.1394	-.1433	-.1412	-.1436	-.1447	-.1444	-.1045	-.1531	-.1745	-.1597	-.1415

TAP NO	323.000	324.000	325.000	326.000
YO .000000	-.1518	-.1489	-.1357	-.1362

AMES 272-1-97 IA156B OTS. ORBITER BASE (P2TE32)

ALPHAO(3) = -.086 BETAO (3) = .027 RN/L = 3.5047 PT = 2634.6 TTF = 99.885 Q(PSF) = 673.94

SECTION (1)ORBITER BASE DEPENDENT VARIABLE CP

TAP NO	301.000	302.000	306.000	308.000	311.000	312 000	314.000	315.000	316.000	317.000	8.000	319.000	320.000	321.000	322.000
YO .000000	-.0912	-.1256	-.1235	-.1357	-.1338	-.1357	-.1367	-.1333	-.1383	-.13	-.1047	-.1378	-.1560	-.1468	-.1328
TAP NO	323.000	324.000	325.000	326.000											
YO .000000	-.1449	-.1486	-.1280	-.1272											

ALPHAO(3) = .013 BETAO (4) = 3.906 RN/L = 3.5047 PT = 2634.6 TTF = 99.885 Q(PSF) = 673.94

SECTION (1)ORBITER BASE DEPENDENT VARIABLE CP

TAP NO	301.000	302.000	306.000	308.000	311.000	312.000	314.000	315.000	316.000	317.000	318.000	319.000	320.000	321.000	322.000
YO .000000	-.1111	-.1466	-.1278	-.1408	-.1323	-.1357	-.1357	-.1349	-.1371	-.1373	-.1080	-.1474	-.1537	-.1405	-.1323
TAP NO	323.000	324.000	325.000	326.000											
YC .000000	-.1439	-.1400	-.1312	-.1310											

ALPHAO(3) = .040 BETAO (5) = 5.970 RN/L = 3.5047 PT = 2634.6 TTF = 99.885 Q(PSF) = 673.94

SECTION (1)ORBITER BASE DEPENDENT VARIABLE CP

TAP NO	301.000	302.000	306.000	308.000	311.000	312.000	314.000	315.000	316.000	317.000	318.000	319.000	320.000	321.000	322.000
YO .000000	-.1199	-.1485	-.1321	-.1453	-.1352	-.1395	-.1376	-.1384	-.1389	-.1392	-.1109	-.1482	-.1532	-.1426	-.1336
TAP NO	323.000	324.000	325.000	326.000											
YO .000000	-.1442	-.1395	-.1344	-.1342											

DATE 08 MAY 80 IA156B PRESSURE DATA

AMES 272-1-97 IA156B OTS. ORBITER BASE (P2TE32)

ALPHAO(4) = 4.137 BETAO (1) = -5.987 RN/L = 3.4960 PT = 2640.5 TTF = 101.73 Q(PSF) = 675.46

SECTION (1)ORBITER BASE DEPENDENT VARIABLE CP

TAP NO	301.000	302.000	306.000	308.000	311.000	312.000	314.000	315.000	316.000	317.000	318.000	319.000	320.000	321.000	322.000
YO .000000	-.1327	-.1523	-.1393	-.1509	-.1430	-.1425	-.1446	-.1451	-.1464	-.1464	-.1060	-.1499	-.1652	-.1504	-.1430

TAP NO	323.000	324.000	325.000	326.000
YO .000000	-.1520	-.1486	-.1377	-.1375

ALPHAO(4) = 4.126 BETAO (2) = -3.966 RN/L = 3.4960 PT = 2640.5 TTF = 101.73 Q(PSF) = 675.46

SECTION (1)ORBITER BASE DEPENDENT VARIABLE CP

TAP NO	301.000	302.000	306.000	308.000	311.000	312.000	314.000	315.000	316.000	317.000	318.000	319.000	320.000	321.000	322.000
YO .000000	-.1291	-.1571	-.1394	-.1536	-.1452	-.1502	-.1478	-.1507	-.1526	-.1510	-.1138	-.1568	-.1708	-.1494	-.1476

TAP NO	323.000	324.000	325.000	326.000
YO .000000	-.1600	-.1558	-.1423	-.1420

ALPHAO(4) = 4.066 BETAO (3) = .019 RN/L = 3.4960 PT = 2640.5 TTF = 101.73 Q(PSF) = 675.46

SECTION (1)ORBITER BASE DEPENDENT VARIABLE CP

TAP NO	301.000	302.000	306.000	308.000	311.000	312.000	314.000	315.000	316.000	317.000	318.000	319.000	320.000	321.000	322.000
YO .000000	-.1113	-.1380	-.1285	-.1411	-.1372	-.1393	-.1409	-.1361	-.1422	-.1425	-.1132	-.1411	-.1601	-.1432	-.1356

TAP NO	323.000	324.000	325.000	326.000
YO .000000	-.1464	-.1456	-.1314	-.1314

AMES 272-1-97 IA156B OTS. ORBITER BASE (P2TE32)

ALPHAO(4) = 4.104 BETAO (4) = 3.958 RN/L = 3.4960 PT = 2640.5 TTF = 101.73 Q(PSF) = 675.46

SECTION (1)ORBITER BASE DEPENDENT VARIABLE CP

TAP NO	301.000	302.000	306.000	308.000	311.000	312 000	314.000	315.000	316.000	317.000	318.000	319.000	320.000	321.000	322.000
YO .000000	-.1274	-.1498	-.1326	-.1374	-.1358	-.1350	-.1392	-.1353	-.1403	-.1398	-.1152	-.1553	-.1540	-.1358	-.1337

TAP NO	323.000	324.000	325.000	326.000
YO .000000	-.1400	-.1369	-.1324	-.1329

ALPHAO(4) = 4.173 BETAO (5) = 5.974 RN/L = 3.4950 PT = 2640.5 TTF = 101.73 Q(PSF) = 675.46

SECTION (1)ORBITER BASE DEPENDENT VARIABLE CP

TAP NO	301.000	302.000	306.000	308.000	311.000	312.000	314.000	315.000	316.000	317.000	318.000	319.000	320.000	321.000	322.000
YO .000000	-.1299	-.1476	-.1342	-.1426	-.1355	-.1379	-.1387	-.1376	-.1392	-.1397	-.1175	-.1524	-.1534	-.1429	-.1371

TAP NO	323.000	324.000	325.000	326.000
YO .000000	-.1405	-.1371	-.1342	-.1339

ALPHAO(5) = 5.986 BETAO (1) = -5.005 RN/L = 3.5051 PT = 2628.2 TTF = 98.911 Q(PSF) = 672.32

SECTION (1)ORBITER BASE DEPENDENT VARIABLE CP

TAP NO	301.000	302.000	306.000	308.000	311.000	312.000	314.000	315.000	316.000	317.000	318.000	319.000	320.000	321.000	322.000
YO .000000	-.1263	-.1542	-.1417	-.1540	-.1457	-.1492	-.1479	-.1492	-.1505	-.1503	-.1109	-.1521	-.1662	-.1505	-.1465

TAP NO	323.000	324.000	325.000	326.000
YO .000000	-.1545	-.1516	-.1409	-.1412

AMES 272-1-97 IA156B OTS, ORBITER BASE (P2TE32)

ALPHAO(5) = 5.976 BETAO (2) = -3.977 RN/L = 3.5051 PT = 2628.2 TTF = 98.911 Q(PSF) = 672.32

SECTION (1)ORBITER BASE DEPENDENT VARIABLE CP

TAP NO	301.000	302.000	306.000	308.000	311.000	312.000	314.000	315.000	316.000	317.000	318.000	319.000	320.000	321.000	322.000
YO .000000	-.1229	-.1575	-.1384	-.1527	-.1445	-.1508	-.1487	-.1514	-.1532	-.1519	-.1150	-.1567	-.1718	-.1503	-.1490

TAP NO	323.000	324.000	325.000	326.000
YO .000000	-.1604	-.1562	-.1426	-.1415

ALPHAO(5) = 5.927 BETAO (3) = .007 RN/L = 3.5051 PT = 2628.2 TTF. = 98.911 Q(PSF) = 672.32

SECTION (1)ORBITER BASE DEPENDENT VARIABLE CP

TAP NO	301.000	302.000	306.000	308.000	311.000	312.000	314.000	315.000	316.000	317.000	318.000	319.000	320.000	321.000	322.000
YO .000000	-.1119	-.1458	-.1294	-.1376	-.1355	-.1368	-.1379	-.1350	-.1392	-.1400	-.1137	-.1413	-.1543	-.1429	-.1360

TAP NO	323.000	324.000	325.000	326.000
YO .000000	-.1416	-.1474	-.1307	-.1299

ALPHAO(5) = 5.958 BETAO (4) = 3.957 RN/L = 3.5051 PT = 2628.2 TTF = 98.911 Q(PSF) = 672.32

SECTION (1)ORBITER BASE DEPENDENT VARIABLE CP

TAP NO	301.000	302.000	306.000	308.000	311.000	312.000	314.000	315.000	316.000	317.000	318.000	319.000	320.000	321.000	322.000
YO .000000	-.1228	-.1533	-.1353	-.1409	-.1393	-.1390	-.1430	-.1393	-.1448	-.1443	-.1194	-.1568	-.1562	-.1387	-.1379

TAP NO	323.000	324.000	325.000	326.000
YO .000000	-.1451	-.1417	-.1361	-.1353

AMES 272-1-97 IA156B OTS. ORBITER BASE (P2TE32)

ALPHAO(5) = 6.025 BETAO (5) = 5.964 RN/L = 3.5051 PT = 2628.2 TTF = 98.911 Q(PSF) = 672.32

SECTION (1)ORBITER BASE DEPENDENT VARIABLE CP

TAP NO	301.000	302.000	306.000	308.000	311.000	312 000	314.000	315.000	316.000	317.000	318.000	319.000	320.000	321.000	322.000
YO .000000	-.1229	-.1475	-.1348	-.1438	-.1379	-.1393	-.1409	-.1393	-.1419	-.1419	-.1197	-.1506	-.1549	-.1406	-.1379

TAP NO	323.000	324.000	325.000	326.000
YO .000000	-.1414	-.1387	-.1350	-.1348

AMES 272-1-97 IA156B OTS. ORBITER BASE (P2TE33) (07 MAR 79)

REFERENCE DATA

SREF = 2690.0000 SQ.FT. XMRP = 976.0000 IN. XT
LREF = 1290.3000 INCHES YMRP = .0000 IN. YT
BREF = 1290.3000 INCHES ZMRP = 400.0000 IN. ZT
SCALE = .0200

PARAMETRIC DATA

IB-ELV = .000 C9-ELV = -2.000
MACH = 2.500 RN/L = 3.500
BDFLAP = .000 SPDBRK = .000
RUDDER = .000 SILTS = .000

ALPHAO(1) = .249 BETAO (1) = -5.951 RN/L = 3.5047 PT = 2641.4 TTF = 100.89 Q(PSF) = 675.68

SECTION (1)ORBITER BASE DEPENDENT VARIABLE CP

TAP NO	301.000	302.000	306.000	308.000	311.000	312.000	314.000	315.000	316.000	317.000	318.000	319.000	320.000	321.000	322.000
YO .000000	-.1257	-.1529	-.1370	-.1468	-.1400	-.1426	-.1426	-.1421	-.1436	-.1434	-.0893	-.1497	-.1595	-.1452	-.1407

TAP NO	323.000	324.000	325.000	326.000
YO .000000	-.1526	-.1590	-.1363	-.1357

ALPHAO(1) = .260 BETAO (2) = -3.915 RN/L = 3.5047 PT = 2641.4 TTF = 100.89 Q(PSF) = 675.68

SECTION (1)ORBITER BASE DEPENDENT VARIABLE CP

TAP NO	301.000	302.000	306.000	308.000	311.000	312.000	314.000	315.000	316.000	317.000	318.000	319.000	320.000	321.000	322.000
YO .000000	-.1172	-.1539	-.1341	-.1462	-.1381	-.1426	-.1412	-.1431	-.1449	-.1439	-.1046	-.1528	-.1742	-.1594	-.1404

TAP NO	323.000	324.000	325.000	326.000
YO .000000	-.1513	-.1491	-.1357	-.1360

ALPHAO(1) = .148 BETAO (3) = .030 RN/L = 3.5047 PT = 2641.4 TTF = 100.89 Q(PSF) = 675.68

SECTION (1)ORBITER BASE DEPENDENT VARIABLE CP

TAP NO	301.000	302.000	306.000	308.000	311.000	312.000	314.000	315.000	316.000	317.000	318.000	319.000	320.000	321.000	322.000
YO .000000	-.1000	-.1216	-.1243	-.1346	-.1335	-.1359	-.1372	-.1338	-.1388	-.1393	-.1050	-.1377	-.1564	-.1462	-.1324

TAP NO	323.000	324.000	325.000	326.000
YO .000000	-.1441	-.1472	-.1277	-.1266

AMES 272-1-97 IA156B OTS. ORBITER BASE (P2TE33)

ALPHAO(1) = .236 BETAO (4) = 3.910 RN/L = 3.5047 PT = 2641.4 TTF = 100.89 Q(PSF) = 675.68

SECTION (1)ORBITER BASE DEPENDENT VARIABLE CP

TAP NO	301.000	302.000	306.000	308.000	311.000	312 000	314.000	315.000	316.000	317.000	318.000	319.000	320.000	321.000	322.000
YO .000000	-.1230	-.1484	-.1278	-.1474	-.1328	-.1357	-.1362	-.1360	-.1378	-.1381	-.1090	-.1478	-.1542	-.1418	-.1331

TAP NO	323.000	324.000	325.000	326.000
YO .000000	-.1447	-.1404	-.1317	-.1312

ALPHAO(1) = .266 BETAO (5) = 5.970 RN/L = 3.5047 PT = 2641.4 TTF = 100.89 Q(PSF) = 675.68

SECTION (1)ORBITER BASE DEPENDENT VARIABLE CP

TAP NO	301.000	302.000	306.000	308.000	311 000	312.000	314.000	315.000	316.000	317.000	318.000	319.000	320.000	321.000	322.000
YO .000000	-.1315	-.1486	-.1331	-.1434	-.1360	-.1404	-.1389	-.1397	-.1410	-.1404	-.1125	-.1492	-.1552	-.1449	-.1378

TAP NO	323.000	324.000	325.000	326.000
YO .000000	-.1463	-.1407	-.1354	-.1344

AMES 272-1-97 IA156B OTS, ORBITER BASE (P2TE34) (07 MAR 79

REFERENCE DATA

SREF = 2690.0000 SQ.FT. XMRP = 976.0000 IN. XT
LREF = 1290.3000 INCHES YMRP = .0000 IN. YT
BREF = 1290.3000 INCHES ZMRP = 400.0000 IN. ZT
SCALE = .0200

PARAMETRIC DATA

IB-ELV = 8.000 OB-ELV = -2.000
MACH = 2.500 RN/L = 3.500
BDFLAP = .000 SPDBRK = .000
RUDDER = .000 SILTS = .000

ALPHAO(1) = -5.666 BETAO (1) = -6.263 RN/L = 3.5140 PT = 2610.3 TTF = 95.422 Q(PSF) = 668.05

SECTION (1)ORBITER BASE DEPENDENT VARIABLE CP

TAP NO	301.000	302.000	306.000	308.000	311.000	312.000	314.000	315.000	316.000	317.000	318.000	319.000	320.000	321.000	322.000
YO .000000	-.1039	-.1460	-.1414	-.1430	-.1425	-.1395	-.1430	-.1393	-.1406	-.1433	-.0788	.8874	-.1470	-.1567	-.1352

TAP NO	323.000	324.000	325.000	326.000
YO .000000	-.1454	-.1481	-.1307	-.1299

ALPHAO(1) = -5.706 BETAO (2) = -4.183 RN/L = 3.5140 PT = 2610.3 TTF = 95.422 Q(PSF) = 668.05

SECTION (1)ORBITER BASE DEPENDENT VARIABLE CP

TAP NO	301.000	302.000	306.000	308.000	311.000	312.000	314.000	315.000	316.000	317.000	318.000	319.000	320.000	321.000	322.000
YO .000000	-.0925	-.1501	-.1383	-.1404	-.1402	-.1391	-.1410	-.1391	-.1402	-.1407	-.0826	.6342	-.1527	-.1554	-.1372

TAP NO	323.000	324.000	325.000	326.000
YO .000000	-.1471	-.1522	-.1305	-.1303

ALPHAO(1) = -5.694 BETAO (3) = .084 RN/L = 3.5140 PT = 2610.3 TTF = 95.422 Q(PSF) = 668.05

SECTION (1)ORBITER BASE DEPENDENT VARIABLE CP

TAP NO	301.000	302.000	306.000	308.000	311.000	312.000	314.000	315.000	316.000	317.000	318.000	319.000	320.000	321.000	322.000
YO .000000	-.0743	-.1120	-.1299	-.1379	-.1323	-.1302	-.1342	-.1320	-.1353	-.1345	-.0836	.4472	-.1510	-.1516	-.1315

TAP NO	323.000	324.000	325.000	326.000
YO .000000	-.1369	-.1460	-.1251	-.1246

AMES 272-1-97 IA156B OTS, ORBITER BASE (P2TE34)

ALPHAO(1) = -5.576 BETAO (4) = 4.281 RN/L = 3.5140 PT = 2610.3 TTF = 95.422 Q(PSF) = 668.05

SECTION (1)ORBITER BASE DEPENDENT VARIABLE CP

TAP NO	301.000	302.000	306.000	308.000	311.000	312.000	314.000	315.000	316.000	317.000	318.000	319.000	320.000	321.000	322.000
YO .000000	-.0960	-.1482	-.1328	-.1408	-.1392	-.1344	-.1405	-.1352	-.1408	-.1400	-.0907	.3054	-.1573	-.1482	-.1360

TAP NO	323.000	324.000	325.000	326.000
YO .000000	-.1418	-.1381	-.1283	-.1277

ALPHAO(1) = -5.549 BETAO (5) = 6.346 RN/L = 3.5140 PT = 2610.3 TTF = 95.422 Q(PSF) = 668.05

SECTION (1)ORBITER BASE DEPENDENT VARIABLE CP

TAP NO	301.000	302.000	306.000	308.000	311.000	312.000	314.000	315.000	316.000	317.000	318.000	319.000	320.000	321.000	322.000
YO .000000	-.0933	-.1462	-.1326	-.1393	-.1371	-.1361	-.1385	-.1355	-.1385	-.1385	-.0938	.2019	-.1547	-.1414	-.1345

TAP NO	323.000	324.000	325.000	326.000
YO .000000	-.1419	-.1406	-.1300	-.1292

ALPHAO(2) = -3.559 BETAO (1) = -5.335 RN/L = 3.4973 PT = 2605.0 TTF = 96.471 Q(PSF) = 666.71

SECTION (1)ORBITER BASE DEPENDENT VARIABLE CP

TAP NO	301.000	302.000	306.000	308.000	311.000	312.000	314.000	315.000	316.000	317.000	318.000	319.000	320.000	321.000	322.000
YO .000000	-.1061	-.1512	-.1432	-.1491	-.1440	-.1451	-.1437	-.1421	-.1427	-.1440	-.0890	.1312	-.1531	-.1501	-.1403

TAP NO	323.000	324.000	325.000	326.000
YO .000000	-.1501	-.1587	-.1352	-.1346

AMES 272-1-97 IA156B OTS. ORBITER BASE (P2TE34)

ALPHAO(2) = -3.603 BETAO (2) = -4.265 RN/L = 3.4973 PT = 2605.0 TTF = 96.471 Q(PSF) = 666.71

SECTION (1)ORBITER BASE DEPENDENT VARIABLE CP

TAP NO	301.000	302.000	306.000	308.000	311.000	312.000	314.000	315.000	316.000	317.000	318.000	319.000	320.000	321.000	322.000
YO .000000	-.1044	-.1546	-.1426	-.1455	-.1428	-.1439	-.1447	-.1453	-.1450	-.1450	-.0948	.0735	-.1697	-.1600	-.1434

TAP NO	323.000	324.000	325.000	326.000
YO .000000	-.1506	-.1506	-.1364	-.1357

ALPHAO(2) = -3.618 BETAO (3) = .077 RN/L = 3.4973 PT = 2605.0 TTF = 96.471 Q(PSF) = 666.71

SECTION (1)ORBITER BASE DEPENDENT VARIABLE CP

TAP NO	301.000	302.000	306.000	308.000	311.000	312.000	314.000	315.000	316.000	317.000	318.000	319.000	320.000	321.000	322.000
YO .000000	-.0862	-.1232	-.1320	-.1414	-.1374	-.1355	-.1398	-.1360	-.1409	-.1406	-.0953	.0301	-.1626	-.1535	-.1358

TAP NO	323.000	324.000	325.000	326.000
YO .000000	-.1446	-.1556	-.1299	-.1296

ALPHAO(2) = -3.472 BETAO (4) = 4.322 RN/L = 3.4973 PT = 2605.0 TTF = 96.471 Q(PSF) = 666.71

SECTION (1)ORBITER BASE DEPENDENT VARIABLE CP

TAP NO	301.000	302.000	306.000	308.000	311.000	312.000	314.000	315.000	316.000	317.000	318.000	319.000	320.000	321.000	322.000
YO .000000	-.1002	-.1494	-.1339	-.1409	-.1406	-.1352	-.1414	-.1355	-.1398	-.1411	-.0996	-.0028	-.1550	-.1395	-.1312

TAP NO	323.000	324.000	325.000	326.000
YO .000000	-.1430	-.1403	-.1312	-.1315

AMES 272-1-97 IA156B OTS. ORBITER BASE (P2TE34)

ALPHAO(2) = -3.442 BETAO (5) = 6.389 RN/L = 3.4973 PT = 2605.0 TTF = 96.471 Q(PSF) = 666.71

SECTION (1)ORBITER BASE DEPENDENT VARIABLE CP

TAP NO	301.000	302.000	306.000	308.000	311.000	312.000	314.000	315.000	316.000	317.000	318.000	319.000	320.000	321.000	322.000
YO .000000	-.1103	-.1506	-.1357	-.1453	-.1423	-.1423	-.1442	-.1418	-.1431	-.1434	-.1041	-.0298	-.1592	-.1458	-.1394

TAP NO	323.000	324.000	325.000	326.000
YO .000000	-.1490	-.1439	-.1362	-.1351

ALPHAO(3) = .253 BETAO (1) = -5.948 RN/L = 3.5091 PT = 2624.8 TTF = 98.098 Q(PSF) = 671.78

SECTION (1)ORBITER BASE DEPENDENT VARIABLE CP

TAP NO	301.000	302.000	306.000	308.000	311.000	312.000	314.000	315.000	316.000	317.000	318.000	319.000	320.000	321.000	322.000
YO .000000	-.1169	-.1572	-.1455	-.1546	-.1476	-.1506	-.1495	-.1479	-.1498	-.1495	-.1052	-.0464	-.1618	-.1484	-.1487

TAP NO	323.000	324.000	325.000	326.000
YO .000000	-.1570	-.1671	-.1428	-.1412

ALPHAO(3) = .262 BETAO (2) = -3.911 RN/L = 3.5091 PT = 2624.8 TTF = 98.098 Q(PSF) = 671.78

SECTION (1)ORBITER BASE DEPENDENT VARIABLE CP

TAP NO	301.000	302.000	306.000	308.000	311.000	312.000	314.000	315.000	316.000	317.000	318.000	319.000	320.000	321.000	322.000
YO .000000	-.1112	-.1602	-.1445	-.1522	-.1455	-.1487	-.1485	-.1498	-.1501	-.1501	-.1104	-.0633	-.1748	-.1655	-.1461

TAP NO	323.000	324.000	325.000	326.000
YO .000000	-.1562	-.1559	-.1424	-.1418

DATE 08 MAY 80 IA1568 PRESSURE DATA

AMES 272-1-97 IA1568 OTS. ORBITER BASE (P2TE34)

ALPHAO(3) = .148 BETAO (3) = .031 RN/L = 3.5091 PT = 2624.8 TTF = 98.098 Q(PSF) = 671.78

SECTION (1)ORBITER BASE DEPENDENT VARIABLE CP

TAP NO	301.000	302.000	306.000	308.000	311.000	312.000	314.000	315.000	316.000	317.000	318.000	319.000	320.000	321.000	322.000
YO .000000	-.0974	-.1279	-.1364	-.1470	-.1454	-.1427	-.1478	-.1425	-.1494	-.1491	-.1136	-.0754	-.1671	-.1587	-.1433

TAP NO	323.000	324.000	325.000	326.000
YO .000000	-.1528	-.1595	-.1380	-.1377

ALPHAO(3) = .236 BETAO (4) = 3.907 RN/L = 3.5091 PT = 2624.8 TTF = 98.098 Q(PSF) = 671.78

SECTION (1)ORBITER BASE DEPENDENT VARIABLE CP

TAP NO	301.000	302.000	306.000	308.000	311.000	312.000	314.000	315.000	316.000	317.000	318.000	319.000	320.000	321.000	322.000
YO .000000	-.1085	-.1565	-.1390	-.1472	-.1459	-.1430	-.1483	-.1430	-.1501	-.1480	-.1149	-.0852	-.1636	-.1504	-.1443

TAP NO	323.000	324.000	325.000	326.000
YO .000000	-.1549	-.1507	-.1401	-.1393

ALPHAO(3) = .267 BETAO (5) = 5.969 RN/L = 3.5091 PT = 2624.8 TTF = 98.098 Q(PSF) = 671.78

SECTION (1)ORBITER BASE DEPENDENT VARIABLE CP

TAP NO	301.000	302.000	306.000	308.000	311.000	312.000	314.000	315.000	316.000	317.000	318.000	319.000	320.000	321.000	322.000
YO .000000	-.1203	-.1545	-.1420	-.1481	-.1455	-.1426	-.1465	-.1423	-.1471	-.1465	-.1166	-.0928	-.1619	-.1431	-.1354

TAP NO	323.000	324.000	325.000	326.000
YO .000000	-.1510	-.1465	-.1410	-.1402

AMES 272-1-97 IA156B OTS. ORBITER BASE (P2TE3)

ALPHAO(4) = 4.136 BETAO (1) = -5.989 RN/L = 3.5040 PT = 2626.2 TTF = 98.863 Q(PSF) = 672.14

SECTION (1)ORBITER BASE DEPENDENT VARIABLE CP

TAP NO	301.000	302.000	306.000	308.000	311.000	312.000	314.000	315.000	316.000	317.000	318.000	319.000	320.000	321.000	322.000
YO															
.000000	-.1260	-.1590	-.1489	-.1560	-.1507	-.1537	-.1526	-.1523	-.1539	-.1537	-.1122	-.0971	-.1685	-.1571	-.1502

TAP NO	323.000	324.000	325.000	326.000
YO				
.000000	-.1595	-.1575	-.1452	-.1438

ALPHAO(4) = 4.124 BETAO (2) = -3.364 RN/L = 3.5040 PT = 2626.2 TTF = 98.863 Q(PSF) = 672.14

SECTION (1)ORBITER BASE DEPENDENT VARIABLE CP

TAP NO	301.000	302.000	306.000	308.000	311.000	312.000	314.000	315.000	316.000	317.000	318.000	319.000	320.000	321.000	322.000
YO															
.000000	-.1160	-.1614	-.1484	-.1590	-.1495	-.1548	-.1527	-.1545	-.1556	-.1550	-.1189	-.1019	-.1712	-.1540	-.1519

TAP NO	323.000	324.000	325.000	326.000
YO				
.000000	-.1633	-.1612	-.1479	-.1468

ALPHAO(4) = 4.064 BETAO (3) = .018 RN/L = 3.5040 PT = 2626.2 TTF = 98.863 Q(PSF) = 672.14

SECTION (1)ORBITER BASE DEPENDENT VARIABLE CP

TAP NO	301.000	302.000	306.000	308.000	311.000	312.000	314.000	315.000	316.000	317.000	318.000	319.000	320.000	321.000	322.000
YO															
.000000	-.1053	-.1393	-.1401	-.1491	-.1481	-.1491	-.1526	-.1467	-.1547	-.1539	-.1218	-.1064	-.1691	-.1582	-.1473

TAP NO	323.000	324.000	325.000	326.000
YO				
.000000	-.1571	-.1614	-.1422	-.1420

AMES 272-1-97 IA1568 OTS. ORBITER BASE (P2TE34)

ALPHAO(4) = 4.103 BETAO (4) = 3.958 RN/L = 3.5040 PT = 2626.2 TTF = 98.863 Q(PSF) = 672.14

SECTION ( )ORBITER BASE DEPENDENT VARIABLE CP

TAP NO	301.000	302.000	306.000	308.000	311.000	312 000	314.000	315.000	316.000	317.000	318.000	319.000	320.000	321.000	322.000
YO															
.000000	-.1231	-.1584	-.1433	-.1497	-.1478	-.1457	-.1518	-.1454	-.1531	-.1515	-.1236	-.1109	-.1637	-.1505	-.1433

TAP NO	323.000	324.000	325.000	326.000
YO				
.000000	-.1539	-.1505	-.1433	-.1430

ALPHAO(4) = 4.169 BETAO (5) = 5.975 RN/L = 3.5040 PT = 2626.2 TTF = 98.863 Q(PSF) = 672.14

SECTION (1)ORBITER BASE DEPENDENT VARIABLE CP

TAP NO	301.000	302.000	306.000	308.000	311.000	312.000	314.000	315.000	316.000	317.000	318.000	319.000	320.000	321.000	322.000
YO															
.000000	-.1277	-.1556	-.1444	-.1486	-.1484	-.1452	-.1502	-.1457	-.1516	-.1502	-.1245	-.1136	-.1627	-.1494	-.1420

TAP NO	323.000	324.000	325.000	326.000
YO				
.000000	-.1505	-.1473	-.1428	-.1428

ALPHAO(5) = 5.761 BETAO (1) = -5.999 RN/L = 3.4975 PT = 2626.4 TTF = 99.599 Q(PSF) = 672.18

SECTION (1)ORBITER BASE DEPENDENT VARIABLE CP

TAP NO	301.000	302.000	306.000	308.000	311.000	312.000	314.000	315.000	316.000	317.000	318.000	319.000	320.000	321.000	322.000
YO															
.000000	-.1268	-.1600	-.1478	-.1579	-.1505	-.1550	-.1534	-.1547	-.1560	-.1550	-.1149	-.1130	-.1693	-.1555	-.1505

TAP NO	323.000	324.000	325.000	326.000
YO				
.000000	-.1598	-.1576	-.1473	-.1459

AMES 272-1-97 IA156B OTS, ORBITER BASE (P2TE34)

ALPHAO(5) = 5.754 BETAO (2) = -3.976 RN/L = 3.4975 PT = 2626.4 TTF = 99.599 Q(PSF) = 672.18

SECTION (1)ORBITER BASE DEPENDENT VARIABLE CP

TAP NO	301.000	302.000	306.000	308.000	311.000	312.000	314.000	315.000	316.000	317.000	318.000	319.000	320.000	321.000	322.000
YO .000000	-.1170	-.1621	-.1496	-.1592	-.1517	-.1555	-.1544	-.1557	-.1571	-.1563	-.1204	-.1146	-.1751	-.1544	-.1539

TAP NO	323.000	324.000	325.000	326.000
YO .000000	-.1656	-.1613	-.1486	-.1483

ALPHAO(5) = 5.706 BETAO (3) = .008 RN/L = 3.4975 PT = 2626.4 TTF = 99.599 Q(PSF) = 672.18

SECTION (1)ORBITER BASE DEPENDENT VARIABLE CP

TAP NO	301.000	302.000	306.000	308.000	311.000	312.000	314.000	315.000	316.000	317.000	318.000	319.000	320.000	321.000	322.000
YO .000000	-.1077	-.1446	-.1414	-.1496	-.1483	-.1491	-.1523	-.1464	-.1536	-.1533	-.1225	-.1164	-.1668	-.1578	-.1469

TAP NO	323.000	324.000	325.000	326.000
YO .000000	-.1565	-.1621	-.1422	-.1416

ALPHAO(5) = 5.741 BETAO (4) = 3.957 RN/L = 3.4975 PT = 2626.4 TTF = 99.599 Q(PSF) = 672.18

SECTION (1)ORBITER BASE DEPENDENT VARIABLE CP

TAP NO	301.000	302.000	306.000	308.000	311.000	312.000	314.000	315.000	316.000	317.000	318.000	319.000	320.000	321.000	322.000
YO .000000	-.1259	-.1604	-.1452	-.1519	-.1498	-.1471	-.1527	-.1476	-.1548	-.1532	-.1261	-.1184	-.1654	-.1503	-.1455

TAP NO	323.000	324.000	325.000	326.000
YO .000000	-.1556	-.1529	-.1447	-.1450

DATE 08 MAY 80

IA156B PRESSURE DATA

AMES 272-1-97 IA156B OTS. ORBITER BASE (P2TE34)

ALPHAO(5) = 5.804 BETAO (5) = 5.967 RN/L = 3.4975 PT = 2626.4 TTF = 99.599 Q(PSF) = 672.18

SECTION (1)ORBITER BASE DEPENDENT VARIABLE CP

TAP NO	301.000	302.000	306.000	308.000	311.000	312.000	314.000	315.000	316.000	317.000	318.000	319.000	320.000	321.000	322.000
YO .000000	-.1254	-.1533	-.1435	-.1491	-.1464	-.1451	-.1485	-.1454	-.1504	-.1488	-.1249	-.1196	-.1613	-.1485	-.1424

TAP NO	323.000	324.000	325.000	326.000
YO .000000	-.1485	-.1459	-.1414	-.1419

AMES 272-1-97 IA156B OTS, ORBITER BASE (P2TE35) (07 MAR 79)

REFERENCE DATA

SREF = 2690.0000 SQ.FT. XMRP = 976.0000 IN. XT
LREF = 1290.3000 INCHES YMRP = .0000 IN. YT
BREF = 1290.3000 INCHES ZMRP = 400.0000 IN. ZT
SCALE = .0200

PARAMETRIC DATA

IB-ELV = .000 OB-ELV = -5.000
MACH = 2.200 RN/L = 3.500
BDFLAP = .000 SPDBRK = .000
RUDDER = .000 SILTS = .000

ALPHAO(1) = -5.058 BETAO (1) = -6.376 RN/L = 3.5036 PT = 2266.4 TTF = 99.340 Q(PSF) = 716.61

SECTION (1)ORBITER BASE DEPENDENT VARIABLE CP

TAP NO	301.000	302.000	306.000	308.000	311.000	312.000	314.000	315.000	316.000	317.000	318.000	319.000	320.000	321.000	322.000
YO .000000	-.1562	-.1785	-.1582	-.1700	-.1635	-.1682	-.1652	-.1672	-.1680	-.1677	-.1083	-.1740	-.2151	-.1918	-.1682

TAP NO	323.000	324.000	325.000	326.000
YO .000000	-.1743	-.1740	-.1575	-.1572

ALPHAO(1) = -5.103 BETAO (2) = -4.288 RN/L = 3.5036 PT = 2266.4 TTF = 99.340 Q(PSF) = 716.61

SECTION (1)ORBITER BASE DEPENDENT VARIABLE CP

TAP NO	301.000	302.000	306.000	308.000	311.000	312.000	314.000	315.000	316.000	317.000	318.000	319.000	320.000	321.000	322.000
YO .000000	-.1369	-.1723	-.1536	-.1681	-.1581	-.1636	-.1608	-.1646	-.1658	-.1643	-.1087	-.1810	-.2150	-.1900	-.1633

TAP NO	323.000	324.000	325.000	326.000
YO .000000	-.1725	-.1780	-.1551	-.1546

ALPHAO(1) = -5.098 BETAO (3) = -.013 RN/L = 3.5036 PT = 2266.4 TTF = 99.340 Q(PSF) = 716.61

SECTION (1)ORBITER BASE DEPENDENT VARIABLE CP

TAP NO	301.000	302.000	306.000	308.000	311.000	312.000	314.000	315.000	316.000	317.000	318.000	319.000	320.000	321.000	322.000
YO .000000	-.1087	-.1503	-.1372	-.1503	-.1511	-.1486	-.1553	-.1471	-.1560	-.1570	-.1018	-.1563	-.1763	-.1687	-.1511

TAP NO	323.000	324.000	325.000	326.000
YO .000000	-.1590	-.1734	-.1379	-.1379

AMES 272-1-97 IA156B OTS. ORBITER BASE (P2TE35)

ALPHAO(1) = -4.971 BETAO (4) = 4.197 RN/L = 3.5036 PT = 2266.4 TTF = 99.340 Q(PSF) = 716.61

SECTION (1)ORBITER BASE DEPENDENT VARIABLE CP

TAP NO	301.000	302.000	306.000	308.000	311.000	312.000	314.000	315.000	316.000	317.000	318.000	319.000	320.000	321.000	322.000
YO .000000	-.1405	-.1729	-.1464	-.1722	-.1596	-.1643	-.1628	-.1618	-.1630	-.1650	-.1138	-.1774	-.1920	-.1754	-.1615

TAP NO	323.000	324.000	325.000	326.000
YO .000000	-.1742	-.1665	-.1529	-.1516

ALPHAO(1) = -4.940 BETAO (5) = 6.266 RN/L = 3.5036 PT = 2266.4 TTF = 99.340 Q(PSF) = 716.61

SECTION (1)ORBITER BASE DEPENDENT VARIABLE CP

TAP NO	301.000	302.000	306.000	308.000	311.000	312.000	314.000	315.000	316.000	317.000	318.000	319.000	320.000	321.000	322.000
YO .000000	-.1544	-.1764	-.1516	-.1754	-.1653	-.1695	-.1690	-.1680	-.1709	-.1714	-.1187	-.1799	-.1927	-.1789	-.1690

TAP NO	323.000	324.000	325.000	326.000
YO .000000	-.1764	-.1756	-.1578	-.1571

ALPHAO(2) = -3.034 BETAO (1) = -5.447 RN/L = 3.5142 PT = 2275.6 TTF = 99.731 Q(PSF) = 719.49

SECTION (1)ORBITER BASE DEPENDENT VARIABLE CP

TAP NO	301.000	302.000	306.000	308.000	311.000	312.000	314.000	315.000	316.000	317.000	318.000	319.000	320.000	321.000	322.000
YO .000000	-.1577	-.1817	-.1594	-.1750	-.1674	-.1716	-.1689	-.1713	-.1728	-.1721	-.1166	-.1802	-.2112	-.1946	-.1716

TAP NO	323.000	324.000	325.000	326.000
YO .000000	-.1815	-.1805	-.1624	-.1617

AMES 272-1-97 IA156B OTS. ORBITER BASE (P2TE35)

ALPHAO(2) = -3.081 BETAO (2) = -4.369 RN/L = 3.5142 PT = 2275.6 TTF = 99.731 Q(PSF) = 719.49

SECTION (1)ORBITER BASE DEPENDENT VARIABLE CP

TAP NO	301.000	302.000	305.000	308.000	311.000	312.000	314.000	315.000	316.000	317.000	318.000	319.000	320.000	321.000	322.000
YO															
.000000	-.1471	-.1781	-.1573	-.1697	-.1620	-.1667	-.1650	-.1669	-.1689	-.1679	-.1174	-.1768	-.2142	-.1853	-.1645

TAP NO	323.000	324.000	325.000	326.000
YO				
.000000	-.1776	-.1741	-.1578	-.1573

ALPHAO(2) = -3.102 BETAO (3) = -.023 RN/L = 3.5142 PT = 2275.6 TTF = 99.731 Q(PSF) = 719.49

SECTION (1)ORBITER BASE DEPENDENT VARIABLE CP

TAP NO	301.000	302.000	306.000	308.000	311.000	312.000	314.000	315.000	316.000	317.000	318.000	319.000	320.000	321.000	322.000
YO															
.000000	-.1232	-.1640	-.1388	-.1494	-.1506	-.1506	-.1546	-.1487	-.1551	-.1558	-.1110	-.1613	-.1657	-.1702	-.1558

TAP NO	323.000	324.000	325.000	326.000
YO				
.000000	-.1544	-.1709	-.1417	-.1415

ALPHAO(2) = -2.950 BETAO (4) = 4.231 RN/L = 3.5142 PT = 2275.6 TTF = 99.731 Q(PSF) = 719.49

SECTION (1)ORBITER BASE DEPENDENT VARIABLE CP

TAP NO	301.000	302.000	306.000	308.000	311.000	312.000	314.000	315.000	316.000	317.000	318.000	319.000	320.000	321.000	322.000
YO															
.000000	-.1465	-.1739	-.1457	-.1722	-.1608	-.1660	-.1653	-.1655	-.1673	-.1678	-.1219	-.1806	-.1905	-.1777	-.1660

TAP NO	323.000	324.000	325.000	326.000
YO				
.000000	-.1747	-.1683	-.1551	-.1549

AMES 272-1-97 IA156B OTS. ORBITER BASE (P2TE35)

ALPHAO(2) = -2.917 BETAO (5) = 6.302 RN/L = 3.5142 PT = 2275.6 TTF = 99.731 Q(PSF) = 719.49

SECTION (1)ORBITER BASE DEPENDENT VARIABLE CP

TAP NO	301.000	302.000	306.000	308.000	311.000	312.000	314.000	315.000	316.000	317.000	318.000	319.000	320.000	321.000	322.000
YO															
.000000	-.1589	-.1789	-.1544	-.1742	-.1693	-.1727	-.1722	-.1713	-.1745	-.1747	-.1274	-.1876	-.1901	-.1799	-.1722

TAP NO	323.000	324.000	325.000	326.000
YO				
.000000	-.1819	-.1774	-.1609	-.1604

ALPHAO(3) = .936 BETAO (1) = -6.056 RN/L = 3.5150 PT = 2276.0 TTF = 99.716 Q(PSF) = 719.63

SECTION (1)ORBITER BASE DEPENDENT VARIABLE CP

TAP NO	301.000	302.000	306.000	308.000	311.000	312.000	314.000	315.000	316.000	317.000	318.000	319.000	320.000	321.000	322.000
YO															
.000000	-.1649	-.1836	-.1662	-.1836	-.1721	-.1778	-.1746	-.1751	-.1754	-.1759	-.1322	-.1843	-.2034	-.1955	-.1756

TAP NO	323.000	324.000	325.000	326.000
YO				
.000000	-.1858	-.1883	-.1674	-.1672

ALPHAO(3) = .945 BETAO (2) = -4.010 RN/L = 3.5150 PT = 2276.0 TTF = 99.716 Q(PSF) = 719.63

SECTION (1)ORBITER BASE DEPENDENT VARIABLE CP

TAP NO	301.000	302.000	306.000	308.000	311.000	312.000	314.000	315.000	316.000	317.000	318.000	319.000	320.000	321.000	322.000
YO															
.000000	-.1589	-.1884	-.1686	-.1837	-.1745	-.1805	-.1780	-.1782	-.1807	-.1807	-.1376	-.1867	-.2095	-.1891	-.1775

TAP NO	323.000	324.000	325.000	326.000
YO				
.000000	-.1887	-.1906	-.1706	-.1701

AMES 272-1-97 IA156B OTS, ORBITER BASE (P2TE35)

ALPHAO(3) = .831 BETAO (3) = -.058 RN/L = 3.5150 PT = 2276.0 TTF = 99.716 Q(PSF) = 719.63

SECTION (1)ORBITER BASE DEPENDENT VARIABLE CP

TAP NO	301.000	302.000	306.000	308.000	311.000	312.000	314.000	315.000	316.000	317.000	318.000	319.000	320.000	321.000	322.000
YO															
.000000	-.1423	-.1718	-.1482	-.1638	-.1571	-.1616	-.1613	-.1591	-.1626	-.1623	-.1286	-.1703	-.1720	-.1752	-.1653

TAP NO	323.000	324.000	325.000	326.000
YO				
.000000	-.1643	-.1703	-.1527	-.1519

ALPHAO(3) = .918 BETAO (4) = 3.822 RN/L = 3.5150 PT = 2276.0 TTF = 99.716 Q(PSF) = 719.63

SECTION (1)ORBITER BASE DEPENDENT VARIABLE CP

TAP NO	301.000	302.000	306.000	308.000	311.000	312.000	314.000	315.000	316.000	317.000	318.000	319.000	320.000	321.000	322.000
YO															
.000000	-.1534	-.1792	-.1561	-.1673	-.1601	-.1643	-.1655	-.1651	-.1675	-.1680	-.1348	-.1921	-.1868	-.1683	-.1626

TAP NO	323.000	324.000	325.000	326.000
YO				
.000000	-.1680	-.1638	-.1594	-.1589

ALPHAO(3) = .954 BETAO (5) = 5.887 RN/L = 3.5150 PT = 2276.0 TTF = 99.716 Q(PSF) = 719.63

SECTION (1)ORBITER BASE DEPENDENT VARIABLE CP

TAP NO	301.000	302.000	306.000	308.000	311.000	312.000	314.000	315.000	316.000	317.000	318.000	319.000	320.000	321.000	322.000
YO															
.000000	-.1605	-.1809	-.1603	-.1799	-.1685	-.1739	-.1727	-.1742	-.1761	-.1759	-.1397	-.1903	-.1900	-.1739	-.1707

TAP NO	323.000	324.000	325.000	326.000
YO				
.000000	-.1786	-.1734	-.1662	-.1660

AMES 272-1-97 IA156B OTS, ORBITER BASE (P2TE35)

ALPHAO(4) = 4.650 BETAO (1) = -6.087 RN/L = 3.5126 PT = 2275.7 TTF = 99.937 Q(PSF) = 719.54

SECTION (1)ORBITER BASE DEPENDENT VARIABLE CP

TAP NO	301.000	302.000	306.000	308.000	311.000	312.000	314.000	315.000	316.000	317.000	318.000	319.000	320.000	321.000	322.000
YO .000000	-.1701	-.1872	-.1696	-.1867	-.1750	-.1817	-.1775	-.1795	-.1808	-.1800	-.1386	-.1892	-.2073	-.1934	-.1812

TAP NO	323.000	324.000	325.000	326.000
YO .000000	-.1847	-.1855	-.1708	-.1708

ALPHAO(4) = 4.640 BETAO (2) = -4.060 RN/L = 3.5126 PT = 2275.7 TTF = 99.937 Q(PSF) = 719.54

SECTION (1)ORBITER BASE DEPENDENT VARIABLE CP

TAP NO	301.000	302.000	306.000	308.000	311.000	312.000	314.000	315.000	316.000	317.000	318.000	319.000	320.000	321.000	322.000
YO .000000	-.1647	-.1893	-.1699	-.1863	-.1739	-.1838	-.1771	-.1784	-.1791	-.1784	-.1421	-.1883	-.2074	-.1890	-.1838

TAP NO	323.000	324.000	325.000	326.000
YO .000000	-.1863	-.1890	-.1709	-.1697

ALPHAO(4) = 4.565 BETAO (3) = -.077 RN/L = 3.5126 PT = 2275.7 TTF = 99.937 Q(PSF) = 719.54

SECTION (1)ORBITER BASE DEPENDENT VARIABLE CP

TAP NO	301.000	302.000	306.000	308.000	311.000	312.000	314.000	315.000	316.000	317.000	318.000	319.000	320.000	321.000	322.000
YO .000000	-.1474	-.1737	-.1561	-.1717	-.1616	-.1653	-.1628	-.1611	-.1648	-.1638	-.1363	-.1740	-.1844	-.1772	-.1675

TAP NO	323.000	324.000	325.000	326.000
YO .000000	-.1675	-.1707	-.1559	-.1561

AMES 272-1-97 IA156B OTS. ORBITER BASE (P2TE35)

ALPHAO(4) = 4.609 BETAO (4) = 3.862 RN/L = 3.5126 PT = 2275.7 TTF = 99.937 Q(PSF) = 719.54

SECTION (1)ORBITER BASE DEPENDENT VARIABLE CP

TAP NO	301.000	302.000	306.000	308.000	311.000	312.000	314.000	315.000	316.000	317.000	318.000	319.000	320.000	321.000	322.000
YO															
.000000	-.1575	-.1842	-.1669	-.1728	-.1694	-.1684	-.1726	-.1686	-.1741	-.1736	-.1443	-.1927	-.1929	-.1718	-.1676

TAP NO	323.000	324.000	325.000	326.000
YO				
.000000	-.1736	-.1703	-.1656	-.1656

ALPHAO(4) = 4.682 BETAO (5) = 5.884 RN/L = 3.5126 PT = 2275.7 TTF = 99.937 Q(PSF) = 719.54

SECTION (1)ORBITER BASE DEPENDENT VARIABLE CP

TAP NO	301.000	302.000	306.000	308.000	311.000	312.000	314.000	315.000	316.000	317.000	318.000	319.000	320.000	321.000	322.000
YO															
.000000	-.1668	-.1824	-.1655	-.1826	-.1678	-.1727	-.1710	-.1703	-.1740	-.1730	-.1433	-.1829	-.1878	-.1794	-.1730

TAP NO	323.000	324.000	325.000	326.000
YO				
.000000	-.1742	-.1720	-.1648	-.1646

ALPHAO(5) = 6.655 BETAO (1) = -5.109 RN/L = 3.5124 PT = 2276.0 TTF = 100.01 Q(PSF) = 719.63

SECTION (1)ORBITER BASE DEPENDENT VARIABLE CP

TAP NO	301.000	302.000	306.000	308.000	311.000	312.000	314.000	315.000	316.000	317.000	318.000	319.000	320.000	321.000	322.000
YO															
.000000	-.1703	-.1881	-.1713	-.1904	-.1752	-.1852	-.1809	-.1827	-.1856	-.1837	-.1423	-.1886	-.2067	-.1921	-.1827

TAP NO	323.000	324.000	325.000	326.000
YO				
.000000	-.1911	-.1879	-.1742	-.1742

AMES 272-1-97 IA156B OTS. ORBITER BASE (P2TE35)

ALPHAO(5) = 6.640 BETAO (2) = -4.077 RN/L = 3.5124 PT = 2276.0 TTF = 100.01 Q(PSF) = 719.63

SECTION (1)ORBITER BASE DEPENDENT VARIABLE CP

TAP NO	301.000	302.000	306.000	308.000	311.000	312.000	314.000	315.000	316.000	317.000	318.000	319.000	320.000	321.000	322.000
YO .000000	-.1658	-.1923	-.1725	-.1889	-.1770	-.1856	-.1822	-.1824	-.1854	-.1849	-.1450	-.1926	-.2134	-.1881	-.1837

TAP NO	323.000	324.000	325.000	326.000
YO .000000	-.1946	-.1911	-.1745	-.1743

ALPHAO(5) = 6.589 BETAO (3) = -.092 RN/L = 3.5124 PT = 2276.0 TTF = 100.01 Q(PSF) = 719.63

SECTION (1)ORBITER BASE DEPENDENT VARIABLE CP

TAP NO	301.000	302.000	306.000	308.000	311.000	312.000	314.000	315.000	316.000	317.000	318.000	319.000	320.000	321.000	322.000
YO .000000	-.1541	-.1739	-.1598	-.1724	-.1630	-.1655	-.1650	-.1628	-.1660	-.1658	-.1395	-.1729	-.1811	-.1794	-.1660

TAP NO	323.000	324.000	325.000	326.000
YO .000000	-.1677	-.1824	-.1573	-.1581

ALPHAO(5) = 6.623 BETAO (4) = 3.862 RN/L = 3.5124 PT = 2276.0 TTF = 100.01 Q(PSF) = 719.63

SECTION (1)ORBITER BASE DEPENDENT VARIABLE CP

TAP NO	301.000	302.000	306.000	308.000	311.000	312.000	314.000	315.000	316.000	317.000	318.000	319.000	320.000	321.000	322.000
YO .000000	-.1513	-.1860	-.1640	-.1707	-.1682	-.1682	-.1712	-.1672	-.1742	-.1729	-.1440	-.1883	-.1898	-.1722	-.1670

TAP NO	323.000	324.000	325.000	326.000
YO .000000	-.1729	-.1702	-.1638	-.1633

AMES 272-1-97 IA156B OTS. ORBITER BASE (P2TE35)

ALPHAO(5) = 6.695 BETAO (5) = 5.873 RN/L = 3.5124 PT = 2276.0 TTF = 100.01 Q(PSF) = 719.63

SECTION (1)ORBITER BASE DEPENDENT VARIABLE CP

TAP NO	301.000	302.000	306.000	308.000	311.000	312.000	314.000	315.000	316.000	317.000	318.000	319.000	320.000	321.000	322.000
YO .000000	-.1658	-.1833	-.1630	-.1843	-.1675	-.1727	-.1707	-.1695	-.1734	-.1732	-.1442	-.1831	-.1858	-.1796	-.1734

TAP NO	323.000	324.000	325.000	326.000
YO .000000	-.1729	-.1727	-.1633	-.1638

AMES 272-1-97 IA156B OTS. ORBITER BASE (P2TE36) (07 MAR 79)

REFERENCE DATA

SREF = 2690.0000 SQ.FT. XMRP = 975.0000 IN. XT
LREF = 1290.3000 INCHES YMRP = .0000 IN. YT
BREF = 1290.3000 INCHES ZMRP = 400.0000 IN. ZT
SCALE = .0200

PARAMETRIC DATA

IB-ELV = .000 OB-ELV = -5.000
MACH = 2.500 RN/L = 3.500
BOFLAP = .000 SPDBRK = .000
RUDDER = .000 SILTS = .000

ALPHAO(1) = -5.673 BETAO (1) = -6.256 RN/L = 3.5111 PT = 2567.4 TTF = 89.298 Q(PSF) = 656.76

SECTION (1)ORBITER BASE DEPENDENT VARIABLE CP

TAP NO	301.000	302.000	306.000	308.000	311.000	312.000	314.000	315.000	316.000	317.000	318.000	319.000	320.000	321.000	322.000
YO															
.000000	-.1036	-.1434	-.1339	-.1391	-.1350	-.1342	-.1350	-.1331	-.1344	-.1355	-.0739	-.1393	-.1603	-.1483	-.1314

TAP NO	323.000	324.000	325.000	326.000
YO				
.000000	-.1437	-.1464	-.1265	-.1260

ALPHAO(1) = -5.714 BETAO (2) = -4.177 RN/L = 3.5111 PT = 2567.4 TTF = 89.298 Q(PSF) = 656.76

SECTION (1)ORBITER BASE DEPENDENT VARIABLE CP

TAP NO	301.000	302.000	306.000	308.000	311.000	312.000	314.000	315.000	316.000	317.000	318.000	319.000	320.000	321.000	322.000
YO															
.000000	-.0929	-.1466	-.1319	-.1382	-.1333	-.1341	-.1341	-.1341	-.1346	-.1338	-.0777	-.1433	-.1696	-.1528	-.1325

TAP NO	323.000	324.000	325.000	326.000
YO				
.000000	-.1403	-.1460	-.1260	-.1257

ALPHAO(1) = -5.700 BETAO (3) = .082 RN/L = 3.5111 PT = 2567.4 TTF = 89.298 Q(PSF) = 656.76

SECTION (1)ORBITER BASE DEPENDENT VARIABLE CP

TAP NO	301.000	302.000	306.000	308.000	311.000	312.000	314.000	315.000	316.000	317.000	318.000	319.000	320.000	321.000	322.000
YO															
.000000	-.0717	-.1112	-.1204	-.1324	-.1215	-.1248	-.1248	-.1256	-.1264	-.1272	-.0777	-.1340	-.1589	-.1443	-.1234

TAP NO	323.000	324.000	325.000	326.000
YO				
.000000	-.1337	-.1413	-.1180	-.1180

AMES 272-1-97 IA156B OTS. ORBITER BASE (P2TE36)

ALPHAO(1) = -5.583 BETAO (4) = 4.276 RN/L = 3.5111 PT = 2567.4 TTF = 89.298 Q(PSF) = 656.76

SECTION (1)ORBITER BASE DEPENDENT VARIABLE CP

TAP NO	301.000	302.000	306.000	308.000	311.000	312.000	314.000	315.000	316.000	317.000	318.000	319.000	320.000	321.000	322.000
YO .000000	-.0941	-.1411	-.1214	-.1384	-.1279	-.1319	-.1303	-.1303	-.1316	-.1322	-.0857	-.1430	-.1619	-.1422	-.1314

TAP NO	323.000	324.000	325.000	326.000
YO .000000	-.1392	-.1360	-.1241	-.1230

ALPHAO(1) = -5.556 BETAO (5) = 6.338 RN/L = 3.5111 PT = 2567.4 TTF = 69.298 Q(PSF) = 656.76

SECTION (1)ORBITER BASE DEPENDENT VARIABLE CP

TAP NO	301.000	302.000	306.000	308.000	311.000	312.000	314.000	315.000	316.000	317.000	318.000	319.000	320.000	321.000	322.000
YO .000000	-.1012	-.1430	-.1273	-.1387	-.1292	-.1349	-.1322	-.1333	-.1346	-.1338	-.0896	-.1451	-.1629	-.1419	-.1360

TAP NO	323.000	324.000	325.000	326.000
YO .000000	-.1398	-.1379	-.1268	-.1260

ALPHAO(2) = -3.626 BETAO (1) = -5.328 RN/L = 3.4886 PT = 2589.2 TTF = 94.960 Q(PSF) = 662.32

SECTION (1)ORBITER BASE DEPENDENT VARIABLE CP

TAP NO	301.000	302.000	306.000	308.000	311.000	312.000	314.000	315.000	316.000	317.000	318.000	319.000	320.000	321.000	322.000
YO .000000	-.1089	-.1484	-.1342	-.1430	-.1358	-.1377	-.1371	-.1352	-.1371	-.1366	-.0837	-.1454	-.1538	-.1406	-.1377

TAP NO	323.000	324.000	325.000	326.000
YO .000000	-.1492	-.1594	-.1307	-.1296

DATE 08 MAY 80 IA156B PRESSURE DATA

AMES 272-1-97 IA156B OTS. ORBITER BASE (P2TE36)

ALPHAO(2) = -3.671 BETAO (2) = -4.260 RN/L = 3.4886 PT = 2589.2 TTF = 94.960 Q(PSF) = 662.32

SECTION (1)ORBITER BASE DEPENDENT VARIABLE CP

TAP NO	301.000	302.000	306.000	308.000	311.000	312.000	314.000	315.000	316.000	317.000	318.000	319.000	320.000	321.000	322.000
YO .000000	-.1002	-.1469	-.1332	-.1405	-.1351	-.1370	-.1367	-.1381	-.1375	-.1383	-.0886	-.1434	-.1733	-.1547	-.1370

TAP NO	323.000	324.000	325.000	326.000
YO .000000	-.1437	-.1448	-.1308	-.1303

ALPHAO(2) = -3.689 BETAO (3) = .077 RN/L = 3.4886 PT = 2589.2 TTF = 94.960 Q(PSF) = 662.32

SECTION (1)ORBITER BASE DEPENDENT VARIABLE CP

TAP NO	301.000	302.000	306.000	308.000	311.000	312.000	314.000	315.000	316.000	317.000	318.000	319.000	320.000	321.000	322.000
YO .000000	-.0799	-.1176	-.1200	-.1291	-.1264	-.1302	-.1299	-.1272	-.1318	-.1321	-.0877	-.1337	-.1570	-.1441	-.1278

TAP NO	323.000	324.000	325.000	326.000
YO .000000	-.1382	-.1474	-.1202	-.1202

ALPHAO(2) = -3.542 BETAO (4) = 4.317 RN/L = 3.4886 PT = 2589.2 TTF = 94.960 Q(PSF) = 662.32

SECTION (1)ORBITER BASE DEPENDENT VARIABLE CP

TAP NO	301.000	302.000	306.000	308.000	311.000	312.000	314.000	315.000	316.000	317.000	318.000	319.000	320.000	321.000	322.000
YO .000000	-.0977	-.1421	-.1244	-.1392	-.1322	-.1346	-.1335	-.1330	-.1338	-.1338	-.0942	-.1435	-.1553	-.1397	-.1314

TAP NO	323.000	324.000	325.000	326.000
YO .000000	-.1386	-.1359	-.1263	-.1263

AMES 272-1-97 IA156B OTS. ORBITER BASE (P2TE36)

ALPHAO(2) = -3.509 BETAO (5) = 6.380 RN/L = 3.4886 PT = 2589.2 TTF = 94.960 Q(PSF) = 662.32

SECTION (1)ORBITER BASE DEPENDENT VARIABLE CP

TAP NO	301.000	302.000	306.000	308.000	311.000	312.000	314.000	315.000	316.000	317.000	318.000	319.000	320.000	321.000	322.000
YO															
.000000	-.1118	-.1475	-.1300	-.1429	-.1333	-.1395	-.1357	-.1381	-.1392	-.1386	-.0989	-.1467	-.1636	-.1448	-.1400

TAP NO	323.000	324.000	325.000	326.000
YO				
.000000	-.1454	-.1416	-.1308	-.1306

ALPHAO(3) = .316 BETAO (1) = -5.941 RN/L = 3.5025 PT = 2614.4 TTF = 97.154 Q(PSF) = 668.77

SECTION (1)ORBITER BASE DEPENDENT VARIABLE CP

TAP NO	301.000	302.000	306.000	308.000	311.000	312.000	314.000	315.000	316.000	317.000	318.000	319.000	320.000	321.000	322.000
YO															
.000000	-.1197	-.1530	-.1378	-.1458	-.1405	-.1437	-.1431	-.1431	-.1445	-.1442	-.1000	-.1492	-.1620	-.1490	-.1407

TAP NO	323.000	324.000	325.000	326.000
YO				
.000000	-.1530	-.1580	-.1373	-.1370

ALPHAO(3) = .326 BETAO (2) = -3.902 RN/L = 3.5025 PT = 2614.4 TTF = 97.154 Q(PSF) = 668.77

SECTION (1)ORBITER BASE DEPENDENT VARIABLE CP

TAP NO	301.000	302.000	306.000	308.000	311.000	312.000	314.000	315.000	316.000	317.000	318.000	319.000	320.000	321.000	322.000
YO															
.000000	-.1081	-.1541	-.1349	-.1477	-.1392	-.1435	-.1411	-.1437	-.1443	-.1440	-.1043	-.1520	-.1741	-.1597	-.1416

TAP NO	323.000	324.000	325.000	326.000
YO				
.000000	-.1517	-.1499	-.1363	-.1363

AMES 272-1-97 IA156B OTS. ORBITER BASE (P2TE36)

ALPHAO(3) = .403 BETAO (3) = -.165 RN/L = 3.5025 PT = 2614.4 TTF = 97.154 Q(PSF) = 668.77

SECTION (1)ORBITER BASE DEPENDENT VARIABLE CP

TAP NO	301.000	302.000	306.000	308.000	311.000	312.000	314.000	315.000	316.000	317.000	318.000	319.000	320.000	321.000	322.000
YO .000000	-.0902	-.1254	-.1240	-.1360	-.1342	-.1358	-.1379	-.1350	-.1384	-.1395	-.1051	-.1382	-.1568	-.1467	-.1328

TAP NO	323.000	324.000	325.000	326.000
YO .000000	-.1454	-.1478	-.1283	-.1270

ALPHAO(3) = .300 BETAO (4) = 3.915 RN/L = 3.5025 PT = 2614.4 TTF = 97.154 Q(PSF) = 668.77

SECTION (1)ORBITER BASE DEPENDENT VARIABLE CP

TAP NO	301.000	302.000	306.000	308.000	311.000	312.000	314.000	315.000	316.000	317.000	318.000	319.000	320.000	321.000	322.000
YO .000000	-.1123	-.1471	-.1272	-.1410	-.1314	-.1351	-.1351	-.1343	-.1359	-.1365	-.1069	-.1471	-.1524	-.1397	-.1322

TAP NO	323.000	324.000	325.000	326.000
YO .000000	-.1426	-.1391	-.1301	-.1306

ALPHAO(3) = .334 BETAO (5) = 5.972 RN/L = 3.5025 PT = 2614.4 TTF = 97.154 Q(PSF) = 668.77

SECTION (1)ORBITER BASE DEPENDENT VARIABLE CP

TAP NO	301.000	302.000	306.000	308.000	311.000	312.000	314.000	315.000	316.000	317.000	318.000	319.000	320.000	321.000	322.000
YO .000000	-.1206	-.1483	-.1318	-.1459	-.1347	-.1389	-.1373	-.1389	-.1389	-.1392	-.1107	-.1488	-.1533	-.1429	-.1341

TAP NO	323.000	324.000	325.000	326.000
YO .000000	-.1445	-.1389	-.1344	-.1341

AMES 272-1-97 IA156B OTS. ORBITER BASE (P2TE36)

ALPHAO(4) = 4.050 BETAO (1) = -5.992 RN/L = 3.5014 PT = 2624.6 TTF = 98.787 Q(PSF) = 671.41

SECTION (1)ORBITER BASE DEPENDENT VARIABLE CP

TAP NO	301.000	302.000	306.000	308.000	311.000	312.000	314.000	315.000	316.000	317.000	318.000	319.000	320.000	321.000	322.000
YO .000000	-.1246	-.1509	-.1395	-.1496	-.1429	-.1456	-.1448	-.1451	-.1461	-.1459	-.1055	-.1501	-.16[illegible]7	-.15[illegible]9	-.1429

TAP NO	323.000	324.000	325.000	326.000
YO .000000	-.1520	-.1488	-.1382	-.1376

ALPHAO(4) = 4.040 BETAO (2) = -3.961 RN/L = 3.5014 PT = 2624.6 TTF = 98.787 Q(PSF) = 671.41

SECTION (1)ORBITER BASE DEPENDENT VARIABLE CP

TAP NO	301.000	302.000	306.000	308.000	311.000	312.000	314.000	315.000	316.000	317.000	318.000	319.000	320.000	321.000	322.000
YO .000000	-.1184	-.1550	-.1394	-.1513	-.1447	-.1497	-.1468	-.1495	-.1511	-.1500	-.1131	-.1548	-.1686	-.1492	-.1463

TAP NO	323.000	324.000	325.000	326.000
YO .000000	-.1580	-.1549	-.1415	-.1412

ALPHAO(4) = 3.976 BETAO (3) = .019 RN/L = 3.5014 PT = 2624.6 TTF = 98.787 Q(PSF) = 671.41

SECTION (1)ORBITER BASE DEPENDENT VARIABLE CP

TAP NO	301.000	302.000	306.000	308.000	311.000	312.000	314.000	315.000	316.000	317.000	318.000	319.000	320.000	321.000	322.000
YO .000000	-.0998	-.1404	-.1279	-.1409	-.1362	-.1383	-.1402	-.1359	-.1423	-.1420	-.1120	-.1420	-.1600	-.1452	-.1356

TAP NO	323.000	324.000	325.000	326.000
YO .000000	-.1460	-.1452	-.1306	-.1306

AMES 272-1-97 IA156B OTS. ORBITER BASE (P2TE36)

ALPHAO(4) = 4.015 BETAO (4) = 3.956 RN/L = 3.5014 PT = 2624.6 TTF = 98.787 Q(PSF) = 671.41

SECTION (1)ORBITER BASE DEPENDENT VARIABLE CP

TAP NO	301.000	302.000	306.000	308.000	311.000	312.000	314.000	315.000	316.000	317.000	318.000	319.000	320.000	321.000	322.000
YO .000000	-.1196	-.1484	-.1317	-.1370	-.1346	-.1336	-.1383	-.1346	-.1405	-.1391	-.1143	-.1545	-.1529	-.1349	-.1317

TAP NO	323.000	324.000	325.000	326.000
YO .000000	-.1389	-.1357	-.1317	-.1317

ALPHAO(4) = 4.084 BETAO (5) = 5.973 RN/L = 3.5014 PT = 2624.6 TTF = 98.787 Q(PSF) = 671.41

SECTION (1)ORBITER BASE DEPENDENT VARIABLE CP

TAP NO	301.000	302.000	306.000	308.000	311.000	312.000	314.000	315.000	316.000	317.000	318.000	319.000	320.000	321.000	322.000
YO .000000	-.1246	-.1495	-.1347	-.1437	-.1370	-.1386	-.1397	-.1386	-.1413	-.1413	-.1180	-.1535	-.1550	-.1439	-.1376

TAP NO	323.000	324.000	325.000	326.000
YO .000000	-.1415	-.1384	-.1360	-.1357

ALPHAO(5) = 6.059 BETAO (1) = -5.001 RN/L = 3.5088 PT = 2636.0 TTF = 99.643 Q(PSF) = 674.30

SECTION (1)ORBITER BASE DEPENDENT VARIABLE CP

TAP NO	301.000	302.000	306.000	308.000	311.000	312.000	314.000	315.000	316.000	317.000	318.000	319.000	320.000	321.000	322.000
YO .000000	-.1257	-.1529	-.1410	-.1529	-.1450	-.1487	-.1476	-.1484	-.1497	-.1497	-.1101	-.1516	-.1650	-.1497	-.1458

TAP NO	323.000	324.000	325.000	326.000
YO .000000	-.1537	-.1513	-.1415	-.1413

AMES 272-1-97 IA156B OTS, ORBITER BASE (P2TE36)

ALPHAO(5) = 6.046 BETAO (2) = -3.976 RN/L = 3.5088 PT = 2636.0 TTF = 99.643 Q(PSF) = 674.30

SECTION (1)ORBITER BASE DEPENDENT VARIABLE CP

TAP NO	301.000	302.000	306.000	308.000	311.000	312.000	314.000	315.000	316.000	317.000	318.000	319.000	320.000	321.000	322.000
YO .000000	-.1215	-.1558	-.1373	-.1521	-.1440	-.1498	-.1471	-.1500	-.1521	-.1506	-.1141	-.1561	-.1704	-.1492	-.1477

TAP NO	323.000	324.000	325.000	326.000
YO .000000	-.1593	-.1548	-.1413	-.1400

ALPHAO(5) = 6.001 BETAO (3) = .007 RN/L = 3.5088 PT = 2636.0 TTF = 99.643 Q(PSF) = 674.30

SECTION (1)ORBITER BASE DEPENDENT VARIABLE CP

TAP NO	301.000	302.000	306.000	308.000	311.000	312.000	314.000	315.000	316.000	317.000	318.000	319.000	320.000	321.000	322.000
YO .000000	-.1085	-.1438	-.1288	-.1359	-.1354	-.1354	-.1378	-.1338	-.1386	-.1388	-.1124	-.1401	-.1533	-.1417	-.1341

TAP NO	323.000	324.000	325.000	326.000
YO .000000	-.1407	-.1473	-.1298	-.1291

ALPHAO(5) = 6.032 BETAO (4) = 3.958 RN/L = 3.5088 PT = 2636.0 TTF = 99.643 Q(PSF) = 674.30

SECTION (1)ORBITER BASE DEPENDENT VARIABLE CP

TAP NO	301.000	302.000	306.000	308.000	311.000	312.000	314.000	315.000	316.000	317.000	318.000	319.000	320.000	321.000	322.000
YO .000000	-.1185	-.1521	-.1344	-.1407	-.1389	-.1381	-.1428	-.1389	-.1449	-.1441	-.1185	-.1568	-.1563	-.1391	-.1383

TAP NO	323.000	324.000	325.000	326.000
YO .000000	-.1452	-.1412	-.1362	-.1357

DATE 08 MAY 80

IA156B PRESSURE DATA

AMES 272-1-97 IA156B OTS. ORBITER BASE (P2TE36)

ALPHAO(5) = 6.102 BETAO (5) = 5.565 RN/L = 3.5088 PT = 2636.0 TTF = 99.643 Q(PSF) = 674.30

SECTION (1)ORBITER BASE DEPENDENT VARIABLE CP

TAP NO	301.000	302.000	306.000	308.000	311.000	312.000	314.000	315.000	316.000	317.000	318.000	319.000	320.000	321.000	322.000
YO .000000	-.1234	-.1466	-.1345	-.1429	-.1376	-.1392	-.1408	-.1390	-.1413	-.1421	-.1189	-.1511	-.1551	-.1411	-.1382

TAP NO	323.000	324.000	325.000	326.000
YO .000000	-.1411	-.1376	-.1355	-.1350

AMES 272-1-97 IA156B OTS. ORBITER BASE (P2TE37) (08 MAY 80)

REFERENCE DATA

SREF = 2690.0000 SQ.FT. XMRP = 976.0000 IN. XT
LREF = 1290.3000 INCHES YMRP = .0000 IN. YT
BREF = 1290.3000 INCHES ZMRP = 400.0000 IN. ZT
SCALE = .0200

PARAMETRIC DATA

IB-ELV = .000 OB-ELV = -7.000
MACH = 2.200 RN/L = 3.500
BDFLAP = .000 SPDBRK = .000
RUDDER = .000 SILTS = .000

ALPHAO(1) = -5.063 BETAO (1) = -6.379 RN/L = 3.5042 PT = 2282.8 TTF = 102.02 Q(PSF) = 721.52

SECTION (1)ORBITER BASE DEPENDENT VARIABLE CP

TAP NO	301.000	302.000	306.000	308.000	311.000	312.000	314.000	315.000	316.000	317.000	318.000	319.000	320.000	321.000	322.000
YO .000000	-.1576	-.1794	-.1596	-.1705	-.1646	-.1693	-.1668	-.1688	-.1688	-.1690	-.1102	-.1750	-.2158	-.1925	-.1693

TAP NO	323.000	324.000	325.000	326.000
YO .000000	-.1747	-.1759	-.1589	-.1589

ALPHAO(1) = -5.104 BETAO (2) = -4.287 RN/L = 3.5042 PT = 2282.8 TTF = 102.02 Q(PSF) = 721.52

SECTION (1)ORBITER BASE DEPENDENT VARIABLE CP

TAP NO	301.000	302.000	306.000	308.000	311.000	312.000	314.000	315.000	316.000	317.000	318.000	319.000	320.000	321.000	322.000
YO .000000	-.1348	-.1734	-.1551	-.1695	-.1591	-.1650	-.1620	-.1660	-.1662	-.1652	-.1106	-.1826	-.2157	-.1910	-.1640

TAP NO	323.000	324.000	325.000	326.000
YO .000000	-.1739	-.1788	-.1559	-.1554

ALPHAO(1) = -5.087 BETAO (3) = -.010 RN/L = 3.5042 PT = 2282.8 TTF = 102.02 Q(PSF) = 721.52

SECTION (1)ORBITER BASE DEPENDENT VARIABLE CP

TAP NO	301.000	302.000	306.000	308.000	311.000	312.000	314.000	315.000	316.000	317.000	318.000	319.000	320.000	321.000	322.000
YO .000000	-.1103	-.1532	-.1375	-.1512	-.1522	-.1494	-.1561	-.1487	-.1569	-.1589	-.1039	-.1576	-.1774	-.1702	-.1522

TAP NO	323.000	324.000	325.000	326.000
YO .000000	-.1598	-.1745	-.1400	-.1393

DATE 08 MAY 80 IA156B PRESSURE DATA

AMES 272-1-97 IA156B OTS. ORBITER BASE (P2TE37)

ALPHAO(1) = -4.969 BETAO (4) = 4.201 RN/L = 3.5042 PT = 2282.8 TTF = 102.02 Q(PSF) = 721.52

SECTION (1)ORBITER BASE DEPENDENT VARIABLE CP

TAP NO	301.000	302.000	306.000	308.000	311.000	312.000	314.000	315.000	316.000	317.000	318.000	319.000	320.000	321.000	322.000
YO .000000	-.1423	-.1745	-.1480	-.1735	-.1613	-.1653	-.1643	-.1623	-.1643	-.1663	-.1153	-.1792	-.1928	-.1772	-.1633

TAP NO	323.000	324.000	325.000	326.000
YO .000000	-.1750	-.1680	-.1539	-.1527

ALPHAO(1) = -4.938 BETAO (5) = 6.272 RN/L = 3.5042 PT = 2282.8 TTF = 102.02 Q(PSF) = 721.52

SECTION (1)ORBITER BASE DEPENDENT VARIABLE CP

TAP NO	301.000	302.000	306.000	308.000	311.000	312.000	314.000	315.000	316.000	317.000	318.000	319.000	320.000	321.000	322.000
YO .000000	-.1556	-.1779	-.1527	-.1767	-.1655	-.1705	-.1695	-.1695	-.1717	-.1727	-.1205	-.1811	-.1545	-.1802	-.1703

TAP NO	323.000	324.000	325.000	326.000
YO .000000	-.1782	-.1769	-.1589	-.1584

ALPHAO(2) = -3.025 BETAO (1) = -4.369 RN/L = 3.5030 PT = 2283.1 TTF = 102.21 Q(PSF) = 721.61

SECTION (1)ORBITER BASE DEPENDENT VARIABLE CP

TAP NO	301.000	302.000	306.000	308.000	311.000	312.000	314.000	315.000	316.000	317.000	318.000	319.000	320.000	321.000	322.000
YO .000000	-.1492	-.1789	-.1591	-.1715	-.1635	-.1690	-.1663	-.1692	-.1700	-.1697	-.1197	-.1789	-.2158	-.1866	-.1653

TAP NO	323.000	324.000	325.000	326.000
YO .000000	-.1791	-.1754	-.1593	-.1593

AMES 272-1-97 IA156B OTS. ORBITER BASE (P2TE37)

ALPHAO(2) = -3.041 BETAO (2) = -.014 RN/L = 3.5030 PT = 2283.1 TTF = 102.21 Q(PSF) = 721.61

SECTION (1)ORBITER BASE DEPENDENT VARIABLE CP

TAP NO	301.000	302.000	306.000	308.000	311.000	312.000	314.000	315.000	316.000	317.000	318.000	319.000	320.000	321.000	322.000
YO .000000	-.1272	-.1666	-.1404	-.1515	-.1525	-.1525	-.1565	-.1505	-.1567	-.1579	-.1134	-.1624	-.167[illegible]	-.1716	-.1582

TAP NO	323.000	324.000	325.000	326.000
YO .000000	-.1560	-.1728	-.1436	-.1441

ALPHAO(2) = -2.892 BETAO (3) = 4.240 RN/L = 3.5030 PT = 2283.1 TTF = 102.21 Q(PSF) = 721.61

SECTION (1)ORBITER BASE DEPENDENT VARIABLE CP

TAP NO	301.000	302.000	306.000	308.000	311.000	312.000	314.000	315.000	316.000	317.000	318.000	319.000	320.000	321.000	322.000
YO .000000	-.1467	-.1749	-.1464	-.1734	-.1618	-.1672	-.1667	-.1662	-.1682	-.1687	-.1234	-.1818	-.1912	-.1781	-.1680

TAP NO	323.000	324.000	325.000	326.000
YO .000000	-.1759	-.1690	-.1563	-.1553

ALPHAO(3) = .891 BETAO (1) = -5.048 RN/L = 3.5030 PT = 2282.7 TTF = 102.13 Q(PSF) = 721.48

SECTION (1)ORBITER BASE DEPENDENT VARIABLE CP

TAP NO	301.000	302.000	306.000	308.000	311.000	312.000	314.000	315.000	316.000	317.000	318.000	319.000	320.000	321.000	322.000
YO .000000	-.1640	-.1828	-.1660	-.1833	-.1724	-.1784	-.1744	-.1749	-.1756	-.1759	-.1323	-.1838	-.2024	-.1952	-.1751

TAP NO	323.000	324.000	325.000	326.000
YO .000000	-.1853	-.1880	-.1665	-.1665

AMES 272-1-97 IA156B OTS, ORBITER BASE (P2TE37)

ALPHAO(3) = .900 BETAO (2) = -4.009 RN/L = 3.5030 PT = 2282.7 TTF = 102.13 Q(PSF) = 721.48

SECTION (1)ORBITER BASE DEPENDENT VARIABLE CP

TAP NO	301.000	302.000	306.000	308.000	311.000	312.000	314.000	315.000	316.000	317.000	318.000	319.000	320.000	321.000	322.000
YO .000000	-.1597	-.1889	-.1691	-.1837	-.1760	-.1813	-.1785	-.1795	-.1810	-.1813	-.1394	-.1874	-.2105	-.1894	-.1790

TAP NO	323.000	324.000	325.000	326.000
YO .000000	-.1894	-.1914	-.1713	-.1708

ALPHAO(3) = .778 BETAO (3) = -.060 RN/L = 3.5030 PT = 2282.7 TTF = 102.13 Q(PSF) = 721.48

SECTION (1)ORBITER BASE DEPENDENT VARIABLE CP

TAP NO	301.000	302.000	306.000	308.000	311.000	312.000	314.000	315.000	316.000	317.000	318.000	319.000	320.000	321.000	322.000
YO .000000	-.1422	-.1714	-.1469	-.1635	-.1575	-.1617	-.1610	-.1598	-.1622	-.1625	-.1283	-.1709	-.1716	-.1751	-.1650

TAP NO	323.000	324.000	325.000	326.000
YO .000000	-.1647	-.1709	-.1518	-.1518

ALPHAO(3) = .873 BETAO (4) = 3.825 RN/L = 3.5030 PT = 2282.7 TTF = 102.13 Q(PSF) = 721.48

SECTION (1)ORBITER BASE DEPENDENT VARIABLE CP

TAP NO	301.000	302.000	306.000	308.000	311.000	312.000	314.000	315.000	316.000	317.000	318.000	319.000	320.000	321.000	322.000
YO .000000	-.1572	-.1802	-.1569	-.1681	-.1611	-.1648	-.1658	-.1656	-.1681	-.1681	-.1359	-.1931	-.1881	-.1686	-.1636

TAP NO	323.000	324.000	325.000	326.000
YO .000000	-.1693	-.1651	-.1601	-.1596

AMES 272-1-97 IA156B OTS. ORBITER BASE (P2TE37)

ALPHAO(3) = .907 BETAO (5) = 5.889 RN/L = 3.5030 PT = 2292.7 TTF = 102.13 Q(PSF) = 721.48

SECTION (1)ORBITER BASE DEPENDENT VARIABLE CP

TAP NO	301.000	302.000	306.000	308.000	311.000	312.000	314.000	315.000	316.000	317.000	318.000	319.000	320.000	321.000	322.000
YO .000000	-.1658	-.1806	-.1601	-.1794	-.1688	-.1735	-.1727	-.1735	-.1764	-.1754	-.1403	-.1901	-.1891	-.1735	-.1710

TAP NO	323.000	324.000	325.000	326.000
YO .000000	-.1792	-.1737	-.1663	-.1665

ALPHAO(4) = 4.652 BETAO (1) = -6.077 RN/L = 3.5020 PT = 2283.0 TTF = 102.29 Q(PSF) = 721.57

SECTION (1)ORBITER BASE DEPENDENT VARIABLE CP

TAP NO	301.000	302.000	306.000	308.000	311.000	312.000	314.000	315.000	316.000	317.000	318.000	319.000	320.000	321.000	322.000
YO .000000	-.1700	-.1873	-.1700	-.1873	-.1757	-.1826	-.1787	-.1802	-.1811	-.1816	-.1400	-.1906	-.2084	-.1933	-.1814

TAP NO	323.000	324.000	325.000	326.000
YO .000000	-.1854	-.1856	-.1720	-.1715

ALPHAO(4) = 4.644 BETAO (2) = -4.056 RN/L = 3.5020 PT = 2283.0 TTF = 102.29 Q(PSF) = 721.57

SECTION (1)ORBITER BASE DEPENDENT VARIABLE CP

TAP NO	301.000	302.000	306.000	308.000	311.000	312.000	314.000	315.000	316.000	317.000	318.000	319.000	320.000	321.000	322.000
YO .000000	-.1651	-.1901	-.1703	-.1873	-.1747	-.1854	-.1787	-.1804	-.1814	-.1799	-.1435	-.1881	-.2094	-.1893	-.1851

TAP NO	323.000	324.000	325.000	326.000
YO .000000	-.1881	-.1903	-.1722	-.1722

AMES 272-1-97 IA156B OTS. ORBITER BASE (P2TE37)

ALPHAO(4) = 4.572 BETAO (3) = -.069 RN/L = 3.5020 PT = 2283.0 TTF = 102.29 Q(PSF) = 721.57

SECTION (1)ORBITER BASE DEPENDENT VARIABLE CP

TAP NO	301.000	302.000	306.000	308.000	311.000	312.000	314.000	315.000	316.000	317.000	318.000	319.000	320.000	321.000	322.000
YO															
.000000	-.1484	-.1741	-.1566	-.1727	-.1618	-.1655	-.1642	-.1620	-.1657	-.1650	-.1378	-.1741	-.1848	-.1779	-.1689

TAP NO	323.000	324.000	325.000	326.000
YO				
.000000	-.1692	-.1719	-.1571	-.1568

ALPHAO(4) = 4.616 BETAO (4) = 3.868 RN/L = 3.5020 PT = 2283.0 TTF = 102.29 Q(PSF) = 721.57

SECTION (1)ORBITER BASE DEPENDENT VARIABLE CP

TAP NO	301.000	302.000	306.000	308.000	311.000	312.000	314.000	315.000	316.000	317.000	318.000	319.000	320.000	321.000	322.000
YO															
.000000	-.1608	-.1848	-.1663	-.1722	-.1695	-.1682	-.1725	-.1687	-.1742	-.1737	-.1443	-.1927	-.1925	-.1715	-.1673

TAP NO	323.000	324.000	325.000	326.000
YO				
.000000	-.1739	-.1692	-.1653	-.1655

ALPHAO(4) = 4.687 BETAO (5) = 5.894 RN/L = 3.5020 PT = 2283.0 TTF = 102.29 Q(PSF) = 721.57

SECTION (1)ORBITER BASE DEPENDENT VARIABLE CP

TAP NO	301.000	302.000	306.000	308.000	311.000	312.000	314.000	315.000	316.000	317.000	318.000	319.000	320.000	321.000	322.000
YO															
.000000	-.1671	-.1844	-.1659	-.1847	-.1691	-.1740	-.1728	-.1708	-.1748	-.1743	-.1443	-.1839	-.1884	-.1802	-.1733

TAP NO	323.000	324.000	325.000	326.000
YO				
.000000	-.1753	-.1725	-.1659	-.1654

DATE 08 MAY 80 IA156B PRESSURE DATA

AMES 272-1-97 IA156B OTS. ORBITER BASE (P2TE37)

ALPHAO(5) = 6.664 BETAO (1) = -6.100 RN/L = 3.5014 PT = 2282.6 TTF = 102.31 Q(PSF) = 721.46

SECTION (1)ORBITER BASE DEPENDENT VARIABLE CP

TAP NO	301.000	302.000	306.000	308.000	311.000	312.000	314.000	315.000	316.000	317.000	318.000	319.000	320.000	321.000	322.000
YO .000000	-.1710	-.1895	-.1710	-.1905	-.1767	-.1861	-.1816	-.1846	-.1861	-.1848	-.1432	-.1885	-.2083	-.1925	-.1831

TAP NO	323.000	324.000	325.000	326.000
YO .000000	-.1920	-.1885	-.1757	-.1744

ALPHAO(5) = 6.654 BETAO (2) = -4.072 RN/L = 3.5014 PT = 2282.6 TTF = 102.31 Q(PSF) = 721.46

SECTION (1)ORBITER BASE DEPENDENT VARIABLE CP

TAP NO	301.000	302.000	306.000	308.000	311.000	312.000	314.000	315.000	316.000	317.000	318.000	319.000	320.000	321.000	322.000
YO .000000	-.1665	-.1932	-.1722	-.1893	-.1779	-.1868	-.1823	-.1828	-.1861	-.1858	-.1467	-.1925	-.2143	-.1883	-.1843

TAP NO	323.000	324.000	325.000	326.000
YO .000000	-.1950	-.1913	-.1754	-.1752

ALPHAO(5) = 6.600 BETAO (3) = -.085 RN/L = 3.5014 PT = 2282.6 TTF = 102.31 Q(PSF) = 721.46

SECTION (1)ORBITER BASE DEPENDENT VARIABLE CP

TAP NO	301.000	302.000	306.000	308.000	311.000	312.000	314.000	315.000	316.000	317.000	318.000	319.000	320.000	321.000	322.000
YO .000000	-.1598	-.1751	-.1610	-.1734	-.1645	-.1665	-.1655	-.1640	-.1675	-.1672	-.1415	-.1739	-.1818	-.1813	-.1682

TAP NO	323.000	324.000	325.000	326.000
YO .000000	-.1709	-.1853	-.1588	-.1590

DATE 08 MAY 80 IA156B PRESSURE DATA

AMES 272-1-97 IA156B OTS. ORBITER BASE (P2TE37)

ALPHAO(5) = BETAO (4) = 3.870 RN/L = 3.5014 PT = 2282.6 TTF = 102.31 Q(PSF) = 721.46

SECTION (1)OF DEPENDENT VARIABLE CP

TAP NO	301.000	302.000	306.000	308.000	311.000	312.000	314.000	315.000	316.000	317.000	318.000	319.000	320.000	321.000	322.000
YO .000000	-.1621	-.1868	-.1653	-.1712	-.1692	-.1682	-.1724	-.1682	-.1752	-.1747	-.1455	-.1890	-.1903	-.1737	-.1682

TAP NO	323.000	324.000	325.000	326.000
YO .000000	-.1737	-.1710	-.1650	-.1645

ALPHAO(5) = 6.702 BETAO (5) = 5.877 RN/L = 3.5014 PT = 2282.6 TTF = 102.31 Q(PSF) = 721.46

SECTION (1)ORBITER BASE DEPENDENT VARIABLE CP

TAP NO	301.000	302.000	306.000	308.000	311.000	312.000	314.000	315.000	316.000	317.000	318.000	319.000	320.000	321.000	322.000
YO .000000	-.1666	-.1849	-.1637	-.1852	-.1684	-.1743	-.1716	-.1711	-.1743	-.1738	-.1456	-.1839	-.1864	-.1807	-.1738

TAP NO	323.000	324.000	325.000	326.000
YO .000000	-.1743	-.1740	-.1644	-.1646

AMES 272-1-97 IA156B OTS. ORBITER BASE (P2TE38) (07 MAR 79)

REFERENCE DATA

SREF = 2690.0000 SQ.FT. XMRP = 976.0000 IN. XT
LREF = 1290.3000 INCHES YMRP = .0000 IN. YT
BREF = 1290.3000 INCHES ZMRP = 400.0000 IN. ZT
SCALE = .0200

PARAMETRIC DATA

IB-ELV = .000 OB-ELV = -7.000
MACH = 2.500 RN/L = 3.500
BDFLAP = .000 SPDBRK = .000
RUDDER = .000 SILTS = .000

ALPHAO(1) = -5.676 BETAO (1) = -6.263 RN/L = 3.5161 PT = 2586.9 TTF = 91.623 Q(PSF) = 661.75

SECTION (1)ORBITER BASE DEPENDENT VARIABLE CP

TAP NO	301.000	302.000	306.000	308.000	311.000	312.000	314.000	315.000	316.000	317.000	318.000	319.000	320.000	321.000	322.000
YO .000000	-.1031	-.1424	-.1338	-.1381	-.1346	-.1330	-.1351	-.1330	-.1340	-.1343	-.0746	-.1389	-.1644	-.1510	-.1300

TAP NO	323.000	324.000	325.000	326.000
YO .000000	-.1421	-.1426	-.1262	-.1254

ALPHAO(1) = -5.714 BETAO (2) = -4.175 RN/L = 3.5161 PT = 2586.9 TTF = 91.623 Q(PSF) = 661.75

SECTION (1)ORBITER BASE DEPENDENT VARIABLE CP

TAP NO	301.000	302.000	306.000	308.000	311.000	312.000	314.000	315.000	316.000	317.000	318.000	319.000	320.000	321.000	322.000
YO .000000	-.0889	-.1468	-.1317	-.1376	-.1336	-.1336	-.1344	-.1344	-.1344	-.1344	-.0784	-.1422	-.1691	-.1519	-.1338

TAP NO	323.000	324.000	325.000	326.000
YO .000000	-.1408	-.1454	-.1263	-.1260

ALPHAO(1) = -5.698 BETAO (3) = .086 RN/L = 3.5161 PT = 2586.9 TTF = 91.623 Q(PSF) = 661.75

SECTION (1)ORBITER BASE DEPENDENT VARIABLE CP

TAP NO	301.000	302.000	306.000	308.000	311.000	312.000	314.000	315.000	316.000	317.000	318.000	319.000	320.000	321.000	322.000
YO .000000	-.0721	-.1100	-.1203	-.1337	-.1219	-.1251	-.1248	-.1251	-.1262	-.1267	-.0778	-.1343	-.1590	-.1450	-.1232

TAP NO	323.000	324.000	325.000	326.000
YO .000000	-.1332	-.1415	-.1187	-.1181

AMES 272-1-97 IA156B OTS. ORBITER BASE (P2TE38)

ALPHAO(1) = -5.584 BETAO (4) = 4.283 RN/L = 3.5161 PT = 2586.9 TTF = 91.623 Q(PSF) = 661.75

SECTION (1)ORBITER BASE DEPENDENT VARIABLE CP

TAP NO	301.000	302.000	306.000	308.000	311.000	312.000	314.000	315.000	316.000	317.000	318.000	319.000	320.000	321.000	322.000
YO .000000	-.0945	-.1425	-.1217	-.1379	-.1282	-.1320	-.1309	-.1306	-.1322	-.1325	-.0870	-.1435	-.1629	-.1425	-.1320

TAP NO	323.000	324.000	325.000	326.000
YO .000000	-.1387	-.1365	-.1239	-.1236

ALPHAO(1) = -5.556 BETAO (5) = 6.344 RN/L = 3.5161 PT = 2586.9 TTF = 91.623 Q(PSF) = 661.75

SECTION (1)ORBITER BASE DEPENDENT VARIABLE CP

TAP NO	301.000	302.000	306.000	308.000	311.000	312.000	314.000	315.000	316.000	317.000	318.000	319.000	320.000	321.000	322.000
YO .000000	-.1009	-.1434	-.1278	-.1377	-.1289	-.1342	-.1318	-.1334	-.1340	-.1337	-.0901	-.1447	-.1628	-.1410	-.1356

TAP NO	323.000	324.000	325.000	326.000
YO .000000	-.1396	-.1375	-.1262	-.1259

ALPHAO(2) = -3.604 BETAO (1) = -5.338 RN/L = 3.5039 PT = 2606.6 TTF = 95.863 Q(PSF) = 666.79

SECTION (1)ORBITER BASE DEPENDENT VARIABLE CP

TAP NO	301.000	302.000	306.000	308.000	311.000	312.000	314.000	315.000	316.000	317.000	318.000	319.000	320.000	321.000	322.000
YO .000000	-.1093	-.1481	-.1349	-.1427	-.1362	-.1384	-.1378	-.1357	-.1381	-.1381	-.0845	-.1454	-.1551	-.1432	-.1378

TAP NO	323.000	324.000	325.000	326.000
YO .000000	-.1497	-.1575	-.1314	-.1306

AMES 272-1-97 IA156B OTS. ORBITER BASE (P2TE3P)

ALPHAO(2) = -3.648 BETAO (2) = -4.261 RN/L = 3.5039 PT = 2606.6 TTF = 95.863 Q(PSF) = 666.79

SECTION (1)ORBITER BASE DEPENDENT VARIABLE CP

TAP NO	301.000	302.000	306.000	308.000	311.000	312 000	314.000	315.000	316.000	317.000	318.000	319.000	320.000	321.000	322.000
YO .000000	-.1001	-.1468	-.1332	-.1409	-.1351	-.1372	-.1367	-.1375	-.1375	-.1377	-.0886	-.1423	-.1721	-.1543	-.1372

TAP NO	323.000	324.000	325.000	326.000
YO .000000	-.1431	-.1428	-.1302	-.1294

ALPHAO(2) = -3.665 BETAO (3) = .079 RN/L = 3.5039 PT = 2606.6 TTF = 95.863 Q(PSF) = 666.79

SECTION (1)ORBITER BASE DEPENDENT VARIABLE CP

TAP NO	301.000	302.000	306.000	308.000	311.000	312.000	314.000	315.000	316.000	317.000	318.000	319.000	320.000	321.000	322.000
YO .000000	-.0824	-.1195	-.1219	-.1320	-.1280	-.1326	-.1315	-.1294	-.1339	-.1334	-.0899	-.1358	-.1587	-.1464	-.1294

TAP NO	323.000	324.000	325.000	326.000
YO .000000	-.1398	-.1496	-.1224	-.1224

ALPHAO(2) = -3.520 BETAO (4) = 4.324 RN/L = 3.5039 PT = 2606.6 TTF = 95.863 Q(PSF) = 666.79

SECTION (1)ORBITER BASE DEPENDENT VARIABLE CP

TAP NO	301.000	302.000	306.000	308.000	311.000	312.000	314.000	315.000	316.000	317.000	318.000	319.000	320.000	321.000	322.000
YO .000000	-.0991	-.1436	-.1260	-.1404	-.1329	-.1356	-.1343	-.1343	-.1343	-.1353	-.0962	-.1452	-.1569	-.1415	-.1327

TAP NO	323.000	324.000	325.000	326.000
YO .000000	-.1407	-.1364	-.1287	-.1279

AMES 272-1-97 IA156B OTS, ORBITER BASE (P2TE38)

ALPHAO(2) = -3.488 BETAO (5) = 6.390 RN/L = 3.5039 PT = 2606.6 TTF = 95.863 Q(PSF) = 666.79

SECTION (1)ORBITER BASE DEPENDENT VARIABLE CP

TAP NO	301.000	302.000	306.000	308.000	311.000	312.000	314.000	315.000	316.000	317.000	318.000	319.000	320.000	321.000	322.000
YO															
.000000	-.1122	-.1479	-.1303	-.1434	-.1338	-.1394	-.1365	-.1386	-.1397	-.1386	-.1000	-.1468	-.1636	-.1455	-.1407

TAP NO	323.000	324.000	325.000	326.000
YO				
.000000	-.1460	-.1423	-.1322	-.1311

ALPHAO(3) = .280 BETAO (1) = -5.862 RN/L = 3.4999 PT = 2626.0 TTF = 99.156 Q(PSF) = 671.75

SECTION (1)ORBITER BASE DEPENDENT VARIABLE CP

TAP NO	301.000	302.000	306.000	308.000	311.000	312.000	314.000	315.000	316.000	317.000	318.000	319.000	320.000	321.000	322.000
YO															
.000000	-.1070	-.1552	-.1329	-.1457	-.1363	-.1406	-.1395	-.1374	-.1411	-.1414	-.1076	-.1403	-.1608	-.1494	-.1350

TAP NO	323.000	324.000	325.000	326.000
YO				
.000000	-.1473	-.1496	-.1297	-.1294

ALPHAO(3) = .254 BETAO (2) = -3.905 RN/L = 3.4999 PT = 2626.0 TTF = 99.156 Q(PSF) = 671.75

SECTION (1)ORBITER BASE DEPENDENT VARIABLE CP

TAP NO	301.000	302.000	306.000	308.000	311.000	312.000	314.000	315.000	316.000	317.000	318.000	319.000	320.000	321.000	322.000
YO															
.000000	-.1074	-.1553	-.1363	-.1500	-.1405	-.1445	-.1423	-.1447	-.1455	-.1452	-.1061	-.1532	-.1752	-.1606	-.1429

TAP NO	323.000	324.000	325.000	326.000
YO				
.000000	-.1527	-.1508	-.1378	-.1370

DATE 08 MAY 80 IA156B PRESSURE DATA

AMES 272-1-97 IA156B OTS. ORBITER BASE (P2TE38)

ALPHAO(3) = .138 BETAO (3) = .035 RN/L = 3.4999 PT = 2626.0 TTF = 99.156 Q(PSF) = 671.75

SECTION (1)ORBITER BASE DEPENDENT VARIABLE CP

TAP NO	301.000	302.000	306.000	308.000	311.000	312.000	314.000	315.000	316.000	317.000	318.000	319.000	320.000	321.000	322.000
YO .000000	-.0935	-.1280	-.1272	-.1381	-.1362	-.1383	-.1394	-.1365	-.1412	-.1412	-.1068	-.1410	-.1587	-.1489	-.1357

TAP NO	323.000	324.000	325.000	326.000
YO .000000	-.1473	-.1505	-.1298	-.1296

ALPHAO(3) = .227 BETAO (4) = 3.915 RN/L = 3.4999 PT = 2626.0 TTF = 99.156 Q(PSF) = 671.75

SECTION (1)ORBITER BASE DEPENDENT VARIABLE CP

TAP NO	301.000	302.000	306.000	308.000	311.000	312.000	314.000	315.000	316.000	317.000	318.000	319.000	320.000	321.000	322.000
YO .000000	-.1134	-.1478	-.1287	-.1428	-.1338	-.1367	-.1372	-.1364	-.1372	-.1385	-.1094	-.1494	-.1552	-.1417	-.1327

TAP NO	323.000	324.000	325.000	326.000
YO .000000	-.1454	-.1414	-.1327	-.1324

ALPHAO(3) = .258 BETAO (5) = 5.974 RN/L = 3.4999 PT = 2626.0 TTF = 99.156 Q(PSF) = 671.75

SECTION (1)ORBITER BASE DEPENDENT VARIABLE CP

TAP NO	301.000	302.000	306.000	308.000	311.000	312.000	314.000	315.000	316.000	317.000	318.000	319.000	320.000	321.000	322.000
YO .000000	-.1218	-.1496	-.1332	-.1470	-.1369	-.1398	-.1388	-.1398	-.1395	-.1403	-.1120	-.1509	-.1546	-.1438	-.1345

TAP NO	323.000	324.000	325.000	326.000
YO .000000	-.1459	-.1401	-.1358	-.1350

DATE 08 MAY 80 IA156B PRESSURE DATA

AMES 272-1-97 IA156B OTS. ORBITER BASE (P2TE38)

ALPHAO(4) = 3.991 BETAO (1) = -5.976 RN/L = 3.4992 PT = 2638.8 TTF = 101.12 Q(PSF) = 675.03

SECTION (1)ORBITER BASE DEPENDENT VARIABLE CP

TAP NO	301.000	302.000	306.000	308.000	311.000	312 000	314.000	315.000	316.000	317.000	318.000	319.000	320.000	321.000	322.000
YO .000000	-.1249	-.1519	-.1397	-.1500	-.1437	-.1458	-.1455	-.1455	-.1471	-.1471	-.1066	-.1503	-.1643	-.1516	-.1434

TAP NO	323.000	324.000	325.)	326.000
YO .000000	-.1516	-.1490	-.1378	-.1378

ALPHAO(4) = 3.979 BETAO (2) = -3.956 RN/L = 3.4992 PT = 2638.8 TTF = 101.12 Q(PSF) = 675.03

SECTION (1)ORBITER BASE DEPENDENT VARIABLE CP

TAP NO	301.000	302.000	306.000	308.000	311.000	312.000	314.000	315.000	316.000	317.000	318.000	319.000	320.000	321.000	322.000
YO .000000	-.1202	-.1575	-.1408	-.1538	-.1464	-.1509	-.1490	-.1511	-.1527	-.1519	-.1146	-.1567	-.1710	-.1504	-.1485

TAP NO	323.000	324.000	325.000	326.000
YO .000000	-.1596	-.1564	-.1429	-.1435

ALPHAO(4) = 3.914 BETAO (3) = .026 RN/L = 3.4992 PT = 2638.8 TTF = 101.12 Q(PSF) = 675.03

SECTION (1)ORBITER BASE DEPENDENT VARIABLE CP

TAP NO	301.000	302.000	306.000	308.000	311.000	312.000	314.000	315.000	316.000	317.000	318.000	319.000	320.000	321.000	322.000
YO .000000	-.0969	-.1417	-.1308	-.1435	-.1382	-.1409	-.1433	-.1388	-.1446	-.1446	-.1149	-.1441	-.1626	-.1473	-.1390

TAP NO	323.000	324.000	325.000	326.000
YO .000000	-.1491	-.1488	-.1337	-.1337

DATE 08 MAY 80 IA156B PRESSURE DATA

AMES 272-1-97 IA156B OTS. ORBITER BASE (P2TE26)

ALPHAO(4) = 4.519 BETAO (4) = 3.858 RN/L = 3.5063 PT = 2301.8 TTF = 105.19 Q(PSF) = 727.77

SECTION (1)ORBITER BASE DEPENDENT VARIABLE CP

TAP NO	301.000	302.000	306.000	308.000	311.000	312.000	314.000	315.000	316.000	317.000	318.000	319.000	320.000	321.000	322.000
YO .000000	-.1676	-.1923	-.1737	-.1796	-.1776	-.1767	-.1818	-.1764	-.1838	-.1825	-.1509	-.2014	-.2034	-.1791	-.1747

TAP NO	323.000	324.000	325.000	326.000
YO .000000	-.1825	-.1794	-.1735	-.1725

ALPHAO(4) = 4.589 BETAO (5) = 5.880 RN/L = 3.5063 PT = 2301.8 TTF = 105.19 Q(PSF) = 727.77

SECTION (1)ORBITER BASE DEPENDENT VARIABLE CP

TAP NO	301.000	302.000	306.000	308.000	311.000	312.000	314.000	315.000	316.000	317.000	318.000	319.000	320.000	321.000	322.000
YO .000000	-.1725	-.1865	-.1707	-.1882	-.1742	-.1776	-.1776	-.1752	-.1793	-.1791	-.1477	-.1882	-.1943	-.1835	-.1771

TAP NO	323.000	324.000	325.000	326.000
YO .000000	-.1796	-.1774	-.1698	-.1688

ALPHAO(5) = 6.574 BETAO (1) = -5.107 RN/L = 3.5047 PT = 2301.2 TTF = 105.28 Q(PSF) = 727.60

SECTION (1)ORBITER BASE DEPENDENT VARIABLE CP

TAP NO	301.000	302.000	306.000	308.000	311.000	312.000	314.000	315.000	316.000	317.000	318.000	319.000	320.000	321.000	322.000
YO .000000	-.1749	-.1930	-.1751	-.1940	-.1790	-.1888	-.1849	-.1879	-.1898	-.1876	-.1459	-.1925	-.2099	-.1962	-.1849

TAP NO	323.000	324.000	325.000	326.000
YO .000000	-.1962	-.1920	-.1785	-.1783

AMES 272-1-97 IA156B OTS. ORBITER BASE (P2TE26)

ALPHAO(5) = 6.556 BETAO (2) = -4.082 RN/L = 3.5047 PT = 2301.2 TTF = 105.28 Q(PSF) = 727.60

SECTION (1)ORBITER BASE DEPENDENT VARIABLE CP

TAP NO	301.000	302.000	306.000	308.000	311.000	312.000	314.000	315.000	316.000	317.000	318.000	319.000	320.000	321.000	322.000
YO .000000	-.1683	-.1987	-.1823	-.1933	-.1845	-.1919	-.1882	-.1896	-.1916	-.1919	-.1516	-.1995	-.2213	-.1906	-.1889

TAP NO	323.000	324.000	325.000	326.000
YO .000000	-.2009	-.1953	-.1818	-.1811

ALPHAO(5) = 6.511 BETAO (3) = -.094 RN/L = 3.5047 PT = 2301.2 TTF = 105.28 Q(PSF) = 727.60

SECTION (1)ORBITER BASE DEPENDENT VARIABLE CP

TAP NO	301.000	302.000	306.000	308.000	311.000	312.000	314.000	315.000	316.000	317.000	318.000	319.000	320.000	321.000	322.000
YO .000000	-.1583	-.1835	-.1708	-.1777	-.1750	-.1754	-.1764	-.1740	-.1781	-.1774	-.1487	-.1831	-.1899	-.1514	-.1786

TAP NO	323.000	324.000	325.000	326.000
YO .000000	-.1818	-.2017	-.1676	-.1676

ALPHAO(5) = 6.545 BETAO (4) = 3.862 RN/L = 3.5047 PT = 2301.2 TTF = 105.28 Q(PSF) = 727.60

SECTION (1)ORBITER BASE DEPENDENT VARIABLE CP

TAP NO	301.000	302.000	306.000	308.000	311.000	312.000	314.000	315.000	316.000	317.000	318.000	319.000	320.000	321.000	322.000
YO .000000	-.1666	-.1921	-.1732	-.1784	-.1779	-.1769	-.1813	-.1757	-.1830	-.1825	-.1512	-.1950	-.2004	-.1823	-.1767

TAP NO	323.000	324.000	325.000	326.000
YO .000000	-.1847	-.1806	-.1722	-.1720

DATE 08 MAY 80

IA156B PRESSURE DATA

AMES 272-1-97 IA156B OTS. ORBITER BASE (P2TE38)

ALPHAO(5) = 6.030 BETAO (5) = 5.967 RN/L = 3.5015 PT = 2648.5 TTF = 102.28 Q(PSF) = 677.50

SECTION (')ORBITER BASE DEPENDENT VARIABLE CP

TAP NO	301.000	302.000	306.000	308.000	311.000	312.000	314.000	315.000	316.000	317.000	318.000	319.000	320.000	321.000	322.000
YO .000000	-.1208	-.1485	-.1363	-.1448	-.1392	-.1411	-.1427	-.1411	-.1432	-.1434	-.1210	-.1521	-.1561	-.1416	-.1390

TAP NO	323.000	324.000	325.000	326.000
YO .000000	-.1434	-.1400	-.1369	-.1369

AMES 272-1-97 IA156B OTS, ORBITER BASE (P2TE39) (07 MAR 79)

REFERENCE DATA

SREF = 2690.0000 SQ.FT. XMRP = 976.0000 IN. XT
LREF = 1290.3000 INCHES YMRP = .0000 IN. YT
BREF = 1290.3000 INCHES ZMRP = 400.0000 IN. ZT
SCALE = .0200

PARAMETRIC DATA

IB-ELV = 12.000 OB-ELV = -7.000
MACH = 1.800 RN/L = 3.500
BDFLAP = .000 SPDBRK = .000
RUDDER = .000 SILTS = .000

ALPHAO(1) = -5.693 BETAO (1) = -6.331 RN/L = 3.5122 PT = 1888.5 TTF = 95.500 Q(PSF) = 745.56

SECTION (1)ORBITER BASE DEPENDENT VARIABLE CP

TAP NO	301.000	302.000	306.000	308.000	311.000	312.000	314.000	315.000	316.000	317.000	318.000	319.000	320.000	321.000	322.000
YO .000000	-.2189	-.2325	-.2132	-.2320	-.2140	-.2258	-.2206	-.2232	-.2266	-.2251	-.1579	-.2418	-.2881	-.2644	-.2304

TAP NO	323.000	324.000	325.000	326.000
YO .000000	-.2439	-.2698	-.2099	-.2092

ALPHAO(1) = -5.566 BETAO (2) = -4.229 RN/L = 3.5122 PT = 1888.5 TTF = 95.500 Q(PSF) = 745.56

SECTION (1)ORBITER BASE DEPENDENT VARIABLE CP

TAP NO	301.000	302.000	306.000	308.000	311.000	312.000	314.000	315.000	316.000	317.000	318.000	319.000	320.000	321.000	322.000
YO .000000	-.2067	-.2227	-.1933	-.2200	-.2069	-.2143	-.2129	-.2093	-.2179	-.2186	-.1496	-.2234	-.2693	-.2507	-.2196

TAP NO	323.000	324.000	325.000	326.000
YO .000000	-.2332	-.2531	-.1945	-.1938

ALPHAO(1) = -5.598 BETAO (3) = .041 RN/L = 3.5122 PT = 1888.5 TTF = 95.500 Q(PSF) = 745.56

SECTION (1)ORBITER BASE DEPENDENT VARIABLE CP

TAP NO	301.000	302.000	306.000	308.000	311.000	312.000	314.000	315.000	316.000	317.000	318.000	319.000	320.000	321.000	322.000
YO .000000	-.1771	-.2200	-.1800	-.2106	-.2022	-.2056	-.2080	-.1998	-.2085	-.2073	-.1479	-.2221	-.2178	-.2291	-.2111

TAP NO	323.000	324.000	325.000	326.000
YO .000000	-.2087	-.2231	-.1883	-.1869

DATE 08 MAY 80 IA156B PRESSURE DATA

AMES 272-1-97 IA156B OTS. ORBITER BASE (P2TE39)

ALPHAO(1) = -5.477 BETAO (4) = 4.257 RN/L = 3.5122 PT = 1888.5 TTF = 95.500 Q(PSF) = 745.56

SECTION (1)ORBITER BASE DEPENDENT VARIABLE CP

TAP NO	301.000	302.000	306.000	308.000	311.000	312.000	314.000	315.000	316.000	317.000	318.000	319.000	320.000	321.000	322.000
YO .000000	-.2044	-.2248	-.2001	-.2128	-.2023	-.2102	-.2123	-.2082	-.2169	-.2166	-.1552	-.2463	-.2420	-.2159	-.2080

TAP NO	323.000	324.000	325.000	326.000
YO .000000	-.2197	-.2147	-.1951	-.1951

ALPHAO(1) = -5.445 BETAO (5) = 6.328 RN/L = 3.5122 PT = 1888.5 TTF = 95.500 Q(PSF) = 745.56

SECTION (1)ORBITER BASE DEPENDENT VARIABLE CP

TAP NO	301.000	302.000	306.000	308.000	311.000	312.000	314.000	315.000	316.000	317.000	318.000	319.000	320.000	321.000	322.000
YO .000000	-.2182	-.2302	-.2067	-.2290	-.2156	-.2254	-.2218	-.2206	-.2283	-.2276	-.1648	-.2499	-.2472	-.2261	-.2204

TAP NO	323.000	324.000	325.000	326.000
YO .000000	-.2314	-.2218	-.2072	-.2060

ALPHAO(2) = -3.590 BETAO (1) = -5.397 RN/L = 3.5061 PT = 1897.3 TTF = 98.084 Q(PSF) = 749.04

SECTION (1)ORBITER BASE DEPENDENT VARIABLE CP

TAP NO	301.000	302.000	306.000	308.000	311.000	312.000	314.000	315.000	316.000	317.000	318.000	319.000	320.000	321.000	322.000
YO .000000	-.2201	-.2313	-.2132	-.2334	-.2165	-.2299	-.2210	-.2230	-.2284	-.2270	-.1653	-.2377	-.2776	-.2649	-.2282

TAP NO	323.000	324.000	325.000	326.000
YO .000000	-.2406	-.2745	-.2113	-.2103

AMES 272-1-97 IA156B OTS. ORBITER BASE (P2TE39)

ALPHAO(2) = -3.636 BETAO (2) = -4.321 RN/L = 3.5061 PT = 1897.3 TTF = 98.084 Q(PSF) = 749.04

SECTION (1)ORBITER BASE DEPENDENT VARIABLE CP

TAP NO	301.000	302.000	306.000	308.000	311.000	312.000	314.000	315.000	316.000	317.000	318.000	319.000	320.000	321.000	322.000
YO .000000	-.2025	-.2177	-.1901	-.2249	-.2087	-.2092	-.2137	-.2096	-.2153	-.2163	-.1535	-.2194	-.2642	-.2442	-.2158

TAP NO	323.000	324.000	325.000	326.000
YO .000000	-.2194	-.2480	-.1916	-.1904

ALPHAO(2) = -3.653 BETAO (3) = .037 RN/L = 3.5061 PT = 1897.3 TTF = 98.084 Q(PSF) = 749.04

SECTION (1)ORBITER BASE DEPENDENT VARIABLE CP

TAP NO	301.000	302.000	306.000	308.000	311.000	312.000	314.000	315.000	316.000	317.000	318.000	319.000	320.000	321.000	322.000
YO .000000	-.1830	-.2177	-.1792	-.2098	-.2015	-.2065	-.2072	-.1994	-.2082	-.2075	-.1528	-.2208	-.2248	-.2232	-.2087

TAP NO	323.000	324.000	325.000	326.000
YO .000000	-.2101	-.2137	-.1868	-.1865

ALPHAO(2) = -3.503 BETAO (4) = 4.297 RN/L = 3.5061 PT = 1897.3 TTF = 98.084 Q(PSF) = 749.04

SECTION (1)ORBITER BASE DEPENDENT VARIABLE CP

TAP NO	301.000	302.000	306.000	308.000	311.000	312.0[illegible]	[illegible]14.000	315.000	316.000	317.000	318.000	319.000	320.000	321.000	322.000
YO .000000	-.2049	-.2187	-.2020	-.2132	-.2025	-.2[illegible]	-.2115	-.2094	-.2182	-.2170	-.161[illegible]	-.2294	-.2363	-.2163	-.2075

TAP NO	323.000	324.000	325.000	326.000
YO .000000	-.2182	-.2120	-.1958	-.1954

AMES 272-1-97 IA156B OTS. ORBITER BASE (P2TE39)

ALPHAO(2) = -3.469 BETAO (5) = 6.373 RN/L = 3.5061 PT = 1897.3 TTF = 98.084 Q(PSF) = 74.04

SECTION (1)ORBITER BASE DEPENDENT VARIABLE CP

TAP NO	301.000	302.000	306.000	308.000	311.000	312.000	314.000	315.000	316.000	317.000	318.000	319.000	320.000	321.000	322.000
YO .000000	-.2167	-.2279	-.2069	-.2257	-.2138	-.2214	-.2203	-.2188	-.2264	-.2264	-.1701	-.2348	-.2393	-.2272	-.2188

TAP NO	323.000	324.000	325.000	326.000
YO .000000	-.2298	-.2229	-.2062	-.2048

ALPHAO(3) = .289 BETAO (1) = -6.505 RN/L = 3.5019 PT = 1905.7 TTF = 100.36 Q(PSF) = 752.33

SECTION (1)ORBITER BASE DEPENDENT VARIABLE CP

TAP NO	301.000	302.000	306.000	308.000	311.000	312.000	314.000	315.000	316.000	317.000	318.000	319.000	320.000	321.000	322.000
YO .000000	-.2276	-.2366	-.2150	-.2418	-.2214	-.2281	-.2235	-.2216	-.2259	-.2231	-.1744	-.2402	-.2663	-.2585	-.2340

TAP NO	323.000	324.000	325.000	326.000
YO .000000	-.2364	-.2540	-.2102	-.2098

ALPHAO(3) = .320 BETAO (2) = -4.447 RN/L = 3.5019 PT = 1905.7 TTF = 100.36 Q(PSF) = 752.33

SECTION (1)ORBITER BASE DEPENDENT VARIABLE CP

TAP NO	301.000	302.000	306.000	308.000	311.000	312.000	314.000	315.000	316.000	317.000	318.000	319.000	320.000	321.000	322.000
YO .000000	-.2155	-.2310	-.2058	-.2317	-.2132	-.2134	-.2151	-.2068	-.2155	-.2146	-.1668	-.2310	-.2580	-.2435	-.2198

TAP NO	323.000	324.000	325.000	326.000
YO .000000	-.2182	-.2409	-.1980	-.1983

AMES 272-1-97 IA156B OTS. ORBITER BASE (P2TE39)

ALPHAO(3) = .603 BETAO (3) = -.033 RN/L = 3.5019 PT = 1905.7 TTF = 100.36 Q(PSF) = 752.33

SECTION (1)ORBITER BASE DEPENDENT VARIABLE CP

TAP NO	301.000	302.000	306.000	308.000	311.000	312 000	314.000	315.000	316.000	317.000	318.000	319.000	320.000	321.000	322.000
YO .000000	-.1991	-.2186	-.1951	-.2131	-.2015	-.2038	-.2081	-.2015	-.2093	-.2081	-.1633	-.2188	-.2304	-.2195	-.2076

TAP NO	323.000	324.000	325.000	326.000
YO .000000	-.2015	-.1970	-.1901	-.1894

ALPHAO(3) = .400 BETAO (4) = 4.325 RN/L = 3.5019 PT = 1905.7 TTF = 100.36 Q(PSF) = 752.33

SECTION (1)ORBITER BASE DEPENDENT VARIABLE CP

TAP NO	301.000	302.000	306.000	308.000	311.000	312.000	314.000	315.000	316.000	317.000	318.000	319.000	320.000	321.000	322.000
YO .000000	-.2167	-.2319	-.2081	-.2264	-.2088	-.2131	-.2136	-.2091	-.2169	-.2152	-.1725	-.2366	-.2288	-.2295	-.2174

TAP NO	323.000	324.000	325.000	326.000
YO .000000	-.2167	-.2126	-.2012	-.2008

ALPHAO(3) = .407 BETAO (5) = 5.379 RN/L = 3.5019 PT = 1905.7 TTF = 100.36 Q(PSF) = 752.33

SECTION (1)ORBITER BASE DEPENDENT VARIABLE CP

TAP NO	301.000	302.000	306.000	308.000	311.000	312.000	314.000	315.000	316.000	317.000	318.000	319.000	320.000	321.000	322.000
YO .000000	-.2243	-.2357	-.2129	-.2362	-.2184	-.2220	-.2239	-.2203	-.2284	-.2272	-.1819	-.2345	-.2386	-.2333	-.2224

TAP NO	323.000	324.000	325.000	326.000
YO .000000	-.2295	-.2260	-.2120	-.2113

AMES 272-1-97 IA156B OTS. ORBITER BASE (P2TE39)

ALPHAO(4) = 4.315 BETAO (1) = -6.397 RN/L = 3.5031 PT = 1909.7 TTF = 101.11 Q(PSF) = 753.95

SECTION (1)ORBITER BASE DEPENDENT VARIABLE CP

TAP NO	301.000	302.000	306.000	308.000	311.000	312.000	314.000	315.000	316.000	317.000	318.000	319.000	320.000	321.000	322.000
YO .000000	-.2292	-.2392	-.2164	-.2435	-.2205	-.2235	-.2219	-.2143	-.2205	-.2214	-.1776	-.2432	-.2605	-.2525	-.2297

TAP NO	323.000	324.000	325.000	326.000
YO .000000	-.2197	-.2233	-.2067	-.2062

ALPHAO(4) = 4.373 BETAO (2) = -4.361 RN/L = 3.5031 PT = 1909.7 TTF = 101.11 Q(PSF) = 753.95

SECTION (1)ORBITER BASE DEPENDENT VARIABLE CP

TAP NO	301.000	302.000	306.000	308.000	311.000	312.000	314.000	315.000	316.000	317.000	318.000	319.000	320.000	321.000	322.000
YO .000000	-.2206	-.2348	-.2131	-.2358	-.2218	-.2265	-.2239	-.2199	-.2251	-.2237	-.1797	-.2429	-.2590	-.2426	-.2358

TAP NO	323.000	324.000	325.000	326.000
YO .000000	-.2216	-.2244	-.2069	-.2062

ALPHAO(4) = 4.480 BETAO (3) = -.075 RN/L = 3.5031 PT = 1909.7 TTF = 101.11 Q(PSF) = 753.95

SECTION (1)ORBITER BASE DEPENDENT VARIABLE CP

TAP NO	301.000	302.000	306.000	308.000	311.000	312.000	314.000	315.000	316.000	317.000	318.000	319.000	320.000	321.000	322.000
YO .000000	-.1919	-.2032	-.1923	-.2039	-.1961	-.1933	-.1989	-.1907	-.1997	-.2018	-.1633	-.2067	-.2143	-.2063	-.1933

TAP NO	323.000	324.000	325.000	326.000
YO .000000	-.1850	-.1789	-.1819	-.1822

AMES 272-1-97 IA156B OTS. ORBITER BASE (P2TE39)

ALPHAO(4) = 4.403 BETAO (4) = 4.196 RN/L = 3.5031 PT = 1909.7 TTF = 101.11 Q(PSF) = 753.95

SECTION (1)ORBITER BASE DEPENDENT VARIABLE CP

TAP NO	301.000	302.000	306.000	308.000	311.000	312.000	314.000	315.000	316.000	317.000	318.000	319.000	320.000	321.000	322.000
YO .000000	-.2149	-.2350	-.2087	-.2324	-.2108	-.2153	-.2156	-.2123	-.2189	-.2172	-.1773	-.2321	-.2246	-.2312	-.2208

TAP NO	323.000	324.000	325.000	326.000
YO .000000	-.2158	-.2104	-.2002	-.2007

ALPHAO(4) = 4.396 BETAO (5) = 6.265 RN/L = 3.5031 PT = 1909.7 TTF = 101.11 Q(PSF) = 753.95

SECTION (1)ORBITER BASE DEPENDENT VARIABLE CP

TAP NO	301.000	302.000	306.000	308.000	311.000	312.000	314.000	315.000	316.000	317.000	318.000	319.000	320.000	321.000	322.000
YO .000000	-.2269	-.2409	-.2111	-.2383	-.2172	-.2203	-.2213	-.2156	-.2224	-.2213	-.1811	-.2314	-.2269	-.2307	-.2224

TAP NO	323.000	324.000	325.000	326.000
YO .000000	-.2163	-.2142	-.2068	-.2073

ALPHAO(5) = 6.385 BETAO (1) = -5.348 RN/L = 3.4982 PT = 1910.5 TTF = 101.85 Q(PSF) = 754.27

SECTION (1)ORBITER BASE DEPENDENT VARIABLE CP

TAP NO	301.000	302.000	306.000	308.000	311.000	312.000	314.000	315.000	316.000	317.000	318.000	319.000	320.000	321.000	322.000
YO .000000	-.2283	-.2368	-.2162	-.2434	-.2200	-.2231	-.2219	-.2146	-.2183	-.2214	-.1791	-.2399	-.2562	-.2460	-.2304

TAP NO	323.000	324.000	325.000	326.000
YO .000000	-.2157	-.2186	-.2043	-.2061

AMES 272-1-97 IA156B OTS, ORBITER BASE (P2TE39)

ALPHAO(5) = 6.429 BETAO (2) = -4.315 RN/L = 3.4982 PT = 1910.5 TTF = 101.85 Q(PSF) = 754.27

SECTION (1)ORBITER BASE DEPENDENT VARIABLE CP

TAP NO	301.000	302.000	306.000	308.000	311.000	312 000	314.000	315.000	316.000	317.000	318.000	319.000	320.000	321.000	322.000
YO .000000	-.2189	-.2341	-.2127	-.2376	-.2182	-.2243	-.2201	-.2163	-.2179	-.2203	-.1799	-.2381	-.2461	-.2371	-.2317

TAP NO	323.000	324.000	325.000	326.000
YO .000000	-.2142	-.2151	-.2047	-.2037

ALPHAO(5) = 6.483 BETAO (3) = -.101 RN/L = 3.4982 PT = 1910.5 TTF = 101.85 Q(PSF) = 754.27

SECTION (1)ORBITER BASE DEPENDENT VARIABLE CP

TAP NO	301.000	302.000	306.000	308.000	311.000	312.000	314.000	315.000	316.000	317.000	318.000	319.000	320.000	321.000	322.000
YO .000000	-.1903	-.1981	-.1993	-.1997	-.1917	-.1893	-.1952	-.1862	-.1938	-.2000	-.1624	-.2009	-.2111	-.1993	-.1874

TAP NO	323.000	324.000	325.000	326.000
YO .000000	-.1801	-.1735	-.1780	-.1782

ALPHAO(5) = 6.486 BETAO (4) = 4.106 RN/L = 3.4982 PT = 1910.5 TTF = 101.85 Q(PSF) = 754.27

SECTION (1)ORBITER BASE DEPENDENT VARIABLE CP

TAP NO	301.000	302.000	306.000	308.000	311.000	312.000	314.000	315.000	316.000	317.000	318.000	319.000	320.000	321.000	322.000
YO .000000	-.2087	-.2253	-.2023	-.2177	-.2061	-.2078	-.2116	-.2049	-.2139	-.2118	-.1761	-.2341	-.2175	-.2206	-.2142

TAP NO	323.000	324.000	325.000	326.000
YO .000000	-.2066	-.2002	-.1966	-.1964

DATE 08 MAY 80

IA156B PRESSURE DATA

AMES 272-1-97 IA156B OTS. ORBITER BASE (P2TE39)

ALPHAO(5) = 6.453 BETAO (5) = 6.176 RN/L = 3.4982 PT = 1910.5 TTF = 101.85 Q(PSF) = 754.27

SECTION (1)ORBITER BASE DEPENDENT VARIABLE CP

TAP NO	301.000	302.000	306.000	308.000	311.000	312.000	314.000	315.000	316.000	317.000	318.000	319.000	320.000	321.000	322.000
YO .000000	-.2196	-.2298	-.2071	-.2296	-.2108	-.2116	-.2123	-.2073	-.2113	-.2137	-.1792	-.2239	-.2196	-.2213	-.2144

TAP NO	323.000	324.000	325.000	326.000
YO .000000	-.2066	-.1969	-.2004	-.2002

AMES 272-1-97 IA1568 OTS. ORBITER BASE (P2TE40) (07 MAR 79)

REFERENCE DATA

SREF = 2690.0000 SQ.FT. XMRP = 976.0000 IN. XT
LREF = 1290.3000 INCHES YMRP = .0000 IN. YT
BREF = 1290.3000 INCHES ZMRP = 400.0000 IN. ZT
SCALE = .0200

PARAMETRIC DATA

IB-ELV = 12.000 OB-ELV = -5.000
MACH = 1.800 RN/L = 3.500
BOFLAP = .000 SPDBRK = .000
RUDDER = .000 SILTS = .000

ALPHAO(1) = -5.366 BETAO (1) = -6.336 RN/L = 3.5100 PT = 1884.0 TTF = 94.759 Q(PSF) = 743.75

SECTION (1)ORBITER BASE DEPENDENT VARIABLE CP

TAP NO	301.000	302.000	306.000	308.000	311.000	312.000	314.000	315.000	316.000	317.000	318.000	319.000	320.000	321.000	322.000
YO .000000	-.2210	-.2342	-.2165	-.2342	-.2182	-.2289	-.2234	-.2253	-.2294	-.2282	-.1628	-.2426	-.2874	-.2671	-.2335

TAP NO	323.000	324.000	325.000	326.000
YO .000000	-.2452	-.2740	-.2134	-.2119

ALPHAO(1) = -5.409 BETAO (2) = -4.249 RN/L = 3.5100 PT = 1884.0 TTF = 94.759 Q(PSF) = 743.75

SECTION (1)ORBITER BASE DEPENDENT VARIABLE CP

TAP NO	301.000	302.000	306.000	308.000	311.000	312.000	314.000	315.000	316.000	317.000	318.000	319.000	320.000	321.000	322.000
YO .000000	-.2070	-.2238	-.1936	-.2221	-.2075	-.2145	-.2138	-.2111	-.2193	-.2197	-.1508	-.2238	-.2701	-.2514	-.2188

TAP NO	323.000	324.000	325.000	326.000
YO .000000	-.2332	-.2533	-.1951	-.1941

ALPHAO(1) = -5.401 BETAO (3) = .038 RN/L = 3.5100 PT = 1884.0 TTF = 94.759 Q(PSF) = 743.75

SECTION (1)ORBITER BASE DEPENDENT VARIABLE CP

TAP NO	301.000	302.000	306.000	308.000	311.000	312.000	314.000	315.000	316.000	317.000	318.000	319.000	320.000	321.000	322.000
YO .000000	-.1778	-.2207	-.1809	-.2111	-.2027	-.2063	-.2087	-.2003	-.2092	-.2080	-.1494	-.2233	-.2188	-.2296	-.2121

TAP NO	323.000	324.000	325.000	326.000
YO .000000	-.2102	-.2231	-.1884	-.1881

AMES 272-1-97 IA156B OTS, ORBITER BASE (P2TE40)

ALPHAO(1) = -5.271 BETAO (4) = 4.254 RN/L = 3.5100 PT = 1884.0 TTF = 94.759 Q(PSF) = 743.75

SECTION (1)ORBITER BASE DEPENDENT VARIABLE CP

TAP NO	301.000	302.000	306.000	308.000	311.000	312.000	314.000	315.000	316.000	317.000	318.000	319.000	320.000	321.000	322.000
YO															
.000000	-.2047	-.2236	-.2001	-.2133	-.2016	-.2114	-.2124	-.2095	-.2169	-.2176	-.1571	-.2430	-.2406	-.2157	-.2078

TAP NO	323.000	324.000	325.000	326.000
YO				
.000000	-.2196	-.2148	-.1958	-.1946

ALPHAO(1) = -5.241 BETAO (5) = 6.327 RN/L = 3.5100 PT = 1884.0 TTF = 94.759 Q(PSF) = 743.75

SECTION (1)ORBITER BASE DEPENDENT VARIABLE CP

TAP NO	301.000	302.000	306.000	308.000	311.000	312.000	314.000	315.000	316.000	317.000	318.000	319.000	320.000	321.000	322.000
YO															
.000000	-.2180	-.2295	-.2070	-.2285	-.2156	-.2252	-.2221	-.2204	-.2283	-.2269	-.1657	-.2480	-.2451	-.2261	-.2204

TAP NO	323.000	324.000	325.000	326.000
YO				
.000000	-.2314	-.2223	-.2072	-.2060

ALPHAO(2) = -3.495 BETAO (1) = -5.400 RN/L = 3.4919 PT = 1888.0 TTF = 97.726 Q(PSF) = 745.35

SECTION (1)ORBITER BASE DEPENDENT VARIABLE CP

TAP NO	301.000	302.000	306.000	308.000	311.000	312.000	314.000	315.000	316.000	317.000	318.000	319.000	320.000	321.000	322.000
YO															
.000000	-.2213	-.2326	-.2143	-.2347	-.2184	-.2314	-.2227	-.2242	-.2292	-.2285	-.1673	-.2388	-.2784	-.2657	-.2285

TAP NO	323.000	324.000	325.000	326.000
YO				
.000000	-.2412	-.2746	-.2131	-.2117

AMES 272-1-97 IA156B OTS. ORBITER BASE (P2TE40)

ALPHAO(2) = -3.542 BETAO (2) = -4.325 RN/L = 3.4919 PT = 1888.0 TTF = 97.726 Q(PSF) = 745.35

SECTION (1)ORBITER BASE DEPENDENT VARIABLE CP

TAP NO	301.000	302.000	306.000	308.000	311.000	312.000	314.000	315.000	316.000	317.000	318.000	319.000	320.000	321.000	322.000
YO .000000	-.2035	-.2191	-.1918	-.2261	-.2088	-.2100	-.2150	-.2100	-.2165	-.2177	-.1551	-.2205	-.2649	-.2450	-.2172

TAP NO	323.000	324.000	325.000	326.000
YO .000000	-.2205	-.2489	-.1934	-.1913

ALPHAO(2) = -3.558 BETAO (3) = .035 RN/L = 3.4919 PT = 1888.0 TTF = 97.726 Q(PSF) = 745.35

SECTION (1)ORBITER BASE DEPENDENT VARIABLE CP

TAP NO	301.000	302.000	306.000	308.000	311.000	312.000	314.000	315.000	316.000	317.000	318.000	319.000	320.000	321.000	322.000
YO .000000	-.1852	-.2198	-.1807	-.2116	-.2032	-.2078	-.2080	-.2010	-.2099	-.2085	-.1548	-.2217	-.2270	-.2238	-.2102

TAP NO	323.000	324.000	325.000	326.000
YO .000000	-.2118	-.2142	-.1881	-.1879

ALPHAO(2) = -3.408 BETAO (4) = 4.294 RN/L = 3.4919 PT = 1888.0 TTF = 97.726 Q(PSF) = 745.35

SECTION (1)ORBITER BASE DEPENDENT VARIABLE CP

TAP NO	301.000	302.000	306.000	308.000	311.000	312.000	314.000	315.000	316.000	317.000	318.000	319.000	320.000	321.000	322.000
YO .000000	-.2046	-.2194	-.2027	-.2144	-.2031	-.2134	-.2120	-.2096	-.2182	-.2175	-.1627	-.2285	-.2362	-.2161	-.2082

TAP NO	323.000	324.000	325.000	326.000
YO .000000	-.2175	-.2132	-.1967	-.1960

AMES 272-1-97 IA156B OTS, ORBITER BASE (P2TE40)

ALPHAO(2) = -3.377 BETAO (5) = 6.371 RN/L = 3.4919 PT = 1888.0 TTF = 97.726 Q(PSF) = 745.35

SECTION (1)ORBITER BASE DEPENDENT VARIABLE CP

TAP NO	301.000	302.000	306.000	308.000	311.000	312 000	314.000	315.000	316.000	317.000	318.000	319.000	320.000	321.000	322.000
YO .000000	-.2167	-.2293	-.2070	-.2269	-.2155	-.2224	-.2222	-.2200	-.2274	-.2267	-.1714	-.2343	-.2393	-.2274	-.2200

TAP NO	323.000	324.000	325.000	326.000
YO .000000	-.2300	-.2229	-.2067	-.2053

ALPHAO(3) = .484 BETAO (1) = -6.009 RN/L = 3.5109 PT = 1907.2 TTF = 99.648 Q(PSF) = 752.95

SECTION (1)ORBITER BASE DEPENDENT VARIABLE CP

TAP NO	301.000	302.000	306.000	308.000	311.000	312.000	314.000	315.000	316.000	317.000	318.000	319.000	320.000	321.000	322.000
YO .000000	-.2278	-.2387	-.2158	-.2413	-.2221	-.2271	-.2231	-.2205	-.2250	-.2231	-.1755	-.2411	-.2678	-.2567	-.2328

TAP NO	323.000	324.000	325.000	326.000
YO .000000	-.2345	-.2541	-.2105	-.2098

ALPHAO(3) = .494 BETAO (2) = -3.964 RN/L = 3.5109 PT = 1907.2 TTF = 99.648 Q(PSF) = 752.95

SECTION (1)ORBITER BASE DEPENDENT VARIABLE CP

TAP NO	301.000	302.000	306.000	308.000	311.000	312.000	314.000	315.000	316.000	317.000	318.000	319.000	320.000	321.000	322.000
YO .000000	-.2119	-.2299	-.2038	-.2306	-.2128	-.2116	-.2147	-.2043	-.2159	-.2152	-.1664	-.2297	-.2579	-.2401	-.2187

TAP NO	323.000	324.000	325.000	326.000
YO .000000	-.2166	-.2346	-.1974	-.1967

AMES 272-1-97 IA156B OTS, ORBITER BASE (P2TE40)

ALPHAO(3) = .380 BETAO (3) = -.007 RN/L = 3.5109 PT = 1907.2 TTF = 99.648 Q(PSF) = 752.95

SECTION (1)ORBITER BASE DEPENDENT VARIABLE CP

TAP NO	301.000	302.000	306.000	308.000	311.000	312.000	314.000	315.000	316.000	317.000	318.000	319.000	320.000	321.000	322.000
YO .000000	-.1988	-.2203	-.1962	-.2147	-.2023	-.2049	-.2080	-.2011	-.2097	-.2087	-.1642	-.2196	-.2310	-.2199	-.2097

TAP NO	323.000	324.000	325.000	326.000
YO .000000	-.2030	-.1988	-.1900	-.1895

ALPHAO(3) = .465 BETAO (4) = 3.883 RN/L = 3.5109 PT = 1907.2 TTF = 99.648 Q(PSF) = 752.95

SECTION (1)ORBITER BASE DEPENDENT VARIABLE CP

TAP NO	301.000	302.000	306.000	308.000	311.000	312.000	314.000	315.000	316.000	317.000	318.000	319.000	320.000	321.000	322.000
YO .000000	-.2115	-.2323	-.2072	-.2233	-.2079	-.2127	-.2134	-.2091	-.2157	-.2146	-.1719	-.2390	-.2278	-.2290	-.218E

TAP NO	323.000	324.000	325.000	326.000
YO .000000	-.2157	-.2120	-.1996	-.1994

ALPHAO(3) = .502 BETAO (5) = 5.955 RN/L = 3.5109 PT = 1907.2 TTF = 99.648 Q(PSF) = 752.95

SECTION (1)ORBITER BASE DEPENDENT VARIABLE CP

TAP NO	301.000	302.000	306.000	308.000	311.000	312.000	314.000	315.000	316.000	317.000	318.000	319.000	320.000	321.000	322.000
YO .000000	-.2212	-.2342	-.2105	-.2361	-.2165	-.2217	-.2233	-.2186	-.2278	-.2264	-.1814	-.2354	-.2380	-.2328	-.2207

TAP NO	323.000	324.000	325.000	326.000
YO .000000	-.2250	-.2247	-.2112	-.2108

AMES 272-1-97 IA156B OTS. ORBITER BASE (P2TE40)

ALPHAO(4) = 4.189 BETAO (1) = -6.046 RN/L = 3.5009 PT = 1906.9 TTF = 100.76 Q(PSF) = 752.84

SECTION (1)ORBITER BASE DEPENDENT VARIABLE CP

TAP NO	301.000	302.000	306.000	308.000	311.000	312.000	314.000	315.000	316.000	317.000	318.000	319.000	320.000	321.000	322.000
YO .000000	-.2297	-.2417	-.2188	-.2439	-.2228	-.2252	-.2242	-.2159	-.2211	-.2237	-.1806	-.2446	-.2628	-.2526	-.2315

TAP NO	323.000	324.000	325.000	326.000
YO .000000	-.2199	-.2240	-.2088	-.2083

ALPHAO(4) = 4.180 BETAO (2) = -4.012 RN/L = 3.5009 PT = 1906.9 TTF = 100.76 Q(PSF) = 752.84

SECTION (1)ORBITER BASE DEPENDENT VARIABLE CP

TAP NO	301.000	302.000	306.000	308.000	311.000	312.000	314.000	315.000	316.000	317.000	318.000	319.000	320.000	321.000	322.000
YO .000000	-.2176	-.2335	-.2108	-.2335	-.2193	-.2243	-.2224	-.2181	-.2221	-.2219	-.1776	-.2394	-.2534	-.2392	-.2323

TAP NO	323.000	324.000	325.000	326.000
YO .000000	-.2212	-.2247	-.2051	-.2041

ALPHAO(4) = 4.113 BETAO (3) = -.018 RN/L = 3.5009 PT = 1906.9 TTF = 100.76 Q(PSF) = 752.84

SECTION (1)ORBITER BASE DEPENDENT VARIABLE CP

TAP NO	301.000	302.000	306.000	308.000	311.000	312.000	314.000	315.000	316.000	317.000	318.000	319.000	320.000	321.000	322.000
YO .000000	-.1961	-.2086	-.1973	-.2091	-.2006	-.1977	-.2034	-.1956	-.2025	-.2055	-.1675	-.2105	-.2198	-.2115	-.1967

TAP NO	323.000	324.000	325.000	326.000
YO .000000	-.1878	-.1843	-.1869	-.1864

AMES 272-1-97 IA156B OTS, ORBITER BASE (P2TE40)

ALPHAO(4) = 4.154 BETAO (4) = 3.930 RN/L = 3.5009 PT = 1906.9 TTF = 100.76 Q(PSF) = 752.84

SECTION (1)ORBITER BASE DEPENDENT VARIABLE CP

TAP NO	301.000	302.000	306.000	308.000	311.000	312.000	314.000	315.000	316.000	317.000	318.000	319.000	320.000	321.000	322.000
YO															
.000000	-.2123	-.2325	-.2050	-.2301	-.2078	-.2140	-.2142	-.2095	-.2166	-.2159	-.1749	-.2308	-.2242	-.2284	-.2180

TAP NO	323.000	324.000	325.000	326.000
YO				
.000000	-.2140	-.2088	-.1995	-.1981

ALPHAO(4) = 4.220 BETAO (5) = 5.951 RN/L = 3.5009 PT = 1906.9 TTF = 100.76 Q(PSF) = 752.84

SECTION (1)ORBITER BASE DEPENDENT VARIABLE CP

TAP NO	301.000	302.000	306.000	308.000	311.000	312.000	314.000	315.000	316.000	317.000	318.000	319.000	320.000	321.000	322.000
YO															
.000000	-.2259	-.2409	-.2117	-.2390	-.2176	-.2210	-.2217	-.2160	-.2231	-.2217	-.1814	-.2326	-.2288	-.2319	-.2240

TAP NO	323.000	324.000	325.000	326.000
YO				
.000000	-.2188	-.2153	-.2070	-.2070

ALPHAO(5) = 5.956 BETAO (1) = -6.057 RN/L = 3.4978 PT = 1909.5 TTF = 101.67 Q(PSF) = 753.84

SECTION (1)ORBITER BASE DEPENDENT VARIABLE CP

TAP NO	301.000	302.000	306.000	308.000	311.000	312.000	314.000	315.000	316.000	317.000	318.000	319.000	320.000	321.000	322.000
YO															
.000000	-.2285	-.2389	-.2192	-.2442	-.2221	-.2252	-.2247	-.2161	-.2207	-.2237	-.1811	-.2423	-.2596	-.2465	-.2320

TAP NO	323.000	324.000	325.000	326.000
YO				
.000000	-.2192	-.2211	-.2086	-.2083

DATE 08 MAY 80 IA156B PRESSURE DATA

AMES 272-1-97 IA156B OTS. ORBITER BASE (P2TE40)

ALPHAO(5) = 5.945 BETAO (2) = -4.027 RN/L = 3.4978 PT = 1909.5 TTF = 101.67 Q(PSF) = 753.84

SECTION (1)ORBITER BASE DEPENDENT VARIABLE CP

TAP NO	301.000	302.000	306.000	308.000	311.000	312.000	314.000	315.000	316.000	317.000	318.000	319.000	320.000	321.000	322.000
YO .000000	-.2178	-.2346	-.2116	-.2377	-.2197	-.2254	-.2218	-.2190	-.2218	-.2223	-.1796	-.2410	-.2451	-.2387	-.2354

TAP NO	323.000	324.000	325.000	326.000
YO .000000	-.2176	-.2171	-.2040	-.2031

ALPHAO(5) = 5.895 BETAO (3) = -.029 RN/L = 3.4978 PT = 1909.5 TTF = 101.67 Q(PSF) = 753.84

SECTION (1)ORBITER BASE DEPENDENT VARIABLE CP

TAP NO	301.000	302.000	306.000	308.000	311.000	312.000	314.000	315.000	316.000	317.000	318.000	319.000	320.000	321.000	322.000
YO .000000	-.1861	-.1944	-.1861	-.1956	-.1871	-.1876	-.1947	-.1854	-.1930	-.1961	-.1611	-.2008	-.2025	-.1968	-.1840

TAP NO	323.000	324.000	325.000	326.000
YO .000000	-.1798	-.1724	-.1741	-.1753

ALPHAO(5) = 5.927 BETAO (4) = 3.933 RN/L = 3.4978 PT = 1909.5 TTF = 101.67 Q(PSF) = 753.84

SECTION (1)ORBITER BASE DEPENDENT VARIABLE CP

TAP NO	301.000	302.000	306.000	308.000	311.000	312.000	314.000	315.000	316.000	317.000	318.000	319.000	320.000	321.000	322.000
YO .000000	-.2113	-.2291	-.2038	-.2213	-.2068	-.2109	-.2128	-.2071	-.2154	-.2142	-.1763	-.2319	-.2199	-.2253	-.2154

TAP NO	323.000	324.000	325.000	326.000
YO .000000	-.2085	-.2031	-.1969	-.1976

AMES 272-1-97 IA156B OTS, ORBITER BASE (P2TE40)

ALPHAO(5) = 5.990 BETAO (5) = 5.947 RN/L = 3.4978 PT = 1909.5 TTF = 101.67 Q(PSF) = 753.84

SECTION (1)ORBITER BASE DEPENDENT VARIABLE CP

TAP NO	301.000	302.000	306.000	308.000	311.000	312.000	314.000	315.000	316.000	317.000	318.000	319.000	320.000	321.000	322.000
YO .000000	-.2200	-.2332	-.2094	-.2313	-.2120	-.2148	-.2146	-.2101	-.2148	-.2153	-.1795	-.2275	-.2228	-.2242	-.2168

TAP NO	323.000	324.000	325.000	326.000
YO .000000	-.2099	-.2023	-.2021	-.2018

AMES 272-1-97 IA156B OTS. ORBITER BASE (P2TE41) (07 MAR 79)

REFERENCE DATA

SREF = 2690.0000 SQ.FT. XMRP = 976.0000 IN. XT
LREF = 1290.3000 INCHES YMRP = .0000 IN. YT
BREF = 1290.3000 INCHES ZMRP = +00.0000 IN. ZT
SCALE = .0200

PARAMETRIC DATA

IB-ELV = 12.000 OB-ELV = -2.000
MACH = 1.800 RN/L = 3.500
BDFLAP = .000 SPDBRK = .000
RUDDER = .000 SILTS = .000

ALPHAO(1) = -5.623 BETAO (1) = -6.015 RN/L = 3.5055 PT = 1882.9 TTF = 95.063 Q(PSF) = 743.34

SECTION (1)ORBITER BASE DEPENDENT VARIABLE CP

TAP NO	301.000	302.000	306.000	308.000	311.000	312.000	314.000	315.000	316.000	317.000	318.000	319.000	320.000	321.000	322.000
YO .000000	-.2148	-.2304	-.2109	-.2306	-.2128	-.2263	-.2191	-.2215	-.2246	-.2239	-.1568	-.2393	-.2860	-.2622	-.2285

TAP NO	323.000	324.000	325.000	326.000
YO .000000	-.2422	-.2660	-.2080	-.2068

ALPHAO(1) = -5.575 BETAO (2) = -4.013 RN/L = 3.5055 PT = 1882.9 TTF = 95.063 Q(PSF) = 743.34

SECTION (1)ORBITER BASE DEPENDENT VARIABLE CP

TAP NO	301.000	302.000	306.000	308.000	311.000	312.000	314.000	315.000	316.000	317.000	318.000	319.000	320.000	321.000	322.000
YO .000000	-.2036	-.2233	-.192[illegible]	-.2190	-.2072	-.2135	-.2125	-.2089	-.2173	-.2183	-.1476	-.2224	-.2691	-.2501	-.2176

TAP NO	323.000	324.000	325.000	326.000
YO .000000	-.2323	-.2520	-.1928	-.1918

ALPHAO(1) = -5.520 BETAO (3) = -.044 RN/L = 3.5055 PT = 1882.9 TTF = 95.063 Q(PSF) = 743.34

SECTION (1)ORBITER BASE DEPENDENT VARIABLE CP

TAP NO	301.000	302.000	306.000	308.000	311.000	312.000	314.000	315.000	316.000	317.000	318.000	319.000	320.000	321.000	322.000
YO .000000	-.1755	-.2188	-.1779	-.2094	-.2005	-.2046	-.2065	-.1986	-.2075	-.2058	-.1459	-.2214	-.2166	-.2274	-.2099

TAP NO	323.000	324.000	325.000	326.000
YO .000000	-.2075	-.2217	-.1866	-.1856

AMES 272-1-97 IA156B OTS, ORBITER BASE (P2TE41)

ALPHAO(1) = -5.462 BETAO (4) = 3.933 RN/L = 3.5055 PT = 1882.9 TTF = 95.063 Q(PSF) = 743.34

SECTION (1)ORBITER BASE DEPENDENT VARIABLE CP

TAP NO	301.000	302.000	306.000	308.000	311.000	312.000	314.000	315.000	316.000	317.000	318.000	319.000	320.000	321.000	322.000
YO															
.000000	-.2027	-.2232	-.1963	-.2096	-.1989	-.2073	-.2092	-.2049	-.2135	-.2137	-.1513	-.2423	-.2378	-.2132	-.2054

TAP NO	323.000	324.000	325.000	326.000
YO				
.000000	-.2156	-.2127	-.1913	-.1916

ALPHAO(1) = -5.621 BETAO (5) = 5.996 RN/L = 3.5055 PT = 1882.9 TTF = 95.063 Q(PSF) = 743.34

SECTION (1)ORBITER BASE DEPENDENT VARIABLE CP

TAP NO	301.000	302.000	306.000	308.000	311.000	312.000	314.000	315.000	316.000	317.000	318.000	319.000	320.000	321.000	322.000
YO															
.000000	-.2142	-.2294	-.2043	-.2267	-.2135	-.2229	-.2197	-.2183	-.2262	-.2255	-.1611	-.2530	-.2467	-.2250	-.2183

TAP NO	323.000	324.000	325.000	326.000
YO				
.000000	-.2282	-.2200	-.2046	-.2036

ALPHAO(2) = -3.628 BETAO (1) = -5.012 RN/L = 3.5150 PT = 1897.3 TTF = 97.057 Q(PSF) = 749.04

SECTION (1)ORBITER BASE DEPENDENT VARIABLE CP

TAP NO	301.000	302.000	306.000	308.000	311.000	312.000	314.000	315.000	316.000	317.000	318.000	319.000	320.000	321.000	322.000
YO															
.000000	-.2176	-.2300	-.2099	-.2326	-.2149	-.2288	-.2192	-.2204	-.2266	-.2250	-.1622	-.2352	-.2756	-.2618	-.2259

TAP NO	323.000	324.000	325.000	326.000
YO				
.000000	-.2386	-.2694	-.2078	-.2071

DATE 08 MAY 80 IA156B PRESSURE DATA

AMES 272-1-97 IA156B OTS. ORBITER BASE (P2TE41)

ALPHAO(2) = -3.567 BETAO (2) = -3.984 RN/L = 3.5150 PT = 1897.3 TTF = 97.057 Q(PSF) = 749.04

SECTION (1)ORBITER BASE DEPENDENT VARIABLE CP

TAP NO	301.000	302.000	306.000	308.000	311.000	312.000	314.000	315.000	316.000	317.000	318.000	319.000	320.000	321.000	322.000
YO .000000	-.2009	-.2157	-.1885	-.2243	-.2088	-.2069	-.2131	-.2076	-.2145	-.2159	-.1521	-.2181	-.2650	-.2436	-.2150

TAP NO	323.000	324.000	325.000	326.000
YO .000000	-.2142	-.2426	-.1895	-.1883

ALPHAO(2) = -3.493 BETAO (3) = -.055 RN/L = 3.5150 PT = 1897.3 TTF = 97.057 Q(PSF) = 749.04

SECTION (1)ORBITER BASE DEPENDENT VARIABLE CP

TAP NO	301.000	302.000	306.000	308.000	311.000	312.000	314.000	315.000	316.000	317.000	318.000	319.000	320.000	321.000	322.000
YO .000000	-.1829	-.2167	-.1779	-.2096	-.2001	-.2048	-.2060	-.1984	-.2081	-.2062	-.1525	-.2186	-.2241	-.2217	-.2081

TAP NO	323.000	324.000	325.000	326.000
YO .000000	-.2093	-.2124	-.1855	-.1851

ALPHAO(2) = -3.614 BETAO (4) = 3.923 RN/L = 3.5150 PT = 1897.3 TTF = 97.057 Q(PSF) = 749.04

SECTION (1)ORBITER BASE DEPENDENT VARIABLE CP

TAP NO	301.000	302.000	306.000	308.000	311.000	312.000	314.000	315.000	316.000	317.000	318.000	319.000	320.000	321.000	322.000
YO .000000	-.2027	-.2163	-.1989	-.2117	-.1999	-.2105	-.2105	-.2072	-.2160	-.2155	-.1587	-.2284	-.2346	-.2148	-.2060

TAP NO	323.000	324.000	325.000	326.000
YO .000000	-.2160	-.2129	-.1942	-.1932

DATE 08 MAY 80 IA1568 PRESSURE DATA

AMES 272-1-97 IA1568 OTS. ORBITER BASE (P2TE41)

ALPHAO(2) = -3.632 BETAO (5) = 5.975 RN/L = 3.5150 PT = 1897.3 TTF = 97.057 Q(PSF) = 749.04

SECTION (1)ORBITER BASE DEPENDENT VARIABLE CP

TAP NO	301.000	302.000	306.000	308.000	311.000	312.000	314.000	315.000	316.000	317.000	318.000	319.000	320.000	321.000	322.000
YO .000000	-.2108	-.2254	-.2035	-.2227	-.2104	-.2187	-.2168	-.2156	-.2235	-.2232	-.1668	-.2320	-.2378	-.2239	-.2154

TAP NO	323.000	324.000	325.000	326.000
YO .000000	-.2261	-.2187	-.2027	-.2020

ALPHAO(3) = -.063 BETAO (1) = -6.466 RN/L = 3.5029 PT = 1902.1 TTF = 99.489 Q(PSF) = 750.94

SECTION (1)ORBITER BASE DEPENDENT VARIABLE CP

TAP NO	301.000	302.000	306.000	308.000	311.000	312.000	314.000	315.000	316.000	317.000	318.000	319.000	320.000	321.000	322.000
YO .000000	-.2238	-.2338	-.2126	-.2388	-.2193	-.2259	-.2216	-.2195	-.2238	-.2212	-.1706	-.2369	-.2642	-.2566	-.2307

TAP NO	323.000	324.000	325.000	326.000
YO .000000	-.2338	-.2573	-.2083	-.2074

ALPHAO(3) = -.058 BETAO (2) = -4.438 RN/L = 3.5029 PT = 1902.1 TTF = 99.489 Q(PSF) = 750.94

SECTION (1)ORBITER BASE DEPENDENT VARIABLE CP

TAP NO	301.000	302.000	306.000	308.000	311.000	312.000	314.000	315.000	316.000	317.000	318.000	319.000	320.000	321.000	322.000
YO .000000	-.2118	-.2285	-.2023	-.2313	-.2113	-.2104	-.2130	-.2052	-.2151	-.2130	-.1631	-.2282	-.2572	-.2427	-.2185

TAP NO	323.000	324.000	325.000	326.000
YO .000000	-.2178	-.2406	-.1959	-.1959

DATE 08 MAY 80 IA156B PRESSURE DATA

AMES 272-1-97 IA156B OTS. ORBITER BASE (P2TE41)

ALPHAO(3) = .254 BETAO (3) = .006 RN/L = 3.5029 PT = 1902.1 TTF = 99.489 Q(PSF) = 750.94

SECTION (1)ORBITER BASE DEPENDENT VARIABLE CP

TAP NO	301.000	302.000	306.000	308.000	311.000	312.000	314.000	315.000	316.000	317.000	318.000	319.000	320.000	321.000	322.000
YO .000000	-.1973	-.2168	-.1926	-.2106	-.1995	-.2023	-.2064	-.1988	-.2073	-.2064	-.1610	-.2180	-.2285	-.2175	-.2064

TAP NO	323.000	324.000	325.000	326.000
YO .000000	-.2009	-.1961	-.1866	-.1871

ALPHAO(3) = .036 BETAO (4) = 4.313 RN/L = 3.5029 PT = 1902.1 TTF = 99.489 Q(PSF) = 750.94

SECTION (1)ORBITER BASE DEPENDENT VARIABLE CP

TAP NO	301.000	302.000	306.000	308.000	311.000	312.000	314.000	315.000	316.000	317.000	318.000	319.000	320.000	321.000	322.000
YO .000000	-.2148	-.2297	-.2067	-.2250	-.2076	-.2131	-.2129	-.2086	-.2164	-.2152	-.1706	-.2354	-.2276	-.2274	-.2159

TAP NO	323.000	324.000	325.000	326.000
YO .000000	-.2155	-.2119	-.2000	-.1991

ALPHAO(3) = .044 BETAO (5) = 5.369 RN/L = 3.5029 PT = 1902.1 TTF = 99.489 Q(PSF) = 750.94

SECTION (1)ORBITER BASE DEPENDENT VARIABLE CP

TAP NO	301.000	302.000	306.000	308.000	311.000	312.000	314.000	315.000	316.000	317.000	318.000	319.000	320.000	321.000	322.000
YO .000000	-.2220	-.2343	-.2111	-.2338	-.2165	-.2210	-.2222	-.2191	-.2255	-.2248	-.1788	-.2329	-.2360	-.2317	-.2208

TAP NO	323.000	324.000	325.000	326.000
YO .000000	-.2279	-.2243	-.2094	-.2092

AMES 272-1-97 IA156B OTS. ORBITER BASE (P2TE41)

ALPHAO(4) = 3.990 BETAO (1) = -6.415 RN/L = 3.4973 PT = 1904.1 TTF = 100.57 Q(PSF) = 751.72

SECTION (1)ORBITER BASE DEPENDENT VARIABLE CP

TAP NO	301.000	302.000	306.000	308.000	311.000	312.000	314.000	315.000	316.000	317.000	318.000	319.000	320.000	321.000	322.000
YO .000000	-.2271	-.2376	-.2148	-.2419	-.2188	-.2231	-.2209	-.2133	-.2188	-.2205	-.1751	-.2414	-.2583	-.2511	-.2276

TAP NO	323.000	324.000	325.000	326.000
YO .000000	-.2190	-.2219	-.2050	-.2048

ALPHAO(4) = 4.048 BETAO (2) = -4.378 RN/L = 3.4973 PT = 1904.1 TTF = 100.57 Q(PSF) = 751.72

SECTION (1)ORBITER BASE DEPENDENT VARIABLE CP

TAP NO	301.000	302.000	306.000	308.000	311.000	312.000	314.000	315.000	316.000	317.000	318.000	319.000	320.000	321.000	322.000
YO .000000	-.2190	-.2331	-.2096	-.2326	-.2188	-.2245	-.2219	-.2171	-.2226	-.2214	-.1763	-.2395	-.2594	-.2397	-.2326

TAP NO	323.000	324.000	325.000	326.000
YO .000000	-.2207	-.2238	-.2043	-.2039

ALPHAO(4) = 4.158 BETAO (3) = -.086 RN/L = 3.4973 PT = 1904.1 TTF = 100.57 Q(PSF) = 751.72

SECTION (1)ORBITER BASE DEPENDENT VARIABLE CP

TAP NO	301.000	302.000	306.000	308.000	311.000	312.000	314.000	315.000	316.000	317.000	318.000	319.000	320.000	321.000	322.000
YO .000000	-.1921	-.2054	-.1937	-.2063	-.1973	-.1949	-.2013	-.1916	-.2001	-.2030	-.1631	-.2080	-.2165	-.2075	-.1954

TAP NO	323.000	324.000	325.000	326.000
YO .000000	-.1859	-.1802	-.1833	-.1826

DATE 08 MAY 80 IA1568 PRESSURE DATA

AMES 272-1-97 IA1568 OTS. ORBITER BASE (P2TE41)

ALPHAO(4) = 4.083 BETAO (4) = 4.198 RN/L = 3.4973 PT = 1904.1 TTF = 100.57 Q(PSF) = 751.72

SECTION (1)ORBITER BASE DEPENDENT VARIABLE CP

TAP NO	301.000	302.000	306.000	308.000	311.000	312.000	314.000	315.000	316.000	317.000	318.000	319.000	320.000	321.000	322.000
YO .000000	-.2145	-.2342	-.2071	-.2313	-.2085	-.2147	-.2147	-.2104	-.2171	-.2166	1751	-.2313	-.2242	-.2292	-.2187

TAP NO	323.000	324.000	325.000	326.000
YO .000000	-.2149	-.2104	-.1993	-.2000

ALPHAO(4) = 4.074 BETAO (5) = 6.261 RN/L = 3.4973 PT = 1904.1 TTF = 100.57 Q(PSF) = 751.72

SECTION (1)ORBITER BASE DEPENDENT VARIABLE CP

TAP NO	301.000	302.000	306.000	308.000	311.000	312.000	314.000	315.000	316.000	317.000	318.000	319.000	320.000	321.000	322.000
YO .000000	-.2260	-.2393	-.2099	-.2384	-.2172	-.2191	-.2208	-.2151	-.2225	-.2210	-.1800	-.2310	-.2265	-.2305	-.2213

TAP NO	323.000	324.000	325.000	326.000
YO .000000	-.2165	-.2141	-.2063	-.2068

ALPHAO(5) = 5.528 BETAO (1) = -5.377 RN/L = 3.5085 PT = 1915.0 TTF = 101.60 Q(PSF) = 756.03

SECTION (1)ORBITER BASE DEPENDENT VARIABLE CP

TAP NO	301.000	302.000	306.000	308.000	311.000	312.000	314.000	315.000	316.000	317.000	318.000	319.000	320.000	321.000	322.000
YO .000000	-.2271	-.2395	-.2183	-.2452	-.2209	-.2247	-.2233	-.2159	-.2207	-.2224	-.1791	-.2433	-.2609	-.2500	-.2319

TAP NO	323.000	324.000	325.000	326.000
YO .000000	-.2197	-.2231	-.2071	-.2069

AMES 272-1-97 IA156B OTS. ORBITER BASE (P2TE41)

ALPHAO(5) = 5.593 BETAO (2) = -4.335 RN/L = 3.5085 PT = 1915.0 TTF = 101.60 Q(PSF) = 756.03

SECTION (1)ORBITER BASE DEPENDENT VARIABLE CP

TAP NO	301.000	302.000	306.000	308.000	311.000	312.000	314.000	315.000	316.000	317.000	318.000	319.000	320.000	321.000	322.000
YO .000000	-.2205	-.2351	-.2127	-.2372	-.2205	-.2277	-.2227	-.2205	-.2227	-.2232	-.1794	-.2415	-.2484	-.2403	-.2360

TAP NO	323.000	324.000	325.000	326.000
YO .000000	-.2186	-.2194	-.2056	-.2049

ALPHAO(5) = 5.854 BETAO (3) = -.086 RN/L = 3.5085 PT = 1915.0 TTF = 101.60 Q(PSF) = 756.03

SECTION (1)ORBITER BASE DEPENDENT VARIABLE CP

TAP NO	301.000	302.000	306.000	308.000	311.000	312.000	314.000	315.000	316.000	317.000	318.000	319.000	320.000	321.000	322.000
YO .000000	-.1857	-.1913	-.1805	-.1918	-.1868	-.1843	-.1906	-.1824	-.1918	-.1946	-.1565	-.1951	-.1989	-.1934	-.1824

TAP NO	323.000	324.000	325.000	326.000
YO .000000	-.1772	-.1701	-.1711	-.1715

ALPHAO(5) = 5.834 BETAO (4) = 4.133 RN/L = 3.5085 PT = 1915.0 TTF = 101.60 Q(PSF) = 756.03

SECTION (1)ORBITER BASE DEPENDENT VARIABLE CP

TAP NO	301.000	302.000	306.000	308.000	311.000	312.000	314.000	315.000	316.000	317.000	318.000	319.000	320.000	321.000	322.000
YO .000000	-.2133	-.2339	-.2072	-.2266	-.2088	-.2147	-.2150	-.2098	-.2178	-.2157	-.1779	-.2330	-.2218	-.2287	-.2192

TAP NO	323.000	324.000	325.000	326.000
YO .000000	-.2121	-.2060	-.1998	-.2003

AMES 272-1-97 IA156B OTS. ORBITER BASE (P2TE41)

ALPHAO(5) = 5.835 BETAO (5) = 6.201 RN/L = 3.5085 PT = 1915.0 TTF = 101.60 Q(PSF) = 756.03

SECTION (1)ORBITER BASE DEPENDENT VARIABLE CP

TAP NO	301.000	302.000	306.000	308.000	311.000	312 000	314.000	315.000	316.000	317.000	318.000	319.000	320.000	321.000	322.000
YO .000000	-.2216	-.2351	-.2086	-.2327	-.2122	-.2148	-.2157	-.2093	-.2164	-.2162	-.1799	-.2263	-.2230	-.2247	-.2178

TAP NO	323.000	324.000	325.000	326.000
YO .000000	-.2089	-.2018	-.2020	-.2020

DATE 08 MAY 80 IA156B PRESSURE DATA

AMES 272-1-97 IA156B OTS. ORBITER BASE (P2TE42) (07 MAR 79)

REFERENCE DATA

SREF = 2690.0000 SQ.FT. XMRP = 976.0000 IN. XT
LREF = 1290.3000 INCHES YMRP = .0000 IN. YT
BREF = 1290.3000 INCHES ZMRP = 400.0000 IN. ZT
SCALE = .0200

PARAMETRIC DATA

IB-ELV = 10.000 OB-ELV = 2.000
MACH = 2.500 RN/L = 3.500
BDFLAP = .000 SPDBRK = .000
RUDDER = .000 SILTS = .000

ALPHAO(1) = -5.481 BETAO (1) = -6.314 RN/L = 3.5109 PT = 2586.3 TTF = 92.089 Q(PSF) = 661.58

SECTION (1)ORBITER BASE DEPENDENT VARIABLE CP

TAP NO	301.000	302.000	306.000	308.000	311.000	312.000	314.000	315.000	316.000	317.000	318.000	319.000	320.000	321.000	322.000
YO .000000	-.1055	-.1488	-.1427	-.1472	-.1432	-.1400	-.1437	-.1402	-.1424	-.1437	-.0802	-.1427	-.1671	-.1558	-.1340

TAP NO	323.000	324.000	325.000	326.000
YO .000000	-.1451	-.1505	-.1322	-.1314

ALPHAO(1) = -5.522 BETAO (2) = -4.238 RN/L = 3.5109 PT = 2586.3 TTF = 92.089 Q(PSF) = 661.58

SECTION (1)ORBITER BASE DEPENDENT VARIABLE CP

TAP NO	301.000	302.000	306.000	308.000	311.000	312.000	314.000	315.000	316.000	317.000	318.000	319.000	320.000	321.000	322.000
YO .000000	-.0956	-.1519	-.1395	-.1427	-.1411	-.1400	-.1416	-.1400	-.1408	-.1419	-.0837	-.1454	-.1718	-.1551	-.1373

TAP NO	323.000	324.000	325.000	326.000
YO .000000	-.1489	-.1524	-.1317	-.1317

ALPHAO(1) = -5.514 BETAO (3) = .026 RN/L = 3.5109 PT = 2586.3 TTF = 92.089 Q(PSF) = 661.58

SECTION (1)ORBITER BASE DEPENDENT VARIABLE CP

TAP NO	301.000	302.000	306.000	308.000	311.000	312.000	314.000	315.000	316.000	317.000	318.000	319.000	320.000	321.000	322.000
YO .000000	-.0714	-.1137	-.1321	-.1410	-.1342	-.1326	-.1361	-.1323	-.1375	-.1369	-.0854	-.1445	-.1639	-.1536	-.1318

TAP NO	323.000	324.000	325.000	326.000
YO .000000	-.1791	-.1482	-.1267	-.1261

DATE 08 MAY 80 IA156B PRESSURE DATA

AMES 272-1-97 IA156B OTS. ORBITER BASE (P2TE42)

ALPHAO(1) = -5.392 BETAO (4) = 4.220 RN/L = 3.5109 PT = 2586.3 TTF = 92.089 Q(PSF) = 661.58

SECTION (1)ORBITER BASE DEPENDENT VARIABLE CP

TAP NO	301.000	302.000	306.000	308.000	311.000	312.000	314.000	315.000	316.000	317.000	318.000	319.000	320.000	321.000	322.000
YO .000000	-.0931	-.1489	-.1338	-.1419	-.1395	-.1352	-.1411	-.1346	-.1422	-.1411	-.0920	-.1468	-.1691	-.1489	-.1368
TAP NO	323.000	324.000	325.000	326.000											
YO .000000	-.1438	-.1392	-.1295	-.1292											

ALPHAO(1) = -5.360 BETAO (5) = 6.288 RN/L = 3.5109 PT = 2586.3 TTF = 92.089 Q(PSF) = 661.58

SECTION (1)ORBITER BASE DEPENDENT VARIABLE CP

TAP NO	301.000	302.000	306.000	308.000	311.000	312.000	314.000	315.000	316.000	317.000	318.000	319.000	320.000	321.000	322.000
YO .000000	-.0941	-.1455	-.1331	-.1407	-.1374	-.1366	-.1396	-.1358	-.1399	-.1391	-.0944	-.1474	-.1668	-.1420	-.1350
TAP NO	323.000	324.000	325.000	326.000											
YO .000000	-.1434	-.1426	-.1310	-.1310											

ALPHAO(2) = -3.545 BETAO (1) = -5.389 RN/L = 3.4972 PT = 2608.9 TTF = 96.926 Q(PSF) = 667.36

SECTION (1)ORBITER BASE DEPENDENT VARIABLE CP

TAP NO	301.000	302.000	306.000	308.000	311.000	312.000	314.000	315.000	316.000	317.000	318.000	319.000	320.000	321.000	322.000
YO .000000	-.1082	-.1528	-.1440	-.1488	-.1445	-.1469	-.1451	-.1432	-.1429	-.1445	-.0884	-.1491	-.1595	-.1502	-.1411
TAP NO	323.000	324.000	325.000	326.000											
YO .000000	-.1507	-.1608	-.1363	-.1355											

AMES 272-1-97 IA156B OTS. ORBITER BASE (P2TE42)

ALPHAO(2) = -3.590 BETAO (2) = -4.321 RN/L = 3.4972 PT = 2608.9 TTF = 96.926 Q(PSF) = 667.36

SECTION (1)ORBITER BASE DEPENDENT VARIABLE CP

TAP NO	301.000	302.000	306.000	308.000	311.000	312.000	314.000	315.000	316.000	317.000	318.000	319.000	320.000	321.000	322.000
YO .000000	-.0999	-.1537	-.1430	-.1462	-.1441	-.1430	-.1444	-.1444	-.1449	-.1446	-.0938	-.1462	-.1757	-.1585	-.1417

TAP NO	323.000	324.000	325.000	326.000
YO .000000	-.1502	-.1492	-.1366	-.1355

ALPHAO(2) = -3.615 BETAO (3) = .014 RN/L = 3.4972 PT = 2608.9 TTF = 96.926 Q(PSF) = 667.36

SECTION (1)ORBITER BASE DEPENDENT VARIABLE CP

TAP NO	301.000	302.000	306.000	308.000	311.000	312.000	314.000	315.000	316.000	317.000	318.000	319.000	320.000	321.000	322.000
YO .000000	-.0862	-.1269	-.1339	-.1430	-.1379	-.1355	-.1405	-.1360	-.1416	-.1416	-.0953	-.1446	-.1679	-.1550	-.1363

TAP NO	323.000	324.000	325.000	326.000
YO .000000	-.1448	-.1555	-.1309	-.1296

ALPHAO(2) = -3.465 BETAO (4) = 4.264 RN/L = 3.4972 PT = 2608.9 TTF = 96.926 Q(PSF) = 667.36

SECTION (1)ORBITER BASE DEPENDENT VARIABLE CP

TAP NO	301.000	302.000	306.000	308.000	311.000	312.000	314.000	315.000	316.000	317.000	318.000	319.000	320.000	321.000	322.000
YO .000000	-.1003	-.1501	-.1349	-.1435	-.1419	-.1419	-.1421	-.1349	-.1419	-.1421	-.1003	-.1461	-.1619	-.1411	-.1323

TAP NO	323.000	324.000	325.000	326.000
YO .000000	-.1427	-.1421	-.1331	-.1328

AMES 272-1-97 IA156B OTS. ORBITER BASE (P2TE42)

ALPHAO(2) = -3.430 BETAO (5) = 6.323 RN/L = 3.4972 PT = 2608.9 TTF = 96.926 Q(PSF) = 667.36

SECTION (1)ORBITER BASE DEPENDENT VARIABLE CP

TAP NO	301.000	302.000	306.000	308.000	311.000	312.000	314.000	315.000	316.000	317.000	318.000	319.000	320.000	321.000	322.000
YO .000000	-.1099	-.1505	-.1361	-.1462	-.1419	-.1425	-.1430	-.1406	-.1430	-.1427	-.1035	-.1507	-.1649	-.1446	-.1377

TAP NO	323.000	324.000	325.000	326.000
YO .000000	-.1486	-.1459	-.1363	-.1350

ALPHAO(3) = .370 BETAO (1) = -5.997 RN/L = 3.4954 PT = 2624.4 TTF = 99.413 Q(PSF) = 671.34

SECTION (1)ORBITER BASE DEPENDENT VARIABLE CP

TAP NO	301.000	302.000	306.000	308.000	311.000	312.000	314.000	315.000	316.000	317.000	318.000	319.000	320.000	321.000	322.000
YO .000000	-.1164	-.1583	-.1463	-.1548	-.1476	-.1511	-.1489	-.1476	-.1500	-.1500	-.1041	-.1575	-.1644	-.1489	-.1497

TAP NO	323.000	324.000	325.000	326.000
YO .000000	-.1561	-.1673	-.1420	-.1415

ALPHAO(3) = .380 BETAO (2) = -3.962 RN/L = 3.4954 PT = 2624.4 TTF = 99.413 Q(PSF) = 671.34

SECTION (1)ORBITER BASE DEPENDENT VARIABLE CP

TAP NO	301.000	302.000	306.000	308.000	311.000	312.000	314.000	315.000	316.000	317.000	318.000	319.000	320.000	321.000	322.000
YO .000000	-.1118	-.1602	-.1432	-.1533	-.1461	-.1490	-.1477	-.1493	-.1496	-.1488	-.1094	-.1573	-.1767	-.1642	-.1456

TAP NO	323.000	324.000	325.000	326.000
YO .000000	-.1552	-.1552	-.1427	-.1419

DATE 08 MAY 80 IA156B PRESSURE DATA

AMES 272-1-97 IA156B OTS. ORBITER BASE (P2TE42)

ALPHAO(3) = .272 BETAO (3) = -.014 RN/L = 3.4954 PT = 2624.4 TTF = 99.413 Q(PSF) = 671.34

SECTION (1)ORBITER BASE DEPENDENT VARIABLE CP

TAP NO	301.000	302.000	306.000	308.000	311.000	312.000	314.000	315.000	316.000	317.000	318.000	319.000	320.000	321.000	322.000
YO .000000	-.0924	-.1298	-.1372	-.1462	-.1446	-.1436	-.1476	-.1425	-.1486	-.1484	-.1128	-.1486	-.1693	-.1590	-.1438

TAP NO	323.000	324.000	325.000	326.000
YO .000000	-.1531	-.1592	-.1385	-.1369

ALPHAO(3) = .350 BETAO (4) = 3.859 RN/L = 3.4954 PT = 2624.4 TTF = 99.413 Q(PSF) = 671.34

SECTION (1)ORBITER BASE DEPENDENT VARIABLE CP

TAP NO	301.000	302.000	306.000	308.000	311.000	312.000	314.000	315.000	316.000	317.000	318.000	319.000	320.000	321.000	322.000
YO .000000	-.1097	-.1570	-.1409	-.1494	-.1459	-.1441	-.1486	-.1438	-.1517	-.1488	-.1155	-.1536	-.1668	-.1525	-.1451

TAP NO	323.000	324.000	325.000	326.000
YO .000000	-.1565	-.1528	-.1412	-.1409

ALPHAO(3) = .387 BETAO (5) = 5.912 RN/L = 3.4954 PT = 2624.4 TTF = 99.413 Q(PSF) = 671.34

SECTION (1)ORBITER BASE DEPENDENT VARIABLE CP

TAP NO	301.000	302.000	306.000	308.000	311.000	312.000	314.000	315.000	316.000	317.000	318.000	319.000	320.000	321.000	322.000
YO .000000	-.1207	-.1557	-.1435	-.1510	-.1470	-.1430	-.1475	-.1430	-.1480	-.1483	-.1172	-.1557	-.1642	-.1432	-.1350

TAP NO	323.000	324.000	325.000	326.000
YO .000000	-.1518	-.1478	-.1414	- 1406

DATE 08 MAY 80 IA156B PRESSURE DATA (P2TE42)

AMES 272-1-97 IA156B OTS, ORBITER BASE

ALPHAO(4) = 4.099 BETAO (1) = -6.032 RN/L = 3.5092 PT = 2643.2 TTF = 100.66 Q(PSF) = 676.15

SECTION (1)ORBITER BASE DEPENDENT VARIABLE CP

TAP NO	301.000	302.000	306.000	308.000	311.000	312.000	314.000	315.000	316.000	317.000	318.000	319.000	320.000	321.000	322.000	
YO .000000	-.1283	-.1584	-.1489	-.1557	-.1505	-.1528	-.1520	-.1523	-.1528	-.1534	-.1109	-.1560	-.1692	-.1568	-.1491	
TAP NO	323.000	324.000	325.000	326.000												
YO .000000	-.1589	-.1573	-.1447	-.1447												

ALPHAO(4) = 4.090 BETAO (2) = -4.009 RN/L = 3.5092 PT = 2643.2 TTF = 100.66 Q(PSF) = 676.15

SECTION (1)ORBITER BASE DEPENDENT VARIABLE CP

TAP NO	301.000	302.000	306.000	308.000	311.000	312.000	314.000	315.000	316.000	317.000	318.000	319.000	320.000	321.000	322.000	
YO .000000	-.1220	-.1600	-.1479	-.1574	-.1497	-.1539	-.1526	-.1539	-.1550	-.1545	-.1173	-.1600	-.1727	-.1526	-.1513	
TAP NO	323.000	324.000	325.000	326.000												
YO .000000	-.1632	-.1603	-.1468	-.1463												

ALPHAO(4) = 4.023 BETAO (3) = -.027 RN/L = 3.5092 PT = 2643.2 TTF = 100.66 Q(PSF) = 676.15

SECTION (1)ORBITER BASE DEPENDENT VARIABLE CP

TAP NO	301.000	302.000	306.000	308.000	311.000	312.000	314.000	315.000	316.000	317.000	318.000	319.000	320.000	321.000	322.000	
YO .000000	-.1053	-.1433	-.1396	-.1494	-.1478	-.1491	-.1520	-.1457	-.1549	-.1536	-.1209	-.1515	-.1700	-.1594	-.1473	
TAP NO	323.000	324.000	325.000	326.000												
YO .000000	-.1578	-.1599	-.1417	-.1417												

AMES 272-1-97 IA156B OTS. ORBITER BASE (P2TE42)

ALPHAO(4) = 4.060 BETAO (4) = 3.908 RN/L = 3.5092 PT = 2643.2 TTF = 100.66 Q(PSF) = 676.15

SECTION (1)ORBITER BASE DEPENDENT VARIABLE CP

TAP NO	301.000	302.000	306.000	308.000	311.000	312.000	314.000	315.000	316.000	317.000	318.000	319.000	320.000	321.000	322.000
YO .000000	-.1244	-.1595	-.1447	-.1529	-.1487	-.1484	-.1518	-.1455	-.1542	-.1523	-.1241	-.1589	-.1661	-.1497	-.1444

TAP NO	323.000	324.000	325.000	326.000
YO .000000	-.1553	-.1516	-.1436	-.1439

ALPHAO(4) = 4.127 BETAO (5) = 5.921 RN/L = 3.5092 PT = 2643.2 TTF = 100.66 Q(PSF) = 676.15

SECTION (1)ORBITER BASE DEPENDENT VARIABLE CP

TAP NO	301.000	302.000	306.000	308.000	311.000	312.000	314.000	315.000	316.000	317.000	318.000	319.000	320.000	321.000	322.000
YO .000000	-.1283	-.1554	-.1448	-.1506	-.1483	-.1446	-.1504	-.1454	-.1496	-.1509	-.1235	-.1569	-.1640	-.1485	-.1419

TAP NO	323.000	324.000	325.000	326.000
YO .000000	-.1506	-.1472	-.1427	-.1430

ALPHAO(5) = 5.856 BETAO (1) = -5.045 RN/L = 3.5182 PT = 2652.8 TTF = 101.07 Q(PSF) = 678.61

SECTION (1)ORBITER BASE DEPENDENT VARIABLE CP

TAP NO	301.000	302.000	306.000	308.000	311.000	312.000	314.000	315.000	316.000	317.000	318.000	319.000	320.000	321.000	322.000
YO .000000	-.1297	-.1604	-.1467	-.1583	-.1509	-.1559	-.1538	-.1551	-.1562	-.1554	-.1140	-.1575	-.1706	-.1551	-.1515

TAP NO	323.000	324.000	325.000	326.000
YO .000000	-.1606	-.1575	-.1462	-.1460

ALPHAO(5) = 5.842 BETAO (2) = -4.020 RN/L = 3.5182 PT = 2652.8 TTF = 101.07 Q(PSF) = 678.61

SECTION (1)ORBITER BASE DEPENDENT VARIABLE CP

TAP NO	301.000	302.000	306.000	308.000	311.000	312.000	314.000	315.000	316.000	317.000	318.000	319.000	320.000	321.000	322.000
YO															
.000000	-.1188	-.1609	-.1498	-.1585	-.1511	-.1543	-.1538	-.1553	-.1567	-.1559	-.1193	-.1611	-.1751	-.1532	-.1522

TAP NO	323.000	324.000	325.000	326.000
YO				
.000000	-.1643	-.1590	-.1480	-.1472

ALPHAO(5) = 5.793 BETAO (3) = -.036 RN/L = 3.5182 PT = 2652.8 TTF = 101.07 Q(PSF) = 678.61

SECTION (1)ORBITER BASE DEPENDENT VARIABLE CP

TAP NO	301.000	302.000	306.000	308.000	311.000	312.000	314.000	315.000	316.000	317.000	318.000	319.000	320.000	321.000	322.000
YO															
.000000	-.1087	-.1500	-.1424	-.1511	-.1482	-.1498	-.1524	-.1477	-.1542	-.1540	-.1227	-.1521	-.1690	-.1592	-.1479

TAP NO	323.000	324.000	325.000	326.000
YO				
.000000	-.1574	-.1629	-.1429	-.1427

ALPHAO(5) = 5.825 BETAO (4) = 3.913 RN/L = 3.5182 PT = 2652.8 TTF = 101.07 Q(PSF) = 678.61

SECTION (1)ORBITER BASE DEPENDENT VARIABLE CP

TAP NO	301.000	302.000	306.000	308.000	311.000	312.000	314.000	315.000	316.000	317.000	318.000	319.000	320.000	321.000	322.000
YO															
.000000	-.1280	-.1611	-.1456	-.1551	-.1504	-.1488	-.1538	-.1477	-.1559	-.1538	-.1259	-.1609	-.1680	-.1504	-.1467

TAP NO	323.000	324.000	325.000	326.000
YO				
.000000	-.1575	-.1543	-.1456	-.1454

AMES 272-1-97 IA156B OTS, ORBITER BASE (P2TE42)

ALPHAO(5) = 5.888 BETAO (5) = 5.916 RN/L = 3.5182 PT = 2652.8 TTF = 101.07 Q(PSF) = 678.61

SECTION (1)ORBITER BASE DEPENDENT VARIABLE CP

TAP NO	301.000	302.000	306.000	308.000	311.000	312.000	314.000	315.000	316.000	317.000	318.000	319.000	320.000	321.000	322.000
YO .000000	-.1267	-.1543	-.1432	-.1480	-.1461	-.1445	-.1480	-.1435	-.1501	-.1482	-.1246	-.1603	-.1635	-.1477	-.1419

TAP NO	323.000	324.000	325.000	326.000
YO .000000	-.1460	-.1453	-.1417	-.1419

DATE 08 MAY 80

IA156B PRESSURE DATA

AMES 272-1-97 IA156B OTS. ORBITER BASE (P2TE43) (07 MAR 79)

REFERENCE DATA

SREF = 2690.0000 SQ.FT. XMRP = 976.0000 IN. XT
LREF = 1290.3000 INCHES YMRP = .0000 IN. YT
BREF = 1290.3000 INCHES ZMRP = 400.0000 IN. ZT
SCALE = .0200

PARAMETRIC DATA

IB-ELV = 4.000 OB-ELV = 2.000
MACH = 2.500 RN/L = 3.500
BDFLAP = .000 SPDBRK = .000
RUDDER = .000 SILTS = .000

ALPHAO(1) = -5.628 BETAO (1) = -6.305 RN/L = 3.5193 PT = 2565.0 TTF = 88.053 Q(PSF) = 656.14

SECTION (1)ORBITER BASE DEPENDENT VARIABLE CP

TAP NO	301.000	302.000	306.000	308.000	311.000	312.000	314.000	315.000	316.000	317.000	318.000	319.000	320.000	321.000	322.000
YO .000000	-.1049	-.1469	-.1390	-.1436	-.1393	-.1392	-.1395	-.1373	-.1379	-.1390	-.0776	-.1417	-.1657	-.1532	-.1330

TAP NO	323.000	324.000	325.000	326.000
YO .000000	-.1444	-.1499	-.1294	-.1292

ALPHAO(1) = -5.669 BETAO (2) = -4.229 RN/L = 3.5193 PT = 2565.0 TTF = 88.053 Q(PSF) = 656.14

SECTION (1)ORBITER BASE DEPENDENT VARIABLE CP

TAP NO	301.000	302.000	306.000	308.000	311.000	312.000	314.000	315.000	316.000	317.000	318.000	319.000	320.000	321.000	322.000
YO .000000	-.0945	-.1485	-.1344	-.1398	-.1357	-.1360	-.1365	-.1365	-.1373	-.1368	-.0806	-.1433	-.1696	-.1531	-.1352

TAP NO	323.000	324.000	325.000	326.000
YO .000000	-.1438	-.1487	-.1287	-.1276

ALPHAO(1) = -5.653 BETAO (3) = .031 RN/L = 3.5193 PT = 2565.0 TTF = 88.053 Q(PSF) = 656.14

SECTION (1)ORBITER BASE DEPENDENT VARIABLE CP

TAP NO	301.000	302.000	306.000	308.000	311.000	312.000	314.000	315.000	316.000	317.000	318.000	319.000	320.000	321.000	322.000
YO .000000	-.0742	-.1128	-.1266	-.1378	-.1291	-.1293	-.1307	-.1291	-.1318	-.1312	-.0823	-.1413	-.1628	-.1514	-.1285

TAP NO	323.000	324.000	325.000	326.000
YO .000000	-.1361	-.1457	-.1228	-.1234

AMES 272-1-97 IA156B OTS. ORBITER BASE (P2TE43)

ALPHAO(1) = -5.533 BETAO (4) = 4.226 RN/L = 3.5193 PT = 2565.0 TTF = 88.053 Q(PSF) = 656.14

SECTION (1)ORBITER BASE DEPENDENT VARIABLE CP

TAP NO	301.000	302.000	306.000	308.000	311.000	312.000	314.000	315.000	316.000	317.000	318.000	319.000	320.000	321.000	322.000
YO .000000	-.0947	-.1444	-.1270	-.1384	-.1346	-.1330	-.1368	-.1322	-.1362	-.1360	-.0898	-.1449	-.1656	-.1455	-.1346

TAP NO	323.000	324.000	325.000	326.000
YO .000000	-.1403	-.1368	-.1267	-.1256

ALPHAO(1) = -5.504 BETAO (5) = 6.288 RN/L = 3.5193 PT = 2565.0 TTF = 88.053 Q(PSF) = 656.14

SECTION (1)ORBITER BASE DEPENDENT VARIABLE CP

TAP NO	301.000	302.000	306.000	308.000	311.000	312.000	314.000	315.000	316.000	317.000	318.000	319.000	320.000	321.000	322.000
YO .000000	-.0996	-.1441	-.1276	-.1392	-.1313	-.1357	-.1351	-.1346	-.1354	-.1365	-.0918	-.1463	-.1625	-.1414	-.1338

TAP NO	323.000	324.000	325.000	326.000
YO .000000	-.1417	-.1387	-.1278	-.1273

ALPHAO(2) = -3.497 BETAO (1) = -5.387 RN/L = 3.4948 PT = 2568.7 TTF = 91.243 Q(PSF) = 657.08

SECTION (1)ORBITER BASE DEPENDENT VARIABLE CP

TAP NO	301.000	302.000	306.000	308.000	311.000	312.000	314.000	315.000	316.000	317.000	318.000	319.000	320.000	321.000	322.000
YO .000000	-.1095	-.1505	-.1396	-.1461	-.1404	-.1442	-.1404	-.1393	-.1396	-.1404	-.0870	-.1486	-.1567	-.1448	-.1401

TAP NO	323.000	324.000	325.000	326.000
YO .000000	-.1494	-.1605	-.1334	-.1334

AMES 272-1-97 IA156B OTS. ORBITER BASE (P2TE43)

ALPHAO(2) = -3.540 BETAO (2) = -4.322 RN/L = 3.4948 PT = 2568.7 TTF = 91.243 Q(PSF) = 657.08

SECTION (1)ORBITER BASE DEPENDENT VARIABLE CP

TAP NO	301.000	302.000	306.000	308.000	311.000	312.000	314.000	315.000	316.000	317.000	318.000	319.000	320.000	321.000	322.000
YO .000000	-.1013	-.1493	-.1374	-.1434	-.1379	-.1398	-.1401	-.1406	-.1404	-.1406	-.0918	-.1436	-.1738	-.1558	-.1396

TAP NO	323.000	324.000	325.000	326.000
YO .000000	-.1453	-.1450	-.1330	-.1330

ALPHAO(2) = -3.565 BETAO (3) = .014 RN/L = 3.4948 PT = 2568.7 TTF = 91.243 Q(PSF) = 657.08

SECTION (1)ORBITER BASE DEPENDENT VARIABLE CP

TAP NO	301.000	302.000	306.000	308.000	311.000	312.000	314.000	315.000	316.000	317.000	318.000	319.000	320.000	321.000	322.000
YO .000000	-.0839	-.1235	-.1265	-.1368	-.1314	-.1328	-.1346	-.1325	-.1363	-.1374	-.0923	-.1384	-.1623	-.1493	-.1322

TAP NO	323.000	324.000	325.000	326.000
YO .000000	-.1425	-.1523	-.1260	-.1257

ALPHAO(2) = -3.413 BETAO (4) = 4.262 RN/L = 3.4948 PT = 2568.7 TTF = 91.243 Q(PSF) = 657.08

SECTION (1)ORBITER BASE DEPENDENT VARIABLE CP

TAP NO	301.000	302.000	306.000	308.000	311.000	312.000	314.000	315.000	316.000	317.000	318.000	319.000	320.000	321.000	322.000
YO .000000	-.0961	-.1449	-.1283	-.1400	-.1351	-.1340	-.1356	-.1324	-.1362	-.1354	-.0974	-.1432	-.1552	-.1384	-.1297

TAP NO	323.000	324.000	325.000	326.000
YO .000000	-.1400	-.1365	-.1286	-.1289

AMES 272-1-97 IA156B OTS. ORBITER BASE (P2TE43)

ALPHAO(2) = -3.379 BETAO (5) = 6.320 RN/L = 3.4948 PT = 2568.7 TTF = 91.243 Q(PSF) = 657.08

SECTION (1)ORBITER BASE DEPENDENT VARIABLE CP

TAP NO	301.000	302.000	306.000	308.000	311.000	312.000	314.000	315.000	316.000	317.000	318.000	319.000	320.000	321.000	322.000
YO .000000	-.1099	-.1484	-.1280	-.1435	-.1359	-.1394	-.1391	-.1391	-.1391	-.1400	-.1006	-.1481	-.1587	-.1432	-.1378

TAP NO	323.000	324.000	325.000	326.000
YO .000000	-.1448	-.1394	-.1321	-.1321

ALPHAO(3) = .371 BETAO (1) = -5.996 RN/L = 3.5144 PT = 2605.6 TTF = 94.559 Q(PSF) = 666.53

SECTION (1)ORBITER BASE DEPENDENT VARIABLE CP

TAP NO	301.000	302.000	306.000	308.000	311.000	312.000	314.000	315.000	316.000	317.000	318.000	319.000	320.000	321.000	322.000
YO .000000	-.1181	-.1554	-.1425	-.1503	-.1444	-.1476	-.1460	-.1457	-.1471	-.1468	-.1026	-.1530	-.1629	-.1479	-.1455

TAP NO	323.000	324.000	325.000	326.000
YO .000000	-.1530	-.1624	-.1393	-.1390

ALPHAO(3) = .380 BETAO (2) = -3.961 RN/L = 3.5144 PT = 2605.6 TTF = 94.559 Q(PSF) = 666.53

SECTION (1)ORBITER BASE DEPENDENT VARIABLE CP

TAP NO	301.000	302.000	306.000	308.000	311.000	312.000	314.000	315.000	316.000	317.000	318.000	319.000	320.000	321.000	322.000
YO .000000	-.1093	-.1574	-.1395	-.1507	-.1438	-.1472	-.1451	-.1478	-.1475	-.1475	-.1077	-.1555	-.1750	-.1630	-.1443

TAP NO	323.000	324.000	325.000	326.000
YO .000000	-.1529	-.1526	-.1395	-.1398

AMES 272-1-97 IA156B OTS, ORBITER BASE (P2TE43)

ALPHAO(3) = .271 BETAO (3) = -.013 RN/L = 3.5144 PT = 2605.6 TTF = 94.559 Q(PSF) = 666.53

SECTION (1)ORBITER BASE DEPENDENT VARIABLE CP

TAP NO	301.000	302.000	306.000	308.000	311.000	312.000	314.000	315.000	316.000	317.000	318.000	319.000	320.000	321.000	322.000
YO .000000	-.0938	-.1278	-.1315	-.1406	-.1398	-.1419	-.1436	-.1390	-.1449	-.1454	-.1104	-.1444	-.1636	-.1545	-.1395

TAP NO	323.000	324.000	325.000	326.000
YO .000000	-.1497	-.1559	-.1342	-.1337

ALPHAO(3) = .349 BETAO (4) = 3.854 RN/L = 3.5144 PT = 2605.6 TTF = 94.559 Q(PSF) = 666.53

SECTION (1)ORBITER BASE DEPENDENT VARIABLE CP

TAP NO	301.000	302.000	306.000	308.000	311.000	312.000	314.000	315.000	316.000	317.000	318.000	319.000	320.000	321.000	322.000
YO .000000	-.1093	-.1507	-.1331	-.1438	-.1371	-.1390	-.1414	-.1387	-.1430	-.1411	-.1117	-.1489	-.1582	-.1448	-.1376

TAP NO	323.000	324.000	325.000	326.000
YO .000000	-.1494	-.1451	-.1358	-.1352

ALPHAO(3) = .386 BETAO (5) = 5.912 RN/L = 3.5144 PT = 2605.6 TTF = 94.559 Q(PSF) = 666.53

SECTION (1)ORBITER BASE DEPENDENT VARIABLE CP

TAP NO	301.000	302.000	306.000	308.000	311.000	312.000	314.000	315.000	316.000	317.000	318.000	319.000	320.000	321.000	322.000
YO .000000	-.1208	-.1523	-.1366	-.1481	-.1392	-.1406	-.1416	-.1403	-.1427	-.1424	-.1149	-.1521	-.1569	-.1416	-.1331

TAP NO	323.000	324.000	325.000	326.000
YO .000000	-.1483	-.1432	-.1376	-.1379

DATE 08 MAY 80 IA156B PRESSURE DATA

AMES 272-1-97 IA156B OTS. ORBITER BASE (P2TE43)

ALPHAO(4) = 4.096 BETAO (1) = -6.029 RN/L = 3.4996 PT = 2608.0 TTF = 96.526 Q(PSF) = 667.14

SECTION (1)ORBITER BASE DEPENDENT VARIABLE CP

TAP NO	301.000	302.000	306.000	308.000	311.000	312.000	314.000	315.000	316.000	317.000	318.000	319.000	320.000	321.000	322.000
YO .000000	-.1273	-.1551	-.1457	-.1524	-.1471	-.1489	-.1487	-.1487	-.1498	-.1500	-.1096	-.1532	-.1674	-.1548	-.1468

TAP NO	323.000	324.000	325.000	326.000
YO .000000	-.1548	-.1524	-.1420	-.1412

ALPHAO(4) = 4.085 BETAO (2) = -4.008 RN/L = 3.4996 PT = 2608.0 TTF = 96.526 Q(PSF) = 667.14

SECTION (1)ORBITER BASE DEPENDENT VARIABLE CP

TAP NO	301.000	302.000	306.000	308.000	311.000	312.000	314.000	315.000	316.000	317.000	318.000	319.000	320.000	321.000	322.000
YO .000000	-.1219	-.1582	-.1430	-.1563	-.1483	-.1523	-.1505	-.1626	-.1542	-.1526	-.1162	-.1585	-.1713	-.1513	-.1502

TAP NO	323.000	324.000	325.000	326.000
YO .000000	-.1603	-.1585	-.1448	-.1448

ALPHAO(4) = 4.018 BETAO (3) = -.029 RN/L = 3.4996 PT = 2608.0 TTF = 96.526 Q(PSF) = 667.14

SECTION (1)ORBITER BASE DEPENDENT VARIABLE CP

TAP NO	301.000	302.000	306.000	308.000	311.000	312.000	314.000	315.000	316.000	317.000	318.000	319.000	320.000	321.000	322.000
YO .000000	-.1020	-.1426	-.1346	-.1456	-.1418	-.1450	-.1472	-.1424	-.1493	-.1482	-.1172	-.1472	-.1659	-.1531	-.1432

TAP NO	323.000	324.000	325.000	326.000
YO .000000	-.1539	-.1544	-.1378	-.1370

AMES 272-1-97 IA156B OTS. ORBITER BASE (P2TE43)

ALPHAO(4) = 4.056 BETAO (4) = 3.905 RN/L = 3.4996 PT = 2608.0 TTF = 96.526 Q(PSF) = 667.14

SECTION (1)ORBITER BASE DEPENDENT VARIABLE CP

TAP NO	301.000	302.000	306.000	308.000	311.000	312.000	314.000	315.000	316.000	317.000	318.000	319.000	320.000	321.000	322.000
YO .000000	-.1224	-.1555	-.1379	-.1481	-.1416	-.1414	-.1456	-.1411	-.1483	-.1462	-.1197	-.1593	-.1606	-.1416	-.1395

TAP NO	323.000	324.000	325.000	326.000
YO .000000	-.1472	-.1438	-.1384	-.1376

ALPHAO(4) = 4.124 BETAO (5) = 5.917 RN/L = 3.4996 PT = 2608.0 TTF = 96.526 Q(PSF) = 667.14

SECTION (1)ORBITER BASE DEPENDENT VARIABLE CP

TAP NO	301.000	302.000	306.000	308.000	311.000	312.000	314.000	315.000	316.000	317.000	318.000	319.000	320.000	321.000	322.000
YO .000000	-.1252	-.1515	-.1382	-.1459	-.1412	-.1412	-.1435	-.1414	-.1449	-.1438	-.1212	-.1539	-.1569	-.1462	-.1388

TAP NO	323.000	324.000	325.000	326.000
YO .000000	-.1446	-.1401	-.1385	-.1382

ALPHAO(5) = 5.853 BETAO (1) = -5.044 RN/L = 3.5041 PT = 2623.7 TTF = 98.353 Q(PSF) = 671.16

SECTION (1)ORBITER BASE DEPENDENT VARIABLE CP

TAP NO	301.000	302.000	306.000	308.000	311.000	312.000	314.000	315.000	316.000	317.000	318.000	319.000	320.000	321.000	322.000
YO .000000	-.1270	-.1568	-.1456	-.1560	-.1485	-.1525	-.1504	-.1515	-.1531	-.1528	-.1115	-.1533	-.1677	-.1531	-.1488

TAP NO	323.000	324.000	325.000	326.000
YO .000000	-.1560	-.1531	-.1435	-.1432

DATE 08 MAY 80 IA156B PRESSURE DATA

AMES 272-1-97 IA156B OTS. ORBITER BASE (P2TE43)

ALPHAO(5) = 5.839 BETAO (2) = -4.018 RN/L = 3.5041 PT = 2623.7 TTF = 98.353 Q(PSF) = 671.16

SECTION (1)ORBITER BASE DEPENDENT VARIABLE CP

TAP NO	301.000	302.000	306.000	308.000	311.000	312.000	314.000	315.000	316.000	317.000	318.000	319.000	320.000	321.000	322.000
YO .000000	-.1215	-.1595	-.1428	-.1555	-.1468	-.1537	-.1502	-.1537	-.1550	-.1531	-.1176	-.1600	-.1741	-.1523	-.1518

TAP NO	323.000	324.000	325.000	326.000
YO .000000	-.1624	-.1582	-.1465	-.1446

ALPHAO(5) = 5.790 BETAO (3) = -.038 RN/L = 3.5041 PT = 2623.7 TTF = 98.353 Q(PSF) = 671.16

SECTION (1)ORBITER BASE DEPENDENT VARIABLE CP

TAP NO	301.000	302.000	306.000	309.000	311.000	312.000	314.000	315.000	316.000	317.000	318.000	319.000	320.000	321.000	322.000
YO .000000	-.1051	-.1475	-.1361	-.1465	-.1420	-.1428	-.1462	-.1409	-.1483	-.1478	-.1178	-.1462	-.1632	-.1491	-.1414

TAP NO	323.000	324.000	325.000	326.000
YO .000000	-.1504	-.1539	-.1364	-.1369

ALPHAO(5) = 5.820 BETAO (4) = 3.911 RN/L = 3.5041 PT = 2623.7 TTF = 98.353 Q(PSF) = 671.16

SECTION (1)ORBITER BASE DEPENDENT VARIABLE CP

TAP NO	301.000	302.000	306.000	308.000	311.000	312.000	314.000	315.000	316.000	317.000	318.000	319.000	320.000	321.000	322.000
YO .000000	-.1255	-.1568	-.1411	-.1486	-.1451	-.1443	-.1491	-.1441	-.1507	-.1502	-.1244	-.1629	-.1632	-.1462	-.1433

TAP NO	323.000	324.000	325.000	326.000
YO .000000	-.1515	-.1486	-.1417	-.1419

AMES 272-1-97 IA156B OTS. ORBITER BASE (P2TE43)

ALPHAO(5) = 5.884 BETAO (5) = 5.916 RN/L = 3.5041 PT = 2623.7 TTF = 98.353 Q(PSF) = 671.16

SECTION (1)ORBITER BASE DEPENDENT VARIABLE CP

TAP NO	301.000	302.000	306.000	308.000	311.000	312.000	314.000	315.000	316.000	317.000	318.000	319.000	320.000	321.000	322.000
YO .000000	-.1247	-.1494	-.1385	-.1451	-.1420	-.1414	-.1441	-.1414	-.1449	-.1446	-.1218	-.1560	-.1579	-.1422	-.1393

TAP NO	323.000	324.000	325.000	326.000
YO .000000	-.1438	-.1398	-.1380	-.1374

AMES 272-1-97 IA156B OTS. ORBITER BASE (P2TE44) (07 MAR 79)

REFERENCE DATA

SREF = 2690.0000 SQ.FT. XMRP = 976.0000 IN. XT
LREF = 1290.3000 INCHES YMRP = .0000 IN. YT
BREF = 1290.3000 INCHES ZMRP = 400.0000 IN. ZT
SCALE = .0200

PARAMETRIC DATA

IB-ELV = .000 OB-ELV = 2.000
MACH = 2.500 RN/L = 3.500
BOFLAP = .000 SPDBRK = .000
RUDDER = .000 SILTS = .000

ALPHAO(1) = -5.561 BETAO (1) = -6.309 RN/L = 3.5046 PT = 2572.9 TTF = 90.801 Q(PSF) = 658.16

SECTION (1)ORBITER BASE DEPENDENT VARIABLE CP

TAP NO	301.000	302.000	306.000	308.000	311.000	312.000	314.000	315.000	316.000	317.000	318.000	319.000	320.000	321.000	322.000
YO .000000	-.1050	-.1451	-.1343	-.1397	-.1351	-.1354	-.1359	-.1337	-.1346	-.1354	-.0773	-.1405	-.1612	-.1489	-.1321

TAP NO	323.000	324.000	325.000	326.000
YO .000000	-.1443	-.1473	-.1278	-.1270

ALPHAO(1) = -5.600 BETAO (2) = -4.232 RN/L = 3.5046 PT = 2572.9 TTF = 90.801 Q(PSF) = 658.16

SECTION (1)ORBITER BASE DEPENDENT VARIABLE CP

TAP NO	301.000	302.000	306.000	308.000	311.000	312.000	314.000	315.000	316.000	317.000	318.000	319.000	320.000	321.000	322.000
YO .000000	-.0951	-.1480	-.1331	-.1382	-.1344	-.1350	-.1355	-.1355	-.1358	-.1352	-.0821	-.1434	-.1707	-.1526	-.1347

TAP NO	323.000	324.000	325.000	326.000
YO .000000	-.1417	-.1469	-.1276	-.1274

ALPHAO(1) = -5.594 BETAO (3) = .031 RN/L = 3.5046 PT = 2572.9 TTF = 90.801 Q(PSF) = 658.16

SECTION (1)ORBITER BASE DEPENDENT VARIABLE CP

TAP NO	301.000	302.000	306.000	308.000	311.000	312.000	314.000	315.000	316.000	317.000	318.000	319.000	320.000	321.000	322.000
YO .000000	-.0734	-.1100	-.1206	-.1339	-.1225	-.1257	-.1255	-.1257	-.1274	-.1279	-.0802	-.1347	-.1593	-.1455	-.1246

TAP NO	323.000	324.000	325.000	326.000
YO .000000	-.1344	-.1428	-.1187	-.1190

DATE 08 MAY 80 IA156B PRESSURE DATA

AMES 272-1-97 IA156B OTS. ORBITER BASE (P2TE44)

ALPHAO(1) = -5.474 BETAO (4) = 4.228 RN/L = 3.5046 PT = 2572.9 TTF = 90.801 Q(PSF) = 658.16

SECTION (1)ORBITER BASE DEPENDENT VARIABLE CP

TAP NO	301.000	302.000	306.000	308.000	311.000	312.000	314.000	315.000	316.000	317.000	318.000	319.000	320.000	321.000	322.000
YO .000000	-.0948	-.1420	-.1222	-.1376	-.1281	-.1325	-.1309	-.1309	-.1322	-.1330	-.0886	-.1436	-.1629	-.1436	-.1322

TAP NO	323.000	324.000	325.000	326.000
YO .000000	-.1390	-.1363	-.1244	-.1241

ALPHAO(1) = -5.440 BETAO (5) = 6.289 RN/L = 3.5046 PT = 2572.9 TTF = 90.801 Q(PSF) = 658.16

SECTION (1)ORBITER BASE DEPENDENT VARIABLE CP

TAP NO	301.000	302.000	306.000	308.000	311.000	312.000	314.000	315.000	316.000	317.000	318.000	319.000	320.000	321.000	322.000
YO .000000	-.1025	-.1443	-.1296	-.1391	-.1299	-.1353	-.1329	-.1348	-.1353	-.1348	-.0927	-.1459	-.1643	-.1435	-.1369

TAP NO	323.000	324.000	325.000	326.000
YO .000000	-.1407	-.1386	-.1280	-.1274

ALPHAO(2) = -3.564 BETAO (1) = -5.388 RN/L = 3.5033 PT = 2591.3 TTF = 93.662 Q(PSF) = 662.87

SECTION (1)ORBITER BASE DEPENDENT VARIABLE CP

TAP NO	301.000	302.000	306.000	308.000	311.000	312.000	314.000	315.000	316.000	317.000	318.000	319.000	320.000	321.000	322.000
YO .000000	-.1102	-.1489	-.1353	-.1429	-.1361	-.1388	-.1378	-.1361	-.1380	-.1378	-.0864	-.1464	-.1548	-.1426	-.1383

TAP NO	323.000	324.000	325.000	326.000
YO .000000	-.1494	-.1583	-.1315	-.1299

AMES 272-1-97 IA156B OTS, ORBITER BASE (P2TE44)

ALPHAO(2) = -3.611 BETAO (2) = -4.322 RN/L = 3.5033 PT = 2591.3 TTF = 93.662 Q(PSF) = 662.87

SECTION (1)ORBITER BASE DEPENDENT VARIABLE CP

TAP NO	301.000	302.000	306.000	308.000	311.000	312.000	314.000	315.000	316.000	317.000	318.000	319.000	320.000	321.000	322.000
YO .000000	-.1012	-.1470	-.1335	-.1408	-.1359	-.1376	-.1378	-.1384	-.1381	-.1384	-.0907	-.1427	-.1731	-.1551	-.1384

TAP NO	323.000	324.000	325.000	326.000
YO .000000	-.1437	-.1429	-.1311	-.1311

ALPHAO(2) = -3.634 BETAO (3) = .015 RN/L = 3.5033 PT = 2591.3 TTF = 93.662 Q(PSF) = 662.87

SECTION (1)ORBITER BASE DEPENDENT VARIABLE CP

TAP NO	301.000	302.000	306.000	308.000	311.000	312.000	314.000	315.000	316.000	317.000	318.000	319.000	320.000	321.000	322.000
YO .000000	-.0837	-.1207	-.1210	-.1315	-.1280	-.1326	-.1312	-.1288	-.1334	-.1334	-.0909	-.1355	-.1578	-.1460	-.1296

TAP NO	323.000	324.000	325.000	326.000
YO .000000	-.1396	-.1503	-.1226	-.1213

ALPHAO(2) = -3.482 BETAO (4) = 4.263 RN/L = 3.5033 PT = 2591.3 TTF = 93.662 Q(PSF) = 662.87

SECTION (1)ORBITER BASE DEPENDENT VARIABLE CP

TAP NO	301.000	302.000	306.000	308.000	311.000	312.000	314.000	315.000	316.000	317.000	318.000	319.000	320.000	321.000	322.000
YO .000000	-.0989	-.1427	-.1244	-.1397	-.1320	-.1341	-.1336	-.1322	-.1333	-.1338	-.0968	-.1430	-.1551	-.1400	-.1309

TAP NO	323.000	324.000	325.000	326.000
YO .000000	-.1392	-.1357	-.1274	-.1260

AMES 272-1-97 IA156B OTS, ORBITER BASE (P2TE44)

ALPHAO(2) = -3.450 BETAO (5) = 6.325 RN/L = 3.5033 PT = 2591.3 TTF = 93.662 Q(PSF) = 662.87

SECTION (1)ORBITER BASE DEPENDENT VARIABLE CP

TAP NO	301.000	302.000	306.000	308.000	311.000	312.000	314.000	315.000	316.000	317.000	318.000	319.000	320.000	321.000	322.000
YO .000000	-.1127	-.1471	-.1299	-.1431	-.1334	-.1404	-.1366	-.1385	-.1396	-.1390	-.1011	-.1468	-.1638	-.1452	-.1404

TAP NO	323.000	324.000	325.000	326.000
YO .000000	-.1463	-.1420	-.1323	-.1315

ALPHAO(3) = .337 BETAO (1) = -5.995 RN/L = 3.5056 PT = 2611.8 TTF = 96.436 Q(PSF) = 668.12

SECTION (1)ORBITER BASE DEPENDENT VARIABLE CP

TAP NO	301.000	302.000	306.000	308.000	311.000	312.000	314.000	315.000	316.000	317.000	318.000	319.000	320.000	321.000	322.000
YO .000000	-.1201	-.1529	-.1374	-.1462	-.1417	-.1438	-.1430	-.1435	-.1449	-.1446	-.1021	-.1503	-.1621	-.1486	-.1417

TAP NO	323.000	324.000	325.000	326.000
YO .000000	-.1532	-.1575	-.1374	-.1376

ALPHAO(3) = .349 BETAO (2) = -3.961 RN/L = 3.5056 PT = 2611.8 TTF = 96.436 Q(PSF) = 668.12

SECTION (1)ORBITER BASE DEPENDENT VARIABLE CP

TAP NO	301.000	302.000	306.000	308.000	311.000	312.000	314.000	315.000	316.000	317.000	318.000	319.000	320.000	321.000	322.000
YO .000000	-.1091	-.1533	-.1351	-.1482	-.1399	-.1434	-.1421	-.1439	-.1450	-.1447	-.1051	-.1525	-.1737	-.1600	-.1421

TAP NO	323.000	324.000	325.000	326.000
YO .000000	-.1530	-.1498	-.1370	-.1362

DATE 08 MAY 80 IA156B PRESSURE DATA

AMES 272-1-97 IA156B OTS. ORBITER BASE (P2TE44)

ALPHAO(3) = .239 BETAO (3) = -.012 RN/L = 3.5056 PT = 2611.8 TTF = 96.436 Q(PSF) = 668.12

SECTION (1)ORBITER BASE DEPENDENT VARIABLE CP

TAP NO	301.000	302.000	306.000	308.000	311.000	312.000	314.000	315.000	316.000	317.000	318.000	319.000	320.000	321.000	322.000
YO .000000	-.0924	-.1283	-.1252	-.1369	-.1347	-.1369	-.1374	-.1347	-.1393	-.1403	-.1062	-.1387	-.1563	-.1467	-.1345

TAP NO	323.000	324.000	325.000	326.000
YO .000000	-.1465	-.1478	-.1286	-.1281

ALPHAO(3) = .319 BETAO (4) = 3.858 RN/L = 3.5056 PT = 2611.8 TTF = 96.436 Q(PSF) = 668.12

SECTION (1)ORBITER BASE DEPENDENT VARIABLE CP

TAP NO	301.000	302.000	306.000	308.000	311.000	312.000	314.000	315.000	316.000	317.000	318.000	319.000	320.000	321.000	322.000
YO .000000	-.1139	-.1475	-.1286	-.1424	-.1334	-.1326	-.1368	-.1383	-.1371	-.1382	-.1099	-.1499	-.1549	-.1406	-.1339

TAP NO	323.000	324.000	325.000	326.000
YO .000000	-.1446	-.1406	-.1320	-.1320

ALPHAO(3) = .354 BETAO (5) = 5.913 RN/L = 3.5056 PT = 2611.8 TTF = 96.436 Q(PSF) = 668.12

SECTION (1)ORBITER BASE DEPENDENT VARIABLE CP

TAP NO	301.000	302.000	306.000	308.000	311.000	312.000	314.000	315.000	316.000	317.000	318.000	319.000	320.000	321.000	322.000
YO .000000	-.1204	-.1488	-.1321	-.1457	-.1345	-.1395	-.1382	-.1390	-.1390	-.1393	-.1127	-.1496	-.1534	-.1422	-.1339

TAP NO	323.000	324.000	325.000	326.000
YO .000000	-.1443	-.1398	-.1347	-.1347

AMES 272-1-97 IA156B OTS, ORBITER BASE (P2TE44)

ALPHAO(4) = 4.093 BETAO (1) = -6.031 RN/L = 3.5020 PT = 2619.6 TTF = 97.981 Q(PSF) = 670.11

SECTION (1)ORBITER BASE DEPENDENT VARIABLE CP

TAP NO	301.000	302.000	306.000	308.000	311.000	312.000	314.000	315.000	316.000	317.000	318.000	319.000	320.000	321.000	322.000
YO .000000	-.1240	-.1520	-.1389	-.1491	-.1429	-.1453	-.1448	-.1451	-.1464	-.1464	-.1067	-.1493	-.1648	-.1507	-.1432

TAP NO	323.000	324.000	325.000	326.000
YO .000000	-.1509	-.1438	-.1381	-.1379

ALPHAO(4) = 4.085 BETAO (2) = -4.008 RN/L = 3.5020 PT = 2619.6 TTF = 97.981 Q(PSF) = 670.11

SECTION (1)ORBITER BASE DEPENDENT VARIABLE CP

TAP NO	301.000	302.000	306.000	308.000	311.000	312.000	314.000	315.000	316.000	317.000	318.000	319.000	320.000	321.000	322.000
YO .000000	-.1185	-.1557	-.1400	-.1531	-.1448	-.1502	-.1478	-.1496	-.1517	-.1507	-.1145	-.1557	-.1698	-.1491	-.1472

TAP NO	323.000	324.000	325.000	326.000
YO .000000	-.1592	-.1549	-.1419	-.1416

ALPHAO(4) = 4.019 BETAO (3) = -.029 RN/L = 3.5020 PT = 2619.6 TTF = 97.981 Q(PSF) = 670.11

SECTION (1)ORBITER BASE DEPENDENT VARIABLE CP

TAP NO	301.000	302.000	306.000	308.000	311.000	312.000	314.000	315.000	316.080	317.000	318.000	319.000	320.000	321.000	322.000
YO .000000	-.1609	-.1413	-.1283	-.1421	-.1365	-.1381	-.1405	-.1368	-.1416	-.1424	-.1137	-.1424	-.1607	-.1440	-.1365

TAP NO	323.000	324.000	325.000	326.000
YO .000000	-.1472	-.1461	-.1320	-.1320

DATE 08 MAY 80 IA156B PRESSURE DATA

AMES 272-1-97 IA156B OTS. ORBITER BASE (P2TE44)

ALPHAO(4) = 4.055 BETAO (4) = 3.907 RN/L = 3.5020 PT = 2619.6 TTF = 97.981 Q(PSF) = 670.11

SECTION (1)ORBITER BASE DEPENDENT VARIABLE CP

TAP NO	301.000	302.000	306.000	308.000	311.000	312.000	314.000	315.000	316.000	317.000	318.000	319.000	320.000	321.000	322.000
YO .000000	-.1196	-.1497	-.1329	-.1382	-.1356	-.1348	-.1388	-.1358	-.1409	-.1390	-.1156	-.1552	-.1534	-.1358	-.1340

TAP NO	323.000	324.000	325.000	326.000
YO .000000	-.1401	-.1372	-.1332	-.1329

ALPHAO(4) = 4.124 BETAO (5) = 5.920 RN/L = 3.5020 PT = 2619.6 TTF = 97.981 Q(PSF) = 670.11

SECTION (1)ORBITER BASE DEPENDENT VARIABLE CP

TAP NO	301.000	302.000	306.000	308.000	311.000	312.000	314.000	315.000	316.000	317.000	318.000	319.000	320.000	321.000	322.000
YO .000000	-.1232	-.1482	-.1336	-.1421	-.1354	-.1373	-.1381	-.1373	-.1389	-.1400	-.1171	-.1516	-.1535	-.1429	-.1370

TAP NO	323.000	324.000	325.000	326.000
YO .000000	-.1405	-.1365	-.1339	-.1336

ALPHAO(5) = 5.851 BETAO (1) = -5.044 RN/L = 3.5055 PT = 2633.0 TTF = 99.552 Q(PSF) = 673.52

SECTION (1)ORBITER BASE DEPENDENT VARIABLE CP

TAP NO	301.000	302.000	306.000	308.000	311.000	312.000	314.000	315.000	316.000	317.000	318.000	319.000	320.000	321.000	322.000
YO .000000	-.1248	-.1532	-.1410	-.1524	-.1452	-.1486	-.1471	-.1484	-.1489	-.1484	-.1108	-.1516	-.1648	-.1497	-.1457

TAP NO	323.000	324.000	325.000	326.000
YO .000000	-.1529	-.1500	-.1410	-.1410

AMES 272-1-97 IA156B OTS. ORBITER BASE (P2TE44)

ALPHAO(5) = 5.838 BETAO (2) = -4.019 RN/L = 3.5055 PT = 2633.0 TTF = 99.552 Q(PSF) = 673.52

SECTION (1)ORBITER BASE DEPENDENT VARIABLE CP

TAP NO	301.000	302.000	306.000	308.000	311.000	312.000	314.000	315.000	316.000	317.000	318.000	319.000	320.000	321.000	322.000
YO .000000	-.1202	-.1570	-.1382	-.1531	-.1443	-.1507	-.1483	-.1510	-.1533	-.1518	-.1157	-.1573	-.1716	-.1496	-.1494

TAP NO	323.000	324.000	325.000	326.000
YO .000000	-.1602	-.1557	-.1417	-.1417

ALPHAO(5) = 5.788 BETAO (3) = -.036 RN/L = 3.5055 PT = 2633.0 TTF = 99.552 Q(PSF) = 673.52

SECTION (1)ORBITER BASE DEPENDENT VARIABLE CP

TAP NO	301.000	302.000	306.000	308.000	311.000	312.000	314.000	315.000	316.000	317.000	318.000	319.000	320.000	321.000	322.000
YO .000000	-.1112	-.1443	-.1289	-.1374	-.1348	-.1361	-.1374	-.1348	-.1387	-.1390	-.1139	-.1403	-.1538	-.1427	-.1364

TAP NO	323.000	324.000	325.000	326.000
YO .000000	-.1411	-.1467	-.1297	-.1303

ALPHAO(5) = 5.821 BETAO (4) = 3.913 RN/L = 3.5055 PT = 2633.0 TTF = 99.552 Q(PSF) = 673.52

SECTION (1)ORBITER BASE DEPENDENT VARIABLE CP

TAP NO	301.000	302.000	306.000	308.000	311.000	312.000	314.000	315.000	316.000	317.000	318.000	319.000	320.000	321.000	322.000
YO .000000	-.1233	-.1529	-.1357	-.1418	-.1381	-.1384	-.1434	-.1391	-.1447	-.1447	-.1198	-.1563	-.1558	-.1384	-.1378

TAP NO	323.000	324.000	325.000	326.000
YO .000000	-.1447	-.1407	-.1362	-.1354

AMES 272-1-97 IA156B OTS. ORBITER BASE (P2TE44)

ALPHAO(5) = 5.885 BETAO (5) = 5.918 RN/L = 3.5055 PT = 2633.0 TTF = 99.552 Q(PSF) = 673.52

SECTION (1)ORBITER BASE DEPENDENT VARIABLE CP

TAP NO	301.000	302.000	306.000	308.000	311.000	312.000	314.000	315.000	316.000	317.000	318.000	319.000	320.000	321.000	322.000
YO .000000	-.1182	-.1460	-.1341	-.1433	-.1367	-.1386	-.1399	-.1386	-.1401	-.1412	-.1193	-.1494	-.1544	-.1404	-.1372

TAP NO	323.000	324.000	325.000	326.000
YO .000000	-.1407	-.1372	-.1338	-.1341

AMES 272-1-97 IA156B OTS. BODY FLAP(BOTTOM) (P2TF01) (07 MAR 79)

REFERENCE DATA

SREF = 2690.0000 SQ.FT. XMRP = 976.0000 IN. XT
LREF = 1290.3000 INCHES YMRP = .0000 IN. YT
BREF = 1290.3000 INCHES ZMRP = 400.0000 IN. ZT
SCALE = .0200

PARAMETRIC DATA

IB-ELV = 10.000 OB-ELV = 5.000
MACH = 1.550 RN/L = 3.500
BDFLAP = .000 SPDBRK = .000
RUDDER = .000 SILTS = .000

ALPHAO(1) = -5.466 BETAO (1) = -6.356 RN/L = 3.5013 PT = 1779.9 TTF = 105.26 Q(PSF) = 757.96

SECTION (1)BODY FLAP (BOTTOM) DEPENDENT VARIABLE CP

Y/BBF	.10000	.50000	.65000	.80000	.90000
X/CBF					
-.10000	-.2429	-.2004			-.3804
.20000	-.2434	-.2298	-.2253	-.2575	-.3729
.60000	-.2375	-.1978			-.2850
.95000	-.2408	-.2241	-.2309	-.2481	.0000

ALPHAO(1) = -5.505 BETAO (2) = -4.267 RN/L = 3.5013 PT = 1779.9 TTF = 105.26 Q(PSF) = 757.96

SECTION (1)BODY FLAP (BOTTOM) DEPENDENT VARIABLE CP

Y/BBF	.10000	.50000	.65000	.80000	.90000
X/CBF					
-.10000	-.2309	-.2095			-.3575
.20000	-.2457	-.2210	-.2217	-.2501	-.3455
.60000	-.2311	-.1989			-.2735
.95000	-.2339	-.2266	-.2264	-.2431	.0000

ALPHAO(1) = -5.468 BETAO (3) = .026 RN/L = 3.5013 PT = 1779.9 TTF = 105.26 Q(PSF) = 757.96

SECTION (1)BODY FLAP (BOTTOM) DEPENDENT VARIABLE CP

Y/BBF	.10000	.50000	.65000	.80000	.90000
X/CBF					
-.10000	-.2587	-.2027			-.2841
.20000	-.2673	-.2121	-.2088	-.2240	-.2718
.60000	-.2351	-.2013			-.2464
.95000	-.2341	-.2223	-.2081	-.2292	.0000

AMES 272-1-97 IA156B OTS. BODY FLAP(BOTTOM) (P2TF01)

ALPHAO(1) = -5.380 BETAO (4) = 4.259 RN/L = 3.5013 PT = 1779.9 TTF = 105.26 Q(PSF) = 757.96

SECTION (1)BODY FLAP (BOTTOM) DEPENDENT VARIABLE CP

Y/BBF	.10000	.50000	.65000	.80000	.90000
X/CBF					
-.10000	-.3880	-.2325			-.2612
.20000	-.3769	-.2412	-.2478	-.2485	-.2598
.60000	-.2965	-.2281			-.2502
.95000	-.2777	-.2473	-.2565	-.2523	.0000

ALPHAO(1) = -5.350 BETAO (5) = 6.333 RN/L = 3.5013 PT = 1779.9 TTF = 105.26 Q(PSF) = 757.96

SECTION (1)BODY FLAP (BOTTOM) DEPENDENT VARIABLE CP

Y/BBF	.10000	.50000	.65000	.80000	.90000
X/CBF					
-.10000	-.3848	-.2320			-.2621
.20000	-.3928	-.2411	-.2479	-.2557	-.2597
.60000	-.3058	-.2244			-.2524
.95000	-.2787	-.2440	-.2590	-.2642	.0000

ALPHAO(2) = -3.334 BETAO (1) = -6.428 RN/L = 3.4834 PT = 1777.1 TTF = 106.75 Q(PSF) = 756.75

SECTION (1)BODY FLAP (BOTTOM) DEPENDENT VARIABLE CP

Y/BBF	.10000	.50000	.65000	.80000	.90000
X/CBF					
-.10000	-.2604	-.2003			-.3826
.20000	-.2680	-.2546	-.2412	-.2853	-.3734
.60000	-.2633	-.2196			-.3126
.95000	-.2741	-.2527	-.2574	-.2828	.0000

ALPHAO(2) = -3.375 BETAO (2) = -4.355 RN/L = 3.4834 PT = 1777.1 TTF = 106.75 Q(PSF) = 756.75

SECTION (1)BODY FLAP (BOTTOM) DEPENDENT VARIABLE CP

Y/BBF	.10000	.50000	.65000	.80000	.90000
X/CBF					
-.10000	-.2462	-.2467			-.3644
.20000	-.2761	-.2479	-.2481	-.2791	-.3456
.60000	-.2615	-.2340			-.2979
.95000	-.2716	-.2645	-.2582	-.2808	.0000

AMES 272-1-97 IA156B OTS. BODY FLAP(BOTTOM) (P2TF01)

ALPHAO(2) = -3.405 BETAO (3) = .023 RN/L = 3.4834 PT = 1777.1 TTF = 106.75 Q(PSF) = 756.75

SECTION (1)BODY FLAP (BOTTOM) DEPENDENT VARIABLE CP

Y/BBF	.10000	.50000	.65000	.80000	.90000
X/CBF					
-.10000	-.2670	-.2193			-.2938
.20000	-.2844	-.2309	-.2252	-.2417	-.2842
.60000	-.2518	-.2212			-.2621
.95000	-.2546	-.2421	-.2292	-.2485	.0000

ALPHAO(2) = -3.266 BETAO (4) = 4.335 RN/L = 3.4834 PT = 1777.1 TTF = 106.75 Q(PSF) = 756.75

SECTION (1)BODY FLAP (BOTTOM) DEPENDENT VARIABLE CP

Y/BBF	.10000	.50000	.65000	.80000	.90000
X/CBF					
-.10000	-.4055	-.2569			-.2856
.20000	-.4041	-.2725	-.2789	-.2801	-.2939
.60000	-.3304	-.2590			-.2832
.95000	-.3107	-.2818	-.2894	-.2856	.0000

ALPHAO(2) = -3.218 BETAO (5) = 6.372 RN/L = 3.4834 PT = 1777.1 TTF = 106.75 Q(PSF) = 756.75

SECTION (1)BODY FLAP (BOTTOM) DEPENDENT VARIABLE CP

Y/BBF	.10000	.50000	.65000	.80000	.90000
X/CBF					
-.10000	-.3785	-.2327			-.2658
.20000	-.3841	-.2481	-.2538	-.2637	-.2675
.60000	-.3165	-.2308			-.2628
.95000	-.2878	-.2517	-.2675	-.2729	.0000

ALPHAO(3) = .399 BETAO (1) = -6.033 RN/L = 3.5153 PT = 1797.9 TTF = 107.79 Q(PSF) = 765.59

SECTION (1)BODY FLAP (BOTTOM) DEPENDENT VARIABLE CP

Y/BBF	.10000	.50000	.65000	.80000	.90000
X/CBF					
-.10000	-.2781	-.1971			-.3973
.20000	-.3058	-.2849	-.2721	-.3305	-.3803
.60000	-.2947	-.2490			-.3433
.95000	-.3140	-.2888	-.3023	-.3359	.0000

AMES 272-1-97 IA156B OTS. BODY FLAP(BOTTOM) (P2TF01)

ALPHAO(3) = .416 BETAO (2) = -3.989 RN/L = 3.5153 PT = 1797.9 TTF = 107.79 Q(PSF) = 765.59

SECTION (1)BODY FLAP (BOTTOM) DEPENDENT VARIABLE CP

Y/BBF	.10000	.50000	.65000	.80000	.90000
X/CBF					
-.10000	-.2657	-.2599			-.3810
.20000	-.3248	-.2801	-.2669	-.3159	-.3524
.60000	-.3038	-.2611			-.3266
.95000	-.3217	-.2957	-.2901	-.3213	.0000

ALPHAO(3) = .300 BETAO (3) = -.008 RN/L = 3.5153 PT = 1797.9 TTF = 107.79 Q(PSF) = 765.59

SECTION (1)BODY FLAP (BOTTOM) DEPENDENT VARIABLE CP

Y/BBF	.10000	.50000	.65000	.80000	.90000
X/CBF					
-.10000	-.3333	-.2560			-.3249
.20000	-.3391	-.2735	-.2684	-.2968	-.3154
.60000	-.3084	-.2609			-.2988
.95000	-.3009	-.2851	-.2819	-.2954	.0000

ALPHAO(3) = .385 BETAO (4) = 3.882 RN/L = 3.5153 PT = 1797.9 TTF = 107.79 Q(PSF) = 765.59

SECTION (1)BODY FLAP (BOTTOM) DEPENDENT VARIABLE CP

Y/BBF	.10000	.50000	.65000	.80000	.90000
X/CBF					
-.10000	-.4418	-.3083			-.3499
.20000	-.4130	-.3381	-.3371	-.3404	-.3695
.60000	-.4079	-.3206			-.3443
.95000	-.3757	-.3483	-.3525	-.3497	.0000

ALPHAO(3) = .413 BETAO (5) = 5.951 RN/L = 3.5153 PT = 1797.9 TTF = 107.79 Q(PSF) = 765.59

SECTION (1)BODY FLAP (BOTTOM) DEPENDENT VARIABLE CP

Y/BBF	.10000	.50000	.65000	.80000	.90000
X/CBF					
-.10000	-.4776	-.3161			-.3526
.20000	-.4644	-.3470	-.3503	-.3542	-.3603
.60000	-.4241	-.3249			-.3545
.95000	-.4031	-.3545	-.3650	-.3677	.0000

AMES 272-1-97 IA156B OTS. BODY FLAP(BOTTOM) (P2TF01)

ALPHAO(4) = 4.103 BETAO (1) = -6.031 RN/L = 3.0003 PT = 1512.3 TTF = 101.66 Q(PSF) = 643.96

SECTION (1)BODY FLAP (BOTTOM) DEPENDENT VARIABLE CP

Y/BBF	.10000	.50000	.65000	.80000	.90000
X/CBF					
-.10000	-.3613	-.2698			-.4618
.20000	-.3795	-.3599	-.3430	-.4099	-.4312
.60000	-.3776	-.3212			-.4080
.95000	-.4082	-.3671	-.3825	-.4256	.0000

ALPHAO(4) = 4.097 BETAO (2) = -4.013 RN/L = 3.0003 PT = 1512.3 TTF = 101.66 Q(PSF) = 643.96

SECTION (1)BODY FLAP (BOTTOM) DEPENDENT VARIABLE CP

Y/BBF	.10000	.50000	.65000	.80000	.90000
X/CBF					
-.10000	-.3464	-.3265			-.4262
.20000	-.3972	-.3361	-.3185	-.3682	-.4046
.60000	-.3859	-.3281			-.4002
.95000	-.4138	-.3781	-.3588	-.3867	.0000

ALPHAO(4) = 4.003 BETAO (3) = -.024 RN/L = 3.0003 PT = 1512.3 TTF = 101.66 Q(PSF) = 643.96

SECTION (1)BODY FLAP (BOTTOM) DEPENDENT VARIABLE CP

Y/BBF	.10000	.50000	.65000	.80000	.90000
X/CBF					
-.10000	-.4086	-.3215			-.3882
.20000	-.4244	-.3445	-.3257	-.3434	-.3904
.60000	-.3945	-.3398			-.3721
.95000	-.3987	-.3752	-.3472	-.3680	.0000

ALPHAO(4) = 4.066 BETAO (4) = 3.919 RN/L = 3.0003 PT = 1512.3 TTF = 101.66 Q(PSF) = 643.96

SECTION (1)BODY FLAP (BOTTOM) DEPENDENT VARIABLE CP

Y/BBF	.10000	.50000	.65000	.80000	.90000
X/CBF					
-.10000	-.4702	-.3626			-.4022
.20000	-.4547	-.3867	-.3958	-.4058	-.4168
.60000	-.4511	-.3715			-.4107
.95000	-.4511	-.4066	-.4221	-.4282	.0000

AMES 272-1-97 IA156B OTS. BODY FLAP(BOTTOM) (P2TF01)

ALPHAO(4) = 4.133 BETAO (5) = 5.934 RN/L = 3.0[]3 PT = 1512.3 TTF = 101.66 Q(PSF) = 643.96

SECTION (1)BODY FLAP (BOTTOM) DEPENDENT VARIABLE CP

Y/BBF	.10000	.50000	.65000	.80000	.90000
X/CBF					
-.10000	-.5063	-.3727			-.4183
.20000	-.4903	-.3998	-.4050	-.4194	-.4205
.60000	-.4878	-.3782			-.4211
.95000	-.4740	-.4120	-.4313	-.4419	.0000

ALPHAO(5) = 6.208 BETAO (1) = -6.043 RN/L = 3.0090 PT = 1511.7 TTF = 100.31 Q(PSF) = 643.76

SECTION (1)BODY FLAP (BOTTOM) DEPENDENT VARIABLE CP

Y/BBF	.10000	.50000	.65000	.80000	.90000
X/CBF					
-.10000	-.4281	-.3293			-.4881
.20000	-.4328	-.4015	-.4007	-.4563	-.4613
.60000	-.4325	-.3819			-.4511
.95000	-.4643	-.4273	-.4386	-.4665	.0000

ALPHAO(5) = 6.199 BETAO (2) = -4.025 RN/L = 3.0090 PT = 1511.7 TTF = 100.31 Q(PSF) = 643.76

SECTION (1)BODY FLAP (BOTTOM) DEPENDENT VARIABLE CP

Y/BBF	.10000	.50000	.65000	.80000	.90000
X/CBF					
-.10000	-.3931	-.3649			-.4607
.20000	-.4363	-.3679	-.3895	-.4432	-.4574
.60000	-.4299	-.3821			-.4629
.95000	-.4629	-.4294	-.4288	-.4687	.0000

ALPHAO(5) = 6.110 BETAO (3) = -.043 RN/L = 3.0090 PT = 1511.7 TTF = 100.31 Q(PSF) = 643.76

SECTION (1)BODY FLAP (BOTTOM) DEPENDENT VARIABLE CP

Y/BBF	.10000	.50000	.65000	.80000	.90000
X/CBF					
-.10000	-.4364	-.3683			-.4035
.20000	-.4436	-.3822	-.3589	-.3725	-.4082
.60000	-.4253	-.3855			-.3971
.95000	-.4394	-.4242	-.3816	-.4040	.0000

AMES 272-1-97 IA156B OTS. BODY FLAP(BOTTOM) (P2TF01)

ALPHAO(5) = 6.177 BETAO (4) = 3.926 RN/L = 3.0090 PT = 1511.7 TTF = 100.31 Q(PSF) = 643.76

SECTION (1)BODY FLAP (BOTTOM) DEPENDENT VARIABLE CP

Y/BBF	.10000	.50000	.65000	.80000	.90000
X/CBF					
-.10000	-.4777	-.3905			-.4375
.20000	-.4741	-.4065	-.4240	-.4434	-.4478
.60000	-.4719	-.3952			-.4497
.95000	-.4871	-.4362	-.4633	-.4749	.0000

ALPHAO(5) = 6.243 BETAO (5) = 5.927 RN/L = 3.0090 PT = 1511.7 TTF = 100.31 Q(PSF) = 643.76

SECTION (1)BODY FLAP (BOTTOM) DEPENDENT VARIABLE CP

Y/BBF	.10000	.50000	.65000	.80000	.90000
X/CBF					
-.10000	-.5192	-.4164			-.4605
.20000	-.5115	-.4380	-.4477	-.4627	-.4619
.60000	-.5076	-.4206			-.4643
.95000	-.4962	-.4555	-.4738	-.4868	.0000

AMES 272-1-97 IA156B OTS, BODY FLAP(BOTTOM) (P2TF02) (07 MAR 79)

REFERENCE DATA

SREF = 2690.0000 SQ.FT. XMRP = 976.0000 IN. XT
LREF = 1290.3000 INCHES YMRP = .0000 IN. YT
BREF = 1290.3000 INCHES ZMRP = 400.0000 IN. ZT
SCALE = .0200

PARAMETRIC DATA

IB-ELV = 10.000 OB-ELV = 5.000
MACH = 1.800 RN/L = 3.500
BDFLAP = .000 SPDBRK = .000
RUDDER = .000 SILTS = .000

ALPHAO(1) = -6.299 BETAO (1) = -6.393 RN/L = 3.5013 PT = 1906.3 TTF = 100.57 Q(PSF) = 752.59

SECTION (1)BODY FLAP (BOTTOM) DEPENDENT VARIABLE CP

Y/BBF	.10000	.50000	.65000	.80000	.90000
X/CBF					
-.10000	-.2202	-.1837			-.3399
.20000	-.2176	-.1804	-.1918	-.2069	-.3188
.60000	-.2112	-.1721			-.2742
.95000	-.2091	-.1899	-.1965	-.1979	.0000

ALPHAO(1) = -6.329 BETAO (2) = -4.307 RN/L = 3.5013 PT = 1906.3 TTF = 100.57 Q(PSF) = 752.59

SECTION (1)BODY FLAP (BOTTOM) DEPENDENT VARIABLE CP

Y/BBF	.10000	.50000	.65000	.80000	.90000
X/CBF					
-.10000	-.1984	-.1593			-.3508
.20000	-.2143	-.1683	-.1742	-.1963	-.3354
.60000	-.2010	-.1681			-.2629
.95000	-.1934	-.1854	-.1859	-.1870	.0000

ALPHAO(1) = -6.303 BETAO (3) = -.030 RN/L = 3.5013 PT = 1906.3 TTF = 100.57 Q(PSF) = 752.59

SECTION (1)BODY FLAP (BOTTOM) DEPENDENT VARIABLE CP

Y/BBF	.10000	.50000	.65000	.80000	.90000
X/CBF					
-.10000	-.3189	-.1635			-.2769
.20000	-.2961	-.1806	-.1737	-.1993	-.2629
.60000	-.2449	-.1959			-.2209
.95000	-.2166	-.1875	-.1770	-.1934	.0000

DATE 08 MAY 80 IA156B PRESSURE DATA

AMES 272-1-97 IA156B OTS. BODY FLAP(BOTTOM) (P2TF02)

ALPHAO(1) = -6.209 BETAO (4) = 4.177 RN/L = 3.5013 PT = 1906.3 TTF = 100.57 Q(PSF) = 752.59

SECTION (1)BODY FLAP (BOTTOM) DEPENDENT VARIABLE CP

Y/BBF	.10000	.50000	.65000	.80000	.90000
X/CBF					
-.10000	-.3417	-.1665			-.2321
.20000	-.3263	-.1812	-.1831	-.1919	-.2217
.60000	-.2671	-.1663			-.2034
.95000	-.2110	-.1859	-.1883	-.1911	.0000

ALPHAO(1) = -6.183 BETAO (5) = 6.251 RN/L = 3.5013 PT = 1906.3 TTF = 100.57 Q(PSF) = 752.59

SECTION (1)BODY FLAP (BOTTOM) DEPENDENT VARIABLE CP

Y/BBF	.10000	.50000	.65000	.80000	.90000
X/CBF					
-.10000	-.2524	-.1728			-.2133
.20000	-.2517	-.1858	-.1913	-.1965	-.2071
.60000	-.2367	-.1714			-.1974
.95000	-.2247	-.1887	-.1887	-.1955	.0000

ALPHAO(2) = -3.425 BETAO (1) = -6.489 RN/L = 3.4937 PT = 1906.8 TTF = 101.57 Q(PSF) = 752.78

SECTION (1)BODY FLAP (BOTTOM) DEPENDENT VARIABLE CP

Y/BBF	.10000	.50000	.65000	.80000	.90000
X/CBF					
-.10000	-.1962	-.1730			-.3218
.20000	-.2005	-.1747	-.1948	-.2310	-.3332
.60000	-.1955	-.1598			-.2655
.95000	-.2007	-.1813	-.1846	-.1945	.0000

ALPHAO(2) = -3.468 BETAO (2) = -4.419 RN/L = 3.4937 PT = 1906.8 TTF = 101.57 Q(PSF) = 752.78

SECTION (1)BODY FLAP (BOTTOM) DEPENDENT VARIABLE CP

Y/BBF	.10000	.50000	.65000	.80000	.90000
X/CBF					
-.10000	-.1852	-.1509			-.3116
.20000	-.2011	-.1554	-.1642	-.1895	-.3118
.60000	-.1883	-.1590			-.2468
.95000	-.1900	-.1784	-.1805	-.1911	.0000

DATE 08 MAY 80 IA156B PRESSURE DATA

AMES 272-1-97 IA156B OTS. BODY FLAP(BOTTOM) (P2TF02)

ALPHAO(2) = -3.496 BETAO (3) = -.042 RN/L = 3.4937 PT = 1906.8 TTF = 101.57 Q(PSF) = 752.78

SECTION (1)BODY FLAP (BOTTOM) DEPENDENT VARIABLE CP

Y/BBF	.10000	.50000	.65000	.80000	.90000
X/CBF					
-.10000	-.2806	-.1498			-.2451
.20000	-.2574	-.1688	-.1629	-.1840	-.2425
.60000	-.2254	-.1577			-.2131
.95000	-.2072	-.1832	-.1735	-.1925	.0000

ALPHAO(2) = -3.346 BETAO (4) = 4.233 RN/L = 3.4937 PT = 1906.8 TTF = 101.57 Q(PSF) = 752.78

SECTION (1)BODY FLAP (BOTTOM) DEPENDENT VARIABLE CP

Y/BBF	.10000	.50000	.65000	.80000	.90000
X/CBF					
-.10000	-.3204	-.1597			-.2104
.20000	-.3190	-.1760	-.1737	-.1798	-.2085
.60000	-.2640	-.1604			-.1926
.95000	-.2159	-.1850	-.1898	-.1881	.0000

ALPHAO(2) = -3.313 BETAO (5) = 6.306 RN/L = 3.4937 PT = 1906.8 TTF = 101.57 Q(PSF) = 752.78

SECTION (1)BODY FLAP (BOTTOM) DEPENDENT VARIABLE CP

Y/BBF	.10000	.50000	.65000	.80000	.90000
X/CBF					
-.10000	-.2896	-.1768			-.2036
.20000	-.2820	-.1749	-.1835	-.1851	-.1989
.60000	-.2467	-.1626			-.1908
.95000	-.2171	-.1856	-.1877	-.1896	.0000

ALPHAO(3) = .345 BETAO (1) = -6.103 RN/L = 3.4928 PT = 1907.3 TTF = 101.77 Q(PSF) = 752.96

SECTION (1)BODY FLAP (BOTTOM) DEPENDENT VARIABLE CP

Y/BBF	.10000	.50000	.65000	.80000	.90000
X/CBF					
-.10000	-.1749	-.1359			-.2827
.20000	-.1858	-.1482	-.1614	-.2091	-.2759
.60000	-.1752	-.1342			-.2287
.95000	-.1875	-.1491	-.1505	-.1636	.0000

AMES 272-1-97 IA156B OTS. BODY FLAP(BOTTOM) (P2TF02)

ALPHAO(3) = .359 BETAO (2) = -4.060 RN/L = 3.4928 PT = 1907.3 TTF = 101.77 Q(PSF) = 752.96

SECTION (1)BODY FLAP (BOTTOM) DEPENDENT VARIABLE CP

Y/BBF	.10000	.50000	.65000	.80000	.90000
X/CBF					
-.10000	-.1767	-.1227			-.2554
.20000	-.1720	-.1229	-.1424	-.1860	-.2223
.60000	-.1687	-.1433			-.2012
.95000	-.18'5	-.1485	-.1523	-.1706	.0000

ALPHAO(3) = .198 BETAO (3) = -.077 RN/L = 3.4928 PT = 1907.3 TTF = 101.77 Q(PSF) = 752.96

SECTION (1)BODY FLAP (BOTTOM) DEPENDENT VARIABLE CP

Y/BBF	.10000	.50000	.65000	.80000	.90000
X/CBF					
-.10000	-.2398	-.1410			-.2350
.20000	-.2230	-.1630	-.1628	-.1812	-.2175
.60000	-.2073	-.1516			-.1986
.95000	-.2019	-.1794	-.1782	-.1922	.0000

ALPHAO(3) = .326 BETAO (4) = 3.814 RN/L = 3.4928 PT = 1907.3 TTF = 101.77 Q(PSF) = 752.96

SECTION (1)BODY FLAP (BOTTOM) DEPENDENT VARIABLE CP

Y/BBF	.10000	.50000	.65000	.80000	.90000
X/CBF					
-.10000	-.2870	-.1411			-.2057
.20000	-.2726	-.1690	-.1636	-.1728	-.1929
.60000	-.2416	-.1496			-.1704
.95000	-.2260	-.1780	-.1834	-.1796	.0000

ALPHAO(3) = .361 BETAO (5) = 5.880 RN/L = 3.4928 PT = 1907.3 TTF = 101.77 Q(PSF) = 752.96

SECTION (1)BODY FLAP (BOTTOM) DEPENDENT VARIABLE CP

Y/BBF	.10000	.50000	.65000	.80000	.90000
X/CBF					
-.10000	-.3098	-.1499			-.1922
.20000	-.2883	-.1752	-.1709	-.1733	-.1903
.60000	-.2481	-.1473			-.1761
.95000	-.2219	-.1792	-.1872	-.1870	.0000

DATE 08 MAY 80 IA156B PRESSURE DATA

AMES 272-1-97 IA156B OTS. BODY FLAP(BOTTOM) (P2TF02)

ALPHAO(4) = 4.151 BETAO (1) = -6.130 RN/L = 3.5028 PT = 1913.0 TTF = 101.82 Q(PSF) = 755.20

SECTION (1)BODY FLAP (BOTTOM) DEPENDENT VARIABLE CP

Y/BBF	.10000	.50000	.65000	.80000	.90000
X/CBF					
-.10000	-.1483	-.1146			-.2542
.20000	-.1587	-.1259	-.1417	-.1830	-.2481
.60000	-.1439	-.1304			-.2153
.95000	-.1646	-.1217	-.1448	-.1608	.0000

ALPHAO(4) = 4.145 BETAO (2) = -4.102 RN/L = 3.5028 PT = 1913.0 TTF = 101.82 Q(PSF) = 755.20

SECTION (1)BODY FLAP (BOTTOM) DEPENDENT VARIABLE CP

Y/BBF	.10000	.50000	.65000	.80000	.90000
X/CBF					
-.10000	-.1356	-.1054	-		-.2455
.20000	-.1559	-.0950	-.1250	-.1818	-.2181
.60000	-.1547	-.1214			-.2040
.95000	-.1705	-.1236	-.1351	-.1561	.0000

ALPHAO(4) = 4.038 BETAO (3) = -.096 RN/L = 3.5028 PT = 1913.0 TTF = 101.82 Q(PSF) = 755.20

SECTION (1)BODY FLAP (BOTTOM) DEPENDENT VARIABLE CP

Y/BBF	.10000	.50000	.65000	.80000	.90000
X/CBF					
-.10000	-.2077	-.1197			-.2074
.20000	-.1959	-.1409	-.1456	-.1732	-.1874
.60000	-.2001	-.1355			-.1817
.95000	-.1990	-.1657	-.1650	-.1839	.0000

ALPHAO(4) = 4.114 BETAO (4) = 3.869 RN/L = 3.5028 PT = 1913.0 TTF = 101.82 Q(PSF) = 755.20

SECTION (1)BODY FLAP (BOTTOM) DEPENDENT VARIABLE CP

Y/BBF	.10000	.50000	.65000	.80000	.90000
X/CBF					
-.10000	-.2507	-.1250			-.1913
.20000	-.2278	-.1568	-.1559	-.1639	-.1865
.60000	-.2104	-.1321			-.1757
.95000	-.2238	-.1625	-.1722	-.1783	.0000

AMES 272-1-97 IA156B OTS, BODY FLAP(BOTTOM) (P2TF02)

ALPHAO(4) = 4.179 BETAO (5) = 5.893 RN/L = 3.5028 PT = 1913.0 TTF = 101.82 Q(PSF) = 755.20

SECTION (1)BODY FLAP (BOTTOM) DEPENDENT VARIABLE CP

Y/BBF	.10000	.50000	.65000	.80000	.90000
X/CBF					
-.10000	-.2851	-.1270			-.1709
.20000	-.2863	-.1725	-.1654	-.1629	-.1713
.60000	-.2254	-.1508			-.1572
.95000	-.2398	-.1659	-.1820	-.1758	.0000

ALPHAO(5) = 5.789 BETAO (1) = -6.116 RN/L = 3.0242 PT = 1622.4 TTF = 94.547 Q(PSF) = 640.48

SECTION (1)BODY FLAP (BOTTOM) DEPENDENT VARIABLE CP

Y/BBF	.10000	.50000	.65000	.80000	.90000
X/CBF					
-.10000	-.1462	-.1139			-.2513
.20000	-.1679	-.1342	-.1493	-.1893	-.2416
.60000	-.1490	-.1354			-.2146
.95000	-.1704	-.1373	-.1584	-.1721	.0000

ALPHAO(5) = 5.779 BETAO (2) = -4.095 RN/L = 3.0242 PT = 1622.4 TTF = 94.547 Q(PSF) = 640.48

SECTION (1)BODY FLAP (BOTTOM) DEPENDENT VARIABLE CP

Y/BBF	.10000	.50000	.65000	.80000	.90000
X/CBF					
-.10000	-.1378	-.1211			-.2319
.20000	-.1609	-.1124	-.1453	-.1926	-.2096
.60000	-.1611	-.1392			-.2037
.95000	-.1762	-.1483	-.1689	-.1884	.0000

ALPHAO(5) = 5.722 BETAO (3) = -.103 RN/L = 3.0242 PT = 1622.4 TTF = 94.547 Q(PSF) = 640.48

SECTION (1)BODY FLAP (BOTTOM) DEPENDENT VARIABLE CP

Y/BBF	.10000	.50000	.65000	.80000	.90000
X/CBF					
-.10000	-.2050	-.1145			-.1784
.20000	-.1942	-.1278	-.1275	-.1602	-.1732
.60000	-.1967	-.1255			-.1815
.95000	-.1984	-.1549	-.1463	-.1801	.0000

DATE 08 MAY 80

IA156B PRESSURE DATA

AMES 272-1-97 IA156B OTS.

BODY FLAP(BOTTOM) (P2TF02)

ALPHAO(5) = 5.775 BETAO (4) = 3.868 RN/L = 3.0242 PT = 1622.4 TTF = 94.547 Q(PSF) = 640.48

SECTION (1)BODY FLAP (BOTTOM) DEPENDENT VARIABLE CP

Y/BBF	.10000	.50000	.65000	.80000	.90000
X/CBF					
-.10000	-.2277	-.1195			-.1843
.20000	-.2130	-.1534	-.1545	-.1601	-.1810
.60000	-.2071	-.1281			-.1698
.95000	-.2193	-.1584	-.1676	-.1735	.0000

ALPHAO(5) = 5.819 BETAO (5) = 5.858 RN/L = 3.0242 PT = 1622.4 TTF = 94.547 Q(PSF) = 640.48

SECTION (1)BODY FLAP (BOTTOM) DEPENDENT VARIABLE CP

Y/BBF	.10000	.50000	.65000	.80000	.90000
X/CBF					
-.10000	-.2603	-.1397			-.1639
.20000	-.2461	-.1731	-.1645	-.1606	-.1723
.60000	-.2121	-.1442			-.1598
.95000	-.2319	-.1717	-.1748	-.1740	.0000

DATE 08 MAY 80

IA156B PRESSURE DATA

AMES 272-1-97 IA156B OTS. BODY FLAP(BOTTOM) (P2TF03) (07 MAR 79)

REFERENCE DATA

SREF = 2690.0000 SQ.FT. XMRP = 976.0000 IN. XT
LREF = 1290.3000 INCHES YMRP = .0000 IN. YT
BREF = 1290.3000 INCHES ZMRP = 400.0000 IN. ZT
SCALE = .0200

PARAMETRIC DATA

IB-ELV = 10.000 OB-ELV = 5.000
MACH = 2.200 RN/L = 3.500
BDFLAP = .000 SPDBRK = .000
RUDDER = .000 SILTS = .000

ALPHAO(1) = -4.909 BETAO (1) = -6.458 RN/L = 3.5062 PT = 2204.7 TTF = 88.140 Q(PSF) = 696.84

SECTION (1)BODY FLAP (BOTTOM) DEPENDENT VARIABLE CP

Y/BBF	.10000	.50000	.65000	.80000	.90000
X/CBF					
-.10000	-.2187	-.2079			-.2207
.20000	-.2223	-.1818	-.1985	-.1916	-.2317
.60000	-.2013	-.1296			-.2348
.95000	-.1852	-.1189	-.1829	-.1823	.0000

ALPHAO(1) = -4.944 BETAO (2) = -4.378 RN/L = 3.5062 PT = 2204.7 TTF = 88.140 Q(PSF) = 696.84

SECTION (1)BODY FLAP (BOTTOM) DEPENDENT VARIABLE CP

Y/BBF	.10000	.50000	.65000	.80000	.90000
X/CBF					
-.10000	-.2222	-.1446			-.2289
.20000	-.2371	-.1234	-.1436	-.1759	-.2342
.60000	-.2045	-.1428			-.2250
.95000	-.1899	-.1477	-.1523	-.1669	.0000

ALPHAO(1) = -4.937 BETAO (3) = -.085 RN/L = 3.5062 PT = 2204.7 TTF = 88.140 Q(PSF) = 696.84

SECTION (1)BODY FLAP (BOTTOM) DEPENDENT VARIABLE CP

Y/BBF	.10000	.50000	.65000	.80000	.90000
X/CBF					
-.10000	-.2272	-.1353			-.2249
.20000	-.2379	-.1394	-.1361	-.1573	-.2236
.60000	-.2062	-.1307			-.1875
.95000	-.1811	-.1471	-.1415	-.1520	.0000

DATE 08 MAY 80 IA156B PRESSURE DATA

AMES 272-1-97 IA156B OTS. BODY FLAP(BOTTOM) (P2TF03)

ALPHAO(1) = -4.824 BETAO (4) = 4.129 RN/L = 3.5062 PT = 2204.7 TTF = 88.140 Q(PSF) = 696.84

SECTION (1)BODY FLAP (BOTTOM) DEPENDENT VARIABLE CP

Y/BBF	.10000	.50000	.65000	.80000	.90000
X/CBF					
-.10000	-.2224	-.1221			-.2247
.20000	-.2214	-.1442	-.1542	-.1593	-.2158
.60000	-.2043	-.1409			-.1839
.95000	-.1944	-.1346	-.1549	-.1570	.0000

ALPHAO(1) = -4.794 BETAO (5) = 6.197 RN/L = 3.5062 PT = 2204.7 TTF = 88.140 Q(PSF) = 696.84

SECTION (1)BODY FLAP (BOTTOM) DEPENDENT VARIABLE CP

Y/BBF	.10000	.50000	.65000	.80000	.90000
X/CBF					
-.10000	-.1997	-.1202			-.2002
.20000	-.2366	-.1368	-.1607	-.1686	-.1948
.60000	-.2109	-.1755			-.1732
.95000	-.1966	-.1546	-.1607	-.1612	.0000

ALPHAO(2) = -3.061 BETAO (1) = -6.521 RN/L = 3.5063 PT = 2221.7 TTF = 91.115 Q(PSF) = 702.24

SECTION (1)BODY FLAP (BOTTOM) DEPENDENT VARIABLE CP

Y/BBF	.10000	.50000	.65000	.80000	.90000
X/CBF					
-.10000	-.2192	-.1893			-.1903
.20000	-.2199	-.1585	-.1852	-.1903	-.2008
.60000	-.1952	-.1126			-.2436
.95000	-.1830	-.1325	-.1814	-.2034	.0000

ALPHAO(2) = -3.106 BETAO (2) = -4.451 RN/L = 3.5063 PT = 2221.7 TTF = 91.115 Q(PSF) = 702.24

SECTION (1)BODY FLAP (BOTTOM) DEPENDENT VARIABLE CP

Y/BBF	.10000	.50000	.65000	.80000	.90000
X/CBF					
-.10000	-.2208	-.1349			-.2190
.20000	-.2325	-.1174	-.1314	-.1759	-.2218
.60000	-.1996	-.1428			-.2320
.95000	-.1851	-.1545	-.1535	-.1627	.0000

AMES 272-1-97 IA156B OTS. BODY FLAP(BOTTOM) (P2TF03)

ALPHAO(2) = -3.113 BETAO (3) = -.099 RN/L = 3.5063 PT = 2221.7 TTF = 91.115 Q(PSF) = 702.24

SECTION (1)BODY FLAP (BOTTOM) DEPENDENT VARIABLE CP

Y/BBF	.10000	.50000	.65000	.80000	.90000
X/CBF					
-.10000	-.2194	-.1360			-.2148
.20000	-.2339	-.1306	-.1347	-.1532	-.2128
.60000	-.1978	-.1354			-.1873
.95000	-.1822	-.1479	-.1446	-.1553	.0000

ALPHAO(2) = -2.986 BETAO (4) = 4.165 RN/L = 3.5063 PT = 2221.7 TTF = 91.115 Q(PSF) = 702.24

SECTION (1)BODY FLAP (BOTTOM) DEPENDENT VARIABLE CP

Y/BBF	.10000	.50000	.65000	.80000	.90000
X/CBF					
-.10000	-.2142	-.1251			-.2144
.20000	-.2275	-.1494	-.1519	-.1569	-.2051
.60000	-.2043	-.1360			-.1776
.95000	-.1948	-.1418	-.1579	-.1554	.0000

ALPHAO(2) = -2.952 BETAO (5) = 6.235 RN/L = 3.5063 PT = 2221.7 TTF = 91.115 Q(PSF) = 702.24

SECTION (1)BODY FLAP (BOTTOM) DEPENDENT VARIABLE CP

Y/BBF	.10000	.50000	.65000	.80000	.90000
X/CBF					
-.10000	-.1955	-.1144			-.1930
.20000	-.2172	-.1436	-.1575	-.1623	-.1882
.60000	-.2346	-.1779			-.1713
.95000	-.1968	-.1605	-.1635	-.1618	.0000

ALPHAO(3) = .923 BETAO (1) = -6.138 RN/L = 3.5033 PT = 2233.4 TTF = 93.499 Q(PSF) = 705.93

SECTION (1)BODY FLAP (BOTTOM) DEPENDENT VARIABLE CP

Y/BBF	.10000	.50000	.65000	.80000	.90000
X/CBF					
-.10000	-.2064	-.1305			-.1947
.20000	-.1975	-.1212	-.1645	-.1838	-.2028
.60000	-.1721	-.0999			-.2208
.95000	-.1691	-.1442	-.1833	-.2031	.0000

AMES 272-1-97 IA156B OTS. BODY FLAP(BOTTOM) (P2TF03)

ALPHAO(3) = .932 BETAO (2) = -4.100 RN/L = 3.5033 PT = 2233.4 TTF = 93.499 Q(PSF) = 705.93

SECTION (1)BODY FLAP (BOTTOM) DEPENDENT VARIABLE CP

Y/BBF	.10000	.50000	.65000	.80000	.90000
X/CBF					
-.10000	-.2038	-.1057			-.1874
.20000	-.1950	-.1067	-.1352	-.1713	-.1940
.60000	-.1746	-.1501			-.2127
.95000	-.1794	-.1683	-.1796	-.1864	.0000

ALPHAO(3) = .737 BETAO (3) = -.130 RN/L = 3.5033 PT = 2233.4 TTF = 93.499 Q(PSF) = 705.93

SECTION (1)BODY FLAP (BOTTOM) DEPENDENT VARIABLE CP

Y/BBF	.10000	.50000	.65000	.80000	.90000
X/CBF					
-.10000	-.1852	-.1014			-.1974
.20000	-.1994	-.1262	-.1303	-.1442	-.2029
.60000	-.1905	-.1278			-.1890
.95000	-.1875	-.1409	-.1483	-.1579	.0000

ALPHAO(3) = .903 BETAO (4) = 3.752 RN/L = 3.5033 PT = 2233.4 TTF = 93.499 Q(PSF) = 705.93

SECTION (1)BODY FLAP (BOTTOM) DEPENDENT VARIABLE CP

Y/BBF	.10000	.50000	.65000	.80000	.90000
X/CBF					
-.10000	-.1938	-.1285			-.2044
.20000	-.2029	-.1283	-.1351	-.1441	-.1966
.60000	-.2016	-.1429			-.1779
.95000	-.1996	-.1435	-.1504	-.1469	.0000

ALPHAO(3) = .937 BETAO (5) = 5.810 RN/L = 3.5033 PT = 2233.4 TTF = 93.499 Q(PSF) = 705.93

SECTION (1)BODY FLAP (BOTTOM) DEPENDENT VARIABLE CP

Y/BBF	.10000	.50000	.65000	.80000	.90000
X/CBF					
-.10000	-.1892	-.0881			-.1890
.20000	-.2114	-.1336	-.1409	-.1474	-.1698
.60000	-.2187	-.1741			-.1598
.95000	-.1985	-.1600	-.1547	-.1444	.0000

AMES 272-1-97 IA156B OTS, BODY FLAP(BOTTOM) (P2TF03)

ALPHAO(4) = 4.655 BETAO (1) = -6.163 RN/L = 3.4958 PT = 2239.2 TTF = 95.352 Q(PSF) = 707.75

SECTION (1)BODY FLAP (BOTTOM) DEPENDENT VARIABLE CP

Y/BBF	.10000	.50000	.65000	.80000	.90000
X/CBF					
-.10000	-.1745	-.1164			-.1795
.20000	-.1571	-.1018	-.1245	-.1722	-.1856
.60000	-.1199	-.0971			-.2089
.95000	-.1375	-.1509	-.1632	-.1926	.0000

ALPHAO(4) = 4.643 BETAO (2) = -4.140 RN/L = 3.4958 PT = 2239.2 TTF = 95.352 Q(PSF) = 707.75

SECTION (1)BODY FLAP (BOTTOM) DEPENDENT VARIABLE CP

Y/BBF	.10000	.50000	.65000	.80000	.90000
X/CBF					
-.10000	-.1836	-.0881			-.1851
.20000	-.1682	-.1059	-.1268	-.1677	-.1894
.60000	-.1617	-.1522			-.2077
.95000	-.1657	-.1589	-.1710	-.1806	.0000

ALPHAO(4) = 4.531 BETAO (3) = -.150 RN/L = 3.4958 PT = 2239.2 TTF = 95.352 Q(PSF) = 707.75

SECTION (1)BODY FLAP (BOTTOM) DEPENDENT VARIABLE CP

Y/BBF	.10000	.50000	.65000	.80000	.90000
X/CBF					
-.10000	-.1779	-.0910			-.1811
.20000	-.1821	-.1255	-.1366	-.1527	-.1786
.60000	-.1907	-.1288			-.1804
.95000	-.1884	-.1313	-.1479	-.1539	.0000

ALPHAO(4) = 4.612 BETAO (4) = 3.803 RN/L = 3.4958 PT = 2239.2 TTF = 95.352 Q(PSF) = 707.75

SECTION (1)BODY FLAP (BOTTOM) DEPENDENT VARIABLE CP

Y/BBF	.10000	.50000	.65000	.80000	.90000
X/CBF					
-.10000	-.1789	-.1257			-.1962
.20000	-.1872	-.1388	-.1406	-.1484	-.1952
.60000	-.1947	-.1439			-.1884
.95000	-.1982	-.1330	-.1416	-.1504	.0000

AMES 272-1-97 IA156B OTS, BODY FLAP(BOTTOM) (P2TF03)

ALPHAO(4) = 4.681 BETAO (5) = 5.819 RN/L = 3.4958 PT = 2239.2 TTF = 95.352 Q(PSF) = 707.75

SECTION (1)BODY FLAP (BOTTOM) DEPENDENT VARIABLE CP

Y/BBF	.10000	.50000	.65000	.80000	.90000
X/CBF					
-.10000	-.1753	-.1252			-.1816
.20000	-.1917	-.1468	-.1451	-.1453	-.1667
.60000	-.2078	-.1579			-.1614
.95000	-.1942	-.1305	-.1393	-.1383	.0000

ALPHAO(5) = 6.502 BETAO (1) = -6.173 RN/L = 3.4913 PT = 2246.3 TTF = 97.100 Q(PSF) = 709.99

SECTION (1)BODY FLAP (BOTTOM) DEPENDENT VARIABLE CP

Y/BBF	.10000	.50000	.65000	.80000	.90000
X/CBF					
-.10000	-.1727	-.1113			-.1838
.20000	-.1591	-.0829	-.1216	-.1737	-.1858
.60000	-.1194	-.0922			-.2093
.95000	-.1340	-.1531	-.1529	-.1876	.0000

ALPHAO(5) = 6.487 BETAO (2) = -4.149 RN/L = 3.4913 PT = 2246.3 TTF = 97.100 Q(PSF) = 709.99

SECTION (1)BODY FLAP (BOTTOM) DEPENDENT VARIABLE CP

Y/BBF	.10000	.50000	.65000	.80000	.90000
X/CBF					
-.10000	-.1690	-.0872			-.1866
.20000	-.1534	-.1111	-.1328	-.1630	-.1914
.60000	-.1599	-.1594			-.2055
.95000	-.1642	-.1640	-.1776	-.1811	.0000

ALPHAO(5) = 6.402 BETAO (3) = -.159 RN/L = 3.4913 PT = 2246.3 TTF = 97.100 Q(PSF) = 709.99

SECTION (1)BODY FLAP (BOTTOM) DEPENDENT VARIABLE CP

Y/BBF	.10000	.50000	.65000	.80000	.90000
X/CBF					
-.10000	-.1736	-.0857			-.1776
.20000	-.1729	-.1149	-.1305	-.1504	-.1751
.60000	-.1850	-.1310			-.1726
.95000	-.1837	-.1275	-.1421	-.1545	.0000

AMES 272-1-97 IA156B OTS. BODY FLAP(BOTTOM) (P2TF03)

ALPHAO(5) = 6.470 BETAO (4) = 3.808 RN/L = 3.4913 PT = 2246.3 TTF = 97.100 Q(PSF) = 709.99

SECTION (1)BODY FLAP (BOTTOM) DEPENDENT VARIABLE CP

Y/BBF	.10000	.50000	.65000	.80000	.90000
X/CBF					
-.10000	-.1770	-.1210			-.1898
.20000	-.1790	-.1173	-.1248	-.1435	-.1881
.60000	-.1968	-.1308			-.1843
.95000	-.1961	-.1210	-.1300	-.1428	.0000

ALPHAO(5) = 6.536 BETAO (5) = 5.815 RN/L = 3.4913 PT = 2246.3 TTF = 97.100 Q(PSF) = 709.99

SECTION (1)BODY FLAP (BOTTOM) DEPENDENT VARIABLE CP

Y/BBF	.10000	.50000	.65000	.80000	.90000
X/CBF					
-.10000	-.1776	-.1216			-.1623
.20000	-.1863	-.1233	-.1226	-.1271	-.1441
.60000	-.2063	-.1351			-.1473
.95000	-.1916	-.1238	-.1293	-.1283	.0000

AMES 272-1-97 IA156B OTS, BODY FLAP(BOTTOM) (P2TF04) (07 MAR 79)

REFERENCE DATA

SREF = 2690.0000 SQ.FT. XMRP = 976.0000 IN. XT
LREF = 1290.3000 INCHES YMRP = .0000 IN. YT
BREF = 1290.3000 INCHES ZMRP = 400.0000 IN. ZT
SCALE = .0200

PARAMETRIC DATA

IB-ELV = 10.000 OB-ELV = 5.000
MACH = 2.500 RN/L = 3.500
BDFLAP = .000 SPDBRK = .000
RUDDER = .000 SILTS = .000

ALPHAO(1) = -5.675 BETAO (1) = -6.352 RN/L = 3.5414 PT = 2595.3 TTF = 90.141 Q(PSF) = 663.90

SECTION (1)BODY FLAP (BOTTOM) DEPENDENT VARIABLE CP

Y/BBF	.10000	.50000	.65000	.80000	.90000
X/CBF					
-.10000	-.1815	-.1829			-.1680
.20000	-.1845	-.1791	-.1496	-.1363	-.1729
.60000	-.1664	-.1807			-.1913
.95000	-.1604	-.1572	-.1555	-.1683	-.1553

ALPHAO(1) = -5.708 BETAO (2) = -4.270 RN/L = 3.5414 PT = 2595.3 TTF = 90.141 Q(PSF) = 663.90

SECTION (1)BODY FLAP (BOTTOM) DEPENDENT VARIABLE CP

Y/BBF	.10000	.50000	.65000	.80000	.90000
X/CBF					
-.10000	-.1845	-.1715			-.1745
.20000	-.1934	-.1574	-.1571	-.1422	-.1807
.60000	-.1783	-.1381			-.1907
.95000	-.1604	-.0988	-.1541	-.1669	-.1441

ALPHAO(1) = -5.674 BETAO (3) = .000 RN/L = 3.5414 PT = 2595.3 TTF = 90.141 Q(PSF) = 663.90

SECTION (1)BODY FLAP (BOTTOM) DEPENDENT VARIABLE CP

Y/BBF	.10000	.50000	.65000	.80000	.90000
X/CBF					
-.10000	-.1826	-.1005			-.1869
.20000	-.1988	-.0997	-.1056	-.1302	-.1874
.60000	-.1672	-.1124			-.1715
.95000	-.1505	-.1137	-.1070	-.1324	-.1375

AMES 272-1-97 IA156B OTS. BODY FLAP(BOTTOM) (P2TF04)

ALPHAO(1) = -5.589 BETAO (4) = 4.214 RN/L = 3.5414 PT = 2595.3 TTF = 90.141 Q(PSF) = 663.90

SECTION (1)BODY FLAP (BOTTOM) DEPENDENT VARIABLE CP

Y/BBF	.10000	.50000	.65000	.80000	.90000
X/CBF					
-.10000	-.1820	-.1202			-.1928
.20000	-.1928	-.1013	-.1175	-.1369	-.1869
.60000	-.1737	-.1162			-.1693
.95000	-.1593	-.1267	-.1299	-.1313	-.1440

ALPHAO(1) = -5.560 BETAO (5) = 6.274 RN/L = 3.5414 PT = 2595.3 TTF = 90.141 Q(PSF) = 663.90

SECTION (1)BODY FLAP (BOTTOM) DEPENDENT VARIABLE CP

Y/BBF	.10000	.50000	.65000	.80000	.90000
X/CBF					
-.10000	-.1703	-.1370			-.1888
.20000	-.1823	-.1232	-.1245	-.1384	-.1836
.60000	-.1926	-.1186			-.1636
.95000	-.1744	-.1245	-.1308	-.1300	-.1468

ALPHAO(2) = -3.586 BETAO (1) = -6.423 RN/L = 3.5388 PT = 2610.3 TTF = 92.601 Q(PSF) = 667.73

SECTION (1)BODY FLAP (BOTTOM) DEPENDENT VARIABLE CP

Y/BBF	.10000	.50000	.65000	.80000	.90000
X/CBF					
-.10000	-.1804	-.1804			-.1515
.20000	-.1826	-.1759	-.1472	-.1372	-.1576
.60000	-.1638	-.1732			-.1812
.95000	-.1579	-.1477	-.1552	-.1625	-.1574

ALPHAO(2) = -3.627 BETAO (2) = -4.355 RN/L = 3.5388 PT = 2610.3 TTF = 92.601 Q(PSF) = 667.73

SECTION (1)BODY FLAP (BOTTOM) DEPENDENT VARIABLE CP

Y/BBF	.10000	.50000	.65000	.80000	.90000
X/CBF					
-.10000	-.1855	-.1613			-.1715
.20000	-.1944	-.1358	-.1522	-.1423	-.1750
.60000	-.1791	-.0974			-.1866
.95000	-.1605	-.0877	-.1474	-.1621	-.1630

AMES 272-1-97 IA156B OTS. BODY FLAP(BOTTOM) (P2TF04)

ALPHAO(2) = -3.655 BETAO (3) = .003 RN/L = 3.5388 PT = 2610.3 TTF = 92.601 Q(PSF) = 667.73

SECTION (1)BODY FLAP (BOTTOM) DEPENDENT VARIABLE CP

Y/BBF	.10000	.50000	.65000	.80000	.90000
X/CBF					
-.10000	-.1835	-.0950			-.1829
.20000	-.1894	-.1130	-.1186	-.1353	-.1843
.60000	-.1708	-.1192			-.1684
.95000	-.1568	-.1176	-.1146	-.1324	-.1525

ALPHAO(2) = -3.506 BETAO (4) = 4.255 RN/L = 3.5388 PT = 2610.3 TTF = 92.601 Q(PSF) = 667.73

SECTION (1)BODY FLAP (BOTTOM) DEPENDENT VARIABLE CP

Y/BBF	.10000	.50000	.65000	.80000	.90000
X/CBF					
-.10000	-.1746	-.1043			-.1821
.20000	-.1885	-.1048	-.1241	-.1297	-.1778
.60000	-.1901	-.1276			-.1590
.95000	-.1638	-.1338	-.1340	-.1297	-.1579

ALPHAO(2) = -3.475 BETAO (5) = 6.319 RN/L = 3.5388 PT = 2610.3 TTF = 92.601 Q(PSF) = 667.73

SECTION (1)BODY FLAP (BOTTOM) DEPENDENT VARIABLE CP

Y/BBF	.10000	.50000	.65000	.80000	.90000
X/CBF					
-.10000	-.1504	-.1205			-.1768
.20000	-.1560	-.1103	-.1176	-.1275	-.1716
.60000	-.1905	-.1143			-.1504
.95000	-.1762	-.1324	-.1321	-.1267	-.1563

ALPHAO(3) = .318 BETAO (1) = -6.032 RN/L = 3.5156 PT = 2608.8 TTF = 94.912 Q(PSF) = 667.35

SECTION (1)BODY FLAP (BOTTOM) DEPENDENT VARIABLE CP

Y/BBF	.10000	.50000	.65000	.80000	.90000
X/CBF					
-.10000	-.1710	-.1517			-.1329
.20000	-.1790	-.1302	-.1358	-.1308	-.1415
.60000	-.1608	-.1184			-.1640
.95000	-.1514	-.0972	-.1541	-.1613	-.1565

AMES 272-1-97 IA156B OTS, BODY FLAP(BOTTOM) (P2TF04)

ALPHAO(3) = .331 BETAO (2) = -3.998 RN/L = 3.5156 PT = 2608.8 TTF = 94.912 Q(PSF) = 667.35

SECTION (1)BODY FLAP (BOTTOM) DEPENDENT VARIABLE CP

Y/BBF	.10000	.50000	.65000	.80000	.90000
X/CBF					
-.10000	-.1679	-.0911			-.1301
.20000	-.1730	-.0847	-.1030	-.1312	-.1384
.60000	-.1406	-.1089			-.1593
.95000	-.1440	-.1330	-.1427	-.1553	-.1585

ALPHAO(3) = .142 BETAO (3) = -.032 RN/L = 3.5156 PT = 2608.8 TTF = 94.912 Q(PSF) = 667.35

SECTION (1)BODY FLAP (BOTTOM) DEPENDENT VARIABLE CP

Y/BBF	.10000	.50000	.65000	.80000	.90000
X/CBF					
-.10000	-.1623	-.1056			-.1674
.20000	-.1781	-.1080	-.1137	-.1239	-.1752
.60000	-.1647	-.1053			-.1666
.95000	-.1599	-.1155	-.1174	-.1220	-.1539

ALPHAO(3) = .299 BETAO (4) = 3.846 RN/L = 3.5156 PT = 2608.8 TTF = 94.912 Q(PSF) = 667.35

SECTION (1)BODY FLAP (BOTTOM) DEPENDENT VARIABLE CP

Y/BBF	.10000	.50000	.65000	.80000	.90000
X/CBF					
-.10000	-.1453	-.0837			-.1734
.20000	-.1532	-.1066	-.1125	-.1216	-.1685
.60000	-.1752	-.1286			-.1610
.95000	-.1669	-.1211	-.1249	-.1241	-.1596

ALPHAO(3) = .332 BETAO (5) = 5.900 RN/L = 3.5156 PT = 2608.8 TTF = 94.912 Q(PSF) = 667.35

SECTION (1)BODY FLAP (BOTTOM) DEPENDENT VARIABLE CP

Y/BBF	.10000	.50000	.65000	.80000	.90000
X/CBF					
-.10000	-.1351	-.0995			-.1704
.20000	-.1459	-.0774	-.1081	-.1119	-.1499
.60000	-.1685	-.1216			-.1386
.95000	-.1677	-.1345	-.1318	-.1213	-.1550

DATE 08 MAY 80 IA156B PRESSURE DATA

AMES 272-1-97 IA156B OTS. BODY FLAP(BOTTOM) (P2TF04)

ALPHAO(4) = 4.068 BETAO (1) = -6.066 RN/L = 3.5229 PT = 2622.4 TTF = 96.099 Q(PSF) = 670.84

SECTION (1)BODY FLAP (BOTTOM) DEPENDENT VARIABLE CP

Y/BBF	.10000	.50000	.65000	.80000	.90000
X/CBF					
-.10000	-.1629	-.1095			-.1402
.20000	-.1675	-.1036	-.1219	-.1313	-.1354
.60000	-.1327	-.1111			-.1618
.95000	-.1171	-.0915	-.1445	-.1610	-.1556

ALPHAO(4) = 4.057 BETAO (2) = -4.044 RN/L = 3.5229 PT = 2622.4 TTF = 96.099 Q(PSF) = 670.84

SECTION (1)BODY FLAP (BOTTOM) DEPENDENT VARIABLE CP

Y/BBF	.10000	.50000	.65000	.80000	.90000
X/CBF					
-.10000	-.1656	-.0793			-.1429
.20000	-.1603	-.0769	-.0919	-.1408	-.1472
.60000	-.1378	-.1031			-.1678
.95000	-.1421	-.1213	-.1362	-.1573	-.1584

ALPHAO(4) = 3.949 BETAO (3) = -.055 RN/L = 3.5229 PT = 2622.4 TTF = 96.099 Q(PSF) = 670.84

SECTION (1)BODY FLAP (BOTTOM) DEPENDENT VARIABLE CP

Y/BBF	.10000	.50000	.65000	.80000	.90000
X/CBF					
-.10000	-.1505	-.0925			-.1448
.20000	-.1578	-.0936	-.1076	-.1252	-.1502
.60000	-.1643	-.1065			-.1548
.95000	-.1624	-.1090	-.1192	-.1257	-.1537

ALPHAO(4) = 4.025 BETAO (4) = 3.897 RN/L = 3.5229 PT = 2622.4 TTF = 96.099 Q(PSF) = 670.84

SECTION (1)BODY FLAP (BOTTOM) DEPENDENT VARIABLE CP

Y/BBF	.10000	.50000	.65000	.80000	.90000
X/CBF					
-.10000	-.1320	-.0914			-.1517
.20000	-.1400	-.1144	-.1136	-.1192	-.1515
.60000	-.1629	-.1221			-.1525
.95000	-.1632	-.1128	-.1157	-.1258	-.1563

AMES 272-1-97 IA156B OTS, BODY FLAP(BOTTOM) (P2TF04)

ALPHAO(4) = 4.092 BETAO (5) = 5.911 RN/L = 3.5229 PT = 2622.4 TTF = 96.099 Q(PSF) = 670.84

SECTION (1)BODY FLAP (BOTTOM) DEPENDENT VARIABLE CP

Y/BBF	.10000	.50000	.65000	.80000	.90000
X/CBF					
-.10000	-.1303	-.0791			-.1430
.20000	-.1393	-.0919	-.1065	-.1175	-.1305
.60000	-.1691	-.1377			-.1319
.95000	-.1649	-.1382	-.1279	-.1225	-.1526

ALPHAO(5) = 5.958 BETAO (1) = -6.078 RN/L = 3.5381 PT = 2637.2 TTF = 96.605 Q(PSF) = 674.61

SECTION (1)BODY FLAP (BOTTOM) DEPENDENT VARIABLE CP

Y/BBF	.10000	.50000	.65000	.80000	.90000
X/CBF					
-.10000	-.1541	-.1000			-.1435
.20000	-.1424	-.0968	-.1138	-.1341	-.1421
.60000	-.1088	-.1032			-.1664
.95000	-.1040	-.0872	-.1392	-.1616	-.1555

ALPHAO(5) = 5.943 BETAO (2) = -4.055 RN/L = 3.5381 PT = 2637.2 TTF = 96.605 Q(PSF) = 674.61

SECTION (1)BODY FLAP (BOTTOM) DEPENDENT VARIABLE CP

Y/BBF	.10000	.50000	.65000	.80000	.90000
X/CBF					
-.10000	-.1546	-.0629			-.1517
.20000	-.1301	-.0731	-.0877	-.1466	-.1504
.60000	-.1242	-.1048			-.1706
.95000	-.1336	-.1242	-.1312	-.1530	-.1586

ALPHAO(5) = 5.858 BETAO (3) = -.066 RN/L = 3.5381 PT = 2637.2 TTF = 96.605 Q(PSF) = 674.61

SECTION (1)BODY FLAP (BOTTOM) DEPENDENT VARIABLE CP

Y/BBF	.10000	.50000	.65000	.80000	.90000
X/CBF					
-.10000	-.1476	-.0855			-.1473
.20000	-.1558	-.0877	-.1060	-.1226	-.1519
.60000	-.1577	-.1058			-.1574
.95000	-.1622	-.1074	-.1186	-.1260	-.1527

DATE 08 MAY 80

IA156B PRESSURE DATA

AMES 272-1-97 IA156B OTS.

BODY FLAP(BOTTOM) (P2TF04)

ALPHAO(5) = 5.927 BETAO (4) = 3.902 RN/L = 3.5381 PT = 2637.2 TTF = 96.605 Q(PSF) = 674.61

SECTION (1)BODY FLAP (BOTTOM) DEPENDENT VARIABLE CP

Y/BBF	.10000	.50000	.65000	.80000	.90000
X/CBF					
-.10000	-.1386	-.0891			-.1514
.20000	-.1421	-.1042	-.1072	-.1184	-.1471
.60000	-.1639	-.1082			-.1522
.95000	-.1631	-.1026	-.1101	-.1202	-.1575

ALPHAO(5) = 5.992 BETAO (5) = 5.90E RN/L = 3.5381 PT = 2637.2 TTF = 96.605 Q(PSF) = 674.61

SECTION (1)BODY FLAP (BOTTOM) DEPENDENT VARIABLE CP

Y/BBF	.10000	.50000	.65000	.80000	.90000
X/CBF					
-.10000	-.1323	-.0637			-.1201
.20000	-.1339	-.0994	-.0956	-.0986	-.1129
.60000	-.1645	-.1241			-.1209
.95000	-.1613	-.1129	-.1119	-.1190	-.1515

AMES 272-1-97 IA156B OTS+SILTS,BODY FLAP(BOTTOM) (P2TF05) (07 MAR 79)

REFERENCE DATA

SREF = 2690.0000 SQ.FT. XMRP = 976.0000 IN. XT
LREF = 1290.3000 INCHES YMRP = .0000 IN. YT
BREF = 1290.3000 INCHES ZMRP = 400.0000 IN. ZT
SCALE = .0200

PARAMETRIC DATA

IB-ELV = 10.000 OB-ELV = 5.000
MACH = 1.800 RN/L = 3.500
BDFLAP = .000 SPDBRK = .000
RUDDER = .000 SILTS = 1.000

ALPHAO(1) = -4.592 BETAO (1) = -6.464 RN/L = 3.5439 PT = 1912.5 TF = 96.950 Q(PSF) = 755.01

SECTION (1)BODY FLAP (BOTTOM) DEPENDENT VARIABLE CP

Y/BBF	.10000	.50000	.65000	.80000	.90000
X/CBF					
-.10000	-.2189	-.1824			-.3383
.20000	-.2110	-.1766	-.2029	-.2263	-.3319
.60000	-.2055	-.1707			-.2760
.95000	-.2056	-.1860	-.1943	-.1979	-.2354

ALPHAO(1) = -4.636 BETAO (2) = -4.379 RN/L = 3.5439 PT = 1912.5 TTF = 96.950 Q(PSF) = 755.01

SECTION (1)BODY FLAP (BOTTOM) DEPENDENT VARIABLE CP

Y/BBF	.10000	.50000	.65000	.80000	.90000
X/CBF					
-.10000	-.2040	-.1548			-.3370
.20000	-.2087	-.1699	-.1725	-.1944	-.3330
.60000	-.1963	-.1663			-.2571
.95000	-.1959	-.1863	-.1861	-.1928	-.2342

ALPHAO(1) = -4.643 BETAO (3) = -.040 RN/L = 3.5439 PT = 1912.5 TTF = 96.950 Q(PSF) = 755.01

SECTION (1)BODY FLAP (BOTTOM) DEPENDENT VARIABLE CP

Y/BBF	.10000	.50000	.65000	.80000	.90000
X/CBF					
-.10000	-.3066	-.1601			-.2598
.20000	-.2749	-.1777	-.1718	-.1914	-.2539
.60000	-.2353	-.1653			-.2195
.95000	-.2155	-.1887	-.1773	-.1961	-.2047

DATE 08 MAY 80 IA156B PRESSURE DATA

AMES 272-1-97 IA156B OTS+SILTS,BODY FLAP(BOTTOM) (P2TF05)

ALPHAO(1) = -4.505 BETAO (4) = 4.205 RN/L = 3.5439 PT = 1912.5 TTF = 96.950 Q(PSF) = 755.01

SECTION (1)BODY FLAP (BOTTOM) DEPENDENT VARIABLE CP

Y/BBF	.10000	.50000	.65000	.80000	.90000
X/CBF					
-.10000	-.3365	-.1647			-.2173
.20000	-.3265	-.1785	-.1795	-.1852	-.2142
.60000	-.2687	-.1645			-.1997
.95000	-.2159	-.1880	-.1914	-.1902	-.2033

ALPHAO(1) = -4.478 BETAO (5) = 6.284 RN/L = 3.5439 PT = 1912.5 TTF = 96.950 Q(PSF) = 755.01

SECTION (1)BODY FLAP (BOTTOM) DEPENDENT VARIABLE CP

Y/BBF	.10000	.50000	.65000	.80000	.90000
X/CBF					
-.10000	-.2677	-.1735			-.2061
.20000	-.2574	-.1818	-.1873	-.1880	-.1997
.60000	-.2372	-.1668			-.1928
.95000	-.2216	-.1878	-.1890	-.1921	-.2023

ALPHAO(2) = -2.470 BETAO (1) = -6.527 RN/L = 3.5429 PT = 1911.9 TTF = 96.950 Q(PSF) = 754.78

SECTION (1)BODY FLAP (BOTTOM) DEPENDENT VARIABLE CP

Y/BBF	.10000	.50000	.65000	.80000	.90000
X/CBF					
-.10000	-.2034	-.1683			-.3098
.20000	-.1967	-.1695	-.1972	-.2344	-.3225
.60000	-.1910	-.1599			-.2623
.95000	-.1993	-.1778	-.1833	-.2000	-.2382

ALPHAO(2) = -2.510 BETAO (2) = -4.463 RN/L = 3.5429 PT = 1911.9 TTF = 96.950 Q(PSF) = 754.78

SECTION (1)BODY FLAP (BOTTOM) DEPENDENT VARIABLE CP

Y/BBF	.10000	.50000	.65000	.80000	.90000
X/CBF					
-.10000	-.1959	-.1473			-.2958
.20000	-.1976	-.1544	-.1637	-.1902	-.2905
.60000	-.1852	-.1561			-.2369
.95000	-.1911	-.1740	-.1775	-.1928	-.2331

AMES 272-1-97 IA156B OTS+SILTS,BODY FLAP(BOTTOM) (P2TF05)

ALPHAO(2) = -2.572 BETAO (3) = -.054 RN/L = 3.5429 PT = 1911.9 TTF = 96.950 Q(PSF) = 754.78

SECTION (1)BODY FLAP (BOTTOM) DEPENDENT VARIABLE CP

Y/BBF	.10000	.50000	.65000	.80000	.90000
X/CBF					
-.10000	-.2729	-.1471			-.2398
.20000	-.2458	-.1693	-.1633	-.1796	-.2358
.60000	-.2217	-.1595			-.2096
.95000	-.2048	-.1834	-.1741	-.1941	-.2008

ALPHAO(2) = -2.396 BETAO (4) = 4.237 RN/L = 3.5429 PT = 1911.9 TTF = 96.950 Q(PSF) = 754.78

SECTION (1)BODY FLAP (BOTTOM) DEPENDENT VARIABLE CP

Y/BBF	.10000	.50000	.65000	.80000	.90000
X/CBF					
-.10000	-.3155	-.1591			-.2060
.20000	-.3062	-.1767	-.1739	-.1808	-.2053
.60000	-.2643	-.1613			-.1877
.95000	-.2208	-.1865	-.1917	-.1889	-.1934

ALPHAO(2) = -2.362 BETAO (5) = 6.309 RN/L = 3.5429 PT = 1911.9 TTF = 96.950 Q(PSF) = 754.78

SECTION (1)BODY FLAP (BOTTOM) DEPENDENT VARIABLE CP

Y/BBF	.10000	.50000	.65000	.80000	.90000
X/CBF					
-.10000	-.3097	-.1752			-.2002
.20000	-.2876	-.1766	-.1837	-.1837	-.1966
.60000	-.2526	-.1632			-.1890
.95000	-.2188	-.1864	-.1902	-.1914	-.2018

ALPHAO(3) = .383 BETAO (1) = -6.104 RN/L = 3.5404 PT = 1910.6 TTF = 96.985 Q(PSF) = 754.31

SECTION (1)BODY FLAP (BOTTOM) DEPENDENT VARIABLE CP

Y/BBF	.10000	.50000	.65000	.80000	.90000
X/CBF					
-.10000	-.1884	-.1403			-.2842
.20000	-.1877	-.1479	-.1627	-.2120	-.2754
.60000	-.1763	-.1355			-.2282
.95000	-.1899	-.1510	-.1510	-.1660	-.2430

DATE 08 MAY 80

IA156B PRESSURE DATA

AMES 272-1-97 IA156B OTS+SILTS,BODY FLAP(BOTTOM) (P2TF05)

ALPHAO(3) = .400 BETAO (2) = -4.059 RN/L = 3.5404 PT = 1910.6 TTF = 96.985 Q(PSF) = 754.31

SECTION (1)BODY FLAP (BOTTOM) DEPENDENT VARIABLE CP

Y/BBF	.10000	.50000	.65000	.80000	.90000
X/CBF					
-.10000	-.1862	-.1212			-.2556
.20000	-.1770	-.1291	-.1450	-.1886	-.2227
.60000	-.1684	-.1426			-.2017
.95000	-.1846	-.1493	-.1560	-.1748	-.2232

ALPHAO(3) = .206 BETAO (3) = -.077 RN/L = 3.5404 PT = 1910.6 TTF = 96.985 Q(PSF) = 754.31

SECTION (1)BODY FLAP (BOTTOM) DEPENDENT VARIABLE CP

Y/BBF	.10000	.50000	.65000	.80000	.90000
X/CBF					
-.10000	-.2458	-.1383			-.2317
.20000	-.2234	-.1638	-.1626	-.1807	-.2179
.60000	-.2076	-.1533			-.1993
.95000	-.2029	-.1798	-.1779	-.1936	-.2024

ALPHAO(3) = .367 BETAO (4) = 3.815 RN/L = 3.5404 PT = 1910.6 TTF = 96.985 Q(PSF) = 754.31

SECTION (1)BODY FLAP (BOTTOM) DEPENDENT VARIABLE CP

Y/BBF	.10000	.50000	.65000	.80000	.90000
X/CBF					
-.10000	-.2928	-.1439			-.2054
.20000	-.2718	-.1715	-.1658	-.1746	-.1925
.60000	-.2444	-.1539			-.1727
.95000	-.2289	-.1803	-.1853	-.1827	-.1837

ALPHAO(3) = .400 BETAO (5) = 5.879 RN/L = 3.5404 PT = 1910.6 TTF = 96.985 Q(PSF) = 754.31

SECTION (1)BODY FLAP (BOTTOM) DEPENDENT VARIABLE CP

Y/BBF	.10000	.50000	.65000	.80000	.90000
X/CBF					
-.10000	-.3166	-.1553			-.1913
.20000	-.2920	-.1761	-.1725	-.1746	-.1901
.60000	-.2495	-.1498			-.1758
.95000	-.2255	-.1811	-.1887	-.1885	-.1901

DATE 08 MAY 80 IA156B PRESSURE DATA

AMES 272-1-97 IA156B OTS+SILTS,BODY FLAP(BOTTOM) (P2TF05)

ALPHAO(4) = 3.269 BETAO (1) = -6.128 RN/L = 3.5401 PT = 1910.9 TTF = 97.065 Q(PSF) = 754.40

SECTION (1)BODY FLAP (BOTTOM) DEPENDENT VARIABLE CP

Y/BBF	.10000	.50000	.65000	.80000	.90000
X/CBF					
-.10000	-.1669	-.1099			-.2549
.20000	-.1605	-.1121	-.1290	-.1738	-.2370
.60000	-.1467	-.1173			-.2106
.95000	-.1686	-.1211	-.1419	-.1552	-.1936

ALPHAO(4) = 3.263 BETAO (2) = -4.095 RN/L = 3.5401 PT = 1910.9 TTF = 97.065 Q(PSF) = 754.40

SECTION (1)BODY FLAP (BOTTOM) DEPENDENT VARIABLE CP

Y/BBF	.10000	.50000	.65000	.80000	.90000
X/CBF					
-.10000	-.1542	-.1065			-.2453
.20000	-.1578	-.0982	-.1311	-.1890	-.2198
.60000	-.1585	-.1335			-.2053
.95000	-.1733	-.1239	-.1370	-.1602	-.1948

ALPHAO(4) = 3.140 BETAO (3) = -.092 RN/L = 3.5401 PT = 1910.9 TTF = 97.065 Q(PSF) = 754.40

SECTION (1)BODY FLAP (BOTTOM) DEPENDENT VARIABLE CP

Y/BBF	.10000	.50000	.65000	.80000	.90000
X/CBF					
-.10000	-.2275	-.1347			-.2349
.20000	-.2051	-.1598	-.1660	-.1912	-.2082
.60000	-.2115	-.1474			-.1929
.95000	-.2082	-.1738	-.1810	-.1898	-.1917

ALPHAO(4) = 3.237 BETAO (4) = 3.863 RN/L = 3.5401 PT = 1910.9 TTF = 97.065 Q(PSF) = 754.40

SECTION (1)BODY FLAP (BOTTOM) DEPENDENT VARIABLE CP

Y/BBF	.10000	.50000	.65000	.80000	.90000
X/CBF					
-.10000	-.2669	-.1324			-.1957
.20000	-.2374	-.1627	-.1565	-.1648	-.1867
.60000	-.2126	-.1408			-.1741
.95000	-.2298	-.1686	-.1757	-.1779	-.1917

AMES 272-1-97 IA156B OTS+SILTS,BODY FLAP(BOTTOM) (P2TF05)

ALPHAO(4) = 3.7 5) = 5.693 RN/L = 3.5401 PT = 1910.9 TTF = 97.065 Q(PSF) = 754.40

SECTION (1)BODY DEPENDENT VARIABLE CP

Y/BBF	.10000	[illegible]	.00	.80000	.90000
X/CBF					
-.10000	-.2920	[illegible]			-.1749
.20000	-.2865	-.1749	-.1655	- 1655	-.1725
.60000	-.2260	-.1462			-.1603
.95000	-.2425	-.1698	-.1854	-.1796	-.1999

ALPHAO(5) = 5.119 BETAO (1) = -6.137 RN/L = 3.5397 PT = 1910.4 TTF = 97.013 Q(PSF) = 754.22

SECTION (1)BODY FLAP (BOTTOM) DEPENDENT VARIABLE CP

Y/BBF	.10000	.50000	.65000	.80000	.90000
X/CBF					
-.10000	-.1546	-.1122			-.2546
.20000	-.1601	-.1291	-.1456	-.1866	-.2474
.60000	-.1422	-.1334			-.2097
.95000	-.1661	-.1265	-.1489	-.1639	-.1899

ALPHAO(5) = 5.112 BETAO (2) = -4.105 RN/L = 3.5397 PT = 1910.4 TTF = 97.013 Q(PSF) = 754.22

SECTION (1)BODY FLAP (BOTTOM) DEPENDENT VARIABLE CP

Y/BBF	.10000	.50000	.65000	.80000	.90000
X/CBF					
-.10000	-.1451	-.1110			-.2391
.20000	-.1551	-.1046	-.1337	-.1847	-.2143
.60000	-.1520	-.1260			-.1973
.95000	-.1728	-.1351	-.1511	-.1690	-.1907

ALPHAO(5) = 5.017 BETAO (3) = -.102 RN/L = 3.5397 PT = 1910.4 TTF = 97.013 Q(PSF) = 754.22

SECTION (1)BODY FLAP (BOTTOM) DEPENDENT VARIABLE CP

Y/BBF	.10000	.50000	.65000	.80000	.90000
X/CBF					
-.10000	-.2138	-.1121			-.1860
.20000	-.1942	-.1267	-.1303	-.1592	-.1753
.60000	-.1932	-.1241			-.1767
.95000	-.1978	-.1561	-.1471	-.1781	-.1896

AMES 272-1-97 IA156B OTS+SILTS,BODY FLAP(BOTTOM) (P2TF05)

ALPHAO(5) = 5.086 BETAO (4) = 3.873 RN/L = 3.5397 PT = 1910.4 TTF = 97.013 Q(PSF) = 754.22

SECTION (1)BODY FLAP (BOTTOM) DEPENDENT VARIABLE CP

Y/BBF	.10000	.50000	.65000	.80000	.90000
X/CBF					
-.10000	-.2424	-.1206			-.1906
.20000	-.2176	-.1557	-.1572	-.1631	-.1837
.60000	-.2083	-.1328			-.1732
.95000	-.2233	-.1596	-.1708	-.1782	-.1884

ALPHAO(5) = 5.145 BETAO (5) = 5.889 RN/L = 3.5397 PT = 1910.4 TTF = 97.013 Q(PSF) = 754.22

SECTION (1)BODY FLAP (BOTTOM) DEPENDENT VARIABLE CP

Y/BBF	.10000	.50000	.65000	.80000	.90000
X/CBF					
-.10000	-.2753	-.1343			-.1677
.20000	-.2591	-.1727	-.1651	-.1624	-.1715
.60000	-.2166	-.1455			-.1603
.95000	-.2405	-.1703	-.1772	-.1746	-.1856

DATE 08 MAY 80

IA156B PRESSURE DATA

AMES 272-1-97 IA156B OTS+SILTS,BODY FLAP(BOTTOM)

(P2TF06) (07 MAR 78)

REFERENCE DATA

SREF = 2690.0000 SQ.FT. XMRP = 976.0000 IN. XT
LREF = 1290.3000 INCHES YMRP = .0000 IN. YT
BREF = 1290.3000 INCHES ZMRP = 400.0000 IN. ZT
SCALE = .0200

PARAMETRIC DATA

IB-ELV = 10.000 OB-ELV = 5.000
MACH = 1.550 RN/L = 3.500
BDFLAP = .000 SPDBRK = .000
RUDDER = .000 SILTS = 1.000

BETAO (1) = -5.029 ALPHAO(1) = -5.084 RN/L = 3.0366 PT = 1486.3 TTF = 89.570 Q(PSF) = 632.92

SECTION (1)BODY FLAP (BOTTOM) DEPENDENT VARIABLE CP

Y/BBF	.10000	.50000	.65000	.80000	.90000
X/CBF					
-.10000	-.2270	-.2087			-.3372
.20000	-.2324	-.2159	-.2165	-.2441	-.3295
.60000	-.2256	-.1948			-.2698
.95000	-.2319	-.2204	-.2190	-.2410	-.2484

BETAO (1) = -5.032 ALPHAO(2) = -3.076 RN/L = 3.0366 PT = 1486.3 TTF = 89.570 Q(PSF) = 632.92

SECTION (1)BODY FLAP (BOTTOM) DEPENDENT VARIABLE CP

Y/BBF	.10000	.50000	.65000	.80000	.90000
X/CBF					
-.10000	-.2034	-.1948			-.3029
.20000	-.2216	-.2014	-.1994	-.2321	-.2932
.60000	-.2139	-.1849			-.2537
.95000	-.2270	-.2130	-.2093	-.2369	-.2460

BETAO (1) = -5.006 ALPHAO(3) = -.088 RN/L = 3.0366 PT = 1486.3 TTF = 89.570 Q(PSF) = 632.92

SECTION (1)BODY FLAP (BOTTOM) DEPENDENT VARIABLE CP

Y/BBF	.10000	.50000	.65000	.80000	.30000
X/CBF					
-.10000	-.1742	-.1498			-.2773
.20000	-.2157	-.1794	-.1788	-.2225	-.2680
.60000	-.1981	-.1566			-.2370
.95000	-.2194	-.1910	-.2018	-.2347	-.2487

AMES 272-1-97 IA156B OTS+SILTS,BODY FLAP(BOTTOM) (P2TF08)

BETAO (1) = -5.012 ALPHAO(4) = .328 RN/L = 3.0366 PT = 1486.3 TTF = 89.570 Q(PSF) = 632.92

SECTION (1)BODY FLAP (BOTTOM) DEPENDENT VARIABLE CP

Y/BBF	.10000	.50000	.65000	.80000	.90000
X/CBF					
-.10000	-.1773	-.1505			-.2870
.20000	-.2236	-.1872	-.1857	-.2320	-.2719
.60000	-.2055	-.1598			-.2434
.95000	-.2288	-.1971	-.2102	-.2454	-.2544

BETAO (1) = -5.017 ALPHAO(5) = 2.845 RN/L = 3.0366 PT = 1486.3 TTF = 89.570 Q(PSF) = 632.92

SECTION (1)BODY FLAP (BOTTOM) DEPENDENT VARIABLE CP

Y/BBF	.10000	.50000	.65000	.80000	.90000
X/CBF					
-.10000	-.1581	-.1113			-.2532
.20000	-.1981	-.1595	-.1536	-.2055	-.2222
.60000	-.1851	-.1340			-.2146
.95000	-.2132	-.1757	-.1876	-.2316	-.2447

BETAO (1) = -5.050 ALPHAO(6) = 4.827 RN/L = 3.0366 PT = 1486.3 TTF = 89.570 Q(PSF) = 632.92

SECTION (1)BODY FLAP (BOTTOM) DEPENDENT VARIABLE CP

Y/BBF	.10000	.50000	.65000	.80000	.90000
X/CBF					
-.10000	-.1530	-.1098			-.2330
.20000	-.1912	-.1456	-.1388	-.2028	-.2105
.60000	-.1823	-.1308			-.2108
.95000	-.2139	-.1764	-.1818	-.2242	-.2364

BETAO (2) = -4.026 ALPHAO(1) = -6.115 RN/L = 3.4753 PT = 1719.6 TTF = 94.006 Q(PSF) = 732.26

SECTION (1)BODY FLAP (BOTTOM) DEPENDENT VARIABLE CP

Y/BBF	.10000	.50000	.65000	.80000	.90000
X/CBF					
-.10000	-.2539	-.2153			-.3681
.20000	-.2524	-.2237	-.2212	-.2514	-.3585
.60000	-.2355	-.2031			-.2771
.95000	-.2358	-.2279	-.2222	-.2415	-.2551

DATE 08 MAY 80 IA156B PRESSURE DATA

AMES 272-1-97 IA156B OTS+SILTS,BODY FLAP(BOTTOM) (P2TF06)

BETAO (2) = -4.020 ALPHAO(2) = -4.074 RN/L = 3.4753 PT = 1719.6 TTF = 94.006 Q(PSF) = 732.26

SECTION (1)BODY FLAP (BOTTOM) DEPENDENT VARIABLE CP

Y/BBF	.10000	.50000	.65000	.80000	.90000
X/CBF					
-.10000	-.2331	-.1884			-.3385
.20000	-.2438	-.2239	-.2204	-.2490	-.3259
.60000	-.2232	-.1936			-.2604
.95000	-.2301	-.2194	-.2232	-.2403	-.2490

BETAO (2) = -3.983 ALPHAO(3) = -.107 RN/L = 3.4753 PT = 1719.6 TTF = 94.006 Q(PSF) = 732.26

SECTION (1)BODY FLAP (BOTTOM) DEPENDENT VARIABLE CP

Y/BBF	.10000	.50000	.65000	.80000	.90000
X/CBF					
-.10000	-.1862	-.1666			-.2748
.20000	-.2195	-.1703	-.1640	-.2078	-.2479
.60000	-.1994	-.1595			-.2193
.95000	-.2178	-.1909	-.1857	-.2158	-.2425

BETAO (2) = -3.988 ALPHAO(4) = .330 RN/L = 3.4753 PT = 1719.6 TTF = 94.006 Q(PSF) = 732.26

SECTION (1)BODY FLAP (BOTTOM) DEPENDENT VARIABLE CP

Y/BBF	.10000	.50000	.65000	.80000	.90000
X/CBF					
-.10000	-.1838	-.1627			-.2725
.20000	-.2192	-.1704	-.1619	-.2073	-.2454
.60000	-.1988	-.1564			-.2182
.95000	-.2172	-.1893	-.1826	-.2135	-.2436

BETAO (2) = -4.019 ALPHAO(5) = 3.822 RN/L = 3.4753 PT = 1719.6 TTF = 94.006 Q(PSF) = 732.26

SECTION (1)BODY FLAP (BOTTOM) DEPENDENT VARIABLE CP

Y/BBF	.10000	.50000	.65000	.80000	.90000
X/CBF					
-.10000	-.1649	-.1198			-.2280
.20000	-.1910	-.1372	-.1163	-.1598	-.1939
.60000	-.1819	-.1261			-.1897
.95000	-.2111	-.1728	-.1519	-.1831	-.2246

AMES 27?-1-97 IA156B OTS+SILTS,BODY FLAP(BOTTOM) (P2TF06)

BETAO (2) = -4.038 ALPHAO(6) = 5.829 RN/L = 3.4753 PT = 1719.6 TTF = 94.006 Q(PSF) = 732.26

SECTION (1)BODY FLAP (BOTTOM) DEPENDENT VARIABLE CP

Y/BBF	.10000	.50000	.65000	.80000	.90000
X/CBF					
-.10000	-.1640	-.1116			-.2105
.20000	-.1818	-.1331	-.1245	-.1752	-.1948
.60000	-.1786	-.1231			-.2017
.95000	-.2137	-.1715	-.1649	-.2044	-.2269

BETAO (3) = .009 ALPHAO(1) = -5.485 RN/L = 3.5675 PT = 1797.8 TTF = 101.49 Q(PSF) = 765.54

SECTION (1)BODY FLAP (BOTTOM) DEPENDENT VARIABLE CP

Y/BBF	.10000	.50000	.65000	.80000	.90000
X/CBF					
-.10000	-.2648	-.2039			-.2745
.20000	-.2773	-.2145	-.2099	-.2263	-.2675
.60000	-.2410	-.2032			-.2441
.95000	-.2398	-.2217	-.2094	-.2314	-.2371

BETAO (3) = .012 ALPHAO(2) = -3.457 RN/L = 3.5675 PT = 1797.8 TTF = 101.49 Q(PSF) = 765.54

SECTION (1)BODY FLAP (BOTTOM) DEPENDENT VARIABLE CP

Y/BBF	.10000	.50000	.65000	.80000	.90000
X/CBF					
-.10000	-.2452	-.1945			-.2621
.20000	-.2652	-.2075	-.2001	-.2205	-.2556
.60000	-.2303	-.1962			-.2361
.95000	-.2320	-.2169	-.2044	-.2248	-.2287

BETAO (3) = .009 ALPHAO(3) = -.323 RN/L = 3.5675 PT = 1797.8 TTF = 101.49 Q(PSF) = 765.54

SECTION (1)BODY FLAP (BOTTOM) DEPENDENT VARIABLE CP

Y/BBF	.10000	.50000	.65000	.80000	.90000
X/CBF					
-.10000	-.258:	-.1838			-.2490
.20000	-.2684	-.2016	-.1961	-.2235	-.2444
.60000	-.2336	-.1879			-.2254
.95000	-.2276	-.2102	-.2062	-.2213	-.2264

AMES 272-1-97 IA156B OTL+SILTS,BODY FLAP(BOTTOM) (P2TF06)

BETAO (3) = -.002 ALPHAO(4) = .191 RN/L = 3.5675 PT = 1797.8 TTF = 101.49 Q(PSF) = 765.54

SECTION (1)BODY FLAP (BOTTOM) DEPENDENT VARIABLE CP

Y/BBF	.10000	.50000	.65000	.80000	.90000
X/CBF					
-.10000	-.2604	-.1813			-.2494
.20000	-.2687	-.2031	-.1969	-.2276	-.2430
.60000	-.2359	-.1836			-.2255
.95000	-.2309	-.2125	-.2087	-.2245	-.2291

BETAO (3) = -.033 ALPHAO(= 2.728 RN/L = 3.5675 PT = 1797.8 TTF = 101.49 Q(PSF) = 765.54

SECTION (1)BODY FLAP (BOTTOM) DEPENDENT VARIABLE CP

Y/BBF	.10000	.50000	.65000	.80000	.90000
X/CBF					
-.10000	-.2428	-.1551			-.2325
.20000	-.2556	-.1775	-.1696	-.2006	-.2313
.60000	-.2263	-.1672			-.2128
.95000	-.2265	-.1986	-.1917	-.2094	-.2210

BETAO (3) = -.044 ALPHAO(6) = 4.754 RN/L = 3.5675 PT = 1797.8 TTF = 101.49 Q(PSF) = 765.54

SECTION (1)BODY FLAP (BOTTOM) DEPENDENT VARIABLE CP

Y/BBF	.10000	.50000	.65000	.80000	.90000
X/CBF					
-.10000	-.2187	-.1353			-.1820
.20000	-.2343	-.1550	-.1338	-.1449	-.1871
.60000	-.2068	-.1517			-.1789
.95000	-.2158	-.1905	-.1565	-.1762	-.2016

BETAO (4) = 3.947 ALPHAO(1) = -6.128 RN/L = 3.5195 PT = 1750.0 TTF = 96.019 Q(PSF) = 745.21

SECTION (1)BODY FLAP (BOTTOM) DEPENDENT VARIABLE CP

Y/BBF	.10000	.50000	.65000	.80000	.90000
X/CBF					
-.10000	-.3768	-.2120			-.2415
.20000	-.3508	-.2195	-.2256	-.2263	-.2391
.60000	-.2743	-.2065			-.2292
.95000	-.2540	-.2248	-.2342	-.2294	-.2381

AMES 272-1-97 IA156B OTS+SILTS,BODY FLAP(BOTTOM) (P2TF06)

BETAO (4) = 3.930 ALPHAO(2) = -4.117 RN/L = 3.5195 PT = 1750.0 TTF = 96.019 Q(PSF) = 745.21

SECTION (1)BODY FLAP (BOTTOM) DEPENDENT VARIABLE CP

Y/BBF	.10000	.50000	.65000	.80000	.90000
X/CBF					
-.10000	-.3548	-.2020			-.2299
.20000	-.3355	-.2133	-.2198	-.2212	-.2361
.60000	-.2727	-.2017			-.2246
.95000	-.2508	-.2219	-.2299	-.2258	-.2316

BETAO (4) = 3.985 ALPHAO(3) = -.143 RN/L = 3.5195 PT = 1750.0 TTF = 96.019 Q(PSF) = 745.21

SECTION (1)BODY FLAP (BOTTOM) DEPENDENT VARIABLE CP

Y/BBF	.10000	.50000	.65000	.80000	.90000
X/CBF					
-.10000	-.3227	-.1759			-.2150
.20000	-.2918	-.2051	-.2063	-.2054	-.2343
.60000	-.2725	-.1870			-.2104
.95000	-.2423	-.2150	-.2194	-.2160	-.2220

BETAO (4) = 3.871 ALPHAO(4) = .302 RN/L = 3.5195 PT = 1750.0 TTF = 96.019 Q(PSF) = 745.21

SECTION (1)BODY FLAP (BOTTOM) DEPENDENT VARIABLE CP

Y/BBF	.10000	.50000	.65000	.80000	.90000
X/CBF					
-.10000	-.3188	-.1768			-.2166
.20000	-.2824	-.2041	-.2036	-.2048	-.2340
.60000	-.2723	-.1874			-.2094
.95000	-.2429	-.2142	-.2185	-.2161	-.2209

BETAO (4) = 3.915 ALPHAO(5) = 3.811 RN/L = 3.5195 PT = 1750.0 TTF = 96.019 Q(PSF) = 745.21

SECTION (1)BODY FLAP (BOTTOM) DEPENDENT VARIABLE CP

Y/BBF	.10000	.50000	.65000	.80000	.90000
X/CBF					
-.10000	-.2713	-.1421			-.1830
.20000	-.2382	-.1719	-.1779	-.1818	-.1975
.60000	-.2350	-.1583			-.1886
.95000	-.2326	-.1886	-.2000	-.2038	-.2096

DATE 08 MAY 80 IA156B PRESSURE DATA

AMES 272-1-97 IA156B OTS+SILTS,BODY FLAP(BOTTOM) (P2TF06)

BETAO (4) = 3.923 ALPHAO(6) = 5.835 RN/L = 3.5195 PT = 1750.0 TTF = 96.019 Q(PSF) = 745.21

SECTION (1)BODY FLAP (BOTTOM) DEPENDENT VARIABLE CP

Y/BBF	.10000	.50000	.65000	.80000	.90000
X/CBF					
-.10000	-.2352	-.1217			-.1681
.20000	-.2077	-.1410	-.1579	-.1695	-.1785
.60000	-.2077	-.1292			-.1799
.95000	-.2205	-.1714	-.1912	-.2045	-.2082

BETAO (5) = 5.992 ALPHAO(1) = -6.190 RN/L = 3.5115 PT = 1749.3 TTF = 96.789 Q(PSF) = 744.91

SECTION (1)BODY FLAP (BOTTOM) DEPENDENT VARIABLE CP

Y/BBF	.10000	.50000	.65000	.80000	.90000
X/CBF					
-.10000	-.3716	-.2075			-.2347
.20000	-.3656	-.2126	-.2201	-.2262	-.2284
.60000	-.2714	-.1981			-.2218
.95000	-.2475	-.2129	-.2279	-.2325	-.2327

BETAO (5) = 5.989 ALPHAO(2) = -4.168 RN/L = 3.5115 PT = 1749.3 TTF = 96.789 Q(PSF) = 744.91

SECTION (1)BODY FLAP (BOTTOM) DEPENDENT VARIABLE CP

Y/BBF	.10000	.50000	.65000	.80000	.90000
X/CBF					
-.10000	-.3416	-.1957			-.2259
.20000	-.3416	-.2058	-.2128	-.2203	-.2254
.60000	-.2669	-.1916			-.2189
.95000	-.2425	-.2082	-.2252	-.2295	-.2302

BETAO (5) = 5.959 ALPHAO(3) = -.133 RN/L = 3.5115 PT = 1749.3 TTF = 96.789 Q(PSF) = 744.91

SECTION (1)BODY FLAP (BOTTOM) DEPENDENT VARIABLE CP

Y/BBF	.10000	.50000	.65000	.80000	.90000
X/CBF					
-.10000	-.3444	-.1750			-.2101
.20000	-.3226	-.2041	-.2065	-.2094	-.2150
.60000	-.2805	-.1821			-.2099
.95000	-.2520	-.2038	-.2208	-.2225	-.2215

AMES 272-1-97 IA156B OTS+SILTS,BODY FLAP(BOTTOM) (P2TF08)

BETAO (5) = 5.937 ALPHAO(4) = .327 RN/L = 3.5115 PT = 1749.3 TTF = 96.789 Q(PSF) = 744.91

SECTION (1)BODY FLAP (BOTTOM) DEPENDENT VARIABLE CP

Y/BBF	.10000	.50000	.65000	.80000	.90000
X/CBF					
-.10000	-.3407	-.1720			-.2083
.20000	-.3165	-.2020	-.2044	-.2095	-.2131
.60000	-.2731	-.1812			-.2080
.95000	-.2544	-.2034	-.2194	-.2211	-.2213

BETAO (5) = 5.942 ALPHAO(5) = 3.880 RN/L = 3.5115 PT = 1749.3 TTF = 96.789 Q(PSF) = 744.91

SECTION (1)BODY FLAP (BOTTOM) DEPENDENT VARIABLE CP

Y/BBF	.10000	.50000	.65000	.80000	.90000
X/CBF					
-.10000	-.2911	-.1380			-.1842
.20000	-.2628	-.1661	-.1697	-.1798	-.1835
.60000	-.2519	-.1453			-.1830
.95000	-.2456	-.1801	-.1948	-.2055	-.2081

BETAO (5) = 5.938 ALPHAO(6) = 5.898 RN/L = 3.5115 PT = 1749.3 TTF = 96.789 Q(PSF) = 744.91

SECTION (1)BODY FLAP (BOTTOM) DEPENDENT VARIABLE CP

Y/BBF	.10000	.50000	.65000	.80000	.90000
X/CBF					
-.10000	-.2528	-.1228			-.1783
.20000	-.2252	-.1434	-.1579	-.1795	-.1795
.60000	-.2233	-.1316			-.1848
.95000	-.2230	-.1720	-.1971	-.2117	-.2136

AMES 272-1-97 IA1568 OTS+SILTS,BODY FLAP(BOTTOM) (P2TF07) (07 MAR 79)

REFERENCE DATA

SREF = 2690.0000 SQ.FT. XMRP = 976.0000 IN. XT
LREF = 1290.3000 INCHES YMRP = .0000 IN. YT
BREF = 1290.3000 INCHES ZMRP = 400.0000 IN. ZT
SCALE = .0200

PARAMETRIC DATA

IB-ELV = 10.000 OB-ELV = 5.000
MACH = 2.200 RN/L = 3.500
BDFLAP = .000 SPDBRK = .000
RUDDER = .000 SILTS = 1.000

BETAO (1) = -6.202 ALPHAO(1) = -5.742 RN/L = 4.0069 PT = 2602.9 TTF = 101.80 Q(PSF) = 825.28

SECTION (1)BODY FLAP (BOTTOM) DEPENDENT VARIABLE CP

Y/BBF	.10000	.50000	.65000	.80000	.90000
X/CBF					
-.10000	-.2403	-.2165			-.2344
.20000	-.2307	-.1825	-.1969	-.1956	-.2462
.60000	-.2089	-.1247			-.2322
.95000	-.1892	-.1190	-.1851	-.1864	-.2158

BETAO (1) = -6.218 ALPHAO(2) = -3.703 RN/L = 4.0069 PT = 2602.9 TTF = 101.80 Q(PSF) = 825.28

SECTION (1)BODY FLAP (BOTTOM) DEPENDENT VARIABLE CP

Y/BBF	.10000	.50000	.65000	.80000	.90000
X/CBF					
-.10000	-.2359	-.1996			-.2046
.20000	-.2256	-.1561	-.1900	-.1955	-.2164
.60000	-.2022	-.1120			-.2516
.95000	-.1887	-.1260	-.1813	-.2055	-.2173

BETAO (1) = -6.191 ALPHAO(3) = .328 RN/L = 4.0069 PT = 2602.9 TTF = 101.80 Q(PSF) = 825.28

SECTION (1)BODY FLAP (BOTTOM) DEPENDENT VARIABLE CP

Y/BBF	.10000	.50000	.65000	.80000	.90000
X/CBF					
-.10000	-.2219	-.1449			-.1972
.20000	-.2079	-.1213	-.1684	-.1879	-.2036
.60000	-.1785	-.0984			-.2234
.95000	-.1746	-.1266	-.1866	-.2077	-.2125

AMES 272-1-97 IA156B OTS+SILTS.BODY FLAP(BOTTOM) (P2TF07)

BETAO (1) = -6.172 ALPHAO(4) = .779 RN/L = 4.0069 PT = 2602.9 TTF = 101.80 Q(PSF) = 825.28

SECTION (1)BODY FLAP (BOTTOM) DEPENDENT VARIABLE CP

Y/BBF	.10000	.50000	.65000	.80000	.90000
X/CBF					
-.10000	-.2176	-.1347			-.1975
.20000	-.2036	-.1185	-.1693	-.1870	-.2040
.60000	-.1746	-.1008			-.2241
.95000	-.1731	-.1307	-.1883	-.2084	-.2112

BETAO (1) = -6.198 ALPHAO(5) = 4.293 RN/L = 4.0069 PT = 2602.9 TTF = 101.80 Q(PSF) = 825.28

SECTION (1)BODY FLAP (BOTTOM) DEPENDENT VARIABLE CP

Y/BBF	.10000	.50000	.65000	.80000	.90000
X/CBF					
-.10000	-.1796	-.1136			-.1803
.20000	-.1576	-.0937	-.1212	-.1718	-.1879
.60000	-.1186	-.0892			-.2084
.95000	-.1395	-.1493	-.1624	-.1920	-.1997

BETAO (1) = -6.208 ALPHAO(6) = 6.315 RN/L = 4.0069 PT = 2602.9 TTF = 101.80 Q(PSF) = 825.28

SECTION (1)BODY FLAP (BOTTOM) DEPENDENT VARIABLE CP

Y/BBF	.10000	.50000	.65000	.80000	.90000
X/CBF					
-.10000	-.1864	-.1097			-.1919
.20000	-.1668	-.0864	-.1230	-.1771	-.1923
.60000	-.1221	-.0820			-.2150
.95000	-.1359	-.1450	-.1531	-.1899	-.1997

BETAO (2) = -4.165 ALPHAO(1) = -5.670 RN/L = 4.0016 PT = 2602.1 TTF = 102.22 Q(PSF) = 825.05

SECTION (1)BODY FLAP (BOTTOM) DEPENDENT VARIABLE CP

Y/BBF	.10000	.50000	.65000	.80000	.90000
X/CBF					
-.10000	-.2501	-.1541			-.2374
.20000	-.2457	-.1290	-.1447	-.1854	-.2416
.60000	-.2145	-.1390			-.2208
.95000	-.1963	-.1439	-.1408	-.1773	-.2018

AMES 272-1-97 IA156B OTS+SILTS,BODY FLAP(BOTTOM) (P2TF07)

BETAO (2) = -4.156 ALPHAO(2) = -3.629 RN/L = 4.0016 PT = 2602.1 TTF = 102.22 Q(PSF) = 825.05

SECTION (1)BODY FLAP (BOTTOM) DEPENDENT VARIABLE CP

Y/BBF	.10000	.50000	.65000	.80000	.90000
X/CBF					
-.10000	-.2432	-.1358			-.2247
.20000	-.2351	-.1177	-.1380	-.1744	-.2301
.60000	-.2013	-.1430			-.2369
.95000	-.1884	-.1485	-.1528	-.1661	-.2006

BETAO (2) = -4.105 ALPHAO(3) = .339 RN/L = 4.0016 PT = 2602.1 TTF = 102.22 Q(PSF) = 825.05

SECTION (1)BODY FLAP (BOTTOM) DEPENDENT VARIABLE CP

Y/BBF	.10000	.50000	.65000	.80000	.90000
X/CBF					
-.10000	-.2266	-.1077			-.1888
.20000	-.2095	-.1023	-.1272	-.1720	-.1942
.60000	-.1757	-.1405			-.2165
.95000	-.1783	-.1648	-.1704	-.1888	-.2076

BETAO (2) = -4.121 ALPHAO(4) = .755 RN/L = 4.0016 PT = 2602.1 TTF = 102.22 Q(PSF) = 825.05

SECTION (1)BODY FLAP (BOTTOM) DEPENDENT VARIABLE CP

Y/BBF	.10000	.50000	.65000	.80000	.90000
X/CBF					
-.10000	-.2248	-.1073			-.1942
.20000	-.1990	-.1032	-.1251	-.1804	-.2003
.60000	-.1756	-.1434			-.2205
.95000	-.1815	-.1688	-.1778	-.1922	-.2093

BETAO (2) = -4.150 ALPHAO(5) = 4.254 RN/L = 4.0016 PT = 2602.1 TTF = 102.22 Q(PSF) = 825.05

SECTION (1)BODY FLAP (BOTTOM) DEPENDENT VARIABLE CP

Y/BBF	.10000	.50000	.65000	.80000	.90000
X/CBF					
-.10000	-.1945	-.0846			-.1904
.20000	-.1704	-.0998	-.1240	-.1697	-.1954
.60000	-.1645	-.1484			-.2143
.95000	-.1704	-.1634	-.1706	-.1843	-.2004

AMES 272-1-97 IA156B OTS+SILTS,BODY FLAP(BOTTOM) (P2TF07)

BETAO (2) = -4.167 ALPHAO(6) = 6.265 RN/L = 4.0016 PT = 2602.1 TTF = 102.22 Q(PSF) = 825.05

SECTION (1)BODY FLAP (BOTTOM) DEPENDENT VARIABLE CP

Y/BBF	.10000	.50000	.65000	.80000	.90000
X/CBF					
-.10000	-.1784	-.0817			-.1961
.20000	-.1557	-.1024	-.1287	-.1656	-.1987
.60000	-.1599	-.1549			-.2133
.95000	-.1688	-.1675	-.1749	-.1804	-.1980

BETAO (3) = -.098 ALPHAO(1) = -5.991 RN/L = 3.5396 PT = 2273.7 TTF = 97.381 Q(PSF) = 720.93

SECTION (1)BODY FLAP (BOTTOM) DEPENDENT VARIABLE CP

Y/BBF	.10000	.50000	.65000	.80000	.90000
X/CBF					
-.10000	-.2482	-.1337			-.2301
.20000	-.2408	-.1439	-.1404	-.1618	-.2299
.60000	-.2107	-.1340			-.1916
.95000	-.1824	-.1484	-.1439	-.1539	-.1675

BETAO (3) = -.097 ALPHAO(2) = -4.002 RN/L = 3.5396 PT = 2273.7 TTF = 97.381 Q(PSF) = 720.93

SECTION (1)BODY FLAP (BOTTOM) DEPENDENT VARIABLE CP

Y/BBF	.10000	.50000	.65000	.80000	.90000
X/CBF					
-.10000	-.2418	-.1423			-.2198
.20000	-.2386	-.1378	-.1378	-.1560	-.2171
.60000	-.2018	-.1358			-.1881
.95000	-.1836	-.1503	-.1470	-.1568	-.1733

BETAO (3) = -.113 ALPHAO(3) = .124 RN/L = 3.5396 PT = 2273.7 TTF = 97.381 Q(PSF) = 720.93

SECTION (1)BODY FLAP (BOTTOM) DEPENDENT VARIABLE CP

Y/BBF	.10000	.50000	.65000	.80000	.90000
X/CBF					
-.10000	-.2004	-.1040			-.1994
.20000	-.2071	-.1253	-.1298	-.1436	-.2021
.60000	-.1931	-.1310			-.1873
.95000	-.1876	-.1431	-.1496	-.1596	-.1871

AMES 272-1-97 IA156B OTS+SILTS,BODY FLAP(BOTTOM) (P2TF07)

BETAO (3) = -.125 ALPHAO(4) = .640 RN/L = 3.5396 PT = 2273.7 TTF = 97.381 Q(PSF) = 720.93

SECTION (1)BODY FLAP (BOTTOM) DEPENDENT VARIABLE CP

Y/BBF	.10000	.50000	.65000	.80000	.90000
X/CBF					
-.10000	-.1919	-.1009			-.1949
.20000	-.1997	-.1273	-.1298	-.1425	-.2004
.60000	-.1907	-.1273			-.1875
.95000	-.1880	-.1418	-.1503	-.1585	-.1895

BETAO (3) = -.155 ALPHAO(5) = 4.152 RN/L = 3.5396 PT = 2273.7 TTF = 97.381 Q(PSF) = 720.93

SECTION (1)BODY FLAP (BOTTOM) DEPENDENT VARIABLE CP

Y/BBF	.10000	.50000	.65000	.80000	.90000
X/CBF					
-.10000	-.1850	-.0940			-.1815
.20000	-.1887	-.1282	-.1410	-.1562	-.1845
.60000	-.1927	-.1307			-.1870
.95000	-.1915	-.1345	-.1512	-.1557	-.1872

BETAO (3) = -.167 ALPHAO(6) = 6.183 RN/L = 3.5396 PT = 2273.7 TTF = 97.381 Q(PSF) = 720.93

SECTION (1)BODY FLAP (BOTTOM) DEPENDENT VARIABLE CP

Y/BBF	.10000	.50000	.65000	.80000	.90000
X/CBF					
-.10000	-.1793	-.0869			-.1839
.20000	-.1761	-.1175	-.1330	-.1520	-.1776
.60000	-.1864	-.1303			-.1766
.95000	-.1854	-.1293	-.1453	-.1545	-.1813

BETAO (4) = 3.822 ALPHAO(1) = -5.619 RN/L = 3.4496 PT = 2208.6 TTF = 95.971 Q(PSF) = 700.27

SECTION (1)BODY FLAP (BOTTOM) DEPENDENT VARIABLE CP

Y/BBF	.10000	.50000	.65000	.80000	.90000
X/CBF					
-.10000	-.2393	-.1208			-.2315
.20000	-.2267	-.1429	-.1555	-.1650	-.2215
.60000	-.2072	-.1404			-.1866
.95000	-.1981	-.1324	-.1537	-.1580	-.1778

DATE 08 MAY 80 IA156B PRESSURE DATA

AMES 272-1-97 IA156B OTS+SILTS,BODY FLAP(BOTTOM) (P2TF07)

BETAO (4) = 3.802 ALPHAO(2) = -3.631 RN/L = 3.4496 PT = 2208.6 TTF = 95.971 Q(PSF) = 700.27

SECTION (1)BODY FLAP (BOTTOM) DEPENDENT VARIABLE CP

Y/BBF	.10000	.50000	.65000	.80000	.90000
X/CBF					
-.10000	-.2341	-.1219			-.2208
.20000	-.2250	-.1481	-.1518	-.1596	-.2104
.60000	-.2049	-.1325			-.1805
.95000	-.1949	-.1430	-.1574	-.1566	-.1765

BETAO (4) = 3.775 ALPHAO(3) = .309 RN/L = 3.4496 PT = 2208.6 TTF = 95.971 Q(PSF) = 700.27

SECTION (1)BODY FLAP (BOTTOM) DEPENDENT VARIABLE CP

Y/BBF	.10000	.50000	.65000	.80000	.90000
X/CBF					
-.10000	-.2021	-.1316			-.1991
.20000	-.2044	-.1303	-.1391	-.1456	-.1918
.60000	-.2019	-.1419			-.1730
.95000	-.2006	-.1441	-.1524	-.1489	-.1695

BETAO (4) = 3.743 ALPHAO(4) = .733 RN/L = 3.4496 PT = 2208.6 TTF = 95.971 Q(PSF) = 700.27

SECTION (1)BODY FLAP (BOTTOM) DEPENDENT VARIABLE CP

Y/BBF	.10000	.50000	.65000	.80000	.90000
X/CBF					
-.10000	-.2028	-.1297			-.2016
.20000	-.2049	-.1297	-.1362	-.1465	-.1968
.60000	-.2008	-.1448			-.1775
.95000	-.2021	-.1440	-.1533	-.1503	-.1712

BETAO (4) = 3.785 ALPHAO(5) = 4.232 RN/L = 3.4496 PT = 2208.6 TTF = 95.971 Q(PSF) = 700.27

SECTION (1)BODY FLAP (BOTTOM) DEPENDENT VARIABLE CP

Y/BBF	.10000	.50000	.65000	.80000	.90000
X/CBF					
-.10000	-.1892	-.1277			-.1935
.20000	-.1937	-.1405	-.1422	-.1510	-.1890
.60000	-.1983	-.1420			-.1837
.95000	-.1998	-.1382	-.1445	-.1488	-.1792

DATE 08 MAY 80

IA156B PRESSURE DATA

AMES 272-1-97 IA156B OTS+SILTS,BODY FLAP(BOTTOM) (P2TF07)

BETAO (4) = 3.793 ALPHAO(6) = 6.249 RN/L = 3.4496 PT = 2208.6 TTF = 85.871 Q(PSF) = 700.27

SECTION (1)BODY FLAP (BOTTOM) DEPENDENT VARIABLE CP

Y/BBF	.10000	.50000	.65000	.80000	.90000
X/CBF					
-.10000	-.1872	-.1205			-.1937
.20000	-.1851	-.1230	-.1285	-.1461	-.1902
.60000	-.1974	-.1330			-.1889
.95000	-.1984	-.1215	-.1323	-.1448	-.1839

DATE 08 MAY 80 IA156B PRESSURE DATA

AMES 272-1-97 IA156B OTS+SILTS,BODY FLAP(BOTTOM) (P2TF08) (07 MAR 79)

REFERENCE DATA

SREF = 2690.0000 SQ.FT. XMRP = 976.0000 IN. XT
LREF = 1290.3000 INCHES YMRP = .0000 IN. YT
BREF = 1290.3000 INCHES ZMRP = 400.0000 IN. ZT
SCALE = .0200

PARAMETRIC DATA

IB-ELV = 10.000 OB-ELV = 5.000
MACH = 2.500 RN/L = 3.500
BDFLAP = .000 SPDBRK = .000
RUDDER = .000 SILTS = 1.000

BETAO (1) = -6.085 ALPHAO(1) = -6.346 RN/L = 4.0407 PT = 3005.8 TTF = 97.519 Q(PSF) = 773.85

SECTION (1)BODY FLAP (BOTTOM) DEPENDENT VARIABLE CP

Y/BBF	.10000	.50000	.65000	.80000	.90000
X/CBF					
-.10000	-.1913	-.1880			-.1720
.20000	-.1920	-.1841	-.1464	-.1387	-.1773
.60000	-.1822	-.1824			-.1931
.95000	-.1606	-.1589	-.1568	-.1717	-.1892

BETAO (1) = -6.101 ALPHAO(2) = -4.315 RN/L = 4.0407 PT = 3005.8 TTF = 97.519 Q(PSF) = 773.85

SECTION (1)BODY FLAP (BOTTOM) DEPENDENT VARIABLE CP

Y/BBF	.10000	.50000	.65000	.80000	.90000
X/CBF					
-.10000	-.1902	-.1876			-.1615
.20000	-.1899	-.1829	-.1474	-.1378	-.1664
.60000	-.1671	-.1755			-.1841
.95000	-.1608	-.1522	-.1581	-.1667	-.1811

BETAO (1) = -6.078 ALPHAO(3) = -.308 RN/L = 4.0407 PT = 3005.8 TTF = 97.519 Q(PSF) = 773.85

SECTION (1)BODY FLAP (BOTTOM) DEPENDENT VARIABLE CP

Y/BBF	.10000	.50000	.65000	.80000	.90000
X/CBF					
-.10000	-.1843	-.1697			-.1370
.20000	-.1848	-.1504	-.1402	-.1351	-.1451
.60000	-.1655	-.1217			-.1657
.95000	-.1581	-.1136	-.1567	-.1639	-.1674

AMES 272-1-97 IA156B OTS+SILTS,BODY FLAP(BOTTOM) (P2TF08)

BETAO (1) = -6.082 ALPHAO(4) = .121 RN/L = 4.0407 PT = 3005.8 TTF = 97.519 Q(PSF) = 773.85

SECTION (1)BODY FLAP (BOTTOM) DEPENDENT VARIABLE CP

Y/BBF	.10000	.50000	.65000	.80000	.90000
X/CBF					
-.10000	-.1879	-.1687			-.1387
.20000	-.1872	-.1451	-.1425	-.1378	-.1469
.60000	-.1682	-.1184			-.1689
.95000	-.1605	-.1116	-.1614	-.1687	-.1708

BETAO (1) = -6.091 ALPHAO(5) = 3.637 RN/L = 4.0407 PT = 3005.8 TTF = 97.519 Q(PSF) = 773.85

SECTION (1)BODY FLAP (BOTTOM) DEPENDENT VARIABLE CP

Y/BBF	.10000	.50000	.65000	.80000	.90000
X/CBF					
-.10000	-.1784	-.1186			-.1398
.20000	-.1733	-.0923	-.1254	-.1333	-.1377
.60000	-.1426	-.1219			-.1644
.95000	-.1251	-.1012	-.1505	-.1610	-.1686

BETAO (1) = -6.103 ALPHAO(6) = 5.649 RN/L = 4.0407 PT = 3005.8 TTF = 97.519 Q(PSF) = 773.85

SECTION (1)BODY FLAP (BOTTOM) DEPENDENT VARIABLE CP

Y/BBF	.10000	.50000	.65000	.80000	.90000
X/CBF					
-.10000	-.1698	-.0888			-.1382
.20000	-.1508	-.0812	-.1167	-.1317	-.1396
.60000	-.1143	-.1079			-.1642
.95000	-.1051	-.0914	-.1429	-.1628	-.1684

BETAO (2) = -4.056 ALPHAO(1) = -6.277 RN/L = 4.0413 PT = 3024.9 TTF = 99.907 Q(PSF) = 778.77

SECTION (1)BODY FLAP (BOTTOM) DEPENDENT VARIABLE CP

Y/BBF	.10000	.50000	.65000	.80000	.90000
X/CBF					
-.10000	-.1972	-.1778			-.1748
.20000	-.1986	-.1624	-.1520	-.1405	-.1845
.60000	-.1810	-.1425			-.1896
.95000	-.1640	-.1139	-.1536	-.1679	-.1776

AMES 272-1-97 IA156B OTS+SILTS,BODY FLAP(BOTTOM) (P2TF08)

BETAO : 2) = -4.048 ALPHAO(2) = -4.244 RN/L = 4.0413 PT = 3024.9 TTF = 99.907 Q(PSF) = 778.77

SECTION (1)BODY FLAP (BOTTOM) DEPENDENT VARIABLE CP

Y/BBF	.10000	.50000	.65000	.80000	.90000
X/CBF					
-.10000	-.1938	-.1693			-.1707
.20000	-.1961	-.1440	-.1493	-.1414	-.1769
.60000	-.1788	-.1001			-.1876
.95000	-.1617	-.0803	-.1465	-.1640	-.1712

BETAO (2) = -4.000 ALPHAO(3) = -.299 RN/L = 4.0413 PT = 3024.9 TTF = 99.907 Q(PSF) = 778.77

SECTION (1)BODY FLAP (BOTTOM) DEPENDENT VARIABLE CP

Y/BBF	.10000	.50000	.65000	.80000	.90000
X/CBF					
-.10000	-.1804	-.0985			-.1266
.20000	-.1830	-.0824	-.1047	-.1339	-.1395
.60000	-.1519	-.0973			-.1574
.95000	-.1487	-.1312	-.1388	-.1537	-.1618

BETAO (2) = -4.014 ALPHAO(4) = .116 RN/L = 4.0413 PT = 3024.9 TTF = 99.907 Q(PSF) = 778.77

SECTION (1)BODY FLAP (BOTTOM) DEPENDENT VARIABLE CP

Y/BBF	.10000	.50000	.65000	.80000	.90000
X/CBF					
-.10000	-.1783	-.0920			-.1303
.20000	-.1802	-.0804	-.1063	-.1345	-.1407
.60000	-.1446	-.1007			-.1594
.95000	-.1481	-.1333	-.1405	-.1573	-.1626

BETAO (2) = -4.050 ALPHAO(5) = 3.599 RN/L = 4.0413 PT = 3024.9 TTF = 99.907 Q(PSF) = 778.77

SECTION (1)BODY FLAP (BOTTOM) DEPENDENT VARIABLE CP

Y/BBF	.10000	.50000	.65000	.80000	.90000
X/CBF					
-.10000	-.1709	-.0786			-.1455
.20000	-.1656	-.0726	-.0948	-.1415	-.1469
.60000	-.1371	-.0974			-.1688
.95000	-.1466	-.1216	-.1346	-.1614	-.1679

DATE 08 MAY 80 IA156B PRESSURE DATA

AMES 272-1-97 IA156B OTS+SILTS,BODY FLAP(BOTTOM) (P2TF08)

BETAO (2) = -4.068 ALPHAO(6) = 5.601 RN/L = 4.0413 PT = 3024.9 TTF = 99.907 Q(PSF) = 778.77

SECTION (1)BODY FLAP (BOTTOM) DEPENDENT VARIABLE CP

Y/BBF	.10000	.50000	.65000	.80000	.90000
X/CBF					
-.10000	-.1635	-.0638			-.1505
.20000	-.1339	-.0698	-.0929	-.1477	-.1514
.60000	-.1239	-.1006			-.1720
.95000	-.1348	-.1216	-.1288	-.1579	-.1676

BETAO (3) = -.004 ALPHAO(1) = -6.649 RN/L = 4.0427 PT = 3039.0 TTF = 101.58 Q(PSF) = 782.41

SECTION (1)BODY FLAP (BOTTOM) DEPENDENT VARIABLE CP

Y/BBF	.10000	.50000	.65000	.80000	.90000
X/CBF					
-.10000	-.1947	-.1178			-.1936
.20000	-.1952	-.1001	-.1051	-.1365	-.1968
.60000	-.1759	-.1088			-.1821
.95000	-.1556	-.1132	-.1074	-.1337	-.1494

BETAO (3) = -.002 ALPHAO(2) = -4.654 RN/L = 4.0427 PT = 3039.0 TTF = 101.58 Q(PSF) = 782.41

SECTION (1)BODY FLAP (BOTTOM) DEPENDENT VARIABLE CP

Y/BBF	.10000	.50000	.65000	.80000	.90000
X/CBF					
-.10000	-.1952	-.0956			-.1854
.20000	-.1948	-.1022	-.1126	-.1325	-.1888
.60000	-.1727	-.1169			-.1709
.95000	-.1573	-.1218	-.1158	-.1337	-.1470

BETAO (3) = -.020 ALPHAO(3) = -.525 RN/L = 4.0427 PT = 3039.0 TTF = 101.58 Q(PSF) = 782.41

SECTION (1)BODY FLAP (BOTTOM) DEPENDENT VARIABLE CP

Y/BBF	.10000	.50000	.65000	.80000	.90000
X/CBF					
-.10000	-.1758	-.1011			-.1691
.20000	-.1857	-.1120	-.1133	-.1253	-.1774
.60000	-.1691	-.1092			-.1656
.95000	-.1629	-.1161	-.1184	-.1230	-.1536

AMES 272-1-97 IA156B OTS+SILTS,BODY FLAP(BOTTOM) (P2TF08)

BETAO (3) = -.037 ALPHAO(4) = -.008 RN/L = 4.0427 PT = 3039.0 TTF = 101.58 Q(PSF) = 782.41

SECTION (1)BODY FLAP (BOTTOM) DEPENDENT VARIABLE CP

Y/BBF	.10000	.50000	.65000	.80000	.90000
X/CBF					
-.10000	-.1724	-.1042			-.1682
.20000	-.1823	-.1114	-.1160	-.1252	-.1775
.60000	-.1684	-.1091			-.1673
.95000	-.1645	-.1185	-.1211	-.1229	-.1567

BETAO (3) = -.061 ALPHAO(5) = 3.512 RN/L = 4.0427 PT = 3039.0 TTF = 101.58 Q(PSF) = 782.41

SECTION (1)BODY FLAP (BOTTOM) DEPENDENT VARIABLE CP

Y/BBF	.10000	.50000	.65000	.80000	.90000
X/CBF					
-.10000	-.1556	-.0944			-.1409
.20000	-.1605	-.0928	-.1089	-.1255	-.1480
.60000	-.1646	-.1064			-.1531
.95000	-.1639	-.1089	-.1190	-.1253	-.1579

BETAO (3) = -.073 ALPHAO(6) = 5.547 RN/L = 4.0427 PT = 3039.0 TTF = 101.58 Q(PSF) = 782.41

SECTION (1)BODY FLAP (BOTTOM) DEPENDENT VARIABLE CP

Y/BBF	.10000	.50000	.65000	.80000	.90000
X/CBF					
-.10000	-.1538	-.0871			-.1465
.20000	-.1584	-.0873	-.1062	-.1223	-.1490
.60000	-.1596	-.1071			-.1545
.95000	-.1642	-.1080	-.1205	-.1258	-.1568

BETAO (4) = 3.922 ALPHAO(1) = -6.282 RN/L = 4.0272 PT = 3039.2 TTF = 103.11 Q(PSF) = 782.47

SECTION (1)BODY FLAP (BOTTOM) DEPENDENT VARIABLE CP

Y/BBF	.10000	.50000	.65000	.80000	.90000
X/CBF					
-.10000	-.1906	-.1375			-.1959
.20000	-.1917	-.1077	-.1199	-.1603	-.1952
.60000	-.1704	-.1036			-.1722
.95000	-.1582	-.1164	-.1235	-.1272	-.1513

AMES 272-1-97 IA156B OTS+SILTS,BODY FLAP(BOTTOM) (P2TF08)

BETAO (4) = 3.905 ALPHAO(2) = -4.286 RN/L = 4.0272 PT = 3039.2 TTF = 103.11 Q(PSF) = 782.47

SECTION (1)BODY FLAP (BOTTOM) DEPENDENT VARIABLE CP

Y/BBF	.10000	.50000	.65000	.80000	.90000
X/CBF					
-.10000	-.1835	-.1040			-.1883
.20000	-.1938	-.0935	-.1183	-.1300	-.1842
.60000	-.1757	-.1235			-.1662
.95000	-.1598	-.1309	-.1313	-.1293	-.1481

BETAO (4) = 3.878 ALPHAO(3) = -.337 RN/L = 4.0272 PT = 3039.2 TTF = 103.11 Q(PSF) = 782.47

SECTION (1)BODY FLAP (BOTTOM) DEPENDENT VARIABLE CP

Y/BBF	.10000	.50000	.65000	.80000	.90000
X/CBF					
-.10000	-.1481	-.0778			-.1743
.20000	-.1557	-.0964	-.1116	-.1196	-.1693
.60000	-.1821	-.1307			-.1610
.95000	-.1674	-.1240	-.1268	-.1238	-.1477

BETAO (4) = 3.849 ALPHAO(4) = .085 RN/L = 4.0272 PT = 3039.2 TTF = 103.11 Q(PSF) = 782.47

SECTION (1)BODY FLAP (BOTTOM) DEPENDENT VARIABLE CP

Y/BBF	.10000	.50000	.65000	.80000	.90000
X/CBF					
-.10000	-.1486	-.0767			-.1778
.20000	-.1562	-.0991	-.1099	-.1191	-.1714
.60000	-.1801	-.1318			-.1626
.95000	-.1682	-.1239	-.1279	-.1251	-.1500

BETAO (4) = 3.892 ALPHAO(5) = 3.592 RN/L = 4.0272 PT = 3039.2 TTF = 103.11 Q(PSF) = 782.47

SECTION (1)BODY FLAP (BOTTOM) DEPENDENT VARIABLE CP

Y/BBF	.10000	.50000	.65000	.80000	.90000
X/CBF					
-.10000	-.1382	-.0823			-.1575
.20000	-.1451	-.1133	-.1145	-.1230	-.1552
.60000	-.1667	-.1359			-.1575
.95000	-.1663	-.1221	-.1221	-.1274	-.1582

AMES 272-1-97 IA156B OTS+SILTS,BODY FLAP(BOTTOM) (P2TF08)

BETAO (4) = 3.899 ALPHAO(6) = 5.613 RN/L = 4.0272 PT = 3039.2 TTF = 103.11 Q(PSF) = 782.47

SECTION (1)BODY FLAP (BOTTOM) DEPENDENT VARIABLE CP

Y/BBF	.10000	.50000	.65000	.80000	.90000
X/CBF					
-.10000	-.1441	-.0818			-.1501
.20000	-.1450	-.1048	-.1069	-.1188	-.1448
.60000	-.1651	-.1163			-.1496
.95000	-.1632	-.1041	-.1121	-.1202	-.1533

DATE 08 MAY 80 IA1568 PRESSURE DATA

AMES 272-1-97 IA1568 OTS. BODY FLAP(BOTTOM) (P2TF09) (07 MAR 79)

REFERENCE DATA

SREF = 2690.0000 SQ.FT. XMRP = 976.0000 IN. XT
LREF = 1290.3000 INCHES YMRP = .0000 IN. YT
BREF = 1290.3000 INCHES ZMRP = 400.0000 IN. ZT
SCALE = .0200

PARAMETRIC DATA

IB-ELV = 10.000 OB-ELV = -5.000
MACH = 1.800 RN/L = 3.500
BDFLAP = .000 SPDBRK = .000
RUDDER = .000 SILTS = .000

ALPHAO(1) = -5.497 BETAO (1) = -6.423 RN/L = 3.5093 PT = 1917.2 TTF = 102.17 Q(PSF) = 757.30

SECTION (1)BODY FLAP (BOTTOM) DEPENDENT VARIABLE CP

Y/BBF	.10000	.50000	.65000	.80000	.90000
X/CBF					
-.10000	-.2100	-.1824			-.3256
.20000	-.2135	-.1770	-.1945	-.2123	-.3083
.60000	-.2077	-.1716			-.2676
.95000	-.2088	-.1887	-.1931	-.1960	-.2257

ALPHAO(1) = -5.531 BETAO (2) = -4.338 RN/L = 3.5093 PT = 1917.2 TTF = 102.17 Q(PSF) = 757.30

SECTION (1)BODY FLAP (BOTTOM) DEPENDENT VARIABLE CP

Y/BBF	.10000	.50000	.65000	.80000	.90000
X/CBF					
-.10000	-.1926	-.1548			-.3448
.20000	-.2106	-.1671	-.1711	-.1919	-.3336
.60000	-.1966	-.1636			-.2590
.95000	-.1922	-.1842	-.1833	-.1879	-.2260

ALPHAO(1) = -5.493 BETAO (3) = -.046 RN/L = 3.5093 PT = 1917.2 TTF = 102.17 Q(PSF) = 757.30

SECTION (1)BODY FLAP (BOTTOM) DEPENDENT VARIABLE CP

Y/BBF	.10000	.50000	.65000	.80000	.90000
X/CBF					
-.10000	-.3079	-.1612			-.2676
.20000	-.2850	-.1801	-.1720	-.1961	-.2569
.60000	-.2393	-.1647			-.2190
.95000	-.2148	-.1869	-.1755	-.1947	-.2028

DATE 08 MAY 80 IA156B PRESSURE DATA

AMES 272-1-97 IA156B OTS. BODY FLAP(BOTTOM) (P2TF09)

ALPHAO(1) = -5.410 BETAO (4) = 4.191 RN/L = 3.5093 PT = 1917.2 TTF = 102.17 Q(PSF) = 757.30

SECTION (1)BODY FLAP (BOTTOM) DEPENDENT VARIABLE CP

Y/BBF	.10000	.50000	.65000	.80000	.90000
X/CBF					
-.10000	-.3345	-.1626			-.2220
.20000	-.3256	-.1787	-.1797	-.1872	-.2161
.60000	-.2627	-.1631			-.2000
.95000	-.2094	-.1848	-.1879	-.1890	-.2063

ALPHAO(1) = -5.379 BETAO (5) = 6.266 RN/L = 3.5093 PT = 1917.2 TTF = 102.17 Q(PSF) = 757.30

SECTION (1)BODY FLAP (BOTTOM) DEPENDENT VARIABLE CP

Y/BBF	.10000	.50000	.65000	.80000	.90000
X/CBF					
-.10000	-.2386	-.1693			-.2068
.20000	-.2409	-.1829	-.1878	-.1904	-.2019
.60000	-.2318	-.1682			-.1925
.95000	-.2229	-.1869	-.1855	-.1932	-.2054

ALPHAO(2) = -3.366 BETAO (1) = -6.493 RN/L = 3.4971 PT = 1911.0 TTF = 102.30 Q(PSF) = 754.88

SECTION (1)BODY FLAP (BOTTOM) DEPENDENT VARIABLE CP

Y/BBF	.10000	.50000	.65000	.80000	.90000
X/CBF					
-.10000	-.1968	-.1741			-.3232
.20000	-.2035	-.1771	-.1989	-.2304	-.3300
.60000	-.1986	-.1612			-.2681
.95000	-.2035	-.1834	-.1855	-.1984	-.2356

ALPHAO(2) = -3.378 BETAO (2) = -4.403 RN/L = 3.4971 PT = 1911.0 TTF = 102.30 Q(PSF) = 754.88

SECTION (1)BODY FLAP (BOTTOM) DEPENDENT VARIABLE CP

Y/BBF	.10000	.50000	.65000	.80000	.90000
X/CBF					
-.10000	-.1843	-.1499			-.3105
.20000	-.2026	-.1586	-.1683	-.1911	-.3121
.60000	-.1894	-.1586			-.2475
.95000	-.1904	-.1793	-.1803	-.1932	-.2315

AMES 272-1-97 IA156B OTS. BODY FLAP(BOTTOM) (P2TF09)

ALPHAO(2) = -3.442 BETAO (3) = -.046 RN/L = 3.4971 PT = 1911.0 TTF = 102.30 Q(PSF) = 754.88

SECTION (1)BODY FLAP (BOTTOM) DEPENDENT VARIABLE CP

Y/BBF	.10000	.50000	.65000	.80000	.90000
X/CBF					
-.10000	-.2781	-.1495			-.2449
.20000	-.2580	-.1694	-.1642	-.1834	-.2412
.60000	-.2253	-.1586			-.2129
.95000	-.2073	-.1834	-.1722	-.1930	-.2002

ALPHAO(2) = -3.290 BETAO (4) = 4.230 RN/L = 3.4971 PT = 1911.0 TTF = 102.30 Q(PSF) = 754.88

SECTION (1)BODY FLAP (BOTTOM) DEPENDENT VARIABLE CP

Y/BBF	.10000	.50000	.65000	.80000	.90000
X/CBF					
-.10000	-.3185	-.1598			-.2096
.20000	-.3180	-.1777	-.1746	-.1814	-.2094
.60000	-.2630	-.1617			-.1934
.95000	-.2157	-.1861	-.1894	-.1882	-.2012

ALPHAO(2) = -3.255 BETAO (5) = 6.302 RN/L = 3.4971 PT = 1911.0 TTF = 102.30 Q(PSF) = 754.88

SECTION (1)BODY FLAP (BOTTOM) DEPENDENT VARIABLE CP

Y/BBF	.10000	.50000	.65000	.80000	.90000
X/CBF					
-.10000	-.2754	-.1770			-.2031
.20000	-.2714	-.1756	-.1835	-.1850	-.1989
.60000	-.2409	-.1626			-.1908
.95000	-.2162	-.1866	-.1866	-.1899	-.2059

ALPHAO(3) = .389 BETAO (1) = -6.106 RN/L = 3.4931 PT = 1908.4 TTF = 102.20 Q(PSF) = 753.85

SECTION (1)BODY FLAP (BOTTOM) DEPENDENT VARIABLE CP

Y/BBF	.10000	.50000	.65000	.80000	.90000
X/CBF					
-.10000	-.1771	-.1381			-.2837
.20000	-.1901	-.1501	-.1616	-.2084	-.2792
.60000	-.1778	-.1367			-.2300
.95000	-.1898	-.1510	-.1463	-.1663	-.2484

DATE 08 MAY 80 IA156B PRESSURE DATA

AMES 272-1-97 IA156B OTS. BODY FLAP(BOTTOM) (P2TF09)

ALPHAO(3) = .403 BETAO (2) = -4.062 RN/L = 3.4931 PT = 1908.4 TTF = 102.20 Q(PSF) = 753.85

SECTION (1)BODY FLAP (BOTTOM) DEPENDENT VARIABLE CP

Y/BBF	.10000	.50000	.65000	.80000	.90000
X/CBF					
-.10000	-.1756	-.1234			-.2568
.20000	-.1768	-.1253	-.1448	-.1865	-.2272
.60000	-.1683	-.1443			-.2020
.95000	-.1836	-.1500	-.1505	-.1726	-.2267

ALPHAO(3) = .240 BETAO (3) = -.080 RN/L = 3.4931 PT = 1908.4 TTF = 102.20 Q(PSF) = 753.85

SECTION (1)BODY FLAP (BOTTOM) DEPENDENT VARIABLE CP

Y/BBF	.10000	.50000	.65000	.80000	.90000
X/CBF					
-.10000	-.2384	-.1412			-.2344
.20000	-.2276	-.1628	-.1639	-.1816	-.2187
.60000	-.2088	-.1524			-.2006
.95000	-.2020	-.1790	-.1766	-.1928	-.2065

ALPHAO(3) = .371 BETAO (4) = 3.812 RN/L = 3.4931 PT = 1908.4 TTF = 102.20 Q(PSF) = 753.85

SECTION (1)BODY FLAP (BOTTOM) DEPENDENT VARIABLE CP

Y/BBF	.10000	.50000	.65000	.80000	.90000
X/CBF					
-.10000	-.2884	-.1429			-.2061
.20000	-.2797	-.1704	-.1647	-.1751	-.1960
.60000	-.2433	-.1513			-.1716
.95000	-.2249	-.1793	-.1829	-.1805	-.1878

ALPHAO(3) = .405 BETAO (5) = 5.880 RN/L = 3.4931 PT = 1908.4 TTF = 102.20 Q(PSF) = 753.85

SECTION (1)BODY FLAP (BOTTOM) DEPENDENT VARIABLE CP

Y/BBF	.10000	.50000	.65000	.80000	.90000
X/CBF					
-.10000	-.3091	-.1527			-.1933
.20000	-.2931	-.1762	-.1717	-.1743	-.1922
.60000	-.2463	-.1479			-.1759
.95000	-.2216	-.1809	-.1863	-.1865	-.1955

AMES 272-1-97 IA156B OTS. BODY FLAP(BOTTOM) (P2TF09)

ALPHAO(4) = 4.117 BETAO (1) = -6.131 RN/L = 3.4928 PT = 1908.4 TTF = 102.24 Q(PSF) = 753.85

SECTION (1)BODY FLAP (BOTTOM) DEPENDENT VARIABLE CP

Y/BBF	.10000	.50000	.65000	.80000	.90000
X/CBF					
-.10000	-.1513	-.1151			-.2539
.20000	-.1638	-.1278	-.1434	-.1833	-.2487
.60000	-.1466	-.1328			-.2137
.95000	-.1678	-.1243	-.1455	-.1633	-.2400

ALPHAO(4) = 4.115 BETAO (2) = -4.102 RN/L = 3.4928 PT = 1908.4 TTF = 102.24 Q(PSF) = 753.85

SECTION (1)BODY FLAP (BOTTOM) DEPENDENT VARIABLE CP

Y/BBF	.10000	.50000	.65000	.80000	.90000
X/CBF					
-.10000	-.1353	-.1068			-.2456
.20000	-.1586	-.0993	-.1249	-.1833	-.2214
.60000	-.1548	-.1214			-.2030
.95000	-.1729	-.1259	-.1325	-.1555	-.2138

ALPHAO(4) = 4.040 BETAO (3) = -.088 RN/L = 3.4928 PT = 1908.4 TTF = 102.24 Q(PSF) = 753.85

SECTION (1)BODY FLAP (BOTTOM) DEPENDENT VARIABLE CP

Y/BBF	.10000	.50000	.65000	.80000	.90000
X/CBF					
-.10000	-.2063	-.1212			-.2115
.20000	-.2009	-.1447	-.1482	-.1748	-.1894
.60000	-.2009	-.1390			-.1835
.95000	-.2016	-.1677	-.1649	-.1840	-.1990

ALPHAO(4) = 4.078 BETAO (4) = 3.866 RN/L = 3.4928 PT = 1908.4 TTF = 102.24 Q(PSF) = 753.85

SECTION (1)BODY FLAP (BOTTOM) DEPENDENT VARIABLE CP

Y/BBF	.10000	.50000	.65000	.80000	.90000
X/CBF					
-.10000	-.2531	-.1289			-.1938
.20000	-.2350	-.1595	-.1586	-.1654	-.1884
.60000	-.2094	-.1350			-.1760
.95000	-.2256	-.1644	-.1727	-.1793	-.1917

DATE 08 MAY 80 IA156B PRESSURE DATA

AMES 272-1-97 IA156B OTS. BODY FLAP(BOTTOM) (P2TF09)

ALPHAO(4) = 4.145 BETAO (5) = 5.889 RN/L = 3.4928 PT = 1908.4 TTF = 102.24 Q(PSF) = 753.85

SECTION (1)BODY FLAP (BOTTOM) DEPENDENT VARIABLE CP

Y/BBF	.10000	.50000	.65000	.80000	.90000
X/CBF					
-.10000	-.2830	-.1276			-.1725
.20000	-.2896	-.1744	-.1667	-.1645	-.1742
.60000	-.2245	-.1504			-.1606
.95000	-.2384	-.1683	-.1829	-.1758	-.1782

ALPHAO(5) = 6.078 BETAO (1) = -6.143 RN/L = 3.4945 PT = 1908.3 TTF = 102.02 Q(PSF) = 753.81

SECTION (1)BODY FLAP (BOTTOM) DEPENDENT VARIABLE CP

Y/BBF	.10000	.50000	.65000	.80000	.90000
X/CBF					
-.10000	-.1421	-.1000			-.2479
.20000	-.1642	-.1285	-.1334	-.1800	-.2371
.60000	-.1452	-.1339			-.2087
.95000	-.1677	-.1219	-.1334	-.1668	-.2298

ALPHAO(5) = 6.072 BETAO (2) = -4.112 RN/L = 3.4945 PT = 1908.3 TTF = 102.02 Q(PSF) = 753.81

SECTION (1)BODY FLAP (BOTTOM) DEPENDENT VARIABLE CP

Y/BBF	.10000	.50000	.65000	.80000	.90000
X/CBF					
-.10000	-.1327	-.1109			-.2270
.20000	-.1558	-.1088	-.1283	-.1847	-.2030
.60000	-.1529	-.1219			-.1979
.95000	-.1715	-.1360	-.1407	-.1711	-.2068

ALPHAO(5) = 5.985 BETAO (3) = -.107 RN/L = 3.4945 PT = 1908.3 TTF = 102.02 Q(PSF) = 753.81

SECTION (1)BODY FLAP (BOTTOM) DEPENDENT VARIABLE CP

Y/BBF	.10000	.50000	.65000	.80000	.90000
X/CBF					
-.10000	-.1938	-.1086			-.1765
.20000	-.1953	-.1218	-.1251	-.1544	-.1711
.60000	-.1937	-.1222			-.1775
.95000	-.1963	-.1542	-.1389	-.1735	-.1930

DATE 08 MAY 80 IA156B PRESSURE DATA

AMES 272-1-97 IA156B OTS. BODY FLAP(BOTTOM) (P2TF09)

ALPHAO(5) = 6.050 BETAO (4) = 3.870 RN/L = 3.4945 PT = 1908.3 TTF = 102.02 Q(PSF) = 753.81

SECTION (1)BODY FLAP (BOTTOM) DEPENDENT VARIABLE CP

Y/BBF	.10000	.50000	.65000	.80000	.90000
X/CBF					
-.10000	-.2117	-.1125			-.1847
.20000	-.2035	-.1438	-.1492	-.1548	-.1809
.60000	-.2023	-.1198			-.1696
.95000	-.2171	-.1532	-.1617	-.1722	-.1856

ALPHAO(5) = 6.115 BETAO (5) = 5.884 RN/L = 3.4945 PT = 1908.3 TTF = 102.02 Q(PSF) = 753.81

SECTION (1)BODY FLAP (BOTTOM) DEPENDENT VARIABLE CP

Y/BBF	.10000	.50000	.65000	.80000	.90000
X/CBF					
-.10000	-.2465	-.1268			-.1626
.20000	-.2336	-.1699	-.1633	-.1597	-.1729
.60000	-.2105	-.1412			-.1600
.95000	-.2263	-.1680	-.1703	-.1736	-.1804

AMES 272-1-97 IA156B OTS. BODY FLAP(BOTTOM) (P2TF10) (07 MAR 79)

REFERENCE DATA

SREF = 2690.0000 SQ.FT. XMRP = 976.0000 IN. XT
LREF = 1290.3000 INCHES YMRP = .0000 IN. YT
BREF = 1290.3000 INCHES ZMRP = 400.0000 IN. ZT
SCALE = .0200

PARAMETRIC DATA

IB-ELV = 10.000 OB-ELV = -5.000
MACH = 2.200 RN/L = 3.500
BDFLAP = .000 SPDBRK = .000
RUDDER = .000 SILTS = .000

ALPHAO(1) = -4.812 BETAO (1) = -6.469 RN/L = 3.5313 PT = 2292.6 TTF = 100.77 Q(PSF) = 724.88

SECTION (1)BODY FLAP (BOTTOM) DEPENDENT VARIABLE CP

Y/BBF	.10000	.50000	.65000	.80000	.90000
X/CBF					
-.10000	-.2149	-.2054			-.2147
.20000	-.2230	-.1785	-.1971	-.1932	-.2288
.60000	-.2015	-.1292			-.2379
.95000	-.1859	-.1214	-.1820	-.1842	-.2113

ALPHAO(1) = -4.849 BETAO (2) = -4.386 RN/L = 3.5313 PT = 2292.6 TTF = 100.77 Q(PSF) = 724.88

SECTION (1)BODY FLAP (BOTTOM) DEPENDENT VARIABLE CP

Y/BBF	.10000	.50000	.65000	.80000	.90000
X/CBF					
-.10000	-.2249	-.1419			-.2274
.20000	-.2371	-.1214	-.1412	-.1759	-.2327
.60000	-.2039	-.1417			-.2225
.95000	-.1895	-.1471	-.1497	-.1627	-.1951

ALPHAO(1) = -4.848 BETAO (3) = -.086 RN/L = 3.5313 PT = 2292.6 TTF = 100.77 Q(PSF) = 724.88

SECTION (1)BODY FLAP (BOTTOM) DEPENDENT VARIABLE CP

Y/BBF	.10000	.50000	.65000	.80000	.90000
X/CBF					
-.10000	-.2261	-.1365			-.2239
.20000	-.2381	-.1407	-.1363	-.1570	-.2234
.60000	-.2071	-.1309			-.1883
.95000	-.1790	-.1473	-.1409	-.1529	-.1690

DATE 08 MAY 80

IA156B PRESSURE DATA

AMES 272-1-97 IA156B OTS.

BODY FLAP(BOTTOM) (P2TF10)

ALPHAO(1) = -4.723 BETAO (4) = 4.136 RN/L = 3.5313 PT = 2292.6 TTF = 100.77 Q(PSF) = 724.88

SECTION (1)BODY FLAP (BOTTOM) DEPENDENT VARIABLE CP

Y/BBF	.10000	.50000	.65000	.80000	.90000
X/CBF					
-.10000	-.2150	-.1212			-.2235
.20000	-.2181	-.1434	-.1539	-.1603	-.2150
.60000	-.2025	-.1383			-.1822
.95000	-.1923	-.1346	-.1542	-.1554	-.1788

ALPHAO(1) = -4.691 BETAO (5) = 6.206 RN/L = 3.5313 PT = 2292.6 TTF = 100.77 Q(PSF) = 724.88

SECTION (1)BODY FLAP (BOTTOM) DEPENDENT VARIABLE CP

Y/BBF	.10000	.50000	.65000	.80000	.90000
X/CBF					
-.10000	-.1993	-.1181			-.2003
.20000	-.2370	-.1367	-.1604	-.1670	-.1949
.60000	-.2099	-.1758			-.1729
.95000	-.1954	-.1548	-.1602	-.1611	-.1719

ALPHAO(2) = -2.931 BETAO (1) = -6.530 RN/L = 3.5121 PT = 2279.6 TTF = 100.68 Q(PSF) = 720.78

SECTION (1)BODY FLAP (BOTTOM) DEPENDENT VARIABLE CP

Y/BBF	.10000	.50000	.65000	.80000	.90000
X/CBF					
-.10000	-.2122	-.1882			-.1899
.20000	-.2203	-.1576	-.1850	-.1897	-.1990
.60000	-.1958	-.1138			-.2408
.95000	-.1833	-.1341	-.1816	-.2034	-.2171

ALPHAO(2) = -2.977 BETAO (2) = -4.460 RN/L = 3.5121 PT = 2279.6 TTF = 100.68 Q(PSF) = 720.78

SECTION (1)BODY FLAP (BOTTOM) DEPENDENT VARIABLE CP

Y/BBF	.10000	.50000	.65000	.80000	.90000
X/CBF					
-.10000	-.2188	-.1334			-.2153
.20000	-.2308	-.1157	-.1292	-.1751	-.2190
.60000	-.1982	-.1415			-.2303
.95000	-.1839	-.1545	-.1525	-.1626	-.1996

DATE 08 MAY 80 IA156B PRESSURE DATA

AMES 272-1-97 IA156B OTS. BODY FLAP(BOTTOM) (P2TF10)

ALPHAO(2) = -3.008 BETAO (3) = -.095 RN/L = 3.5121 PT = 2279.6 TTF = 100.68 Q(PSF) = 720.78

SECTION (1)BODY FLAP (BOTTOM) DEPENDENT VARIABLE CP

Y/BBF	.10000	.50000	.65000	.80000	.90000
X/CBF					
-.10000	-.2186	-.1354			-.2130
.20000	-.2325	-.1303	-.1345	-.1516	-.2117
.60000	-.1958	-.1352			-.1870
.95000	-.1802	-.1482	-.1433	-.1552	-.1733

ALPHAO(2) = -2.854 BETAO (4) = 4.170 RN/L = 3.5121 PT = 2279.6 TTF = 100.68 Q(PSF) = 720.78

SECTION (1)BODY FLAP (BOTTOM) DEPENDENT VARIABLE CP

Y/BBF	.10000	.50000	.65000	.80000	.90000
X/CBF					
-.10000	-.2071	-.1245			-.2118
.20000	-.2256	-.1483	-.1505	-.1550	-.2039
.60000	-.2012	-.1338			-.1756
.95000	-.1924	-.1412	-.1560	-.1542	-.1756

ALPHAO(2) = -2.819 BETAO (5) = 6.239 RN/L = 3.5121 PT = 2279.6 TTF = 100.68 Q(PSF) = 720.78

SECTION (1)BODY FLAP (BOTTOM) DEPENDENT VARIABLE CP

Y/BBF	.10000	.50000	.65000	.80000	.90000
X/CBF					
-.10000	-.1953	-.1119			-.1926
.20000	-.2150	-.1439	-.1564	-.1609	-.1891
.60000	-.2332	-.1771			-.1707
.95000	-.1946	-.1594	-.1618	-.1606	-.1722

ALPHAO(3) = .834 BETAO (1) = -6.144 RN/L = 3.5042 PT = 2274.6 TTF = 100.69 Q(PSF) = 719.18

SECTION (1)BODY FLAP (BOTTOM) DEPENDENT VARIABLE CP

Y/BBF	.10000	.50000	.65000	.80000	.90000
X/CBF					
-.10000	-.2031	-.1335			-.1938
.20000	-.2007	-.1232	-.1672	-.1820	-.2024
.60000	-.1734	-.1025			-.2206
.95000	-.1699	-.1382	-.1847	-.2014	-.2070

AMES 272-1-97 IA156B OTS. BODY FLAP(BOTTOM) (P2TF10)

ALPHAO(3) = .845 BETAO (2) = -4.105 RN/L = 3.5042 PT = 2274.6 TTF = 100.69 Q(PSF) = 719.18

SECTION (1)BODY FLAP (BOTTOM) DEPENDENT VARIABLE CP

Y/BBF	.10000	.50000	.65000	.80000	.90000
X/CBF					
-.10000	-.2061	-.1057			-.1871
.20000	-.1972	-.1069	-.1328	-.1711	-.1945
.60000	-.1738	-.1502			-.2134
.95000	-.1797	-.1694	-.1802	-.1869	-.2038

ALPHAO(3) = .731 BETAO (3) = -.128 RN/L = 3.5042 PT = 2274.6 TTF = 100.69 Q(PSF) = 719.18

SECTION (1)BODY FLAP (BOTTOM) DEPENDENT VARIABLE CP

Y/BBF	.10000	.50000	.65000	.80000	.90000
X/CBF					
-.10000	-.1815	-.0996			-.1970
.20000	-.1982	-.1240	-.1291	-.1439	-.2026
.60000	-.1901	-.1277			-.1891
.95000	-.1867	-.1390	-.1459	-.1564	-.1881

ALPHAO(3) = .815 BETAO (4) = 3.752 RN/L = 3.5042 PT = 2274.6 TTF = 100.69 Q(PSF) = 719.18

SECTION (1)BODY FLAP (BOTTOM) DEPENDENT VARIABLE CP

Y/BBF	.10000	.50000	.65000	.80000	.90000
X/CBF					
-.10000	-.1898	-.1274			-.2029
.20000	-.2021	-.1276	-.1350	-.1436	-.1970
.60000	-.2034	-.1416			-.1768
.95000	-.1997	-.1438	-.1492	-.1465	-.1729

ALPHAO(3) = .847 BETAO (5) = 5.813 RN/L = 3.5042 PT = 2274.6 TTF = 100.69 Q(PSF) = 719.18

SECTION (1)BODY FLAP (BOTTOM) DEPENDENT VARIABLE CP

Y/BBF	.10000	.50000	.65000	.80000	.90000
X/CBF					
-.10000	-.1888	-.0870			-.1906
.20000	-.2102	-.1312	-.1394	-.1460	-.1704
.60000	-.2181	-.1709			-.1583
.95000	-.1974	-.1554	-.1522	-.1426	-.1509

DATE 08 MAY 80 IA156B PRESSURE DATA

AMES 272-1-97 IA156B OTS. BODY FLAP(BOTTOM) (P2TF10)

ALPHAO(4) = 4.775 BETAO (1) = -6.167 RN/L = 3.5025 PT = 2275.1 TTF = 100.96 Q(PSF) = 719.33

SECTION (1)BODY FLAP (BOTTOM) DEPENDENT VARIABLE CP

Y/BBF	.10000	.50000	.65000	.80000	.90000
X/CBF					
-.10000	-.1771	-.1159			-.1810
.20000	-.1665	-.1006	-.1264	-.1736	-.1867
.60000	-.1220	-.0940			-.2088
.95000	-.1360	-.1490	-.1618	-.1921	-.1987

ALPHAO(4) = 4.763 BETAO (2) = -4.144 RN/L = 3.5025 PT = 2275.1 TTF = 100.96 Q(PSF) = 719.33

SECTION (1)BODY FLAP (BOTTOM) DEPENDENT VARIABLE CP

Y/BBF	.10000	.50000	.65000	.80000	.90000
X/CBF					
-.10000	-.1825	-.0876			-.1874
.20000	-.1692	-.1053	-.1282	-.1675	-.1926
.60000	-.1616	-.1520			-.2098
.95000	-.1680	-.1618	-.1722	-.1813	-.1992

ALPHAO(4) = 4.653 BETAO (3) = -.150 RN/L = 3.5025 PT = 2275.1 TTF = 100.96 Q(PSF) = 719.33

SECTION (1)BODY FLAP (BOTTOM) DEPENDENT VARIABLE CP

Y/BBF	.10000	.50000	.65000	.80000	.90000
X/CBF					
-.10000	-.1765	-.0910			-.1810
.20000	-.1847	-.1234	-.1355	-.1522	-.1768
.60000	-.1888	-.1306			-.1805
.95000	-.1888	-.1303	-.1458	-.1549	-.1856

ALPHAO(4) = 4.732 BETAO (4) = 3.806 RN/L = 3.5025 PT = 2275.1 TTF = 100.96 Q(PSF) = 719.33

SECTION (1)BODY FLAP (BOTTOM) DEPENDENT VARIABLE CP

Y/BBF	.10000	.50000	.65000	.80000	.90000
X/CBF					
-.10000	-.1753	-.1212			-.1970
.20000	-.1864	-.1370	-.1392	-.1475	-.1970
.60000	-.1940	-.1424			-.1896
.95000	-.1979	-.1298	-.1387	-.1492	-.1861

DATE 08 MAY 80 IA156B PRESSURE DATA

AMES 272-1-97 IA156B OTS. BODY FLAP(BOTTOM) (P2TF10)

ALPHAO(4) = 4.799 BETAO (5) = 5.823 RN/L = 3.5025 PT = 2275.1 TTF = 100.96 Q(PSF) = 719.33

SECTION (1)BODY FLAP (BOTTOM) DEPENDENT VARIABLE CP

Y/BBF	.10000	.50000	.65000	.80000	.90000
X/CBF					
-.10000	-.1755	-.1212			-.1819
.20000	-.1903	-.1463	-.1433	-.1458	-.1704
.60000	-.2075	-.1581			-.1613
.95000	-.1947	-.1293	-.1372	-.1382	-.1564

ALPHAO(5) = 6.327 BETAO (1) = -6.175 RN/L = 3.5028 PT = 2275.5 TTF = 101.01 Q(PSF) = 719.48

SECTION (1)BODY FLAP (BOTTOM) DEPENDENT VARIABLE CP

Y/BBF	.10000	.50000	.65000	.80000	.90000
X/CBF					
-.10000	-.1782	-.1125			-.1836
.20000	-.1681	-.0856	-.1216	-.1747	-.1851
.60000	-.1216	-.0898			-.2099
.95000	-.1339	-.1504	-.1521	-.1893	-.2003

ALPHAO(5) = 6.315 BETAO (2) = -4.151 RN/L = 3.5028 PT = 2275.5 TTF = 101.01 Q(PSF) = 719.48

SECTION (1)BODY FLAP (BOTTOM) DEPENDENT VARIABLE CP

Y/BBF	.10000	.50000	.65000	.80000	.90000
X/CBF					
-.10000	-.1695	-.0863			-.1878
.20000	-.1594	-.1094	-.1309	-.1644	-.1917
.60000	-.1587	-.1572			-.2089
.95000	-.1653	-.1646	-.1767	-.1828	-.1983

ALPHAO(5) = 6.255 BETAO (3) = -.146 RN/L = 3.5028 PT = 2275.5 TTF = 101.01 Q(PSF) = 719.48

SECTION (1)BODY FLAP (BOTTOM) DEPENDENT VARIABLE CP

Y/BBF	.10000	.50000	.65000	.80000	.90000
X/CBF					
-.10000	-.1730	-.0851			-.1796
.20000	-.1774	-.1126	-.1296	-.1503	-.1766
.60000	-.1845	-.1346			-.1739
.95000	-.1848	-.1267	-.1400	-.1538	-.1823

DATE 08 MAY 80

IA156B PRESSURE DATA

AMES 272-1-97 IA156B OTS.

BODY FLAP(BOTTOM) (P21F10)

ALPHAO(5) = 6.298 BETAO (4) = 3.810 RN/L = 3.5028 PT = 2275.5 TTF = 101.01 Q(PSF) = 719.48

SECTION (1)BODY FLAP (BOTTOM) DEPENDENT VARIABLE CP

Y/BBF	.10000	.50000	.65000	.80000	.90000
X/CBF					
-.10000	-.1757	-.1230			-.1932
.20000	-.1828	-.1211	-.1280	-.1449	-.1912
.60000	-.1993	-.1329			-.1878
.95000	-.1966	-.1228	-.1299	-.1442	-.1865

ALPHAO(5) = 6.363 BETAO (5) = 5.820 RN/L = 3.5028 PT = 2275.5 TTF = 101.01 Q(PSF) = 719.48

SECTION (1)BODY FLAP (BOTTOM) DEPENDENT VARIABLE CP

Y/BBF	.10000	.50000	.65000	.80000	.90000
X/CBF					
-.10000	-.1782	-.1205			-.1671
.20000	-.1851	-.1277	-.1267	-.1287	-.1506
.60000	-.2080	-.1370			-.1503
.95000	-.1927	-.1232	-.1289	-.1301	-.1464

AMES 272-1-97 IA156B OTS. BODY FLAP(BOTTOM) (P2TF11) (07 MAR 79)

REFERENCE DATA

SREF = 2690.0000 SQ.FT. XMRP = 976.0000 IN. XT
LREF = 1290.3000 INCHES YMRP = .0000 IN. YT
BREF = 1290.3000 INCHES ZMRP = 400.0000 IN. ZT
SCALE = .0200

PARAMETRIC DATA

IB-ELV = 10.000 OB-ELV = -5.000
MACH = 2.500 RN/L = 3.500
BDFLAP = .000 SPDBRK = .000
RUDDER = .000 SILTS = .000

ALPHAO(1) = -5.379 BETAO (1) = -6.351 RN/L = 3.5095 PT = 2592.2 TTF = 93.131 Q(PSF) = 663.12

SECTION (1)BODY FLAP (BOTTOM) DEPENDENT VARIABLE CP

Y/BBF	.10000	.50000	.65000	.80000	.90000
X/CBF					
-.10000	-.1610	-.1783			-.1615
.20000	-.1802	-.1749	-.1445	-.1341	-.1653
.60000	-.1605	-.1762			-.1853
.95000	-.1560	-.1514	-.1504	-.1629	-.1799

ALPHAO(1) = -5.414 BETAO (2) = -4.277 RN/L = 3.5095 PT = 2592.2 TTF = 93.131 Q(PSF) = 663.12

SECTION (1)BODY FLAP (BOTTOM) DEPENDENT VARIABLE CP

Y/BBF	.10000	.50000	.65000	.80000	.90000
X/CBF					
-.10000	-.1625	-.1665			-.1697
.20000	-.1902	-.1489	-.1507	-.1379	-.1771
.60000	-.1739	-.1249			-.1862
.95000	-.1569	-.0899	-.1478	-.1606	-.1718

ALPHAO(1) = -5.409 BETAO (3) = .009 RN/L = 3.5095 PT = 2592.2 TTF = 93.131 Q(PSF) = 663.12

SECTION (1)BODY FLAP (BOTTOM) DEPENDENT VARIABLE CP

Y/BBF	.10000	.50000	.65000	.80000	.90000
X/CBF					
-.10000	-.1648	-.0958			-.1837
.20000	-.1861	-.0971	-.1057	-.1278	-.1856
.60000	-.1640	-.1099			-.1691
.95000	-.1486	-.1147	-.1054	-.1283	-.1424

AMES 272-1-97 IA156B OTS. BODY FLAP(BOTTOM) (P2TF11)

ALPHAO(1) = -5.290 BETAO (4) = 4.219 RN/L = 3.5095 PT = 2592.2 TTF = 93.131 Q(PSF) = 663.12

SECTION (1)BODY FLAP (BOTTOM) DEPENDENT VARIABLE CP

Y/BBF	.10000	.50000	.65000	.80000	.90000
X/CBF					
-.10000	-.1573	-.1125			-.1888
.20000	-.1907	-.0957	-.1152	-.1323	-.1829
.60000	-.1715	-.1171			-.1640
.95000	-.1571	-.1272	-.1283	-.1299	-.1451

ALPHAO(1) = -5.261 BETAO (5) = 6.281 RN/L = 3.5095 PT = 2592.2 TTF = 93.131 Q(PSF) = 663.12

SECTION (1)BODY FLAP (BOTTOM) DEPENDENT VARIABLE CP

Y/BBF	.10000	.50000	.65000	.80000	.90000
X/CBF					
-.10000	-.1459	-.1291			-.1845
.20000	-.1763	-.1147	-.1179	-.1312	-.1771
.60000	-.1867	-.1120			-.1581
.95000	-.1672	-.1235	-.1272	-.1262	-.1456

ALPHAO(2) = -3.595 BETAO (1) = -6.412 RN/L = 3.4854 PT = 2591.3 TTF = 95.628 Q(PSF) = 662.88

SECTION (1)BODY FLAP (BOTTOM) DEPENDENT VARIABLE CP

Y/BBF	.10000	.50000	.65000	.80000	.90000
X/CBF					
-.10000	-.1612	-.1794			-.1473
.20000	-.1810	-.1738	-.1455	-.1356	-.1556
.60000	-.1623	-.1697			-.1791
.95000	-.1569	-.1449	-.1535	-.1591	-.1767

ALPHAO(2) = -3.638 BETAO (2) = -4.350 RN/L = 3.4854 PT = 2591.3 TTF = 95.628 Q(PSF) = 662.88

SECTION (1)BODY FLAP (BOTTOM) DEPENDENT VARIABLE CP

Y/BBF	.10000	.50000	.65000	.80000	.90000
X/CBF					
-.10000	-.1632	-.1549			-.1669
.20000	-.1904	-.1285	-.1483	-.1395	-.1707
.60000	-.1747	-.0907			-.1840
.95000	-.1568	-.0888	-.1400	-.1573	-.1685

DATE 08 MAY 80 IA156B PRESSURE DATA

AMES 272-1-97 IA156B OTS. BODY FLAP(BOTTOM) (P2TF11)

ALPHAO(2) = -3.617 BETAO (3) = -.008 RN/L = 3.4854 PT = 2591.3 TTF = 95.628 Q(PSF) = 662.88

SECTION (1)BODY FLAP (BOTTOM) DEPENDENT VARIABLE CP

Y/BBF	.10000	.50000	.65000	.80000	.90000
X/CBF					
-.10000	-.1638	-.0915			-.1812
.20000	-.1878	-.1126	-.1185	-.1326	-.1838
.60000	-.1686	-.1198			-.1665
.95000	-.1550	-.1171	-.1131	-.1299	-.1443

ALPHAO(2) = -3.515 BETAO (4) = 4.254 RN/L = 3.4854 PT = 2591.3 TTF = 95.628 Q(PSF) = 662.88

SECTION (1)BODY FLAP (BOTTOM) DEPENDENT VARIABLE CP

Y/BBF	.10000	.50000	.65000	.80000	.90000
X/CBF					
-.10000	-.1483	-.0971			-.1779
.20000	-.1862	-.1006	-.1227	-.1286	-.1734
.60000	-.1872	-.1283			-.1550
.95000	-.1616	-.1320	-.1320	-.1296	-.1440

ALPHAO(2) = -3.481 BETAO (5) = 6.317 RN/L = 3.4854 PT = 2591.3 TTF = 95.628 Q(PSF) = 662.88

SECTION (1)BODY FLAP (BOTTOM) DEPENDENT VARIABLE CP

Y/BBF	.10000	.50000	.65000	.80000	.90000
X/CBF					
-.10000	-.1292	-.1172			-.1743
.20000	-.1543	-.1041	-.1156	-.1254	-.1693
.60000	-.1869	-.1118			-.1471
.95000	-.1725	-.1311	-.1295	-.1246	-.1415

ALPHAO(3) = .379 BETAO (1) = -6.035 RN/L = 3.5057 PT = 2622.4 TTF = 97.984 Q(PSF) = 670.84

SECTION (1)BODY FLAP (BOTTOM) DEPENDENT VARIABLE CP

Y/BBF	.10000	.50000	.65000	.80000	.90000
X/CBF					
-.10000	-.1589	-.1529			-.1326
.20000	-.1790	-.1299	-.1339	-.1310	-.1399
.60000	-.1587	-.1138			-.1634
.95000	-.1494	-.0980	-.1526	-.1595	-.1637

AMES 272-1-97 IA156B OTS. BODY FLAP(BOTTOM) (P2TF11)

ALPHAO(3) = .391 BETAO (2) = -4.000 RN/L = 3.5057 PT = 2622.4 TTF = 97.984 Q(PSF) = 670.84

SECTION (1)BODY FLAP (BOTTOM) DEPENDENT VARIABLE CP

Y/BBF	.10000	.50000	.65000	.80000	.90000
X/CBF					
-.10000	-.1530	-.0892			-.1277
.20000	-.1741	-.0808	-.1008	-.1288	-.1385
.60000	-.1370	-.1064			-.1583
.95000	-.1436	-.1304	-.1396	-.1536	-.1591

ALPHAO(3) = .201 BETAO (3) = -.035 RN/L = 3.5057 PT = 2622.4 TTF = 97.984 Q(PSF) = 670.84

SECTION (1)BODY FLAP (BOTTOM) DEPENDENT VARIABLE CP

Y/BBF	.10000	.50000	.65000	.80000	.90000
X/CBF					
-.10000	-.1474	-.1020			-.1651
.20000	-.1752	-.103[illegible]	-.1102	-.1216	-.1731
.60000	-.1628	-.1047			-.1636
.95000	-.1583	-.1139	-.1147	-.1200	-.1540

ALPHAO(3) = .360 BETAO (4) = 3.845 RN/L = 3.5057 PT = 2622.4 TTF = 97.984 Q(PSF) = 670.84

SECTION (1)BODY FLAP (BOTTOM) DEPENDENT VARIABLE CP

Y/BBF	.10000	.50000	.65000	.80000	.90000
X/CBF					
-.10000	-.1301	-.0786			-.1695
.20000	-.1499	-.1048	-.1111	-.1193	-.1655
.60000	-.1721	-.1264			-.1578
.95000	-.1644	-.1164	-.1217	-.1214	-.1475

ALPHAO(3) = .395 BETAO (5) = 5.900 RN/L = 3.5057 PT = 2622.4 TTF = 97.984 Q(PSF) = 670.84

SECTION (1)BODY FLAP (BOTTOM) DEPENDENT VARIABLE CP

Y/BBF	.10000	.50000	.65000	.80000	.90000
X/CBF					
-.10000	-.1240	-.0942			-.1662
.20000	-.1443	-.0694	-.1042	-.1116	-.1464
.60000	-.1656	-.1211			-.1359
.95000	-.1658	-.1330	-.1279	-.1177	-.1248

DATE 08 MAY 80 IA156B PRESSURE DATA

AMES 272-1-97 IA156B OTS. BODY FLAP(BOTTOM) (P2TF11)

ALPHAO(4) = 4.151 BETAO (1) = -6.064 RN/L = 3.5028 PT = 2629.1 TTF = 99.276 Q(PSF) = 672.52

SECTION (1)BODY FLAP (BOTTOM) DEPENDENT VARIABLE CP

Y/BBF	.10000	.50000	.65000	.80000	.90000
X/CBF					
-.10000	-.1515	-.1066			-.1356
.20000	-.1657	-.0934	-.1217	-.1290	-.1343
.60000	-.1306	-.1098			-.1602
.95000	-.1151	-.0937	-.1425	-.1578	-.1641

ALPHAO(4) = 4.138 BETAO (2) = -4.044 RN/L = 3.5028 PT = 2629.1 TTF = 99.276 Q(PSF) = 672.52

SECTION (1)BODY FLAP (BOTTOM) DEPENDENT VARIABLE CP

Y/BBF	.10000	.50000	.65000	.80000	.90000
X/CBF					
-.10000	-.1477	-.0730			-.1403
.20000	-.1556	-.0720	-.0891	-.1377	-.1435
.60000	-.1313	-.0978			-.1656
.95000	-.1358	-.1179	-.1316	-.1556	-.1646

ALPHAO(4) = 4.035 BETAO (3) = -.055 RN/L = 3.5028 PT = 2629.1 TTF = 99.276 Q(PSF) = 672.52

SECTION (1)BODY FLAP (BOTTOM) DEPENDENT VARIABLE CP

Y/BBF	.10000	.50000	.65000	.80000	.90000
X/CBF					
-.10000	-.1364	-.0881			-.1422
.20000	-.1567	-.0902	-.1060	-.1232	-.1477
.60000	-.1603	-.1058			-.1535
.95000	-.1596	-.1063	-.1176	-.1240	-.1567

ALPHAO(4) = 4.108 BETAO (4) = 3.899 RN/L = 3.5028 PT = 2629.1 TTF = 99.276 Q(PSF) = 672.52

SECTION (1)BODY FLAP (BOTTOM) DEPENDENT VARIABLE CP

Y/BBF	.10000	.50000	.65000	.80000	.90000
X/CBF					
-.10000	-.1186	-.0886			-.1490
.20000	-.1399	-.1110	-.1104	-.1173	-.1493
.60000	-.1606	-.1183			-.1514
.95000	-.1609	-.1086	-.1131	-.1225	-.1527

AMES 272-1-97 IA156B OTS. BODY FLAP(BOTTOM) (P2TF11)

ALPHAO(4) = 4.180 BETAO (5) = 5.913 RN/L = 3.5028 PT = 2629.1 TTF = 99.276 Q(PSF) = 672.52

SECTION (1)BODY FLAP (BOTTOM) DEPENDENT VARIABLE CP

Y/BBF	.10000	.50000	.65000	.80000	.90000
X/CBF					
-.10000	-.1216	-.0733			-.1394
.20000	-.1373	-.0887	-.1054	-.1156	-.1297
.60000	-.1661	-.1360			-.1313
.95000	-.1622	-.1360	-.1256	-.1227	-.1318

ALPHAO(5) = 6.034 BETAO (1) = -6.076 RN/L = 3.5128 PT = 2648.6 TTF = 100.76 Q(PSF) = 677.02

SECTION (1)BODY FLAP (BOTTOM) DEPENDENT VARIABLE CP

Y/BBF	.10000	.50000	.65000	.80000	.90000
X/CBF					
-.10000	-.1469	-.0952			-.1414
.20000	-.1422	-.0865	-.1195	-.1338	-.1396
.60000	-.1077	-.0978			-.1631
.95000	-.1025	-.0826	-.1383	-.1589	-.1660

ALPHAO(5) = 6.025 BETAO (2) = -4.053 RN/L = 3.5128 PT = 2648.6 TTF = 100.76 Q(PSF) = 677.02

SECTION (1)BODY FLAP (BOTTOM) DEPENDENT VARIABLE CP

Y/BBF	.10000	.50000	.65000	.80000	.90000
X/CBF					
-.10000	-.1406	-.0612			-.1487
.20000	-.1301	-.0703	-.0847	-.1440	-.1487
.50000	-.1202	-.1014			-.1683
.95000	-.1301	-.1228	-.1273	-.1500	-.1628

ALPHAO(5) = 5.932 BETAO (3) = -.065 RN/L = 3.5128 PT = 2648.6 TTF = 100.76 Q(PSF) = 677.02

SECTION (1)BODY FLAP (BOTTOM) DEPENDENT VARIABLE CP

Y/BBF	.10000	.50000	.65000	.80000	.90000
X/CBF					
-.10000	-.1370	-.0842			-.1451
.20000	-.1566	-.0860	-.1033	-.1210	-.1493
.60000	-.1566	-.1038			-.1550
.95000	-.1602	-.1062	-.1161	-.1247	-.1566

DATE 08 MAY 80

IA156B PRESSURE DATA

AMES 272-1-97 IA156B OTS.

BODY FLAP(BOTTOM) (P2TF11)

ALPHAO(5) = 6.003 BETAO (4) = 3.902 RN/L = 3.5128 PT = 2646.6 TTF = 100.76 Q(PSF) = 677.02

SECTION (1)BODY FLAP (BOTTOM) DEPENDENT VARIABLE CP

Y/BBF	.10000	.50000	.65000	.80000	.90000
X/CBF					
-.10000	-.1268	-.0852			-.1482
.20000	-.1396	-.1009	-.1038	-.1148	-.1454
.60000	-.1621	-.1075			-.1488
.95000	-.1603	-.1001	-.1069	-.1182	-.1530

ALPHAO(5) = 6.071 BETAO (5) = 5.906 RN/L = 3.5128 PT = 2646.6 TTF = 100.76 Q(PSF) = 677.02

SECTION (1)BODY FLAP (BOTTOM) DEPENDENT VARIABLE CP

Y/BBF	.10000	.50000	.65000	.80000	.90000
X/CBF					
-.10000	-.1236	-.0632			-.1200
.20000	-.1310	-.0988	-.0951	-.0972	-.1127
.60000	-.1634	-.1223			-.1210
.95000	-.1608	-.1116	-.1100	-.1176	-.1289

DATE 08 MAY 80 IA156B PRESSURE DATA

AMES 272-1-97 IA156B OTS. BODY FLAP(BOTTOM) (P2TF12) (07 MAR 79)

REFERENCE DATA

SREF = 2690.0000 SQ.FT. XMRP = 976.0000 IN. XT
LREF = 1290.3000 INCHES YMRP = .0000 IN. YT
BREF = 1290.3000 INCHES ZMRP = 400.0000 IN. ZT
SCALE = .0200

PARAMETRIC DATA

IB-ELV = 10.000 OB-ELV = -5.000
MACH = 1.800 RN/L = 3.500
BDFLAP = .000 SPDBRK = .000
RUDDER = .000 SILTS = .000

ALPHAO(1) = -5.411 BETAO (1) = -6.411 RN/L = 3.5327 PT = 1912.0 TTF = 98.153 Q(PSF) = 754.85

SECTION (1)BODY FLAP (BOTTOM) DEPENDENT VARIABLE CP

Y/BBF	.10000	.50000	.65000	.80000	.90000
X/CBF					
-.10000	-.2123	.0000			-.3200
.20000	-.2141	-.1821	-.1948	-.2207	-.3111
.60000	-.2099	-.1720			-.2661
.95000	-.2094	-.1911	-.1958	-.2017	-.2290

ALPHAO(1) = -5.407 BETAO (2) = -4.309 RN/L = 3.5327 PT = 1912.0 TTF = 98.153 Q(PSF) = 754.85

SECTION (1)BODY FLAP (BOTTOM) DEPENDENT VARIABLE CP

Y/BBF	.10000	.50000	.65000	.80000	.90000
X/CBF					
-.10000	-.1981	.0000			-.3424
.20000	-.2080	-.1731	-.1724	-.1946	-.3315
.60000	-.1988	-.1660			-.2604
.95000	-.1939	-.1880	-.1872	-.1965	-.2302

ALPHAO(1) = -5.402 BETAO (3) = -.019 RN/L = 3.5327 PT = 1912.0 TTF = 98.153 Q(PSF) = 754.85

SECTION (1)BODY FLAP (BOTTOM) DEPENDENT VARIABLE CP

Y/BBF	.10000	.50000	.65000	.80000	.90000
X/CBF					
-.10000	-.3105	.0000			-.2605
.20000	-.2784	-.1848	-.1734	-.1973	-.2515
.60000	-.2445	-.1661			-.2192
.95000	-.2164	-.1892	-.1772	-.1977	-.2036

AMES 272-1-97 IA156B OTS. BODY FLAP(BOTTOM) (P2TF12)

ALPHAO(1) = -5.271 BETAO (4) = 4.201 RN/L = 3.5327 PT = 1912.0 TTF = 98.153 Q(PSF) = 754.85

SECTION (1)BODY FLAP (BOTTOM) DEPENDENT VARIABLE CP

Y/BBF	.10000	.50000	.65000	.80000	.90000
X/CBF					
-.10000	-.3406	.0000			-.2247
.20000	-.3230	-.1843	-.1833	-.1890	-.2168
.60000	-.2648	-.1667			-.2028
.95000	-.2145	-.1890	-.1921	-.1926	-.2088

ALPHAO(1) = -5.244 BETAO (5) = 6.276 RN/L = 3.5327 PT = 1912.0 TTF = 98.153 Q(PSF) = 754.85

SECTION (1)BODY FLAP (BOTTOM) DEPENDENT VARIABLE CP

Y/BBF	.10000	.50000	.65000	.80000	.90000
X/CBF					
-.10000	-.2451	.0000			-.2113
.20000	-.2416	-.1883	-.1914	-.1940	-.2056
.60000	-.2326	-.1713			-.1971
.95000	-.2257	-.1911	-.1914	-.1973	-.2101

ALPHAO(2) = -3.495 BETAO (1) = -6.451 RN/L = 3.5105 PT = 1908.3 TTF = 99.936 Q(PSF) = 753.40

SECTION (1)BODY FLAP (BOTTOM) DEPENDENT VARIABLE CP

Y/BBF	.10000	.50000	.65000	.80000	.90000
X/CBF					
-.10000	-.2010	.0000			-.3222
.20000	-.2048	-.1828	-.2013	-.2387	-.3286
.60000	-.2008	-.1657			-.2666
.95000	-.2050	-.1875	-.1908	-.2029	-.2375

ALPHAO(2) = -3.540 BETAO (2) = -4.384 RN/L = 3.5105 PT = 1908.3 TTF = 99.936 Q(PSF) = 753.40

SECTION (1)BODY FLAP (BOTTOM) DEPENDENT VARIABLE CP

Y/BBF	.10000	.50000	.65000	.80000	.90000
X/CBF					
-.10000	-.1910	.0000			-.3113
.20000	-.2009	-.1644	-.1689	-.1931	-.3130
.60000	-.1926	-.1633			-.2516
.95000	-.1926	-.1843	-.1851	-.2002	-.2327

AMES 272-1-97 IA156B OTS. BODY FLAP(BOTTOM) (P2TF12)

ALPHAO(2) = -3.556 BETAO (3) = -.024 RN/L = 3.5105 PT = 1908.3 TTF = 99.936 Q(PSF) = 753.40

SECTION (1)BODY FLAP (BOTTOM) DEPENDENT VARIABLE CP

Y/BBF	.10000	.50000	.65000	.80000	.90000
X/CBF					
-.10000	-.2841	.0000			-.2431
.20000	-.2528	-.1768	-.1675	-.1860	-.2395
.60000	-.2315	-.1609			-.2137
.95000	-.2095	-.1862	-.1742	-.1957	-.2009

ALPHAO(2) = -3.410 BETAO (4) = 4.239 RN/L = 3.5105 PT = 1908.3 TTF = 99.936 Q(PSF) = 753.40

SECTION (1)BODY FLAP (BOTTOM) DEPENDENT VARIABLE CP

Y/BBF	.10000	.50000	.65000	.80000	.90000
X/CBF					
-.10000	-.3243	.0000			-.2116
.20000	-.3098	-.1830	-.1780	-.1832	-.2116
.60000	-.2644	-.1645			-.1957
.95000	-.2173	-.1891	-.1934	-.1910	-.2028

ALPHAO(2) = -3.376 BETAO (5) = 6.316 RN/L = 3.5105 PT = 1908.3 TTF = 99.936 Q(PSF) = 753.40

SECTION (1)BODY FLAP (BOTTOM) DEPENDENT VARIABLE CP

Y/BBF	.10000	.50000	.65000	.80000	.90000
X/CBF					
-.10000	-.2821	.0000			-.2050
.20000	-.2715	-.1820	-.1865	-.1882	-.2014
.60000	-.2431	-.1655			-.1934
.95000	-.2196	-.1884	-.1905	-.1936	-.2083

ALPHAO(3) = .358 BETAO (1) = -6.016 RN/L = 3.5088 PT = 1915.0 TTF = 101.56 Q(PSF) = 756.02

SECTION (1)BODY FLAP (BOTTOM) DEPENDENT VARIABLE CP

Y/BBF	.10000	.50000	.65000	.80000	.90000
X/CBF					
-.10000	-.1827	.0000			-.2843
.20000	-.1860	-.1587	-.1668	-.2189	-.2786
.60000	-.1786	-.1395			-.2293
.95000	-.1907	-.1552	-.1500	-.1722	-.2474

DATE 08 MAY 80

IA1568 PRESSURE DATA

AMES 272-1-97 IA1568 OTS. BODY FLAP(BOTTOM) (P2TF12)

ALPHAO(3) = .364 BETAO (2) = -3.973 RN/L = 3.5088 PT = 1915.0 TTF = 101.56 Q(PSF) = 756.02

SECTION (1)BODY FLAP (BOTTOM) DEPENDENT VARIABLE CP

Y/BBF	.10000	.50000	.65000	.80000	.90000
X/CBF					
-.10000	-.1855	.0000			-.2623
.20000	-.1702	-.1330	-.1491	-.1907	-.2270
.60000	-.1739	-.1484			-.2009
.95000	-.1855	-.1533	-.1588	-.1787	-.2308

ALPHAO(3) = .259 BETAO (3) = -.011 RN/L = 3.5088 PT = 1915.0 TTF = 101.56 Q(PSF) = 756.02

SECTION (1)BODY FLAP (BOTTOM) DEPENDENT VARIABLE CP

Y/BBF	.10000	.50000	.65000	.80000	.90000
X/CBF					
-.10000	-.2447	.0000			-.2367
.20000	-.2179	-.1685	-.1661	-.1819	-.2191
.60000	-.2165	-.1541			-.2033
.95000	-.2054	-.1819	-.1803	-.1944	-.2085

ALPHAO(3) = .340 BETAO (4) = 3.875 RN/L = 3.5088 PT = 1915.0 TTF = 101.56 Q(PSF) = 756.02

SECTION (1)BODY FLAP (BOTTOM) DEPENDENT VARIABLE CP

Y/BBF	.10000	.50000	.65000	.80000	.90000
X/CBF					
-.10000	-.2933	.0000			-.2109
.20000	-.2672	-.1763	-.1669	-.1759	-.1947
.60000	-.2479	-.1530			-.1709
.95000	-.2262	-.1808	-.1860	-.1808	-.1895

ALPHAO(3) = .372 BETAO (5) = 5.938 RN/L = 3.5088 PT = 1915.0 TTF = 101.56 Q(PSF) = 756.02

SECTION (1)BODY FLAP (BOTTOM) DEPENDENT VARIABLE CP

Y/BBF	.10000	.50000	.65000	.80000	.90000
X/CBF					
-.10000	-.3136	.0000			-.1969
.20000	-.2804	-.1863	-.1754	-.1768	-.1933
.60000	-.2461	-.1519			-.1785
.95000	-.2228	-.1837	-.1905	-.1896	-.1976

AMES 272-1-97 IA156B OTS, BODY FLAP(BOTTOM) (P2TF12)

ALPHAO(4) = 4.233 BETAO (1) = -6.049 RN/L = 3.5003 PT = 1914.9 TTF = 102.53 Q(PSF) = 755.96

SECTION (1)BODY FLAP (BOTTOM) DEPENDENT VARIABLE CP

Y/BBF	.10000	.50000	.65000	.80000	.90000
X/CBF					
-.10000	-.1578	.0000			-.2552
.20000	-.1613	-.1380	-.1467	-.1906	-.2493
.60000	-.1495	-.1370			-.2139
.95000	-.1691	-.1292	-.1514	-.1660	-.2413

ALPHAO(4) = 4.222 BETAO (2) = -4.025 RN/L = 3.5003 PT = 1914.9 TTF = 102.53 Q(PSF) = 755.96

SECTION (1)BODY FLAP (BOTTOM) DEPENDENT VARIABLE CP

Y/BBF	.10000	.50000	.65000	.80000	.90000
X/CBF					
-.10000	-.1429	-.1061			-.2495
.20000	-.1587	-.1111	-.1295	-.1898	-.2233
.60000	-.1589	-.1252			-.2042
.95000	-.1747	-.1344	-.1403	-.1615	-.2181

ALPHAO(4) = 4.158 BETAO (3) = -.029 RN/L = 3.5003 PT = 1914.9 TTF = 102.53 Q(PSF) = 755.96

SECTION (1)BODY FLAP (BOTTOM) DEPENDENT VARIABLE CP

Y/BBF	.10000	.50000	.65000	.80000	.90000
X/CBF					
-.10000	-.2122	-.1179			-.2120
.20000	-.1910	-.1526	-.1521	-.1745	-.1868
.60000	-.2054	-.1389			-.1844
.95000	-.2018	-.1691	-.1677	-.1877	-.1997

ALPHAO(4) = 4.195 BETAO (4) = 3.923 RN/L = 3.5003 PT = 1914.9 TTF = 102.53 Q(PSF) = 755.96

SECTION (1)BODY FLAP (BOTTOM) DEPENDENT VARIABLE CP

Y/BBF	.10000	.50000	.65000	.80000	.90000
X/CBF					
-.10000	-.2547	-.1336			-.1954
.20000	-.2212	-.1638	-.1598	-.1674	-.1891
.60000	-.2150	-.1353			-.1773
.95000	-.2266	-.1657	-.1747	-.1801	-.1924

AMES 272-1-97 IA156B OTS. BODY FLAP(BOTTOM) (P2TF12)

ALPHAO(4) = 4.261 BETAO (5) = 5.941 RN/L = 3.5003 PT = 1914.8 TTF = 102.53 Q(PSF) = 755.96

SECTION (1)BODY FLAP (BOTTOM) DEPENDENT VARIABLE CP

Y/BBF	.10000	.50000	.65000	.80000	.90000
X/CBF					
-.10000	-.2857	-.1472			-.1744
.20000	-.2765	-.1819	-.1704	-.1680	-.1763
.60000	-.2258	-.1569			-.1633
.95000	-.2383	-.1704	-.1859	-.1791	-.1810

ALPHAO(5) = 6.049 BETAO (1) = -6.064 RN/L = 3.4930 PT = 1915.1 TTF = 103.42 Q(PSF) = 756.04

SECTION (1)BODY FLAP (BOTTOM) DEPENDENT VARIABLE CP

Y/BBF	.10000	.50000	.65000	.80000	.90000
X/CBF					
-.10000	-.1473	-.1492			-.2502
.20000	-.1641	-.1362	-.1334	-.1844	-.2410
.60000	-.1476	-.1374			-.2089
.95000	-.1690	-.1228	-.1398	-.1657	-.2301

ALPHAO(5) = 6.038 BETAO (2) = -4.039 RN/L = 3.4930 PT = 1915.1 TTF = 103.42 Q(PSF) = 756.04

SECTION (1)BODY FLAP (BOTTOM) DEPENDENT VARIABLE CP

Y/BBF	.10000	.50000	.65000	.80000	.90000
X/CBF					
-.10000	-.1395	-.1525			-.2289
.20000	-.1534	-.1133	-.1310	-.1857	-.2006
.60000	-.1572	-.1258			-.1961
.95000	-.1720	-.1395	-.1480	-.1761	-.2093

ALPHAO(5) = 5.991 BETAO (3) = -.040 RN/L = 3.4930 PT = 1915.1 TTF = 103.42 Q(PSF) = 756.04

SECTION (1)BODY FLAP (BOTTOM) DEPENDENT VARIABLE CP

Y/BBF	.10000	.50000	.65000	.80000	.90000
X/CBF					
-.10000	-.2093	-.1588			-.1864
.20000	-.1866	-.1406	-.1316	-.1623	-.1741
.60000	-.2010	-.1300			-.1798
.95000	-.1996	-.1607	-.1538	-.1786	-.1963

DATE 08 MAY 80

IA156B PRESSURE DATA

AMES 272-1-97 IA156B OTS.

BODY FLAP(BOTTOM) (P2TF12)

ALPHAO(5) = 6.022 BETAO (4) = 3.923 RN/L = 3.4930 PT = 1915.1 TTF = 103.42 Q(PSF) = 756.04

SECTION (1)BODY FLAP (BOTTOM) DEPENDENT VARIABLE CP

Y/BBF	.10000	.50000	.65000	.80000	.90000
X/CBF					
-.10000	-.2122	-.1672			-.1818
.20000	-.1952	-.1493	-.1507	-.1549	-.1818
.60000	-.2089	-.1226			-.1693
.95000	-.2162	-.1538	-.1632	-.1729	-.1865

ALPHAO(5) = 6.085 BETAO (5) = 5.940 RN/L = 3.4930 PT = 1915.1 TTF = 103.42 Q(PSF) = 756.04

SECTION (1)BODY FLAP (BOTTOM) DEPENDENT VARIABLE CP

Y/BBF	.10000	.50000	.65000	.80000	.90000
X/CBF					
-.10000	-.2490	-.1747			-.1618
.20000	-.2235	-.1754	-.1632	-.1594	-.1719
.60000	-.2117	-.1429			-.1596
.95000	-.2245	-.1679	-.1719	-.1743	-.1797

DATE 08 MAY 80 IA156B PRESSURE DATA

AMES 272-1-97 IA156B OTS. BODY FLAP(BOTTOM) (P2TF13) (07 MAR 79)

REFERENCE DATA

SREF = 2690.0000 SQ.FT. XMRP = 976.0000 IN. XT
LREF = 1290.3000 INCHES YMRP = .0000 IN. YT
BREF = 1290.3000 INCHES ZMRP = 400.0000 IN. ZT
SCALE = .0200

PARAMETRIC DATA

IB-ELV = 10.000 OB-ELV = -5.000
MACH = 2.200 RN/L = 3.500
BDFLAP = .000 SPDBRK = .000
RUDDER = .000 SILTS = .000

ALPHAO(1) = -5.112 BETAO (1) = -6.458 RN/L = 3.5132 PT = 2293.1 TTF = 102.79 Q(PSF) = 724.79

SECTION (1)BODY FLAP (BOTTOM) DEPENDENT VARIABLE CP

Y/BBF	.10000	.50000	.65000	.80000	.90000
X/CBF					
-.10000	-.2245	-.2104			-.2194
.20000	-.2233	-.1847	-.1983	-.1937	-.2318
.60000	-.2019	-.1259			-.2325
.95000	-.1852	-.1210	-.1818	-.1808	-.2097

ALPHAO(1) = -5.146 BETAO (2) = -4.377 RN/L = 3.5132 PT = 2293.1 TTF = 102.79 Q(PSF) = 724.79

SECTION (1)BODY FLAP (BOTTOM) DEPENDENT VARIABLE CP

Y/BBF	.10000	.50000	.65000	.80000	.90000
X/CBF					
-.10000	-.2314	-.1454			-.2309
.20000	-.2348	-.1249	-.1425	-.1780	-.2360
.60000	-.2044	-.1415			-.2190
.95000	-.1900	-.1473	-.1473	-.1644	-.1963

ALPHAO(1) = -5.089 BETAO (3) = -.099 RN/L = 3.5132 PT = 2293.1 TTF = 102.79 Q(PSF) = 724.79

SECTION (1)BODY FLAP (BOTTOM) DEPENDENT VARIABLE CP

Y/BBF	.10000	.50000	.65000	.80000	.90000
X/CBF					
-.10000	-.2321	-.1358			-.2241
.20000	-.2378	-.1412	-.1361	-.1574	-.2223
.60000	-.2069	-.1307			-.1866
.95000	-.1777	-.1473	-.1410	-.1522	-.1677

DATE 08 MAY 80

IA156B PRESSURE DATA

AMES 272-1-97 IA156B OTS.

BODY FLAP(BOTTOM)

(P2TF13)

ALPHAO(1) = -5.023 BETAO (4) = 4.130 RN/L = 3.5132 PT = 2293.1 TTF = 102.79 Q(PSF) = 724.79

SECTION (1)BODY FLAP (BOTTOM) DEPENDENT VARIABLE CP

Y/BBF	.10000	.50000	.65000	.80000	.90000
X/CBF					
-.10000	-.2249	-.1201			-.2257
.20000	-.2190	-.1441	-.1534	-.1605	-.2156
.60000	-.2029	-.1409			-.1830
.95000	-.1933	-.1338	-.1534	-.1556	-.1779

ALPHAO(1) = -4.993 BETAO (5) = 6.199 RN/L = 3.5132 PT = 2293.1 TTF = 102.79 Q(PSF) = 724.79

SECTION (1)BODY FLAP (BOTTOM) DEPENDENT VARIABLE CP

Y/BBF	.10000	.50000	.65000	.80000	.90000
X/CBF					
-.10000	-.2095	-.1185			-.1992
.20000	-.2347	-.1379	-.1607	-.1688	-.1928
.60000	-.21[illegible]0	-.1759			-.1717
.95000	-.1963	-.1553	-.1614	-.1614	-.1710

ALPHAO(2) = -3.082 BETAO (1) = -6.524 RN/L = 3.5060 PT = 2287.6 TTF = 102.67 Q(PSF) = 723.07

SECTION (1)BODY FLAP (BOTTOM) DEPENDENT VARIABLE CP

Y/BBF	.10000	.50000	.65000	.80000	.90000
X/CBF					
-.10000	-.2227	-.1134			-.2148
.20000	-.2242	-.1213	-.1372	-.1534	-.2114
.60000	-.1992	-.1428			-.1879
.95000	-.1798	-.1303	-.1433	-.1553	-.1737

ALPHAO(2) = -3.125 BETAO (2) = -4.457 RN/L = 3.5060 PT = 2287.6 TTF = 102.67 Q(PSF) = 723.07

SECTION (1)BODY FLAP (BOTTOM) DEPENDENT VARIABLE CP

Y/BBF	.10000	.50000	.65000	.80000	.90000
X/CBF					
-.10000	-.2294	-.1324			-.2174
.20000	-.2272	-.1177	-.1289	-.1748	-.2208
.60000	-.1973	-.1414			-.2294
.95000	-.1831	-.1554	-.1537	-.1615	-.1990

AMES 272-1-97 IA156B OTS. BODY FLAP(BOTTOM) (P2TF13)

ALPHAO(2) = -3.154 BETAO (3) = -.096 RN/L = 3.5060 PT = 2287.6 TTF = 102.67 Q(PSF) = 723.07

SECTION (1)BODY FLAP (BOTTOM) DEPENDENT VARIABLE CP

Y/BBF	.10000	.50000	.65000	.80000	.90000
X/CBF					
-.10000	-.2254	-.1353			-.2139
.20000	-.2327	-.1309	-.1338	-.1527	-.2109
.60000	-.1962	-.1348			-.1877
.95000	-.1798	-.1483	-.1441	-.1549	-.1735

ALPHAO(2) = -3.002 BETAO (4) = 4.167 RN/L = 3.5060 PT = 2287.6 TTF = 102.67 Q(PSF) = 723.07

SECTION (1)BODY FLAP (BOTTOM) DEPENDENT VARIABLE CP

Y/BBF	.10000	.50000	.65000	.80000	.90000
X/CBF					
-.10000	-.2156	-.1238			-.2149
.20000	-.2259	-.1510	-.1510	-.1561	-.2054
.60000	-.2017	-.1353			-.1767
.95000	-.1929	-.1407	-.1573	-.1544	-.1762

ALPHAO(2) = -2.968 BETAO (5) = 6.240 RN/L = 3.5060 PT = 2287.6 TTF = 102.67 Q(PSF) = 723.07

SECTION (1)BODY FLAP (BOTTOM) DEPENDENT VARIABLE CP

Y/BBF	.10000	.50000	.65000	.80000	.90000
X/CBF					
-.10000	-.2009	-.1108			-.1921
.20000	-.2075	-.1453	-.1563	-.1615	-.1877
.60000	-.2379	-.1779			-.1703
.95000	-.1972	-.1617	-.1625	-.1610	-.1723

ALPHAO(3) = .946 BETAO (1) = -6.136 RN/L = 3.5090 PT = 2287.7 TTF = 102.34 Q(PSF) = 723.09

SECTION (1)BODY FLAP (BOTTOM) DEPENDENT VARIABLE CP

Y/BBF	.10000	.50000	.65000	.80000	.90000
X/CBF					
-.10000	-.2055	-.1301			-.1926
.20000	-.1931	-.1201	-.1718	-.1835	-.2016
.60000	-.1715	-.1059			-.2202
.95000	-.1688	-.1399	-.1860	-.2016	-.2065

DATE 08 MAY 80 IA156B PRESSURE DATA

AMES 272-1-97 IA156B OTS. BODY FLAP(BOTTOM) (P2TF13)

ALPHAO(3) = .956 BETAO (2) = -4.099 RN/L = 3.5090 PT = 2287.7 TTF = 102.34 Q(PSF) = 723.09

SECTION (1)BODY FLAP (BOTTOM) DEPENDENT VARIABLE CP

Y/BBF	.10000	.50000	.65000	.80000	.90000
X/CBF					
-.10000	-.2059	-.1031			-.1880
.20000	-.1634	-.1095	-.1332	-.1736	-.1939
.60000	-.1[illegible]2	-.1526			-.2135
.95000	-.1797	-.1704	-.1841	-.1868	-.2010

ALPHAO(3) = .108 BETAO (3) = -.089 RN/L = 3.5090 PT = 2287.7 TTF = 102.34 Q(PSF) = 723.09

SECTION (1)BODY FLAP (BOTTOM) DEPENDENT VARIABLE CP

Y/BBF	.10000	.50000	.65000	.80000	.90000
X/CBF					
-.10000	-.1957	-.1008			-.1981
.20000	-.2018	-.1267	-.1296	-.1458	-.2035
.60000	-.1908	-.1286			-.1908
.95000	-.1864	-.1394	-.1477	-.1560	-.1903

ALPHAO(3) = .648 BETAO (4) = 3.750 RN/L = 3.5090 PT = 2287.7 TTF = 102.34 Q(PSF) = 723.09

SECTION (1)BODY FLAP (BOTTOM) DEPENDENT VARIABLE CP

Y/BBF	.10000	.50000	.65000	.80000	.90000
X/CBF					
-.10000	-.1951	-.1306			-.2039
.20000	-.1973	-.1333	-.1358	-.1451	-.1956
.60000	-.2036	-.1416			-.1777
.95000	-.2000	-.1456	-.1512	-.1468	-.1730

ALPHAO(3) = .677 BETAO (5) = 5.817 RN/L = 3.5090 PT = 2287.7 TTF = 102.34 Q(PSF) = 723.09

SECTION (1)BODY FLAP (BOTTOM) DEPENDENT VARIABLE CP

Y/BBF	.10000	.50000	.65000	.80000	.90000
X/CBF					
-.10000	-.1957	-.0856			-.1901
.20000	-.2038	-.1345	-.1394	-.1453	-.1680
.60000	-.2175	-.1717			-.1565
.95000	-.1964	-.1561	-.1531	-.1426	-.1492

AMES 272-1-97 IA156B OTS. BODY FLAP(BOTTOM) (P2TF13)

ALPHAO(4) = 4.649 BETAO (1) = -6.162 RN/L = 3.5110 PT = 2287.6 TTF = 102.09 Q(PSF) = 723.04

SECTION (1)BODY FLAP (BOTTOM) DEPENDENT VARIABLE CP

Y/BBF	.10000	.50000	.65000	.80000	.90000
X/CBF					
-.10000	-.1808	-.1120			-.1776
.20000	-.1605	-.0988	-.1167	-.1725	-.1835
.60000	-.1213	-.0971			-.2070
.95000	-.1365	-.1504	-.1629	-.1903	-.1977

ALPHAO(4) = 4.637 BETAO (2) = -4.136 RN/L = 3.5110 PT = 2287.6 TTF = 102.09 Q(PSF) = 723.04

SECTION (1)BODY FLAP (BOTTOM) DEPENDENT VARIABLE CP

Y/BBF	.10000	.50000	.65000	.80000	.90000
X/CBF					
-.10000	-.1783	-.0875			-.1825
.20000	-.1600	-.1105	-.1279	-.1624	-.1859
.60000	-.1627	-.1558			-.2053
.95000	-.1653	-.1639	-.1756	-.1818	-.1979

ALPHAO(4) = 4.556 BETAO (3) = -.137 RN/L = 3.5110 PT = 2287.6 TTF = 102.09 Q(PSF) = 723.04

SECTION (1)BODY FLAP (BOTTOM) DEPENDENT VARIABLE CP

Y/BBF	.10000	.50000	.65000	.80000	.90000
X/CBF					
-.10000	-.1791	-.0899			-.1813
.20000	-.1732	-.1274	-.1355	-.1531	-.1785
.60000	-.1898	-.1286			-.1800
.95000	-.1876	-.1320	-.1467	-.1541	-.1849

ALPHAO(4) = 4.603 BETAO (4) = 3.807 RN/L = 3.5110 PT = 2287.6 TTF = 102.09 Q(PSF) = 723.04

SECTION (1)BODY FLAP (BOTTOM) DEPENDENT VARIABLE CP

Y/BBF	.10000	.50000	.65000	.80000	.90000
X/CBF					
-.10000	-.1791	-.1198			-.1964
.20000	-.1769	-.1382	-.1382	-.1487	-.1952
.60000	-.1928	-.1401			-.1884
.95000	-.1962	-.1303	-.1391	-.1494	-.1857

AMES 272-1-97 IA156B OTS. BODY FLAP(BOTTOM) (P2TF13)

ALPHAO(4) = 4.674 BETAO (5) = 5.830 RN/L = 3.5110 PT = 2287.6 TTF = 102.09 Q(PSF) = 723.04

SECTION (1)BODY FLAP (BOTTOM) DEPENDENT VARIABLE CP

Y/BBF	.10000	.50000	.65000	.80000	.90000
X/CBF					
-.10000	-.1784	-.1194			-.1808
.20000	-.1798	-.1495	-.1448	-.1460	-.1683
.60000	-.2068	-.1588			-.1615
.95000	-.1935	-.1294	-.1382	-.1382	-.1566

ALPHAO(5) = 6.288 BETAO (1) = -6.175 RN/L = 3.5128 PT = 2287.3 TTF = 101.83 Q(PSF) = 722.95

SECTION (1)BODY FLAP (BOTTOM) DEPENDENT VARIABLE CP

Y/BBF	.10000	.50000	.65000	.80000	.90000
X/CBF					
-.10000	-.1795	-.1078			-.:922
.20000	-.1619	-.0865	-.1164	-.1739	-.1841
.60000	-.1215	-.0924			-.2086
.95000	-.1340	-.1499	-.1548	-.1868	-.1983

ALPHAO(5) = 6.272 BETAO (2) = -4.149 RN/L = 3.5128 PT = 2287.3 TTF = 101.83 Q(PSF) = 722.95

SECTION (1)BODY FLAP (BOTTOM) DEPENDENT VARIABLE CP

Y/BBF	.10000	.50000	.65000	.80000	.90000
X/CBF					
-.10000	-.1715	-.0894			-.1872
.20000	-.1497	-.1152	-.1345	-.1637	-.1904
.60000	-.1592	-.1583			-.2073
.95000	-.1641	-.1639	-.1784	-.1837	-.1984

ALPHAO(5) = 6.215 BETAO (3) = -.151 RN/L = 3.5128 PT = 2287.3 TTF = 101.83 Q(PSF) = 722.95

SECTION (1)BODY FLAP (BOTTOM) DEPENDENT VARIABLE CP

Y/BBF	.10000	.50000	.65000	.80000	.90000
X/CBF					
-.10000	-.1761	-.0833			-.1795
.20000	-.1656	-.1186	-.1301	-.1501	-.1749
.60000	-.1849	-.1311			-.1727
.95000	-.1834	-.1284	-.1421	-.1533	-.1815

DATE 08 MAY 80 IA156B PRESSURE DATA

AMES 272-1-97 IA156B OTS. BODY FLAP(BOTTOM) (P2TF13)

ALPHAO(5) = 6.254 BETAO (4) = 3.811 RN/L = 3.5128 PT = 2287.3 TTF = 101.83 Q(PSF) = 722.95

SECTION (1)BODY FLAP (BOTTOM) DEPENDENT VARIABLE CP

Y/BBF	.10000	.50000	.65000	.80000	.90000
X/CBF					
-.10000	-.1756	-.1198			-.1903
.20000	-.1720	-.1188	-.1225	-.1431	-.1879
.60000	-.1950	-.1298			-.1835
.95000	-.1940	-.1230	-.1298	-.1433	-.1830

ALPHAO(5) = 6.319 BETAO (5) = 5.820 RN/L = 3.5128 PT = 2287.3 TTF = 101.83 Q(PSF) = 722.95

SECTION (1)BODY FLAP (BOTTOM) DEPENDENT VARIABLE CP

Y/BBF	.10000	.50000	.65000	.80000	.90000
X/CBF					
-.10000	-.1815	-.1188			-.1649
.20000	-.1749	-.1296	-.1235	-.1274	-.1455
.60000	-.2060	-.1355			-.1482
.95000	-.1911	-.1242	-.1301	-.1291	-.1448

AMES 272-1-97 IA156B OTS, BODY FLAP(BOTTOM) (P2TF14) (07 MAR 79)

REFERENCE DATA

SREF = 2690.0000 SQ.FT. XMRP = 976.0000 IN. XT
LREF = 1290.3000 INCHES YMRP = .0000 IN. YT
BREF = 1290.3000 INCHES ZMRP = 400.0000 IN. ZT
SCALE = .0200

PARAMETRIC DATA

IB-ELV = 10.000 OB-ELV = -5.000
MACH = 2.500 RN/L = 3.500
BDFLAP = .000 SPDBRK = .000
RUDDER = .000 SILTS = .000

ALPHAO(1) = -5.439 BETAO (1) = -6.350 RN/L = 3.4992 PT = 2587.4 TTF = 93.672 Q(PSF) = 662.20

SECTION (1)BODY FLAP (BOTTOM) DEPENDENT VARIABLE CP

Y/BBF	.10000	.50000	.65000	.80000	.90000
X/CBF					
-.10000	-.1679	-.1802			-.1627
.20000	-.1808	-.1767	-.1453	-.1337	-.1652
.60000	-.1617	-.1757			-.1867
.95000	-.1566	-.1504	-.1512	-.1638	-.1813

ALPHAO(1) = -5.488 BETAO (2) = -4.506 RN/L = 3.4992 PT = 2587.4 TTF = 93.672 Q(PSF) = 662.20

SECTION (1)BODY FLAP (BOTTOM) DEPENDENT VARIABLE CP

Y/BBF	.10000	.50000	.65000	.80000	.90000
X/CBF					
-.10000	-.1728	-.1667			-.1765
.20000	-.1912	-.1504	-.1499	-.1379	-.1851
.60000	-.1747	-.1249			-.1733
.95000	-.1574	-.0884	-.1451	-.1483	-.1419

ALPHAO(1) = -5.474 BETAO (3) = -4.275 RN/L = 3.4992 PT = 2587.4 TTF = 93.672 Q(PSF) = 662.20

SECTION (1)BODY FLAP (BOTTOM) DEPENDENT VARIABLE CP

Y/BBF	.10000	.50000	.65000	.80000	.90000
X/CBF					
-.10000	-.1721	-.1662			-.1694
.20000	-.1915	-.1498	-.1503	-.1374	-.1767
.60000	-.1751	-.1258			-.1861
.95000	-.1573	-.0871	-.1484	-.1605	-.1716

DATE 09 MAY 80 IA156B PRESSURE DATA

AMES 272-1-97 IA156B OTS. BODY FLAP(BOTTOM) (P2TF14)

ALPHAO(1) = -5.470 BETAO (4) = .011 RN/L = 3.4992 PT = 2587.4 TTF = 93.672 Q(PSF) = 662.20

SECTION (1)BODY FLAP (BOTTOM) DEPENDENT VARIABLE CP

Y/BBF	.10000	.50000	.65000	.80000	.90000
X/CBF					
-.10000	-.1699	-.0944			-.1836
.20000	-.1855	-.0973	-.1048	-.1301	-.1844
.60000	-.1634	-.1089			-.1685
.95000	-.1476	-.1148	-.1056	-.1274	-.1417

ALPHAO(1) = -5.349 BETAO (5) = 4.219 RN/L = 3.4992 PT = 2587.4 TTF = 93.672 Q(PSF) = 662.20

SECTION (1)BODY FLAP (BOTTOM) DEPENDENT VARIABLE CP

Y/BBF	.10000	.50000	.65000	.80000	.90000
X/CBF					
-.10000	-.1684	-.1140			-.1888
.20000	-.1899	-.0978	-.1159	-.1344	-.1824
.60000	-.1729	-.1169			-.1639
.95000	-.1575	-.1275	-.1291	-.1312	-.1453

ALPHAO(1) = -5.320 BETAO (6) = 6.282 RN/L = 3.4992 PT = 2587.4 TTF = 93.672 Q(PSF) = 662.20

SECTION (1)BODY FLAP (BOTTOM) DEPENDENT VARIABLE CP

Y/BBF	.10000	.50000	.65000	.80000	.90000
X/CBF					
-.10000	-.1561	-.1331			-.1856
.20000	-.1747	-.1190	-.1198	-.1341	-.1784
.60000	-.1888	-.1132			-.1583
.95000	-.1694	-.1248	-.1288	-.1280	-.1458

ALPHAO(2) = -3.621 BETAO (1) = -6.416 RN/L = 3.5012 PT = 2631.3 TTF = 99.912 Q(PSF) = 673.43

SECTION (1)BODY FLAP (BOTTOM) DEPENDENT VARIABLE CP

Y/BBF	.10000	.50000	.65000	.80000	.90000
X/CBF					
-.10000	-.1692	-.1800			-.1464
.20000	-.1816	-.1755	-.1453	-.1343	-.1545
.60000	-.1619	-.1679			-.1790
.95000	-.1564	-.1419	-.1527	-.1590	-.1753

AMES 272-1-97 IA156B OTS. BODY FLAP(BOTTOM) (P2TF14)

ALPHAO(2) = -3.659 BETAO (2) = -4.353 RN/L = 3.5012 PT = 2631.3 TTF = 99.912 Q(PSF) = 673.43

SECTION (1)BODY FLAP (BOTTOM) DEPENDENT VARIABLE CP

Y/BBF	.10000	.50000	.65000	.80000	.90000
X/CBF					
-.10000	-.1728	-.1568			-.1683
.20000	-.1907	-.1313	-.1473	-.1392	-.1707
.60000	-.1744	-.0912			-.1838
.95000	-.1576	-.0870	-.1426	-.1576	-.1681

ALPHAO(2) = -3.780 BETAO (3) = .001 RN/L = 3.5012 PT = 2631.3 TTF = 99.912 Q(PSF) = 673.43

SECTION (1)BODY FLAP (BOTTOM) DEPENDENT VARIABLE CP

Y/BBF	.10000	.50000	.65000	.80000	.90000
X/CBF					
-.10000	-.1723	-.0901			-.1809
.20000	-.1878	-.1133	-.1170	-.1330	-.1836
.60000	-.1686	-.1188			-.1662
.95000	-.1544	-.1170	-.1149	-.1301	-.1444

ALPHAO(2) = -3.538 BETAO (4) = 4.253 RN/L = 3.5012 PT = 2631.3 TTF = 99.912 Q(PSF) = 673.43

SECTION (1)BODY FLAP (BOTTOM) DEPENDENT VARIABLE CP

Y/BBF	.10000	.50000	.65000	.80000	.90000
X/CBF					
-.10000	-.1613	-.0970			-.1771
.20000	-.1834	-.1015	-.1227	-.1317	-.1726
.60000	-.1889	-.1285			-.1540
.95000	-.1626	-.1338	-.1335	-.1303	-.1443

ALPHAO(2) = -3.506 BETAO (5) = 6.319 RN/L = 3.5012 PT = 2631.3 TTF = 99.912 Q(PSF) = 673.43

SECTION (1)BODY FLAP (BOTTOM) DEPENDENT VARIABLE CP

Y/BBF	.10000	.50000	.65000	.80000	.90000
X/CBF					
-.10000	-.1335	-.1199			-.1758
.20000	-.1506	-.1070	-.1154	-.1259	-.1687
.60000	-.1874	-.1115			-.1474
.95000	-.1716	-.1319	-.1301	-.1246	-.1419

AMES 272-1-97 IA156B OTS. BODY FLAP(BOTTOM) (P2TF14)

ALPHAO(3) = .388 BETAO (1) = -6.031 RN/L = 3.4935 PT = 2634.3 TTF = 101.22 Q(PSF) = 674.20

SECTION (1)BODY FLAP (BOTTOM) DEPENDENT VARIABLE CP

Y/BBF	.10000	.50000	.65000	.80000	.90000
X/CBF					
-.10000	-.1661	-.1561			-.1312
.20000	-.1769	-.1333	-.1356	-.1312	-.1393
.60000	-.1582	-.1107			-.1632
.95000	-.1506	-.1010	-.1530	-.1598	-.1638

ALPHAO(3) = .400 BETAO (2) = -3.995 RN/L = 3.4935 PT = 2634.3 TTF = 101.22 Q(PSF) = 674.20

SECTION (1)BODY FLAP (BOTTOM) DEPENDENT VARIABLE CP

Y/BBF	.10000	.50000	.65000	.80000	.90000
X/CBF					
-.10000	-.1562	-.0871			-.1267
.20000	-.1677	-.0826	-.1026	-.1288	-.1367
.60000	-.1364	-.1120			-.1580
.95000	-.1420	-.1341	-.1435	-.1538	-.1596

ALPHAO(3) = .213 BETAO (3) = -.027 RN/L = 3.4935 PT = 2634.3 TTF = 101.22 Q(PSF) = 674.20

SECTION (1)BODY FLAP (BOTTOM) DEPENDENT VARIABLE CP

Y/BBF	.10000	.50000	.65000	.80000	.90000
X/CBF					
-.10000	-.1530	-.1023			-.1641
.20000	-.1727	-.1057	-.1096	-.1220	-.1717
.60000	-.1625	-.1047			-.1630
.95000	-.1580	-.1144	-.1157	-.1194	-.1541

ALPHAO(3) = .369 BETAO (4) = 3.847 RN/L = 3.4935 PT = 2634.3 TTF = 101.22 Q(PSF) = 674.20

SECTION (1)BODY FLAP (BOTTOM) DEPENDENT VARIABLE CP

Y/BBF	.10000	.50000	.65000	.80000	.90000
X/CBF					
-.10000	-.1365	-.0782			-.1707
.20000	-.1465	-.1047	-.1102	-.1194	-.1654
.60000	-.1720	-.1281			-.1586
.95000	-.1652	-.1200	-.1236	-.1218	-.1483

AMES 272-1-97 IA1568 OTS. BODY FLAP(BOTTOM) (P2TF14)

ALPHAO(3) = .404 BETAO (5) = 5.903 RN/L = 3.4935 PT = 2634.3 TTF = 101.22 Q(PSF) = 674.20

SECTION (1)BODY FLAP (BOTTOM) DEPENDENT VARIABLE CP

Y/BBF	.10000	.50000	.65000	.80000	.90000
X/CBF					
-.10000	-.1290	-.0918			-.1651
.20000	-.1405	-.0727	-.1044	-.1123	-.1439
.60000	-.1662	-.1222			-.1340
.95000	-.1656	-.1348	-.1290	-.1191	-.1238

ALPHAO(4) = 4.193 BETAO (1) = -6.061 RN/L = 3.5095 PT = 2656.1 TTF = 102.65 Q(PSF) = 679.78

SECTION (1)BODY FLAP (BOTTOM) DEPENDENT VARIABLE CP

Y/BBF	.10000	.50000	.65000	.80000	.90000
X/CBF					
-.10000	-.1602	-.1097			-.1342
.20000	-.1641	-.0938	-.1217	-.1300	-.1334
.60000	-.1337	-.1102			-.1608
.95000	-.1167	-.0964	-.1436	-.1589	-.1647

ALPHAO(4) = 4.182 BETAO (2) = -4.038 RN/L = 3.5095 PT = 2656.1 TTF = 102.65 Q(PSF) = 679.78

SECTION (1)BODY FLAP (BOTTOM) DEPENDENT VARIABLE CP

Y/BBF	.10000	.50000	.65000	.80000	.90000
X/CBF					
-.10000	-.1532	-.0730			-.1394
.20000	-.1529	-.0748	-.0907	-.1402	-.1428
.60000	-.1308	-.0998			-.1659
.95000	-.1360	-.1207	-.1339	-.1566	-.1654

ALPHAO(4) = 4.081 BETAO (3) = -.049 RN/L = 3.5095 PT = 2656.1 TTF = 102.65 Q(PSF) = 679.78

SECTION (1)BODY FLAP (BOTTOM) DEPENDENT VARIABLE CP

Y/BBF	.10000	.50000	.65000	.80000	.90000
X/CBF					
-.10000	-.1431	-.0905			-.1426
.20000	-.1517	-.0933	-.1079	-.1254	-.1483
.60000	-.1603	-.1072			-.1548
.95000	-.1603	-.1085	-.1189	-.1262	-.1580

AMES 272-1-97 IA156B OTS. BODY FLAP(BOTTOM) (P2TF14)

ALPHAO(4) = 4.157 BETAO (4) = 3.903 RN/L = 3.5095 PT = 2656.1 TTF = 102.65 Q(PSF) = 679.78

SECTION (1)BODY FLAP (BOTTOM) DEPENDENT VARIABLE CP

Y/BBF	.10000	.50000	.65000	.80000	.90000
X/CBF					
-.10000	-.1250	-.0883			-.1495
.20000	-.1326	-.1143	-.1117	-.1196	-.1489
.60000	-.1614	-.1216			-.1515
.95000	-.1617	-.1107	-.1143	-.1242	-.1536

ALPHAO(4) = 4.222 BETAO (5) = 5.916 RN/L = 3.5095 PT = 2656.1 TTF = 102.65 Q(PSF) = 679.78

SECTION (1)BODY FLAP (BOTTOM) DEPENDENT VARIABLE CP

Y/BBF	.10000	.50000	.65000	.80000	.90000
X/CBF					
-.10000	-.1292	-.0730			-.1391
.20000	-.1294	-.0940	-.1060	-.1164	-.1289
.60000	-.1654	-.1378			-.1313
.95000	-.1625	-.1359	-.1266	-.1232	-.1315

ALPHAO(5) = 6.112 BETAO (1) = -6.077 RN/L = 3.5250 PT = 2675.0 TTF = 103.70 Q(PSF) = 684.63

SECTION (1)BODY FLAP (BOTTOM) DEPENDENT VARIABLE CP

Y/BBF	.10000	.50000	.65000	.80000	.90000
X/CBF					
-.10000	-.1528	-.0967			-.1409
.20000	-.1375	-.0850	-.1215	-.1339	-.1393
.60000	-.1075	-.0995			-.1629
.95000	-.1018	-.0835	-.1414	-.1590	-.1657

ALPHAO(5) = 6.096 BETAO (2) = -4.052 RN/L = 3.5250 PT = 2675.0 TTF = 103.70 Q(PSF) = 684.63

SECTION (1)BODY FLAP (BOTTOM) DEPENDENT VARIABLE CP

Y/BBF	.10000	.50000	.65000	.80000	.90000
X/CBF					
-.10000	-.1447	-.0617			-.1471
.20000	-.1249	-.0751	-.0864	-.1437	-.1476
.60000	-.1202	-.1053			-.1675
.95000	-.1308	-.1249	-.1331	-.1504	-.1631

AMES 272-1-97 IA156B OTS, BODY FLAP:BOTTOM) (P2TF14)

ALPHAO(5) = 6.008 BETAO (3) = -.062 RN/L = 3.5250 PT = 2675.0 TTF = 103.70 Q(PSF) = 684.63

SECTION (1)BODY FLAP (BOTTOM) DEPENDENT VARIABLE CP

Y/BBF	.10000	.50000	.65000	.80000	.90000
X/CBF					
-.10000	-.1423	-.0855			-.1436
.20000	-.1502	-.0879	-.1046	-.1223	-.1462
.60000	-.1569	-.1027			-.1538
.95000	-.1595	-.1064	-.1171	-.1264	-.1548

ALPHAO(5) = 6.077 BETAO (4) = 3.904 RN/L = 3.5250 PT = 2675.0 TTF = 103.70 Q(PSF) = 684.63

SECTION (1)BODY FLAP (BOTTOM) DEPENDENT VARIABLE CP

Y/BBF	.10000	.50000	.65000	.80000	.90000
X/CBF					
-.10000	-.1355	-.0831			-.1517
.20000	-.1352	-.1055	-.1055	-.1184	-.1473
.60000	-.1646	-.1129			-.1519
.95000	-.1620	-.1035	-.1099	-.1215	-.1574

ALPHAO(5) = 6.146 BETAO (5) = 5.907 RN/L = 3.5250 PT = 2675.0 TTF = 103.70 Q(PSF) = 684.33

SECTION (1)BODY FLAP (BOTTOM) DEPENDENT VARIABLE CP

Y/BBF	.10000	.50000	.65000	.80000	.90000
X/CBF					
-.10000	-.1304	-.0626			-.1196
.20000	-.1255	-.1026	-.0964	-.0977	-.1121
.60000	-.1637	-.1235			-.1209
.95000	-.1601	-.1129	-.1116	-.1175	-.1294

AMES 272-1-97 IA156B OTS. BODY FLAP(BOTTOM) (P2TF15) (07 MAR 79)

REFERENCE DATA

SREF = 2690.0000 SQ.FT. XMRP = 976.0000 IN. XT
LREF = 1290.3000 INCHES YMRP = .0000 IN. YT
BREF = 1290.3000 INCHES ZMRP = 400.0000 IN. ZT
SCALE = .0200

PARAMETRIC DATA

IB-ELV = 10.000 OB-ELV = -2.000
MACH = 1.550 RN/L = 3.500
BDFLAP = .000 SPDBRK = .000
RUDDER = .000 SILTS = .000

ALPHAO(1) = .116 BETAO (1) = -.001 RN/L = 3.5356 PT = 1792.2 TTF = 103.99 Q(PSF) = 763.12

SECTION (1)BODY FLAP (BOTTOM) DEPENDENT VARIABLE CP

Y/BBF	.10000	.50000	.65000	.80000	.90000
X/CBF					
-.10000	-.2637	-.1836			-.2540
.20000	-.2577	-.2077	-.1957	-.2252	-.2435
.60000	-.2321	-.1871			-.2261
.95000	-.2249	-.2119	-.2073	-.2219	-.2312

DATE 08 MAY 80 IA156B PRESSURE DATA

AMES 272-1-97 IA156B OTS. BODY FLAP(BOTTOM) (P2TF16) (07 MAR 79)

REFERENCE DATA

SREF = 2690.0000 SQ.FT. XMRP = 976.0000 IN. XT
LREF = 1290.3000 INCHES YMRP = .0000 IN. YT
BREF = 1290.3000 INCHES ZMRP = 400.0000 IN. ZT
SCALE = .0200

PARAMETRIC DATA

IB-ELV = 10.000 OB-ELV = -2.000
MACH = 1.800 RN/L = 3.500
BDFLAP = .000 SPDBRK = .000
RUDDER = .000 SILTS = .000

ALPHAO(1) = -5.541 BETAO (1) = -6.424 RN/L = 3.4993 PT = 1910.2 TTF = 101.64 Q(PSF) = 754.13

SECTION (1)BODY FLAP (BOTTOM) DEPENDENT VARIABLE CP

Y/BBF	.10000	.50000	.65000	.80000	.90000
X/CBF					
-.10000	-.2160	-.1852			-.3228
.20000	-.2162	-.1845	-.1965	-.2167	-.3080
.60000	-.2120	-.1730			-.2686
.95000	-.2115	-.1932	-.1979	-.2007	-.2305

ALPHAO(1) = -5.578 BETAO (2) = -4.338 RN/L = 3.4993 PT = 1910.2 TTF = 101.64 Q(PSF) = 754.13

SECTION (1)BODY FLAP (BOTTOM) DEPENDENT VARIABLE CP

Y/BBF	.10000	.50000	.65000	.80000	.90000
X/CBF					
-.10000	-.2000	-.1604			-.3440
.20000	-.2089	-.1729	-.1736	-.1960	-.3334
.60000	-.2000	-.1689			-.2607
.95000	-.1950	-.1887	-.1877	-.1934	-.2299

ALPHAO(1) = -5.525 BETAO (3) = -.052 RN/L = 3.4993 PT = 1910.2 TTF = 101.64 Q(PSF) = 754.13

SECTION (1)BODY FLAP (BOTTOM) DEPENDENT VARIABLE CP

Y/BBF	.10000	.50000	.65000	.80000	.90000
X/CBF					
-.10000	-.3139	-.1651			-.2645
.20000	-.2812	-.1844	-.1745	-.1987	-.2539
.60000	-.2441	-.1665			-.2206
.95000	-.2177	-.1898	-.1775	-.1975	-.2050

AMES 272-1-97 IA1568 OTS. BODY FLAP:BOTTOM) (P2TF16)

ALPHAO(1) = -5.453 BETAO (4) = 4.189 RN/L = 3.4993 PT = 1910.2 TTF = 101.64 Q(PSF) = 754.13

SECTION (1)BODY FLAP (BOTTOM) DEPENDENT VARIABLE CP

Y/BBF	.10000	.50000	.65000	.80000	.90000
X/CBF					
-.10000	-.3421	-.1665			-.2261
.20000	-.3236	-.1857	-.1827	-.1902	-.2177
.60000	-.2660	-.1660			-.2031
.95000	-.2132	-.1881	-.1916	-.1926	-.2097

ALPHAO(1) = -5.423 BETAO (5) = 6.261 RN/L = 3.4993 PT = 1910.2 TTF = 101.64 Q(PSF) = 754.13

SECTION (1)BODY FLAP (BOTTOM) DEPENDENT VARIABLE CP

Y/BBF	.10000	.50000	.65000	.80000	.90000
X/CBF					
-.10000	-.2460	-.1723			-.2101
.20000	-.2425	-.1888	-.1904	-.1949	-.2040
.60000	-.2333	-.1702			-.1958
.95000	-.2268	-.1904	-.1895	-.1972	-.2087

ALPHAO(2) = -3.381 BETAO (1) = -6.498 RN/L = 3.4962 PT = 1914.0 TTF = 102.83 Q(PSF) = 755.61

SECTION (1)BODY FLAP (BOTTOM) DEPENDENT VARIABLE CP

Y/BBF	.10000	.50000	.65000	.80000	.90000
X/CBF					
-.10000	-.2001	-.1757			-.3195
.20000	-.2036	-.1818	-.1997	-.2372	-.3282
.60000	-.1997	-.1621			-.2663
.95000	-.2034	-.1851	-.1872	-.2006	-.2367

ALPHAO(2) = -3.427 BETAO (2) = -4.429 RN/L = 3.4962 PT = 1914.0 TTF = 102.83 Q(PSF) = 755.61

SECTION (1)BODY FLAP (BOTTOM) DEPENDENT VARIABLE CP

Y/BBF	.10000	.50000	.65000	.80000	.90000
X/CBF					
-.10000	-.1887	-.1549			-.3095
.20000	-.1990	-.1622	-.1683	-.1945	-.3105
.60000	-.1913	-.1612			-.2483
.95000	-.1915	-.1809	-.1835	-.1955	-.2323

AMES 272-1-97 IA156B OTS. BODY FLAP(BOTTOM) (P2TF16)

ALPHAO(2) = -3.457 BETAO (3) = -.045 RN/L = 3.4962 PT = 1914.0 TTF = 102.83 Q(PSF) = 755.61

SECTION (1)BODY FLAP (BOTTOM) DEPENDENT VARIABLE CP

Y/BBF	.10000	.50000	.65000	.80000	.90000
X/CBF					
-.10000	-.2821	-.1528			-.2455
.20000	-.2520	-.1743	-.1652	-.1849	-.2396
.60000	-.2288	-.1607			-.2138
.95000	-.2084	-.1854	-.1739	-.1955	-.2013

ALPHAO(2) = -3.305 BETAO (4) = 4.230 RN/L = 3.4962 PT = 1914.0 TTF = 102.83 Q(PSF) = 755.61

SECTION (1)BODY FLAP (BOTTOM) DEPENDENT VARIABLE CP

Y/BBF	.10000	.50000	.65000	.80000	.90000
X/CBF					
-.10000	-.3247	-.1618			-.2120
.20000	-.3121	-.1834	-.1770	-.1829	-.2091
.60000	-.2645	-.1634			-.1941
.95000	-.2173	-.1878	-.1923	-.1897	-.2026

ALPHAO(2) = -3.608 BETAO (5) = 6.294 RN/L = 3.4962 PT = 1914.0 TTF = 102.83 Q(PSF) = 755.61

SECTION (1)BODY FLAP (BOTTOM) DEPENDENT VARIABLE CP

Y/BBF	.10000	.50000	.65000	.80000	.90000
X/CBF					
-.10000	-.2680	-.1745			-.2042
.20000	-.2648	-.1811	-.1850	-.1867	-.1995
.60000	-.2394	-.1636			-.1918
.95000	-.2186	-.1867	-.1876	-.1909	-.2060

ALPHAO(3) = .469 BETAO (1) = -4.034 RN/L = 3.5098 PT = 1925.1 TTF = 103.61 Q(PSF) = 760.00

SECTION (1)BODY FLAP (BOTTOM) DEPENDENT VARIABLE CP

Y/BBF	.10000	.50000	.65000	.80000	.90000
X/CBF					
-.10000	-.1787	-.1253			-.2561
.20000	-.1699	-.1281	-.1451	-.1908	-.2244
.60000	-.1713	-.1468			-.2030
.95000	-.1834	-.1500	-.1519	-.1710	-.2270

AMES 272-1-97 IA156B OTS. BODY FLAP(BOTTOM) (P2TF16)

ALPHAO(3) = .296 BETAO (2) = -.078 RN/L = 3.5098 PT = 1925.1 TTF = 103.61 Q(PSF) = 760.00

SECTION (1)BODY FLAP (BOTTOM) DEPENDENT VARIABLE CP

Y/BBF	.10000	.50000	.65000	.80000	.90000
X/CBF					
-.10000	-.2413	-.1436			-.2369
.20000	-.2170	-.1683	-.1650	-.1851	-.2170
.60000	-.2142	-.1545			-.2019
.95000	-.2044	-.1818	-.1800	-.1946	-.2089

ALPHAO(3) = .454 BETAO (3) = 3.819 RN/L = 3.5098 PT = 1925.1 TTF = 103.61 Q(PSF) = 760.00

SECTION (1)BODY FLAP (BOTTOM) DEPENDENT VARIABLE CP

Y/BBF	.10000	.50000	.65000	.80000	.90000
X/CBF					
-.10000	-.2897	-.1435			-.2088
.20000	-.2629	-.1748	-.1661	-.1752	-.1943
.60000	-.2435	-.1524			-.1724
.95000	-.2254	-.1797	-.1852	-.1818	-.1897

ALPHAO(3) = .491 BETAO (4) = 5.884 RN/L = 3.5098 PT = 1925.1 TTF = 103.61 Q(PSF) = 760.00

SECTION (1)BODY FLAP (BOTTOM) DEPENDENT VARIABLE CP

Y/BBF	.10000	.50000	.65000	.80000	.90000
X/CBF					
-.10000	-.3118	-.1461			-.1946
.20000	-.2787	-.1848	-.1727	-.1748	-.1899
.60000	-.2451	-.1477			-.1762
.95000	-.2207	-.1811	-.1880	-.1876	-.1953

ALPHAO(4) = 4.225 BETAO (1) = -6.129 RN/L = 3.5102 PT = 1924.7 TTF = 103.47 Q(PSF) = 759.84

SECTION (1)BODY FLAP (BOTTOM) DEPENDENT VARIABLE CP

Y/BBF	.10000	.50000	.65000	.80000	.90000
X/CBF					
-.10000	-.1548	-.1180			-.2554
.20000	-.1611	-.1393	-.1450	-.1903	-.2508
.60000	-.1469	-.1345			-.2151
.95000	-.1674	-.1254	-.1483	-.1642	-.2398

DATE 08 MAY 80 IA156B PRESSURE DATA

AMES 272-1-97 IA156B OTS. BODY FLAP(BOTTOM) (P2TF16)

ALPHAO(4) = 4.215 BETAO (2) = -4.096 RN/L = 3.5102 PT = 1924.7 TTF = 103.47 Q(PSF) = 759.84

SECTION (1)BODY FLAP (BOTTOM) DEPENDENT VARIABLE CP

Y/BBF	.10000	.50000	.65000	.80000	.90000
X/CBF					
-.10000	-.1418	-.1113			-.2463
.20000	-.1575	-.1092	-.1276	-.1873	-.2043
.60000	-.1572	-.1218			-.1866
.95000	-.1733	-.1304	-.1355	-.1565	-.2106

ALPHAO(4) = 4.110 BETAO (3) = -.093 RN/L = 3.5102 PT = 1924.7 TTF = 103.47 Q(PSF) = 759.84

SECTION (1)BODY FLAP (BOTTOM) DEPENDENT VARIABLE CP

Y/BBF	.10000	.50000	.65000	.80000	.90000
X/CBF					
-.10000	-.2094	-.1218			-.2101
.20000	-.1892	-.1488	-.1470	-.1733	-.1861
.60000	-.2027	-.1374			-.1829
.95000	-.2001	-.1686	-.1649	-.1845	-.1987

ALPHAO(4) = 4.187 BETAO (4) = 3.872 RN/L = 3.5102 PT = 1924.7 TTF = 103.47 Q(PSF) = 759.84

SECTION (1)BODY FLAP (BOTTOM) DEPENDENT VARIABLE CP

Y/BBF	.10000	.50000	.65000	.80000	.90000
X/CBF					
-.10000	-.2508	-.1255			-.1943
.20000	-.2200	-.1624	-.1593	-.1649	-.1876
.60000	-.2118	-.1351			-.1773
.95000	-.2242	-.1654	-.1736	-.1792	-.1929

ALPHAO(4) = 4.253 BETAO (5) = 5.897 RN/L = 3.5102 PT = 1924.7 TTF = 103.47 Q(PSF) = 759.84

SECTION (1)BODY FLAP (BOTTOM) DEPENDENT VARIABLE CP

Y/BBF	.10000	.50000	.65000	.80000	.90000
X/CBF					
-.10000	-.2855	-.1304			-.1752
.20000	-.2747	-.1798	-.1686	-.1679	-.1756
.60000	-.2255	-.1532			-.1623
.95000	-.2390	-.1703	-.1852	-.1784	-.1800

AMES 272-1-97 IA156B OTS. BODY FLAP(BOTTOM) (P2TF16)

ALPHAO(5) = 6.031 BETAO (1) = -6.141 RN/L = 3.4981 PT = 1902.0 TTF = 100.01 Q(PSF) = 750.86

SECTION (1)BODY FLAP (BOTTOM) DEPENDENT VARIABLE CP

Y/BBF	.10000	.50000	.65000	.80000	.90000
X/CBF					
-.10000	-.1525	-.1008			-.2502
.20000	-.1666	-.1400	-.1390	-.1846	-.2403
.60000	-.1504	-.1426			-.2134
.95000	-.1714	-.1251	-.1421	-.1699	-.2332

ALPHAO(5) = 6.021 BETAO (2) = -4.111 RN/L = 3.4981 PT = 1902.0 TTF = 100.01 Q(PSF) = 750.86

SECTION (1)BODY FLAP (BOTTOM) DEPENDENT VARIABLE CP

Y/BBF	.10000	.50000	.65000	.80000	.90000
X/CBF					
-.10000	-.1468	-.1173			-.2308
.20000	-.1577	-.1209	-.1331	-.1883	-.2034
.60000	-.1607	-.1253			-.2018
.95000	-.1756	-.1435	-.1504	-.1773	-.2108

ALPHAO(5) = 5.935 BETAO (3) = -.107 RN/L = 3.4981 PT = 1902.0 TTF = 100.01 Q(PSF) = 750.86

SECTION (1)BODY FLAP (BOTTOM) DEPENDENT VARIABLE CP

Y/BBF	.10000	.50000	.65000	.80000	.90000
X/CBF					
-.10000	-.2087	-.1214			-.1919
.20000	-.1893	-.1387	-.1361	-.1682	-.1782
.60000	-.2018	-.1321			-.1843
.95000	-.2030	-.1638	-.1550	-.1836	-.1999

ALPHAO(5) = 5.997 BETAO (4) = 3.871 RN/L = 3.4981 PT = 1902.0 TTF = 100.01 Q(PSF) = 750.86

SECTION (1)BODY FLAP (BOTTOM) DEPENDENT VARIABLE CP

Y/BBF	.10000	.50000	.65000	.80000	.90000
X/CBF					
-.10000	-.2101	-.1141			-.1879
.20000	-.1969	-.1514	-.1530	-.1591	-.1863
.60000	-.2089	-.1245			-.1761
.95000	-.2188	-.1549	-.1667	-.1778	-.1926

DATE 08 MAY 80 IA156B PRESSURE DATA

AMES 272-1-97 IA156B OTS, BODY FLAP(BOTTOM) (P2TF16)

ALPHAO(5) = 6.059 BETAO (5) = 5.883 RN/L = 3.4981 PT = 1902.0 TTF = 100.01 Q(PSF) = 750.86

SECTION (1)BODY FLAP (BOTTOM) DEPENDENT VARIABLE CP

Y/BBF	.10000	.50000	.65000	.80000	.90000
X/CBF					
-.10000	-.2443	-.1275			-.1650
.20000	-.2223	-.1768	-.1650	-.1627	-.1742
.60000	-.2176	-.1461			-.1631
.95000	-.2263	-.1711	-.1752	-.1777	-.1851

DATE 08 MAY 80 IA156B PRESSURE DATA

AMES 272-1-97 IA156B OTS. BODY FLAP(BOTTOM) (P2TF17) (07 MAR 79)

REFERENCE DATA

SREF = 2690.0000 SQ.FT. XMRP = 976.0000 IN. XT
LREF = 1290.3000 INCHES YMRP = .0000 IN. YT
BREF = 1290.3000 INCHES ZMRP = 400.0000 IN. ZT
SCALE = .0200

PARAMETRIC DATA

IB-ELV = 10.000 OB-ELV = -2.000
MACH = 2.200 RN/L = 3.500
BDFLAP = .000 SPDBRK = .000
RUDDER = .000 SILTS = .000

ALPHAO(1) = -4.859 BETAO (1) = -6.467 RN/L = 3.5161 PT = 2302.4 TTF = 104.18 Q(PSF) = 727.98

SECTION (1)BODY FLAP (BOTTOM) DEPENDENT VARIABLE CP

Y/BBF	.10000	.50000	.65000	.80000	.90000
X/CBF					
-.10000	-.2234	-.2069			-.2144
.20000	-.2219	-.1802	-.1969	-.1923	-.2278
.60000	-.2006	-.1226			-.2358
.95000	-.1843	-.1212	-.1814	-.1816	-.2096

ALPHAO(1) = -4.895 BETAO (2) = -4.384 RN/L = 3.5161 PT = 2302.4 TTF = 104.18 Q(PSF) = 727.98

SECTION (1)BODY FLAP (BOTTOM) DEPENDENT VARIABLE CP

Y/BBF	.10000	.50000	.65000	.80000	.90000
X/CBF					
-.10000	-.2325	-.1440			-.2291
.20000	-.2332	-.1240	-.1408	-.1787	-.2337
.60000	-.2033	-.1398			-.2208
.95000	-.1890	-.1457	-.1476	-.1624	-.1958

ALPHAO(1) = -4.894 BETAO (3) = -.085 RN/L = 3.5161 PT = 2302.4 TTF = 104.18 Q(PSF) = 727.98

SECTION (1)BODY FLAP (BOTTOM) DEPENDENT VARIABLE CP

Y/BBF	.10000	.50000	.65000	.80000	.90000
X/CBF					
-.10000	-.2319	-.1361			-.2236
.20000	-.2370	-.1412	-.1359	-.1568	-.2222
.60000	-.2059	-.1303			-.1862
.95000	-.1787	-.1478	-.1412	-.1527	-.1680

AMES 272-1-97 IA156B OTS. BODY FLAP(BOTTOM) (P2TF17)

ALPHAO(1) = -4.771 BETAO (4) = 4.138 RN/L = 3.5161 PT = 2302.4 TTF = 104.18 Q(PSF) = 727.98

SECTION (1)BODY FLAP (BOTTOM) DEPENDENT VARIABLE CP

Y/BBF	.10000	.50000	.65000	.80000	.90000
X/CBF					
-.10000	-.2247	-.1199			-.2225
.20000	-.2196	-.1435	-.1520	-.1600	-.2125
.60000	-.2026	-.1384			-.1807
.95000	-.1928	-.1350	-.1540	-.1554	-.1773

ALPHAO(1) = -4.742 BETAO (5) = 6.208 RN/L = 3.5161 PT = 2302.4 TTF = 104.18 Q(PSF) = 727.98

SECTION (1)BODY FLAP (BOTTOM) DEPENDENT VARIABLE CP

Y/BBF	.10000	.50000	.65000	.80000	.90000
X/CBF					
-.10000	-.2045	-.1161			-.1965
.20000	-.2359	-.1392	-.1596	-.1671	-.1912
.60000	-.2099	-.1749			-.1710
.95000	-.1951	-.1552	-.1598	-.1605	-.1705

ALPHAO(2) = -3.051 BETAO (1) = -6.530 RN/L = 3.5172 PT = 2302.7 TTF = 104.10 Q(PSF) = 728.05

SECTION (1)BODY FLAP (BOTTOM) DEPENDENT VARIABLE CP

Y/BBF	.10000	.50000	.65000	.80000	.90000
X/CBF					
-.10000	-.2174	-.1899			-.1882
.20000	-.2188	-.1583	-.1848	-.1901	-.1977
.60000	-.1938	-.1099			-.2414
.95000	-.1826	-.1318	-.1816	-.2028	-.2166

ALPHAO(2) = -3.097 BETAO (2) = -4.461 RN/L = 3.5172 PT = 2302.7 TTF = 104.10 Q(PSF) = 728.05

SECTION (1)BODY FLAP (BOTTOM) DEPENDENT VARIABLE CP

Y/BBF	.10000	.50000	.65000	.80000	.90000
X/CBF					
-.10000	-.2269	-.1338			-.2171
.20000	-.2266	-.1178	-.1270	-.1768	-.2203
.60000	-.1975	-.1404			-.2298
.95000	-.1829	-.1545	-.1540	-.1603	-.1997

AMES 272-1-97 IA156B OTS. BODY FLAP(BOTTOM) (P2TF17)

ALPHAO(2) = -3.079 BETAO (3) = -.106 RN/L = 3.5172 PT = 2302.7 TTF = 104.10 Q(PSF) = 728.05

SECTION (1)BODY FLAP (BOTTOM) DEPENDENT VARIABLE CP

Y/BBF	.10000	.50000	.65000	.80000	.90000
X/CBF					
-.10000	-.2249	-.1350			-.2137
.20000	-.2320	-.1304	-.1338	-.1511	-.2113
.60000	-.1960	-.1345			-.1863
.95000	-.1805	-.1481	-.1445	-.1547	-.1737

ALPHAO(2) = -2.974 BETAO (4) = 4.167 RN/L = 3.5172 PT = 2302.7 TTF = 104.10 Q(PSF) = 728.05

SECTION (1)BODY FLAP (BOTTOM) DEPENDENT VARIABLE CP

Y/BBF	.10000	.50000	.65000	.80000	.90000
X/CBF					
-.10000	-.2160	-.1238			-.2126
.20000	-.2247	-.1498	-.1510	-.1559	-.2026
.60000	-.2014	-.1343			-.1746
.95000	-.1926	-.1411	-.1571	-.1552	-.1756

ALPHAO(2) = -2.941 BETAO (5) = 6.240 RN/L = 3.5172 PT = 2302.7 TTF = 104.10 Q(PSF) = 728.05

SECTION (1)BODY FLAP (BOTTOM) DEPENDENT VARIABLE CP

Y/BBF	.10000	.50000	.65000	.80000	.90000
X/CBF					
-.10000	-.2007	-.1108			-.1921
.20000	-.2084	-.1450	-.1562	-.1613	-.1870
.60000	-.2381	-.1768			-.1705
.95000	-.1970	-.1601	-.1625	-.1611	-.1720

ALPHAO(3) = .915 BETAO (1) = -6.143 RN/L = 3.5204 PT = 2304.0 TTF = 103.97 Q(PSF) = 728.48

SECTION (1)BODY FLAP (BOTTOM) DEPENDENT VARIABLE CP

Y/BBF	.10000	.50000	.65000	.80000	.90000
X/CBF					
-.10000	-.2090	-.1356			-.1934
.20000	-.1944	-.1246	-.1711	-.1844	-.2027
.60000	-.1725	-.1040			-.2216
.95000	-.1691	-.1373	-.1869	-.2024	-.2075

AMES 272-1-97 IA156B OTS, BODY FLAP(BOTTOM) (P2TF17)

ALPHAO(3) = .925 BETAO (2) = -4.102 RN/L = 3.5204 PT = 2304.0 TTF = 103.97 Q(PSF) = 728.48

SECTION (1)BODY FLAP (BOTTOM) DEPENDENT VARIABLE CP

Y/BBF	.10000	.50000	.65000	.80000	.90000
X/CBF					
-.10000	-.2094	-.1050			-.1873
.20000	-.1878	-.1089	-.1324	-.1730	-.1936
.60000	-.1728	-.1504			-.2138
.95000	-.1786	-.1701	-.1830	-.1883	-.2038

ALPHAO(3) = .763 BETAO (3) = -.125 RN/L = 3.5204 PT = 2304.0 TTF = 103.97 Q(PSF) = 728.48

SECTION (1)BODY FLAP (BOTTOM) DEPENDENT VARIABLE CP

Y/BBF	.10000	.50000	.65000	.80000	.90000
X/CBF					
-.10000	-.1876	-.0996			-.1970
.20000	-.1922	-.1271	-.1290	-.1441	-.2034
.60000	-.1902	-.1273			-.1888
.95000	-.1866	-.1397	-.1475	-.1565	-.1897

ALPHAO(3) = .894 BETAO (4) = 3.757 RN/L = 3.5204 PT = 2304.0 TTF = 103.97 Q(PSF) = 728.48

SECTION (1)BODY FLAP (BOTTOM) DEPENDENT VARIABLE CP

Y/BBF	.10000	.50000	.65000	.80000	.90000
X/CBF					
-.10000	-.1963	-.1276			-.2026
.20000	-.1983	-.1317	-.1354	-.1446	-.1949
.60000	-.2026	-.1434			-.1769
.95000	-.1997	-.1453	-.1509	-.1473	-.1732

ALPHAO(3) = .928 BETAO (5) = 5.819 RN/L = 3.5204 PT = 2304.0 TTF = 103.97 Q(PSF) = 728.48

SECTION (1)BODY FLAP (BOTTOM) DEPENDENT VARIABLE CP

Y/BBF	.10000	.50000	.65000	.80000	.90000
X/CBF					
-.10000	-.1949	-.0858			-.1905
.20000	-.2051	-.1344	-.1395	-.1460	-.1684
.60000	-.2189	-.1728			-.1592
.95000	-.1987	-.1604	-.1536	-.1434	-.1521

DATE 09 MAY 80

IA156B PRESSURE DATA

AMES 272-1-97 IA156B OTS.

BODY FLAP(BOTTOM) (P2TF17)

ALPHAO(4) = 4.740 BETAO (1) = -6.165 RN/L = 3.5178 PT = 2304.3 TTF = 104.32 Q(PSF) = 728.57

SECTION (1)BODY FLAP (BOTTOM) DEPENDENT VARIABLE CP

Y/BBF	.10000	.50000	.65000	.80000	.90000
X/CBF					
-.10000	-.1811	-.1150			-.1789
.20000	-.1600	-.0996	-.1218	-.1729	-.1843
.60000	-.1218	-.0941			-.2076
.95000	-.1361	-.1512	-.1624	-.1911	-.1984

ALPHAO(4) = 4.730 BETAO (2) = -4.140 RN/L = 3.5178 PT = 2304.3 TTF = 104.32 Q(PSF) = 728.57

SECTION (1)BODY FLAP (BOTTOM) DEPENDENT VARIABLE CP

Y/BBF	.10000	.50000	.65000	.80000	.90000
X/CBF					
-.10000	-.1814	-.0870			-.1848
.20000	-.1602	-.1082	-.1279	-.1646	-.1884
.60000	-.1619	-.1532			-.2076
.95000	-.1660	-.1643	-.1743	-.1814	-.1984

ALPHAO(4) = 4.621 BETAO (3) = -.143 RN/L = 3.5178 PT = 2304.3 TTF = 104.32 Q(PSF) = 728.57

SECTION (1)BODY FLAP (BOTTOM) DEPENDENT VARIABLE CP

Y/BBF	.10000	.50000	.65000	.80000	.90000
X/CBF					
-.10000	-.1796	-.0899			-.1806
.20000	-.1731	-.1266	-.1351	-.1522	-.1770
.60000	-.1901	-.1293			-.1801
.95000	-.1879	-.1317	-.1468	-.1541	-.1850

ALPHAO(4) = 4.698 BETAO (4) = 3.811 RN/L = 3.5178 PT = 2304.3 TTF = 104.32 Q(PSF) = 728.57

SECTION (1)BODY FLAP (BOTTOM) DEPENDENT VARIABLE CP

Y/BBF	.10000	.50000	.65000	.80000	.90000
X/CBF					
-.10000	-.1804	-.1221			-.1974
.20000	-.1765	-.1398	-.1408	-.1491	-.1962
.60000	-.1940	-.1415			-.1889
.95000	-.1977	-.1311	-.1406	-.1503	-.1865

DATE 08 MAY 80

IA156B PRESSURE DATA

AMES 272-1-97 IA156B OTS.

BODY FLAP(BOTTOM) (P2TF17)

ALPHAO(4) = 4.768 BETAO (5) = 5.830 RN/L = 3.5178 PT = 2304.3 TTF = 104.32 Q(PSF) = 728.57

SECTION (1)BODY FLAP (BOTTOM) DEPENDENT VARIABLE CP

Y/BBF	.10000	.50000	.65000	.80000	.90000
X/CBF					
-.10000	-.1784	-.1186			-.1816
.20000	-.1808	-.1490	-.1436	-.1461	-.1677
.60000	-.2064	-.1585			-.1626
.95000	-.1942	-.1293	-.1383	-.1388	-.1565

ALPHAO(5) = 6.370 BETAO (1) = -6.178 RN/L = 3.5199 PT = 2302.3 TTF = 103.73 Q(PSF) = 727.94

SECTION (1)BODY FLAP (BOTTOM) DEPENDENT VARIABLE CP

Y/BBF	.10000	.50000	.65000	.80000	.90000
X/CBF					
-.10000	-.1794	-.1116			-.1831
.20000	-.1614	-.0885	-.1198	-.1758	-.1845
.60000	-.1213	-.0882			-.2096
.95000	-.1335	-.1495	-.1539	-.1892	-.2008

ALPHAO(5) = 6.353 BETAO (2) = -4.152 RN/L = 3.5199 PT = 2302.3 TTF = 103.73 Q(PSF) = 727.94

SECTION (1)BODY FLAP (BOTTOM) DEPENDENT VARIABLE CP

Y/BBF	.10000	.50000	.65000	.80000	.90000
X/CBF					
-.10000	-.1720	-.0861			-.1880
.20000	-.1491	-.1114	-.1323	-.1630	-.1899
.60000	-.1600	-.1571			-.2079
.95000	-.1656	-.1654	-.1783	-.1839	-.1982

ALPHAO(5) = 6.296 BETAO (3) = -.151 RN/L = 3.5199 PT = 2302.3 TTF = 103.73 Q(PSF) = 727.94

SECTION (1)BODY FLAP (BOTTOM) DEPENDENT VARIABLE CP

Y/BBF	.10000	.50000	.65000	.80000	.90000
X/CBF					
-.10000	-.1779	-.0856			-.1788
.20000	-.1662	-.1176	-.1305	-.1516	-.1747
.60000	-.1861	-.1327			-.1740
.95000	-.1847	-.1271	-.1426	-.1553	-.1820

DATE 08 MAY 80

IA156B PRESSURE DATA

AMES 272-1-97 IA156B.OTS.

BODY FLAP(BOTTOM) (P2TF17)

ALPHAO(5) = 6.336 BETAO (4) = 3.812 RN/L = 3.5199 PT = 2302.3 TTF = 103.73 Q(PSF) = 727.94

SECTION (1)BODY FLAP (BOTTOM) DEPENDENT VARIABLE CP

Y/BBF	.10000	.50000	.65000	.80000	.90000
X/CBF					
-.10000	-.1797	-.1211			-.1917
.20000	-.1732	-.1208	-.1262	-.1452	-.1892
.60000	-.1980	-.1320			-.1858
.95000	-.1963	-.1238	-.1306	-.1449	-.1849

ALPHAO(5) = 6.401 BETAO (5) = 5.821 RN/L = 3.5199 PT = 2302.3 TTF = 103.73 Q(PSF) = 727.94

SECTION (1)BODY FLAP (BOTTOM) DEPENDENT VARIABLE CP

Y/BBF	.10000	.50000	.65000	.80000	.90000
X/CBF					
-.10000	-.1834	-.1202			-.1667
.20000	-.1769	-.1318	-.1258	-.1301	-.1482
.60000	-.2080	-.1379			-.1506
.95000	-.1927	-.1233	-.1297	-.1299	-.1462

AMES 272-1-97 IA156B OTS. BODY FLAP(BOTTOM) (P2TF18) (07 MAR 79)

REFERENCE DATA

SREF = 2690.0000 SQ.FT. XMRP = 976.0000 IN. XT
LREF = 1290.3000 INCHES YMRP = .0000 IN. YT
BREF = 1290.3000 INCHES ZMRP = 400.0000 IN. ZT
SCALE = .0200

PARAMETRIC DATA

IB-ELV = 10.000 OB-ELV = -2.000
MACH = 2.500 RN/L = 3.500
BDFLAP = .000 SPDBRK = .000
RUDDER = .000 SILTS = .000

ALPHAO(1) = -5.495 BETAO (1) = -6.349 RN/L = 3.4909 PT = 2625.1 TTF = 100.02 Q(PSF) = 671.51

SECTION (1)BODY FLAP (BOTTOM) DEPENDENT VARIABLE CP

Y/BBF	.10000	.50000	.65000	.80000	.90000
X/CBF					
-.10000	-.1692	-.1815			-.1634
.20000	-.1813	-.1789	-.1456	-.1353	-.1663
.60000	-.1618	-.1786			-.1870
.95000	-.1576	-.1529	-.1521	-.1647	-.1815

ALPHAO(1) = -5.532 BETAO (2) = -4.272 RN/L = 3.4909 PT = 2625.1 TTF = 100.02 Q(PSF) = 671.51

SECTION (1)BODY FLAP (BOTTOM) DEPENDENT VARIABLE CP

Y/BBF	.10000	.50000	.65000	.80000	.90000
X/CBF					
-.10000	-.1718	-.1679			-.1700
.20000	-.1923	-.1532	-.1527	-.1383	-.1781
.60000	-.1763	-.1270			-.1865
.95000	-.1587	-.0903	-.1498	-.1616	-.1721

ALPHAO(1) = -5.636 BETAO (3) = .001 RN/L = 3.4909 PT = 2625.1 TTF = 100.02 Q(PSF) = 671.51

SECTION (1)BODY FLAP (BOTTOM) DEPENDENT VARIABLE CP

Y/BBF	.10000	.50000	.65000	.80000	.90000
X/CBF					
-.10000	-.1695	-.0980			-.1850
.20000	-.1866	-.0970	-.1052	-.1300	-.1869
.60000	-.1650	-.1090			-.1695
.95000	-.1490	-.1148	-.1058	-.1287	-.1423

DATE 08 MAY 80 IA1568 PRESSURE DATA

AMES 272-1-97 IA1568 OTS. BODY FLAP(BOTTOM) (P2TF18)

ALPHAO(1) = -5.409 BETAO (4) = 4.221 RN/L = 3.4909 PT = 2625.1 TTF = 100.02 Q(PSF) = 671.51

SECTION (1)BODY FLAP (BOTTOM) DEPENDENT VARIABLE CP

Y/BBF	.10000	.50000	.65000	.80000	.90000
X/CBF					
-.10000	-.1650	-.1157			-.1904
.20000	-.1904	-.0963	-.1146	-.1330	-.1844
.60000	-.1731	-.1146			-.1658
.95000	-.1584	-.1256	-.1288	-.1288	-.1461

ALPHAO(1) = -5.381 BETAO (5) = 6.283 RN/L = 3.4909 PT = 2625.1 TTF = 100.02 Q(PSF) = 671.51

SECTION (1)BODY FLAP (BOTTOM) DEPENDENT VARIABLE CP

Y/BBF	.10000	.50000	.65000	.80000	.90000
X/CBF					
-.10000	-.1527	-.1315			-.1858
.20000	-.1737	-.1173	-.1186	-.1325	-.1779
.60000	-.1890	-.1128			-.1588
.95000	-.1703	-.1249	-.1283	-.1273	-.1464

ALPHAO(2) = -3.705 BETAO (1) = -6.409 RN/L = 3.4844 PT = 2636.0 TTF = 102.34 Q(PSF) = 674.30

SECTION (1)BODY FLAP (BOTTOM) DEPENDENT VARIABLE CP

Y/BBF	.10000	.50000	.65000	.80000	.90000
X/CBF					
-.10000	-.1723	-.1825			-.1488
.20000	-.1838	-.1786	-.1467	-.1380	-.1567
.60000	-.1638	-.1720			-.1817
.95000	-.1583	-.1470	-.1546	-.1612	-.1778

ALPHAO(2) = -3.745 BETAO (2) = -4.344 RN/L = 3.4844 PT = 2636.0 TTF = 102.34 Q(PSF) = 674.30

SECTION (1)BODY FLAP (BOTTOM) DEPENDENT VARIABLE CP

Y/BBF	.10000	.50000	.65000	.80000	.90000
X/CBF					
-.10000	-.1714	-.1596			-.1677
.20000	-.1919	-.1344	-.1488	-.1409	-.1714
.60000	-.1751	-.0921			-.1848
.95000	-.1580	-.0866	-.1428	-.1604	-.1693

DATE 08 MAY 80 IA156B PRESSURE DATA

AMES 272-1-97 IA156B OTS. BODY FLAP(BOTTOM) (P2TF18)

ALPHAO(2) = -3.741 BETAO (3) = -.001 RN/L = 3.4844 PT = 2636.0 TTF = 102.34 Q(PSF) = 674.30

SECTION (1)BODY FLAP (BOTTOM) DEPENDENT VARIABLE CP

Y/BBF	.10000	.50000	.65000	.80000	.90000
X/CBF					
-.10000	-.1726	-.0903			-.1810
.20000	-.1879	-.1116	-.1177	-.1340	-.1839
.60000	-.1684	-.1190			-.1660
.95000	-.1545	-.1177	-.1148	-.1306	-.1445

ALPHAO(2) = -3.623 BETAO (4) = 4.254 RN/L = 3.4844 PT = 2636.0 TTF = 102.34 Q(PSF) = 674.30

SECTION (1)BODY FLAP (BOTTOM) DEPENDENT VARIABLE CP

Y/BBF	.10000	.50000	.65000	.80000	.90000
X/CBF					
-.10000	-.1597	-.0971			-.1795
.20000	-.1822	-.0997	-.1204	-.1280	-.1735
.60000	-.1871	-.1259			-.1549
.95000	-.1612	-.1314	-.1314	-.1280	-.1434

ALPHAO(2) = -3.592 BETAO (5) = 6.321 RN/L = 3.4844 PT = 2636.0 TTF = 102.34 Q(PSF) = 674.30

SECTION (1)BODY FLAP (BOTTOM) DEPENDENT VARIABLE CP

Y/BBF	.10000	.50000	.65000	.80000	.90000
X/CBF					
-.10000	-.1335	-.1173			-.1753
.20000	-.1507	-.1052	-.1146	-.1246	-.1687
.60000	-.1868	-.1105			-.1463
.95000	-.1719	-.1303	-.1293	-.1235	-.1408

ALPHAO(3) = .372 BETAO (1) = -6.031 RN/L = 3.4898 PT = 2646.3 TTF = 103.27 Q(PSF) = 676.94

SECTION (1)BODY FLAP (BOTTOM) DEPENDENT VARIABLE CP

Y/BBF	.10000	.50000	.65000	.80000	.90000
X/CBF					
-.10000	-.1661	-.1544			-.1316
.20000	-.1763	-.1324	-.1345	-.1311	-.1374
.60000	-.1585	-.1136			-.1622
.95000	-.1499	-.1016	-.1520	-.1593	-.1630

DATE 08 MAY 80 IA156B PRESSURE DATA

AMES 272-1-97 IA156B OTS. BODY FLAP(BOTTOM) (P2TF18)

ALPHAO(3) = .382 BETAO (2) = -3.997 RN/L = 3.4898 PT = 2646.3 TTF = 103.27 Q(PSF) = 676.94

SECTION (1)BODY FLAP (BOTTOM) DEPENDENT VARIABLE CP

Y/BBF	.10000	.50000	.65000	.80000	.90000
X/CBF					
-.10000	-.1609	-.0890			-.1267
.20000	-.1677	-.0802	-.1016	-.1290	-.1374
.60000	-.1366	-.1071			-.1578
.95000	-.1421	-.1330	-.1416	-.1536	-.1593

ALPHAO(3) = .191 BETAO (3) = -.028 RN/L = 3.4898 PT = 2646.3 TTF = 103.27 Q(PSF) = 676.94

SECTION (1)BODY FLAP (BOTTOM) DEPENDENT VARIABLE CP

Y/BBF	.10000	.50000	.65000	.80000	.90000
X/CBF					
-.10000	-.1544	-.1017			-.1635
.20000	-.1724	-.1053	-.1100	-.1218	-.1713
.60000	-.1625	-.1037			-.1622
.95000	-.1578	-.1142	-.1158	-.1199	-.1536

ALPHAO(3) = .353 BETAO (4) = 3.849 RN/L = 3.4898 PT = 2646.3 TTF = 103.27 Q(PSF) = 676.94

SECTION (1)BODY FLAP (BOTTOM) DEPENDENT VARIABLE CP

Y/BBF	.10000	.50000	.65000	.80000	.90000
X/CBF					
-.10000	-.1345	-.0773			-.1637
.20000	-.1460	-.1053	-.1097	-.1175	-.1638
.60000	-.1711	-.1264			-.1559
.95000	-.1638	-.1170	-.1215	-.1202	-.1465

ALPHAO(3) = .387 BETAO (5) = 5.904 RN/L = 3.4898 PT = 2646.3 TTF = 103.27 Q(PSF) = 676.94

SECTION (1)BODY FLAP (BOTTOM) DEPENDENT VARIABLE CP

Y/BBF	.10000	.50000	.65000	.80000	.90000
X/CBF					
-.10000	-.1285	-.0893			-.1643
.20000	-.1400	-.0713	-.1034	-.1102	-.1418
.60000	-.1664	-.1204			-.1324
.95000	-.1648	-.1330	-.1272	-.1175	-.1225

AMES 272-1-97 IA156B CTS. BODY FLAP(BOTTOM) (P2TF18)

ALPHAO(4) = 3.371 BETAO (1) = -6.062 RN/L = 3.4918 PT = 2653.4 TTF = 104.09 Q(PSF) = 678.77

SECTION (1)BODY FLAP (BOTTOM) DEPENDENT VARIABLE CP

Y/BBF	.10000	.50000	.65000	.80000	.90000
X/CBF					
-.10000	-.1589	-.1095			-.1340
.20000	-.1628	-.0969	-.1212	-.1296	-.1333
.60000	-.1330	-.1097			-.1609
.95000	-.1176	-.0935	-.1432	-.1581	-.1638

ALPHAO(4) = 3.961 BETAO (2) = -4.041 RN/L = 3.4918 PT = 2653.4 TTF = 104.09 Q(PSF) = 678.77

SECTION (1)BODY FLAP (BOTTOM) DEPENDENT VARIABLE CP

Y/BBF	.10000	.50000	.65000	.80000	.90000
X/CBF					
-.10000	-.1533	-.0744			-.1376
.20000	-.1548	-.0739	-.0880	-.1379	-.1423
.60000	-.1350	-.0956			-.1642
.95000	-.1373	-.1172	-.1313	-.1543	-.1635

ALPHAO(4) = 3.890 BETAO (3) = -.041 RN/L = 3.4918 PT = 2653.4 TTF = 104.09 Q(PSF) = 678.77

SECTION (1)BODY FLAP (BOTTOM) DEPENDENT VARIABLE CP

Y/BBF	.10000	.50000	.65000	.80000	.90000
X/CBF					
-.10000	-.1449	-.0898			-.1421
.20000	-.1517	-.0927	-.1076	-.1248	-.1475
.60000	-.1609	-.1060			-.1536
.95000	-.1598	-.1076	-.1180	-.1254	-.1572

ALPHAO(4) = 3.931 BETAO (4) = 3.900 RN/L = 3.4918 PT = 2653.4 TTF = 104.09 Q(PSF) = 678.77

SECTION (1)BODY FLAP (BOTTOM) DEPENDENT VARIABLE CP

Y/BBF	.10000	.50000	.65000	.80000	.90000
X/CBF					
-.10000	-.1253	-.0884			-.1497
.20000	-.1315	-.1136	-.1108	-.1188	-.1492
.60000	-.1611	-.1204			-.1513
.95000	-.1609	-.1118	-.1139	-.1232	-.1531

AMES 272-1-97 IA156B OTS, BODY FLAP(BOTTOM) (P2TF18)

ALPHAO(4) = 4.000 BETAO (5) = 5.916 RN/L = 3.4918 PT = 2653.4 TTF = 104.09 Q(PSF) = 678.77

SECTION (1)BODY FLAP (BOTTOM) DEPENDENT VARIABLE CP

Y/BBF	.10000	.50000	.65000	.80000	.90000
X/CBF					
-.10000	-.1288	-.0729			-.1394
.20000	-.1290	-.0907	-.1044	-.1153	-.1278
.60000	-.1661	-.1350			-.1290
.95000	-.1622	-.1360	-.1249	-.1202	-.1288

ALPHAO(5) = 6.114 BETAO (1) = -6.076 RN/L = 3.4941 PT = 2658.3 TTF = 104.57 Q(PSF) = 680.01

SECTION (1)BODY FLAP (BOTTOM) DEPENDENT VARIABLE CP

Y/BBF	.10000	.50000	.65000	.80000	.90000
X/CBF					
-.10000	-.1525	-.0942			-.1402
.20000	-.1332	-.0877	-.1163	-.1332	-.1395
.60000	-.1046	-.0973			-.1636
.95000	-.1010	-.0841	-.1392	-.1584	-.1657

ALPHAO(5) = 6.100 BETAO (2) = -4.055 RN/L = 3.4941 PT = 2658.3 TTF = 104.57 Q(PSF) = 680.01

SECTION (1)BODY FLAP (BOTTOM) DEPENDENT VARIABLE CP

Y/BBF	.10000	.50000	.65000	.80000	.90000
X/CBF					
-.10000	-.1449	-.0611			-.1483
.20000	-.1262	-.0723	-.0853	-.1447	-.1481
.60000	-.1205	-.1023			-.1686
.95000	-.1304	-.1231	-.1293	-.1501	-.1626

ALPHAO(5) = 6.014 BETAO (3) = -.064 RN/L = 3.4941 PT = 2658.3 TTF = 104.57 Q(PSF) = 680.01

SECTION (1)BODY FLAP (BOTTOM) DEPENDENT VARIABLE CP

Y/BBF	.10000	.50000	.65000	.80000	.90000
X/CBF					
-.10000	-.1418	-.0843			-.1442
.20000	-.1504	-.0874	-.1036	-.1218	-.1470
.60000	-.1574	-.1036			-.1533
.95000	-.1600	-.1064	-.1163	-.1262	-.1551

AMES 272-1-97 IA156B OTS, BODY FLAP(BOTTOM) (P2TF18)

ALPHAO(5) = 6.081 BETAO (4) = 3.903 RN/L = 3.4941 PT = 2658.3 TTF = 104.57 Q(PSF) = 680.01

SECTION (1)BODY FLAP (BOTTOM) DEPENDENT VARIABLE CP

Y/BBF	.10000	.50000	.65000	.80000	.90000
X/CBF					
-.10000	-.1332	-.0859			-.1483
.20000	-.1335	-.1033	-.1043	-.1158	-.1447
.60000	-.1626	-.1067			-.1494
.95000	-.1609	-.1012	-.1075	-.1186	-.1533

ALPHAO(5) = 6.151 BETAO (5) = 5.909 RN/L = 3.4941 PT = 2658.3 TTF = 104.57 Q(PSF) = 680.01

SECTION (1)BODY FLAP (BOTTOM) DEPENDENT VARIABLE CP

Y/BBF	.10000	.50000	.65000	.80000	.90000
X/CBF					
-.10000	-.1280	-.0627			-.1192
.20000	-.1252	-.1015	-.0953	-.0971	-.1114
.60000	-.1632	-.1213			-.1200
.95000	-.1598	-.1109	-.1098	-.1156	-.1280

AMES 272-1-97 IA156B OTS, BODY FLAP(BOTTOM) (P2TF19) (07 MAR 79)

REFERENCE DATA

SREF = 2690.0000 SQ.FT. XMRP = 976.0000 IN. XT
LREF = 1290.3000 INCHES YMRP = .0000 IN. YT
BREF = 1290.3000 INCHES ZMRP = 400.0000 IN. ZT
SCALE = .0200

PARAMETRIC DATA

IB-ELV = 10.000 OB-ELV = -7.000
MACH = 1.800 RN/L = 3.500
BDFLAP = .000 SPDBRK = .000
RUDDER = .000 SILTS = .000

ALPHAO(1) = -5.539 BETAO (1) = -6.422 RN/L = 3.3824 PT = 1874.6 TTF = 108.00 Q(PSF) = 740.18

SECTION (1)BODY FLAP (BOTTOM) DEPENDENT VARIABLE CP

Y/BBF	.10000	.50000	.65000	.80000	.90000
X/CBF					
-.10000	-.2129	-.1842			-.3210
.20000	-.2131	-.1811	-.1960	-.2148	-.3094
.60000	-.2083	-.1719			-.2657
.95000	-.2071	-.1883	-.1931	-.1946	-.2245

ALPHAO(1) = -5.570 BETAO (2) = -4.338 RN/L = 3.3824 PT = 1874.6 TTF = 108.00 Q(PSF) = 740.18

SECTION (1)BODY FLAP (BOTTOM) DEPENDENT VARIABLE CP

Y/BBF	.10000	.50000	.65000	.80000	.90000
X/CBF					
-.10000	-.1950	-.1551			-.3451
.20000	-.2063	-.1713	-.1711	-.1935	-.3313
.60000	-.1964	-.1634			-.2577
.95000	-.1913	-.1853	-.1846	-.1887	-.2251

ALPHAO(1) = -5.574 BETAO (3) = -.030 RN/L = 3.3824 PT = 1874.6 TTF = 108.00 Q(PSF) = 740.18

SECTION (1)BODY FLAP (BOTTOM) DEPENDENT VARIABLE CP

Y/BBF	.10000	.50000	.65000	.80000	.90000
X/CBF					
-.10000	-.3087	-.1588			-.2576
.20000	-.2762	-.1822	-.1706	-.1962	-.2453
.60000	-.2393	-.1636			-.2157
.95000	-.2133	-.1863	-.1742	-.1947	-.2003

AMES 272-1-97 IA156B OTS. BODY FLAP(BOTTOM) (P2TF19)

ALPHAO(1) = -5.451 BETAO (4) = 4.191 RN/L = 3.3824 PT = 1874.6 TTF = 108.00 Q(PSF) = 740.18

SECTION (1)BODY FLAP (BOTTOM) DEPENDENT VARIABLE CP

Y/BBF	.10000	.50000	.65000	.80000	.90000
X/CBF					
-.10000	-.3367	-.1621			-.2260
.20000	-.3218	-.1828	-.1797	-.1867	-.2147
.60000	-.2631	-.1635			-.1999
.95000	-.2093	-.1852	-.1891	-.1879	-.2072

ALPHAO(1) = -5.421 BETAO (5) = 6.266 RN/L = 3.3824 PT = 1874.6 TTF = 108.00 Q(PSF) = 740.18

SECTION (1)BODY FLAP (BOTTOM) DEPENDENT VARIABLE CP

Y/BBF	.10000	.50000	.65000	.80000	.90000
X/CBF					
-.10000	-.2405	-.1691			-.2060
.20000	-.2386	-.1857	-.1874	-.1906	-.2007
.60000	-.2304	-.1669			-.1923
.95000	-.2217	-.1877	-.1830	-.1923	-.2046

ALPHAO(2) = -3.432 BETAO (1) = -6.496 RN/L = 3.4381 PT = 1901.3 TTF = 107.06 Q(PSF) = 750.74

SECTION (1)BODY FLAP (BOTTOM) DEPENDENT VARIABLE CP

Y/BBF	.10000	.50000	.65000	.80000	.90000
X/CBF					
-.10000	-.1967	-.1762			-.3207
.20000	-.2013	-.1806	-.1979	-.2312	-.3258
.60000	-.1979	-.1617			-.2672
.95000	-.2001	-.1847	-.1873	-.1948	-.2346

ALPHAO(2) = -3.477 BETAO (2) = -4.429 RN/L = 3.4381 PT = 1901.3 TTF = 107.06 Q(PSF) = 750.74

SECTION (1)BODY FLAP (BOTTOM) DEPENDENT VARIABLE CP

Y/BBF	.10000	.50000	.65000	.80000	.90000
X/CBF					
-.10000	-.1872	-.1522			-.3120
.20000	-.1975	-.1614	-.1669	-.1927	-.3130
.60000	-.1879	-.1585			-.2467
.95000	-.1879	-.1795	-.1819	-.1925	-.2310

AMES 272-1-97 IA156B OTS, BODY FLAP(BOTTOM) (P2TF19)

ALPHAO(2) = -3.507 BETAO (3) = -.041 RN/L = 3.4381 PT = 1901.3 TTF = 107.06 Q(PSF) = 750.74

SECTION (1)BODY FLAP (BOTTOM) DEPENDENT VARIABLE CP

Y/BBF	.10000	.50000	.65000	.80000	.90000
X/CBF					
-.10000	-.2793	-.1468			-.2398
.20000	-.2473	-.1707	-.1612	-.1805	-.2363
.60000	-.2241	-.1554			-.2095
.95000	-.2042	-.1812	-.1688	-.1903	-.1961

ALPHAO(2) = -3.362 BETAO (4) = 4.232 RN/L = 3.4381 PT = 1901.3 TTF = 107.06 Q(PSF) = 750.74

SECTION (1)BODY FLAP (BOTTOM) DEPENDENT VARIABLE CP

Y/BBF	.10000	.50000	.65000	.80000	.90000
X/CBF					
-.10000	-.3238	-.1590			-.2108
.20000	-.3135	-.1801	-.1735	-.1796	-.2059
.60000	-.2620	-.1604			-.1916
.95000	-.2130	-.1855	-.1892	-.1869	-.2000

ALPHAO(2) = -3.332 BETAO (5) = 6.315 RN/L = 3.4381 PT = 1901.3 TTF = 107.06 Q(PSF) = 750.74

SECTION (1)BODY FLAP (BOTTOM) DEPENDENT VARIABLE CP

Y/BBF	.10000	.50000	.65000	.80000	.90000
X/CBF					
-.10000	-.2698	-.1736			-.2024
.20000	-.2647	-.1780	-.1827	-.1847	-.1975
.60000	-.2407	-.1617			-.1889
.95000	-.2145	-.1852	-.1873	-.1882	-.2036

ALPHAO(3) = .311 BETAO (1) = -6.109 RN/L = 3.5121 PT = 1944.8 TTF = 107.64 Q(PSF) = 767.95

SECTION (1)BODY FLAP (BOTTOM) DEPENDENT VARIABLE CP

Y/BBF	.10000	.50000	.65000	.80000	.90000
X/CBF					
-.10000	-.1797	-.1370			-.2824
.20000	-.1834	-.1560	-.1644	-.2115	-.2771
.60000	-.1760	-.1358			-.2289
.95000	-.1876	-.1518	-.1486	-.1657	-.2472

AMES 272-1-97 IA156B OTS. BODY FLAP(BOTTOM) (P2TF1S)

ALPHAO(3) = .323 BETAO (2) = -4.063 RN/L = 3.5121 PT = 1944.8 TTF = 107.64 Q(PSF) = 767.95

SECTION (1)BODY FLAP (BOTTOM) DEPENDENT VARIABLE CP

Y/BBF	.10000	.50000	.65000	.80000	.90000
X/CBF					
-.10000	-.1813	-.1291			-.2562
.20000	-.1699	-.1307	-.1444	-.1869	-.2249
.60000	-.1695	-.1447			-.2015
.95000	-.1827	-.1502	-.1525	-.1695	-.2263

ALPHAO(3) = .190 BETAO (3) = -.063 RN/L = 3.5121 PT = 1944.8 TTF = 107.64 Q(PSF) = 767.95

SECTION (1)BODY FLAP (BOTTOM) DEPENDENT VARIABLE CP

Y/BBF	.10000	.50000	.65000	.80000	.90000
X/CBF					
-.10000	-.2412	-.1386			-.2338
.20000	-.2173	-.1683	-.1616	-.1804	-.2175
.60000	-.2113	-.1521			-.1989
.95000	-.2015	-.1792	-.1771	-.1918	-.2064

ALPHAO(3) = .294 BETAO (4) = 3.822 RN/L = 3.5121 PT = 1944.8 TTF = 107.64 Q(PSF) = 767.95

SECTION (1)BODY FLAP (BOTTOM) DEPENDENT VARIABLE CP

Y/BBF	.10000	.50000	.65000	.80000	.90000
X/CBF					
-.10000	-.2895	-.1417			-.2083
.20000	-.2636	-.1745	-.1655	-.1752	-.1941
.60000	-.2452	-.1515			-.1701
.95000	-.2240	-.1792	-.1841	-.1794	-.1878

ALPHAO(3) = .323 BETAO (5) = 5.888 RN/L = 3.5121 PT = 1944.8 TTF = 107.64 Q(PSF) = 767.95

SECTION (1)BODY FLAP (BOTTOM) DEPENDENT VARIABLE CP

Y/BBF	.10000	.50000	.65000	.80000	.90000
X/CBF					
-.10000	-.3116	-.1497			-.1931
.20000	-.2814	-.1803	-.1723	-.1742	-.1905
.60000	-.2466	-.1490			-.1765
.95000	-.2210	-.1812	-.1872	-.1865	-.1954

AMES 272-1-97 IA156B OTS. BODY FLAP(BOTTOM) (P2TF19)

ALPHAO(4) = 4.189 BETAO (1) = -6.139 RN/L = 3.4952 PT = 1941.0 TTF = 108.84 Q(PSF) = 766.44

SECTION (1)BODY FLAP (BOTTOM) DEPENDENT VARIABLE CP

Y/BBF	.10000	.50000	.65000	.80000	.90000
X/CBF					
-.10000	-.1538	-.1165			-.2526
.20000	-.1599	-.1322	-.1447	-.1876	-.2477
.60000	-.1450	-.1303			-.2130
.95000	-.1659	-.1265	-.1503	-.1618	-.2396

ALPHAO(4) = 4.181 BETAO (2) = -4.105 RN/L = 3.4952 PT = 1941.0 TTF = 108.84 Q(PSF) = 766.44

SECTION (1)BODY FLAP (BOTTOM) DEPENDENT VARIABLE CP

Y/BBF	.10000	.50000	.65000	.80000	.90000
X/CBF					
-.10000	-.1390	-.1078			-.2487
.20000	-.1568	-.1057	-.1274	-.1855	-.2202
.60000	-.1549	-.1199			-.2039
.95000	-.1710	-.1281	-.1351	-.1542	-.2153

ALPHAO(4) = 4.112 BETAO (3) = -.084 RN/L = 3.4952 PT = 1941.0 TTF = 108.84 Q(PSF) = 766.44

SECTION (1)BODY FLAP (BOTTOM) DEPENDENT VARIABLE CP

Y/BBF	.10000	.50000	.65000	.80000	.90000
X/CBF					
-.10000	-.2084	-.1202			-.2077
.20000	-.1882	-.1474	-.1474	-.1735	-.1865
.60000	-.2012	-.1355			-.1807
.95000	-.1991	-.1672	-.1651	-.1828	-.1968

ALPHAO(4) = 4.148 BETAO (4) = 3.870 RN/L = 3.4952 PT = 1941.0 TTF = 108.84 Q(PSF) = 766.44

SECTION (1)BODY FLAP (BOTTOM) DEPENDENT VARIABLE CP

Y/BBF	.10000	.50000	.65000	.80000	.90000
X/CBF					
-.10000	-.2500	-.1246			-.1924
.20000	-.2181	-.1624	-.1575	-.1647	-.1866
.60000	-.2095	-.1344			-.1757
.95000	-.2237	-.1638	-.1726	-.1796	-.1908

AMES 272-1-97 IA156B OTS, BODY FLAP(BOTTOM) (P2TF19)

ALPHAO(4) = 4.213 BETAO (5) = 5.900 RN/L = 3.4952 PT = 1941.0 TTF = 108.84 Q(PSF) = 766.44

SECTION (1)BODY FLAP (BOTTOM) DEPENDENT VARIABLE CP

Y/BBF	.10000	.50000	.65000	.80000	.90000
X/CBF					
-.10000	-.2818	-.1280			-.1727
.20000	-.2755	-.1790	-.1673	-.1652	-.1741
.60000	-.2244	-.1508			-.1608
.95000	-.2377	-.1687	-.1839	-.1767	-.1776

ALPHAO(5) = 5.780 BETAO (1) = -6.151 RN/L = 3.5043 PT = 1941.2 TTF = 107.77 Q(PSF) = 766.50

SECTION (1)BODY FLAP (BOTTOM) DEPENDENT VARIABLE CP

Y/BBF	.10000	.50000	.65000	.80000	.90000
X/CBF					
-.10000	-.1458	-.1036			-.2513
.20000	-.1635	-.1346	-.1383	-.1836	-.2450
.60000	-.1456	-.1330			-.2100
.95000	-.1668	-.1271	-.1416	-.1673	-.2328

ALPHAO(5) = 5.761 BETAO (2) = -4.115 RN/L = 3.5043 PT = 1941.2 TTF = 107.77 Q(PSF) = 766.50

SECTION (1)BODY FLAP (BOTTOM) DEPENDENT VARIABLE CP

Y/BBF	.10000	.50000	.65000	.80000	.90000
X/CBF					
-.10000	-.1380	-.1121			-.2317
.20000	-.1515	-.1154	-.1324	-.1884	-.2044
.60000	-.1536	-.1229			-.2009
.95000	-.1695	-.1385	-.1443	-.1679	-.2075

ALPHAO(5) = 5.709 BETAO (3) = -.094 RN/L = 3.5043 PT = 1941.2 TTF = 107.77 Q(PSF) = 766.50

SECTION (1)BODY FLAP (BOTTOM) DEPENDENT VARIABLE CP

Y/BBF	.10000	.50000	.65000	.80000	.90000
X/CBF					
-.10000	-.2046	-.1083			-.1760
.20000	-.1857	-.1279	-.1195	-.1538	-.1734
.60000	-.1951	-.1186			-.1776
.95000	-.1955	-.1536	-.1398	-.1734	-.1932

AMES 272-1-97 IA156B OTS. BODY FLAP(BOTTOM) (P2TF19)

ALPHAO(-5) = 5.741 BETAO (4) = 3.878 RN/L = 3.5043 PT = 1941.2 TTF = 107.77 Q(PSF) = 766.50

SECTION (1)BODY FLAP (BOTTOM) DEPENDENT VARIABLE CP

Y/BBF	.10000	.50000	.65000	.80000	.90000
X/CBF					
-.10000	-.2272	-.1137			-.1947
.20000	-.2043	-.1562	-.1543	-.1602	-.1802
.60000	-.2094	-.1270			-.1725
.95000	-.2202	-.1581	-.1667	-.1744	-.1865

ALPHAO(5) = 5.803 BETAO (5) = 5.896 RN/L = 3.5043 PT = 1941.2 TTF = 107.77 Q(PSF) = 766.50

SECTION (1)BODY FLAP (BOTTOM) DEPENDENT VARIABLE CP

Y/BBF	.10000	.50000	.65000	.80000	.90000
X/CBF					
-.10000	-.2603	-.1275			-.1680
.20000	-.2352	-.1777	-.1640	-.1605	-.1726
.60000	-.2098	-.1410			-.1587
.95000	-.2313	-.1696	-.1731	-.1728	-.1796

AMES 272-1-97 IA156B OTS. BODY FLAP(BOTTOM) (P2TF20) (07 MAR 79)

REFERENCE DATA

SREF = 2690.0000 SQ.FT. XMRP = 976.0000 IN. XT
LREF = 1290.3000 INCHES YMRP = .0000 IN. YT
BREF = 1290.3000 INCHES ZMRP = 400.0000 IN. ZT
SCALE = .0200

PARAMETRIC DATA

IB-ELV = 10.000 OB-ELV = -7.000
MACH = 2.200 RN/L = 3.500
BDFLAP = .000 SPDBRK = .000
RUDDER = .000 SILTS = .000

ALPHAO(1) = -4.852 BETAO (1) = -6.488 RN/L = 3.5227 PT = 2323.5 TTF = 107.11 Q(PSF) = 734.65

SECTION (1)BODY FLAP (BOTTOM) DEPENDENT VARIABLE CP

Y/BBF	.10000	.50000	.65000	.80000	.90000
X/CBF					
-.10000	-.2202	-.2095			-.2129
.20000	-.2219	-.1842	-.1978	-.1925	-.2265
.60000	-.2007	-.1271			-.2374
.95000	-.1842	-.1189	-.1825	-.1828	-.2100

ALPHAO(1) = -4.872 BETAO (2) = -4.393 RN/L = 3.5227 PT = 2323.5 TTF = 107.11 Q(PSF) = 734.65

SECTION (1)BODY FLAP (BOTTOM) DEPENDENT VARIABLE CP

Y/BBF	.10000	.50000	.65000	.80000	.90000
X/CBF					
-.10000	-.2283	-.1452			-.2290
.20000	-.2346	-.1241	-.1403	-.1803	-.2346
.60000	-.2045	-.1398			-.2200
.95000	-.1900	-.1461	-.1473	-.1631	-.1963

ALPHAO(1) = -4.868 BETAO (3) = -.081 RN/L = 3.5227 PT = 2323.5 TTF = 107.11 Q(PSF) = 734.65

SECTION (1)BODY FLAP (BOTTOM) DEPENDENT VARIABLE CP

Y/BBF	.10000	.50000	.65000	.80000	.90000
X/CBF					
-.10000	-.2281	-.1337			-.2235
.20000	-.2378	-.1417	-.1357	-.1590	-.2230
.60000	-.2067	-.1306			-.1876
.95000	-.1798	-.1473	-.1410	-.1531	-.1691

DATE 08 MAY 80 IA1568 PRESSURE DATA

AMES 272-1-97 IA1568 OTS. BODY FLAP(BOTTOM) (P2TF20)

ALPHAO(1) = -4.745 BETAO (4) = 4.142 RN/L = 3.5227 PT = 2323.5 TTF = 107.11 Q(PSF) = 734.83

SECTION (1)BODY FLAP (BOTTOM) DEPENDENT VARIABLE CP

Y/BBF	.10000	.50000	.65000	.80000	.90000
X/CBF					
-.10000	-.2190	-.1192			-.2224
.20000	-.2190	-.1424	-.1521	-.1592	-.2130
.60000	-.2023	-.1398			-.1817
.95000	-.1912	-.1337	-.1526	-.1546	-.1771

ALPHAO(1) = -4.711 BETAO (5) = 6.216 RN/L = 3.5227 PT = 2323.5 TTF = 107.11 Q(PSF) = 734.65

SECTION (1)BODY FLAP (BOTTOM) DEPENDENT VARIABLE CP

Y/BBF	.10000	.50000	.65000	.80000	.90000
X/CBF					
-.10000	-.2021	-.1162			-.1965
.20000	-.2347	-.1368	-.1587	-.1668	-.1911
.60000	-.2084	-.1750			-.1709
.95000	-.1938	-.1546	-.1597	-.1607	-.1709

ALPHAO(2) = -2.993 BETAO (1) = -6.542 RN/L = 3.5134 PT = 2314.8 TTF = 106.66 Q(PSF) = 731.89

SECTION (1)BODY FLAP (BOTTOM) DEPENDENT VARIABLE CP

Y/BBF	.10000	.50000	.65000	.80000	.90000
X/CBF					
-.10000	-.2179	-.1911			-.1892
.20000	-.2196	-.1585	-.1860	-.1968	-.1970
.60000	-.1943	-.1108			-.2398
.95000	-.1826	-.1284	-.1819	-.2038	-.2171

ALPHAO(2) = -3.037 BETAO (2) = -4.467 RN/L = 3.5134 PT = 2314.8 TTF = 106.66 Q(PSF) = 731.89

SECTION (1)BODY FLAP (BOTTOM) DEPENDENT VARIABLE CP

Y/BBF	.10000	.50000	.65000	.80000	.90000
X/CBF					
-.10000	-.2262	-.1340			-.2164
.20000	-.2264	-.1184	-.1284	-.1790	-.2201
.60000	-.1982	-.1391			-.2296
.95000	-.1838	-.1559	-.1529	-.1622	-.1994

DATE 08 MAY 80 IA156B PRESSURE DATA

AMES 272-1-57 IA156B OTS. BODY FLAP(BOTTOM) (P2TF20)

ALPHAO(2) = -3.068 BETAO (3) = -.090 RN/L = 3.5134 PT = 2314.8 TTF = 106.66 Q(PSF) = 731.89

SECTION (1)BODY FLAP (BOTTOM) DEPENDENT VARIABLE CP

Y/BBF	.10000	.50000	.65000	.80000	.90000
X/CBF					
-.10000	-.2198	[illegible]	[illegible]	[illegible]	-.2141
.20000	-.2329	[illegible]	[illegible]47	-.1532	-.2107
.60000	-.1981	[illegible]	[illegible]	[illegible]	-.1881
.95000	-.1217	[illegible]	[illegible]59	-.1564	-.1742

ALPHAO(2) = -2 [illegible] (4) = 4.174 RN/L = 3.5134 PT = 2314.8 TTF = 106.66 Q(PSF) = 731.89

SECTION (1)BOD[illegible] DEPENDENT VARIABLE CP

Y/BBF	.100[illegible]	[illegible]	[illegible]5000	.80000	.90000
X/CBF					
-.10000	-.2110	[illegible]	[illegible]	[illegible]	-.2130
.20000	-.2266	-.1490	-.1512	-.1568	-.2042
.60000	-.2013	-.1375	[illegible]	[illegible]	-.1759
.95000	-.1930	-.1409	-.1573	-.1566	-.1768

ALPHAO(2) = -2.880 BETAO (5) = 6.253 RN/L = 3.5134 PT = 2314.8 TTF = 106.66 Q(PSF) = 731.89

SECTION (1)BODY FLAP (BOTTOM) DEPENDENT VARIABLE CP

Y/BBF	.10000	.50000	.65000	.80000	.90000
X/CBF					
-.10000	-.2013	-.1100	[illegible]	[illegible]	-.1915
.20000	-.2078	-.1456	-.1568	-.1615	-.1871
.60000	-.2383	-.1783	[illegible]	[illegible]	-.1710
.95000	-.1981	-.1615	-.1632	-.1625	-.1734

ALPHAO(3) = .879 BETAO (1) = -6.149 RN/L = 3.5034 PT = 2312.1 TTF = 107.33 Q(PSF) = 731.03

SECTION (1)BODY FLAP (BOTTOM) DEPENDENT VARIABLE CP

Y/BBF	.10000	.50000	.65000	.80000	.90000
X/CBF					
-.10000	-.2095	-.1370	[illegible]	[illegible]	-.1939
.20000	-.1968	-.1253	-.1748	-.1851	-.2032
.60000	-.1748	-.1111	[illegible]	[illegible]	-.2217
.95000	-.1721	-.1309	-.1897	-.2027	-.2083

C-7

AMES 272-1-97 IA156B OTS. BODY FLAP(BOTTOM) (P2TF20)

ALPHAO(3) = .889 BETAO (2) = -4.104 RN/L = 3.5034 PT = 2312.1 TTF = 107.33 Q(PSF) = 731.03

SECTION (1)BODY FLAP (BOTTOM) DEPENDENT VARIABLE CP

Y/BBF	.10000	.50000	.65000	.80000	.90000
X/CBF					
-.10000	-.2096	-.1046			-.1886
.20000	-.1917	-.1092	-.1319	-.1746	-.1944
.60000	-.1739	-.1502			-.2152
.95000	-.1800	-.1702	-.1817	-.1890	-.2049

ALPHAO(3) = .769 BETAO (3) = -.123 RN/L = 3.5034 PT = 2312.1 TTF = 107.33 Q(PSF) = 731.03

SECTION (1)BODY FLAP (BOTTOM) DEPENDENT VARIABLE CP

Y/BBF	.10000	.50000	.65000	.80000	.90000
X/CBF					
-.10000	-.1852	-.1012			-.1976
.20000	-.1937	-.1283	-.1307	-.1466	-.2015
.60000	-.1915	-.1295			-.1898
.95000	-.1883	-.1407	-.1493	-.1573	-.1900

ALPHAO(3) = .859 BETAO (4) = 3.760 RN/L = 3.5034 PT = 2312.1 TTF = 107.33 Q(PSF) = 731.03

SECTION (1)BODY FLAP (BOTTOM) DEPENDENT VARIABLE CP

Y/BBF	.10000	.50000	.65000	.80000	.90000
X/CBF					
-.10000	-.1912	-.1273			-.2039
.20000	-.1993	-.1317	-.1363	-.1441	-.1964
.60000	-.2034	-.1419			-.1785
.95000	-.2008	-.1456	-.1512	-.1461	-.1732

ALPHAO(3) = .892 BETAO (5) = 5.827 RN/L = 3.5034 PT = 2312.1 TTF = 107.33 Q(PSF) = 731.03

SECTION (1)BODY FLAP (BOTTOM) DEPENDENT VARIABLE CP

Y/BBF	.10000	.50000	.65000	.80000	.90000
X/CBF					
-.10000	-.1929	-.0839			-.1894
.20000	-.2053	-.1324	-.1397	-.1465	-.1692
.60000	-.2185	-.1738			-.1597
.95000	-.1985	-.1634	-.1548	-.1443	-.1534

AMES 272-1-97 IA156B OTS. BODY FLAP(BOTTOM) (P2TF20)

ALPHAO(4) = 4.682 BETAO (1) = -6.172 RN/L = 3.5017 PT = 2312.2 TTF = 107.54 Q(PSF) = 731.07

SECTION (1)BODY FLAP (BOTTOM) DEPENDENT VARIABLE CP

Y/BBF	.10000	.50000	.65000	.80000	.90000
X/CBF					
-.10000	-.1843	-.1163			-.1795
.20000	-.1653	-.1061	-.1210	-.1743	-.1848
.60000	-.1227	-.0912			-.2077
.95000	-.1351	-.1463	-.1646	-.1934	-.1992

ALPHAO(4) = 4.672 BETAO (2) = -4.143 RN/L = 3.5017 PT = 2312.2 TTF = 107.54 Q(PSF) = 731.07

SECTION (1)BODY FLAP (BOTTOM) DEPENDENT VARIABLE CP

Y/BBF	.10000	.50000	.65000	.80000	.90000
X/CBF					
-.10000	-.1819	-.0863			-.1861
.20000	-.1631	-.1073	-.1280	-.1656	-.1904
.60000	-.1639	-.1526			-.2078
.95000	-.1678	-.1653	-.1753	-.1826	-.1990

ALPHAO(4) = 4.595 BETAO (3) = -.133 RN/L = 3.5017 PT = 2312.2 TTF = 107.54 Q(PSF) = 731.07

SECTION (1)BODY FLAP (BOTTOM) DEPENDENT VARIABLE CP

Y/BBF	.10000	.50000	.65000	.80000	.90000
X/CBF					
-.10000	-.1782	-.0917			-.1824
.20000	-.1753	-.1258	-.1358	-.1538	-.1792
.60000	-.1914	-.1319			-.1828
.95000	-.1894	-.1312	-.1472	-.1553	-.1863

ALPHAO(4) = 4.638 BETAO (4) = 3.813 RN/L = 3.5017 PT = 2312.2 TTF = 107.54 Q(PSF) = 731.07

SECTION (1)BODY FLAP (BOTTOM) DEPENDENT VARIABLE CP

Y/BBF	.10000	.50000	.65000	.80000	.90000
X/CBF					
-.10000	-.1795	-.1199			-.1981
.20000	-.1788	-.1400	-.1404	-.1485	-.1966
.60000	-.1956	-.1436			-.1905
.95000	-.1983	-.1319	-.1412	-.1512	-.1890

AMES 272-1-97 IA156B OTS. BODY FLAP(BOTTOM) (P2TF20)

ALPHAO(4) = 4.708 BETAO (5) = 5.840 RN/L = 3.5017 PT = 2312.2 TTF = 107.54 Q(PSF) = 731.07

SECTION (1)BODY FLAP (BOTTOM) DEPENDENT VARIABLE CP

Y/BBF	.10000	.50000	.65000	.80000	.90000
X/CBF					
-.10000	-.1771	-.1165			-.1825
.20000	-.1820	-.1502	-.1456	-.1485	-.1700
.60000	-.2091	-.1629			-.1644
.95000	-.1959	-.1314	-.1397	-.1410	-.1598

ALPHAO(5) = 6.234 BETAO (1) = -6.183 RN/L = 3.5067 PT = 2312.1 TTF = 106.95 Q(PSF) = 731.03

SECTION (1)BODY FLAP (BOTTOM) DEPENDENT VARIABLE CP

Y/BBF	.10000	.50000	.65000	.80000	.90000
X/CBF					
-.10000	-.1839	-.1126			-.1834
.20000	-.1671	-.0921	-.1207	-.1763	-.1854
.60000	-.1239	-.0867			-.2105
.95000	-.1336	-.1468	-.1549	-.1900	-.2010

ALPHAO(5) = 6.225 BETAO (2) = -4.154 RN/L = 3.5067 PT = 2312.1 TTF = 106.95 Q(PSF) = 731.03

SECTION (1)BODY FLAP (BOTTOM) DEPENDENT VARIABLE CP

Y/BBF	.10000	.50000	.65000	.80000	.90000
X/CBF					
-.10000	-.1752	-.0866			-.1891
.20000	-.1505	-.1117	-.1320	-.1654	-.1911
.60000	-.1608	-.1566			-.2101
.95000	-.1664	-.1666	-.1779	-.1847	-.1991

ALPHAO(5) = 6.168 BETAO (3) = -.145 RN/L = 3.5067 PT = 2312.1 TTF = 106.95 Q(PSF) = 731.03

SECTION (1)BODY FLAP (BOTTOM) DEPENDENT VARIABLE CP

Y/BBF	.10000	.50000	.65000	.80000	.90000
X/CBF					
-.10000	-.1763	-.0874			-.1800
.20000	-.1685	-.1177	-.1338	-.1531	-.1770
.60000	-.1868	-.1365			-.1758
.95000	-.1858	-.1265	-.1421	-.1551	-.1829

AMES 272-1-97 IA156B OTS. BODY FLAP(BOTTOM) (P2TF20)

ALPHAO(5) = 6.207 BETAO (4) = 3.827 RN/L = 3.5067 PT = 2312.1 TTF = 106.95 Q(PSF) = 731.03

SECTION (1)BODY FLAP (BOTTOM) DEPENDENT VARIABLE CP

Y/BBF	.10000	.50000	.65000	.80000	.90000
X/CBF					
-.10000	-.1796	-.1222			-.1945
.20000	-.1747	-.1248	-.1275	-.1454	-.1911
.60000	-.1989	-.1319			-.1894
.95000	-.1972	-.1226	-.1317	-.1464	-.1869

ALPHAO(5) = 6.266 BETAO (5) = 5.831 RN/L = 3.5067 PT = 2312.1 TTF = 106.95 Q(PSF) = 731.03

SECTION (1)BODY FLAP (BOTTOM) DEPENDENT VARIABLE CP

Y/BBF	.10000	.50000	.65000	.80000	.90000
X/CBF					
-.10000	-.1817	-.1192			-.1676
.20000	-.1766	-.1319	-.1256	-.1314	-.1495
.60000	-.2081	-.1370			-.1502
.95000	-.1925	-.1253	-.1307	-.1307	-.1466

DATE 08 MAY 80

IA156B PRESSURE DATA

AMES 272-1-97 IA156B OTS. BODY FLAP(BOTTOM) (P2TF21) (07 MAR 79)

REFERENCE DATA

SREF = 2690.0000 SQ.FT. XMRP = 976.0000 IN. XT
LREF = 1290.3000 INCHES YMRP = .0000 IN. YT
BREF = 1290.3000 INCHES ZMRP = 400.0000 IN. ZT
SCALE = .0200

PARAMETRIC DATA

IB-ELV = 10.000 OB-ELV = -7.000
MACH = 2.500 RN/L = 3.500
BDFLAP = .000 SPDBRK = .000
RUDDER = .000 SILTS = .000

ALPHAO(1) = -5.650 BETAO (1) = -6.349 RN/L = 3.4604 PT = 2559.8 TTF = 93.722 Q(PSF) = 654.83

SECTION (1)BODY FLAP (BOTTOM) DEPENDENT VARIABLE CP

Y/BBF	.10000	.50000	.65000	.80000	.90000
X/CBF					
-.10000	-.1627	-.1801			-.1643
.20000	-.1815	-.1780	-.1457	-.1348	-.1678
.60000	-.1618	-.1777			-.1870
.95000	-.1569	-.1520	-.1520	-.1646	-.1823

ALPHAO(1) = -5.684 BETAO (2) = -4.271 RN/L = 3.4604 PT = 2559.8 TTF = 93.722 Q(PSF) = 654.83

SECTION (1)BODY FLAP (BOTTOM) DEPENDENT VARIABLE CP

Y/BBF	.10000	.50000	.65000	.80000	.90000
X/CBF					
-.10000	-.1666	-.1671			-.1712
.20000	-.1909	-.1532	-.1524	-.1382	-.1775
.60000	-.1753	-.1303			-.1862
.95000	-.1576	-.0910	-.1502	-.1617	-.1729

ALPHAO(1) = -5.691 BETAO (3) = .020 RN/L = 3.4604 PT = 2559.8 TTF = 93.722 Q(PSF) = 654.83

SECTION (1)BODY FLAP (BOTTOM) DEPENDENT VARIABLE CP

Y/BBF	.10000	.50000	.65000	.80000	.90000
X/CBF					
-.10000	-.1661	-.0987			-.1854
.20000	-.1871	-.0976	-.1047	-.1303	-.1849
.60000	-.1652	-.1107			-.1688
.95000	-.1483	-.1137	-.1052	-.1281	-.1420

DATE 08 MAY 80 IA156B PRESSURE DATA

AMES 272-1-97 IA156B OTS. BODY FLAP(BOTTOM) (P2TF21)

ALPHAO(1) = -5.562 BETAO (4) = 4.216 RN/L = 3.4604 PT = 2559.8 TTF = 93.722 Q(PSF) = 654.83

SECTION (1)BODY FLAP (BOTTOM) DEPENDENT VARIABLE CP

Y/BBF	.10000	.50000	.65000	.80000	.90000
X/CBF					
-.10000	-.1612	-.1163			-.1894
.20000	-.1902	-.0978	-.1144	-.1358	-.1853
.60000	-.1713	-.1144			-.1661
.95000	-.1574	-.1260	-.1285	-.1303	-.1466

ALPHAO(1) = -5.536 BETAO (5) = 6.288 RN/L = 3.4604 PT = 2559.8 TTF = 93.722 Q(PSF) = 654.83

SECTION (1)BODY FLAP (BOTTOM) DEPENDENT VARIABLE CP

Y/BBF	.10000	.50000	.65000	.80000	.90000
X/CBF					
-.10000	-.1530	-.1335			-.1853
.20000	-.1769	-.1192	- [illegible]00	-.1357	-.1785
.60000	-.1880	-.1143			-.1595
.95000	-.1698	-.1246	-.1281	-.1287	-.1468

ALPHAO(2) = -3.677 BETAO (1) = -6.422 RN/L = 3.4671 PT = 2645.6 TTF = 105.75 Q(PSF) = 676.76

SECTION (1)BODY FLAP (BOTTOM) DEPENDENT VARIABLE CP

Y/BBF	.10000	.50000	.65000	.80000	.90000
X/CBF					
-.10000	-.1628	-.1766			-.1457
.20000	-.1794	-.1733	-.1444	-.1354	-.1536
.60000	-.1604	-.1665			-.1770
.95000	-.1549	-.1409	-.1515	-.1567	-.1747

ALPHAO(2) = -3.718 BETAO (2) = -4.354 RN/L = 3.4671 PT = 2645.6 TTF = 105.75 Q(PSF) = 676.76

SECTION (1)BODY FLAP (BOTTOM) DEPENDENT VARIABLE CP

Y/BBF	.10000	.50000	.65000	.80000	.90000
X/CBF					
-.10000	-.1661	-.1587			-.1666
.20000	-.1890	-.1339	-.1479	-.1389	-.1695
.60000	-.1726	-.0907			-.1821
.95000	-.1553	-.0820	-.1416	-.1558	-.1674

AMES 272-1-97 IA156B OTS. BODY FLAP(BOTTOM) (P2TF21)

ALPHAO(2) = -3.745 BETAO (3) = .005 RN/L = 3.4671 PT = 2645.6 TTF = 105.75 Q(PSF) = 676.78

SECTION (1)BODY FLAP (BOTTOM) DEPENDENT VARIABLE CP

Y/BBF	.10000	.50000	.65000	.80000	.90000
X/CBF					
-.10000	-.1617	-.0897			-.1783
.20000	-.1865	-.1105	-.1152	-.1307	-.1812
.60000	-.1688	-.1152			-.1638
.95000	-.1536	-.1157	-.1102	-.1270	-.1425

ALPHAO(2) = -3.564 BETAO (4) = 6.334 RN/L = 3.4671 PT = 2645.6 TTF = 105.75 Q(PSF) = 676.78

SECTION (1)BODY FLAP (BOTTOM) DEPENDENT VARIABLE CP

Y/BBF	.10000	.50000	.65000	.80000	.90000
X/CBF					
-.10000	-.1323	-.1167			-.1730
.20000	-.1522	-.1057	-.1136	-.1246	-.1685
.60000	-.1872	-.1115			-.1462
.95000	-.1709	-.1309	-.1291	-.1241	-.1412

ALPHAO(3) = .257 BETAO (1) = -6.039 RN/L = 3.4624 PT = 2648.7 TTF = 106.72 Q(PSF) = 677.56

SECTION (1)BODY FLAP (BOTTOM) DEPENDENT VARIABLE CP

Y/BBF	.10000	.50000	.65000	.80000	.90000
X/CBF					
-.10000	-.1616	-.1555			-.1313
.20000	-.1787	-.1334	-.1342	-.1318	-.1387
.60000	-.1603	-.1158			-.1627
.95000	-.1524	-.1050	-.1521	-.1606	-.1629

ALPHAO(3) = .268 BETAO (2) = -4.001 RN/L = 3.4624 PT = 2648.7 TTF = 106.72 Q(PSF) = 677.56

SECTION (1)BODY FLAP (BOTTOM) DEPENDENT VARIABLE CP

Y/BBF	.10000	.50000	.65000	.80000	.90000
X/CBF					
-.10000	-.1553	-.0897			-.1287
.20000	-.1714	-.0821	-.1011	-.1303	-.1387
.60000	-.1406	-.1048			-.1574
.95000	-.1424	-.1313	-.1408	-.1524	-.1593

DATE 08 MAY 80

IA156B PRESSURE DATA

AMES 272-1-97 IA156B OTS. BODY FLAP(BOTTOM) (P2TF21)

ALPHAO(3) = .264 BETAO (3) = -.026 RN/L = 3.4624 PT = 2648.7 TTF = 106.72 Q(PSF) = 677.56

SECTION (1)BODY FLAP (BOTTOM) DEPENDENT VARIABLE CP

Y/BBF	.10000	.50000	.65000	.80000	.90000
X/CBF					
-.10000	-.1463	-.1003			-.1634
.20000	-.1713	-.1034	-.1076	-.1208	-.1713
.60000	-.1616	-.1037			-.1611
.95000	-.1555	-.1134	-.1139	-.1189	-.1505

ALPHAO(3) = .271 BETAO (4) = 5.918 RN/L = 3.4624 PT = 2648.7 TTF = 106.72 Q(PSF) = 677.56

SECTION (1)BODY FLAP (BOTTOM) DEPENDENT VARIABLE CP

Y/BBF	.10000	.50000	.65000	.80000	.90000
X/CBF					
-.10000	-.1268	-.0908			-.1650
.20000	-.1418	-.0697	-.1026	-.1097	-.1439
.60000	-.1665	-.1208			-.1331
.95000	-.1658	-.1326	-.1284	-.1160	-.1226

ALPHAO(4) = 4.108 BETAO (1) = -6.068 RN/L = 3.4742 PT = 2650.8 TTF = 105.70 Q(PSF) = 678.10

SECTION (1)BODY FLAP (BOTTOM) DEPENDENT VARIABLE CP

Y/BBF	.10000	.50000	.65000	.80000	.90000
X/CBF					
-.10000	-.1559	-.1102			-.1350
.20000	-.1653	-.0932	-.1228	-.1293	-.1329
.60000	-.1358	-.1126			-.1601
.95000	-.1178	-.0985	-.1434	-.1580	-.1633

ALPHAO(4) = 4.098 BETAO (2) = -4.046 RN/L = 3.4742 PT = 2650.8 TTF = 105.70 Q(PSF) = 678.10

SECTION (1)BODY FLAP (BOTTOM) DEPENDENT VARIABLE CP

Y/BBF	.10000	.50000	.65000	.80000	.90000
X/CBF					
-.10000	-.1509	-.0712			-.1391
.20000	-.1527	-.0706	-.0892	-.1397	-.1436
.60000	-.1308	-.0939			-.1645
.95000	-.1350	-.1143	-.1305	-.1541	-.1640

AMES 272-1-97 IA156B OTS. BODY FLAP(BOTTOM) (P2TF21)

ALPHAO(4) = 4.031 BETAO (3) = -.037 RN/L = 3.4742 PT = 2650.8 TTF = 105.70 Q(PSF) = 678.10

SECTION (1)BODY FLAP (BOTTOM) DEPENDENT VARIABLE CP

Y/BBF	.10000	.50000	.65000	.80000	.90000
X/CBF					
-.10000	-.1402	-.0843			-.1383
.20000	-.1496	-.0890	-.1015	-.1203	-.1446
.60000	-.1582	-.1010			-.1488
.95000	-.1569	-.1039	-.1143	-.1211	-.1540

ALPHAO(4) = 4.066 BETAO (4) = 3.904 RN/L = 3.4742 PT = 2650.8 TTF = 105.70 Q(PSF) = 678.10

SECTION (1)BODY FLAP (BOTTOM) DEPENDENT VARIABLE CP

Y/BBF	.10000	.50000	.65000	.80000	.90000
X/CBF					
-.10000	-.1227	-.0899			-.1489
.20000	-.1317	-.1153	-.1122	-.1204	-.1487
.60000	-.1608	-.1219			-.1516
.95000	-.1614	-.1122	-.1145	-.1235	-.1526

ALPHAO(4) = 4.134 BETAO (5) = 5.924 RN/L = 3.4742 PT = 2650.8 TTF = 105.70 Q(PSF) = 678.10

SECTION (1)BODY FLAP (BOTTOM) DEPENDENT VARIABLE CP

Y/BBF	.10000	.50000	.65000	.80000	.90000
X/CBF					
-.10000	-.1266	-.0747			-.1401
.20000	-.1314	-.0938	-.1060	-.1165	-.1295
.60000	-.1663	-.1380			-.1329
.95000	-.1628	-.1385	-.1269	-.1229	-.1319

ALPHAO(5) = 5.944 BETAO (1) = -6.079 RN/L = 3.4705 PT = 2664.0 TTF = 108.07 Q(PSF) = 681.46

SECTION (1)BODY FLAP (BOTTOM) DEPENDENT VARIABLE CP

Y/BBF	.10000	.50000	.65000	.80000	.90000
X/CBF					
-.10000	-.1518	-.1011			-.1424
.20000	-.1461	-.0864	-.1235	-.1350	-.1405
.60000	-.1111	-.1019			-.1631
.95000	-.1040	-.0851	-.1408	-.1597	-.1668

AMES 272-1-97 IA156B OTS. BODY FLAP(BOTTOM) (P2TF21)

ALPHAO(5) = 5.929 BETAO (2) = -4.058 RN/L = 3.4705 PT = 2664.0 TTF = 108.07 Q(PSF) = 681.46

SECTION (1)BODY FLAP (BOTTOM) DEPENDENT VARIABLE CP

Y/BBF	.10000	.50000	.65000	.80000	.90000
X/CBF					
-.10000	-.1433	-.0624			-.1501
.20000	-.1334	-.0737	-.0875	-.1457	-.1470
.60000	-.1234	-.1014			-.1692
.95000	-.1307	-.1221	-.1297	-.1527	-.1650

ALPHAO(5) = 5.854 BETAO (3) = -.039 RN/L = 3.4705 PT = 2664.0 TTF = 108.07 Q(PSF) = 681.46

SECTION (1)BODY FLAP (BOTTOM) DEPENDENT VARIABLE CP

Y/BBF	.10000	.50000	.65000	.80000	.90000
X/CBF					
-.10000	-.1394	-.0851			-.1431
.20000	-.1499	-.0877	-.1016	-.1206	-.1454
.60000	-.1559	-.1013			-.1527
.95000	-.1595	-.1057	-.1151	-.1251	-.1548

ALPHAO(5) = 5.910 BETAO (4) = 3.907 RN/L = 3.4705 PT = 2664.0 TTF = 108.07 Q(PSF) = 681.46

SECTION (1)BODY FLAP (BOTTOM) DEPENDENT VARIABLE CP

Y/BBF	.10000	.50000	.65000	.80000	.90000
X/CBF					
-.10000	-.1285	-.0843			-.1481
.20000	-.1348	-.1044	-.1039	-.1159	-.1444
.60000	-.1627	-.1086			-.1489
.95000	-.1606	-.1021	-.1084	-.1175	-.1536

ALPHAO(5) = 5.977 BETAO (5) = 5.916 RN/L = 3.4705 PT = 2664.0 TTF = 108.07 Q(PSF) = 681.46

SECTION (1)BODY FLAP (BOTTOM) DEPENDENT VARIABLE CP

Y/BBF	.10000	.50000	.65000	.80000	.90000
X/CBF					
-.10000	-.1277	-.0613			-.1199
.20000	-.1243	-.1021	-.0966	-.0974	-.1123
.60000	-.1630	-.1243			-.1209
.95000	-.1604	-.1131	-.1120	-.1178	-.1293

DATE 08 MAY 80 IA156B PRESSURE DATA

S 2-1-97 IA156B OTS. BODY FLAP(BOTTOM) (P2TF22) (07 MAR 79)

REFERENCE DATA

SREF = 2690.0000 SQ.FT. XMRP = 976.0000 IN. XT
LREF = 1290.3000 INCHES YMRP = .0000 IN. YT
BREF = 1290.3000 INCHES ZMRP = 400.0000 IN. ZT
SCALE = .0200

PARAMETRIC DATA

IB-ELV = 4.000 OB-ELV = -7.000
MACH = 1.800 RN/L = 3.500
BDFLAP = .000 SPDBRK = .000
RUDDER = .000 SILTS = .000

ALPHAO(1) = -5.412 BETAO (1) = -6.411 RN/L = 3.4934 PT = 1911.6 TTF = 102.71 Q(PSF) = 754.83

SECTION (1)BODY FLAP (BOTTOM) DEPENDENT VARIABLE CP

Y/BBF	.10000	.50000	.65000	.80000	.90000
X/CBF					
-.10000	-.2335	.0000			-.3529
.20000	-.2211	-.1994	-.2094	-.2318	-.3284
.60000	-.2006	-.1770			-.2919
.95000	-.2020	-.1901	-.1965	-.2027	-.2361

ALPHAO(1) = -5.411 BETAO (2) = -4.311 RN/L = 3.4934 PT = 1911.6 TTF = 102.71 Q(PSF) = 754.83

SECTION (1)BODY FLAP (BOTTOM) DEPENDENT VARIABLE CP

Y/BBF	.10000	.50000	.65000	.80000	.90000
X/CBF					
-.10000	-.2072	.0000			-.3626
.20000	-.2053	-.1750	-.1766	-.2033	-.3431
.60000	-.1824	-.1697			-.2541
.95000	-.1826	-.1833	-.1802	-.1874	-.1969

ALPHAO(1) = -5.410 BETAO (3) = -.022 RN/L = 3.4934 PT = 1911.6 TTF = 102.71 Q(PSF) = 754.83

SECTION (1)BODY FLAP (BOTTOM) DEPENDENT VARIABLE CP

Y/BBF	.10000	.50000	.65000	.80000	.90000
X/CBF					
-.10000	-.3135	.0000			-.2341
.20000	-.2834	-.1849	.1742	-.1998	-.2209
.60000	-.2081	-.1650			-.1984
.95000	-.1927	-.1820	-.1683	-.1884	-.1863

AMES 272-1-97 IA156B OTS, BODY FLAP(BOTTOM) (P2TF22)

ALPHAO(1) = -5.283 BETAO (4) = 4.202 RN/L = 3.4934 PT = 1911.6 TTF = 102.71 Q(PSF) = 754.8

SECTION (1)BODY FLAP (BOTTOM) DEPENDENT VARIABLE CP

Y/BBF	.10000	.50000	.65000	.80000	.90000
X/CBF					
-.10000	-.3616	.0000			-.2202
.20000	-.3430	-.1871	-.1860	-.1911	-.2050
.60000	-.2700	-.1653			-.1820
.95000	-.2045	-.1817	-.1853	-.1836	-.1831

ALPHAO(1) = -5.305 BETAO (5) = 6.274 RN/L = 3.4934 PT = 1911.6 TTF = 102.71 Q(PSF) = 754.83

SECTION (1)BODY FLAP (BOTTOM) DEPENDENT VARIABLE CP

Y/BBF	.10000	.50000	.65000	.80000	.90000
X/CBF					
-.10000	-.3554	.0000			-.2049
.20000	-.3329	-.1918	-.1932	-.1923	-.1967
.60000	-.2889	-.1723			-.1819
.95000	-.2139	-.1866	-.1885	-.194[illegible]	-.1859

ALPHAO(2) = -3.523 BETAO (1) = -6.484 RN/L = 3.4914 PT = 1916.4 TTF = 103.98 Q(PSF) = 756.72

SECTION (1)BODY FLAP (BOTTOM) DEPENDENT VARIABLE CP

Y/BBF	.10000	.50000	.65000	.80000	.90000
X/CBF					
-.10000	-.2229	.0000			-.3556
.20000	-.2130	-.1946	-.2099	-.2330	-.3575
.60000	-.1944	-.1696			-.3023
.95000	-.1986	-.1868	-.1918	-.1972	-.2314

ALPHAO(2) = -3.527 BETAO (2) = -4.387 RN/L = 3.4914 PT = 1916.4 TTF = 103.98 Q(PSF) = 756.72

SECTION (1)BODY FLAP (BOTTOM) DEPENDENT VARIABLE CP

Y/BBF	.10000	.50000	.65000	.80000	.90000
X/CBF					
-.10000	-.1984	.0000			-.3393
.20000	-.1958	-.1675	-.1727	-.1941	-.3320
.60000	-.1758	-.1644			-.2556
.95000	-.1819	-.1791	-.1779	-.1875	-.2019

AMES 272-1-97 IA1568 OTS, BODY FLAP(BOTTOM) (P2TF22)

ALPHAO(2) = -3.549 BETAO (3) = -.024 RN/L = 3.4914 PT = 1916.4 TTF = 103.98 Q(PSF) = 756.72

SECTION (1)BODY FLAP (BOTTOM) DEPENDENT VARIABLE CP

Y/BBF	.10000	.50000	.65000	.80000	.90000
X/CBF					
-.10000	-.2877	.0000			-.2282
.20000	-.2639	-.1744	-.1657	-.1883	-.2141
.60000	-.1975	-.1591			-.1897
.95000	-.1876	-.1758	-.1624	-.1843	-.1812

ALPHAO(2) = -3.396 BETAO (4) = 4.240 RN/L = 3.4914 PT = 1916.4 TTF = 103.98 Q(PSF) = 756.72

SECTION (1)BODY FLAP (BOTTOM) DEPENDENT VARIABLE CP

Y/BBF	.10000	.50000	.65000	.80000	.90000
X/CBF					
-.10000	-.3503	.0000			-.2155
.20000	-.3399	-.1857	-.1808	-.1867	-.2044
.60000	-.2627	-.1635			-.1777
.95000	-.2060	-.1827	-.1860	-.1817	-.1853

ALPHAO(2) = -3.365 BETAO (5) = 6.318 RN/L = 3.4914 PT = 1916.4 TTF = 103.98 Q(PSF) = 756.72

SECTION (1)BODY FLAP (BOTTOM) DEPENDENT VARIABLE CP

Y/BBF	.10000	.50000	.65000	.80000	.90000
X/CBF					
-.10000	-.3594	.0000			-.2015
.20000	-.3464	-.1883	-.1902	-.1878	-.1923
.60000	-.2882	-.1665			-.1774
.95000	-.2190	-.1843	-.1873	-.1873	-.1840

ALPHAO(3) = .302 BETAO (1) = -6.068 RN/L = 3.4848 PT = 1914.9 TTF = 104.42 Q(PSF) = 756.10

SECTION (1)BODY FLAP (BOTTOM) DEPENDENT VARIABLE CP

Y/BBF	.10000	.50000	.65000	.80000	.90000
X/CBF					
-.10000	-.2036	.0000			-.2744
.20000	-.1895	-.1670	-.1727	-.2138	-.3046
.60000	-.1682	-.1456			-.3131
.95000	-.1850	-.1585	-.1701	-.1975	-.2223

DATE 08 MAY 80 IA156B PRESSURE DATA

AMES 272-1-97 IA156B OTS. BODY FLAP(BOTTOM) (P2TF22)

ALPHAO(3) = .307 BETAO (2) = -4.021 RN/L = 3.4848 PT = 1914.9 TTF = 104.42 Q(PSF) = 756.10

SECTION (1)BODY FLAP (BOTTOM) DEPENDENT VARIABLE CP

Y/BBF	.10000	.50000	.65000	.80000	.90000
X/CBF					
-.10000	-.1904	.0000			-.2539
.20000	-.1852	-.1128	-.1553	-.1883	-.2459
.60000	-.1664	-.1468			-.2374
.95000	-.1831	-.1593	-.1614	-.1767	-.2074

ALPHAO(3) = .184 BETAO (3) = -.044 RN/L = 3.4848 PT = 1914.9 TTF = 104.42 Q(PSF) = 756.10

SECTION (1)BODY FLAP (BOTTOM) DEPENDENT VARIABLE CP

Y/BBF	.10000	.50000	.65000	.80000	.90000
X/CBF					
-.10000	-.2610	.0000			-.2563
.20000	-.2429	-.1688	-.1685	-.1879	-.2459
.60000	-.1836	-.1532			-.1912
.95000	-.1855	-.1723	-.1685	-.1798	-.1874

ALPHAO(3) = .279 BETAO (4) = 3.829 RN/L = 3.4848 PT = 1914.9 TTF = 104.42 Q(PSF) = 756.10

SECTION (1)BODY FLAP (BOTTOM) DEPENDENT VARIABLE CP

Y/BBF	.10000	.50000	.65000	.80000	.90000
X/CBF					
-.10000	-.2943	.0000			-.2094
.20000	-.2948	-.1806	-.1721	-.1888	-.2167
.60000	-.2377	-.1551			-.1709
.95000	-.2091	-.1768	-.1806	-.1749	-.1813

ALPHAO(3) = .310 BETAO (5) = 5.897 RN/L = 3.4848 PT = 1914.9 TTF = 104.42 Q(PSF) = 756.10

SECTION (1)BODY FLAP (BOTTOM) DEPENDENT VARIABLE CP

Y/BBF	.10000	.50000	.65000	.80000	.90000
X/CBF					
-.10000	-.3075	.0000			-.2005
.20000	-.3365	-.1965	-.1805	-.1833	-.2008
.60000	-.2789	-.1566			-.1691
.95000	-.2293	-.1802	-.1859	-.1852	-.1885

DATE 08 MAY 80 IA156B PRESSURE DATA

AMES 272-1-97 IA156B OTS. BODY FLAP(BOTTOM) (P2TF22)

ALPHAO(4) = 4.200 BETAO (1) = -6.091 RN/L = 3.4917 PT = 1920.1 TTF = 104.74 Q(PSF) = 758.17

SECTION (1)BODY FLAP (BOTTOM) DEPENDENT VARIABLE CP

Y/BBF	.10000	.50000	.65000	.80000	.90000
X/CBF					
-.10000	-.1673	.0000			-.2426
.20000	-.1668	-.1496	-.1529	-.1889	-.2466
.60000	-.1430	-.1383			-.2567
.95000	-.1696	-.1289	-.1508	-.1788	-.2329

ALPHAO(4) = 4.191 BETAO (2) = -4.067 RN/L = 3.4917 PT = 1920.1 TTF = 104.74 Q(PSF) = 758.17

SECTION (1)BODY FLAP (BOTTOM) DEPENDENT VARIABLE CP

Y/BBF	.10000	.50000	.65000	.80000	.90000
X/CBF					
-.10000	-.1562	.0000			-.2346
.20000	-.1656	-.1206	-.1376	-.1875	-.2212
.60000	-.1508	-.1235			-.2287
.95000	-.1731	-.1362	-.1430	-.1698	-.2075

ALPHAO(4) = 4.126 BETAO (3) = -.068 RN/L = 3.4917 PT = 1920.1 TTF = 104.74 Q(PSF) = 758.17

SECTION (1)BODY FLAP (BOTTOM) DEPENDENT VARIABLE CP

Y/BBF	.10000	.50000	.65000	.80000	.90000
X/CBF					
-.10000	-.2269	.0000			-.2203
.20000	-.2163	-.1560	-.1553	-.1798	-.2062
.60000	-.1768	-.1424			-.1720
.95000	-.1848	-.1652	-.1603	-.1756	-.1829

ALPHAO(4) = 4.160 BETAO (4) = 3.882 RN/L = 3.4917 PT = 1920.1 TTF = 104.74 Q(PSF) = 758.17

SECTION (1)BODY FLAP (BOTTOM) DEPENDENT VARIABLE CP

Y/BBF	.10000	.50000	.65000	.80000	.90000
X/CBF					
-.10000	-.2357	.0000			-.1933
.20000	-.2152	-.1651	-.1651	-.1750	-.2027
.60000	-.2004	-.1380			-.1684
.95000	-.2051	-.1604	-.1707	-.1742	-.1834

AMES 272-1-97 IA156B OTS. BODY FLAP(BOTTOM) (P2TF22)

ALPHAO(4) = 4.226 BETAO (5) = 5.905 RN/L = 3.4917 PT = 1920.1 TTF = 104.74 Q(PSF) = 758.17

SECTION (1)BODY FLAP (BOTTOM) DEPENDENT VARIABLE CP

Y/BBF	.10000	.50000	.65000	.80000	.90000
X/CBF					
-.10000	-.2712	.0000			-.1824
.20000	-.2782	-.1822	-.1756	-.1758	-.1852
.60000	-.2544	-.1629			-.1579
.95000	-.2354	-.1732	-.1852	-.1784	-.1791

ALPHAO(5) = 6.053 BETAO (1) = -6.101 RN/L = 3.4914 PT = 1920.3 TTF = 104.83 Q(PSF) = 758.29

SECTION (1)BODY FLAP (BOTTOM) DEPENDENT VARIABLE CP

Y/BBF	.10000	.50000	.65000	.80000	.90000
X/CBF					
-.10000	-.1647	.0000			-.2321
.20000	-.1652	-.1426	-.1397	-.1845	-.2304
.60000	-.1442	-.1390			-.2229
.95000	-.1694	-.1249	-.1383	-.1697	-.2215

ALPHAO(5) = 6.039 BETAO (2) = -4.079 RN/L = 3.4914 PT = 1920.3 TTF = 104.83 Q(PSF) = 758.29

SECTION (1)BODY FLAP (BOTTOM) DEPENDENT VARIABLE CP

Y/BBF	.10000	.50000	.65000	.80000	.90000
X/CBF					
-.10000	-.1472	.0000			-.2106
.20000	-.1616	-.1277	-.1369	-.1863	-.2066
.60000	-.1470	-.1253			-.1984
.95000	-.1694	-.1425	-.1456	-.1731	-.2026

ALPHAO(5) = 5.991 BETAO (3) = -.078 RN/L = 3.4914 PT = 1920.3 TTF = 104.83 Q(PSF) = 758.29

SECTION (1)BODY FLAP (BOTTOM) DEPENDENT VARIABLE CP

Y/BBF	.10000	.50000	.65000	.80000	.90000
X/CBF					
-.10000	-.2238	.0000			-.1953
.20000	-.2081	-.1442	-.1344	-.1687	-.1887
.60000	-.1734	-.1327			-.1657
.95000	-.1826	-.1579	-.1454	-.1626	-.1758

DATE 08 MAY 80 IA156B PRESSURE DATA

AMES 272-1-97 IA156B OTS. BODY FLAP(BOTTOM) (P2TF22)

ALPHAO(5) = 6.021 BETAO (4) = 3.885 RN/L = 3.4914 PT = 1920.3 TTF = 104.83 Q(PSF) = 758.29

SECTION (1)BODY FLAP (BOTTOM) DEPENDENT VARIABLE CP

Y/BBF	.10000	.50000	.65000	.80000	.90000
X/CBF					
-.10000	-.2035	.0000			-.1880
.20000	-.2000	-.1564	-.1599	-.1670	-.1979
.60000	-.1851	-.1246			-.1630
.95000	-.2000	-.1538	-.1642	-.1696	-.1809

ALPHAO(5) = 6.086 BETAO (5) = 5.903 RN/L = 3.4914 PT = 1920.3 TTF = 104.83 Q(PSF) = 758.29

SECTION (1)BODY FLAP (BOTTOM) DEPENDENT VARIABLE CP

Y/BBF	.10000	.50000	.65000	.80000	.90000
X/CBF					
-.10000	-.2371	.0000			-.1759
.20000	-.2321	-.1790	-.1726	-.1700	-.1846
.60000	-.2030	-.1468			-.1548
.95000	-.2169	-.1686	-.1722	-.1729	-.1755

AMES 272-1-97 IA156B OTS. BODY FLAP(BOTTOM) (P2TF23) (07 MAR 79)

REFERENCE DATA

SREF = 2690.0000 SQ.FT. XMRP = 976.0000 IN. XT
LREF = 1290.3000 INCHES YMRP = .0000 IN. YT
BREF = 1290.3000 INCHES ZMRP = 400.0000 IN. ZT
SCALE = .0200

PARAMETRIC DATA

IB-ELV = 4.000 OB-ELV = -7.000
MACH = 2.200 RN/L = 3.500
BDFLAP = .000 SPDBRK = .000
RUDDER = .000 SILTS = .000

ALPHAO(1) = -4.991 BETAO (1) = -6.124 RN/L = 3.5148 PT = 2310.0 TTF = 105.67 Q(PSF) = 730.40

SECTION (1)BODY FLAP (BOTTOM) DEPENDENT VARIABLE CP

Y/BBF	.10000	.50000	.65000	.80000	.90000
X/CBF					
-.10000	-.2167	.0000			-.2299
.20000	-.2223	-.2028	-.2045	-.1989	-.2490
.60000	-.1965	-.1515			-.2460
.95000	-.1725	-.1183	-.1825	-.2165	-.2182

ALPHAO(1) = -4.949 BETAO (2) = -4.129 RN/L = 3.5148 PT = 2310.0 TTF = 105.67 Q(PSF) = 730.40

SECTION (1)BODY FLAP (BOTTOM) DEPENDENT VARIABLE CP

Y/BBF	.10000	.50000	.65000	.80000	.90000
X/CBF					
-.10000	-.2291	.0000			-.2367
.20000	-.2370	-.1347	-.1550	-.1994	-.2409
.60000	-.2045	-.1430			-.2365
.95000	-.1777	-.1484	-.1567	-.2033	-.2045

ALPHAO(1) = -4.898 BETAO (3) = -.156 RN/L = 3.5148 PT = 2310.0 TTF = 105.67 Q(PSF) = 730.40

SECTION (1)BODY FLAP (BOTTOM) DEPENDENT VARIABLE CP

Y/BBF	.10000	.50000	.65000	.80000	.90000
X/CBF					
-.10000	-.2256	.0000			-.2290
.20000	-.2361	-.1535	-.1454	-.1677	-.2221
.60000	-.2148	-.1408			-.1757
.95000	-.1662	-.1454	-.1427	-.1528	-.1471

DATE 08 MAY 80

IA156B PRESSURE DATA

AMES 272-1-97 IA156B OTS.

BODY FLAP(BOTTOM) (P2TF23)

ALPHAO(1) = -4.941 BETAO (4) = 3.836 RN/L = 3.5148 PT = 2310.0 TTF = 105.67 Q(PSF) = 730.40

SECTION (1)BODY FLAP (BOTTOM) DEPENDENT VARIABLE CP

Y/BBF	.10000	.50000	.65000	.80000	.90000
X/CBF					
-.10000	-.2309	.0000			-.2299
.20000	-.2353	-.1406	-.1591	-.1701	-.2180
.60000	-.2107	-.1604			-.1806
.95000	-.1931	-.1345	-.1535	-.1562	-.1635

ALPHAO(1) = -4.993 BETAO (5) = 5.880 RN/L = 3.5148 PT = 2310.0 TTF = 105.67 Q(PSF) = 730.40

SECTION (1)BODY FLAP (BOTTOM) DEPENDENT VARIABLE CP

Y/BBF	.10000	.50000	.65000	.80000	.90000
X/CBF					
-.10000	-.2271	.0000			-.1948
.20000	-.2310	-.1404	-.1624	-.1692	-.1887
.60000	-.2080	-.1734			-.1631
.95000	-.1968	-.1504	-.1616	-.1590	-.1580

ALPHAO(2) = -3.107 BETAO (1) = -6.109 RN/L = 3.5170 PT = 2309.0 TTF = 105.24 Q(PSF) = 730.07

SECTION (1)BODY FLAP (BOTTOM) DEPENDENT VARIABLE CP

Y/BBF	.10000	.50000	.65000	.80000	.90000
X/CBF					
-.10000	-.2173	.0000			-.2159
.20000	-.2210	-.1890	-.1995	-.1947	-.2366
.60000	-.1927	-.1332			-.2446
.95000	-.1747	-.1132	-.1786	-.2156	-.2234

ALPHAO(2) = -3.049 BETAO (2) = -4.089 RN/L = 3.5170 PT = 2309.0 TTF = 105.24 Q(PSF) = 730.07

SECTION (1)BODY FLAP (BOTTOM) DEPENDENT VARIABLE CP

Y/BBF	.10000	.50000	.65000	.80000	.90000
X/CBF					
-.10000	-.2270	.0000			-.2250
.20000	-.2282	-.1266	-.1481	-.1813	-.2340
.60000	-.1989	-.1469			-.2313
.95000	-.1752	-.1495	-.1537	-.1959	-.2028

AMES 272-1-97 IA156B OTS. BODY FLAP(BOTTOM) (P2TF23)

ALPHAO(2) = -2.975 BETAO (3) = -.157 RN/L = 3.5170 PT = 2309.0 TTF = 105.24 Q(PSF) = 730.07

SECTION (1)BODY FLAP (BOTTOM) DEPENDENT VARIABLE CP

Y/BBF	.10000	.50000	.65000	.80000	.90000
X/CBF					
-.10000	-.2245	.0000			-.2196
.20000	-.2316	-.1469	-.1440	-.1650	-.2131
.60000	-.2050	-.1393			-.1698
.95000	-.1620	-.1476	-.1452	-.1547	-.1491

ALPHAO(2) = -3.062 BETAO (4) = 3.808 RN/L = 3.5170 PT = 2309.0 TTF = 105.24 Q(PSF) = 730.07

SECTION (1)BODY FLAP (BOTTOM) DEPENDENT VARIABLE CP

Y/BBF	.10000	.50000	.65000	.80000	.90000
X/CBF					
-.10000	-.2258	.0000			-.2201
.20000	-.2331	-.1471	-.1545	-.1642	-.2123
.60000	-.2089	-.1476			-.1716
.95000	-.1955	-.1352	-.1520	-.1530	-.1628

ALPHAO(2) = -3.111 BETAO (5) = 5.864 RN/L = 3.5170 PT = 2309.0 TTF = 105.24 Q(PSF) = 730.07

SECTION (1)BODY FLAP (BOTTOM) DEPENDENT VARIABLE CP

Y/BBF	.10000	.50000	.65000	.80000	.90000
X/CBF					
-.10000	-.2135	.0000			-.1903
.20000	-.2181	-.1421	-.1595	-.1651	-.1844
.60000	-.2032	-.1761			-.1622
.95000	-.1954	-.1433	-.1605	-.1605	-.1600

ALPHAO(3) = .853 BETAO (1) = -6.099 RN/L = 3.5175 PT = 2309.1 TTF = 105.18 Q(PSF) = 730.10

SECTION (1)BODY FLAP (BOTTOM) DEPENDENT VARIABLE CP

Y/BBF	.10000	.50000	.65000	.80000	.90000
X/CBF					
-.10000	-.2154	.0000			-.1905
.20000	-.2098	-.1441	-.1829	-.1844	-.2081
.60000	-.1793	-.1236			-.2206
.95000	-.1766	-.1167	-.1839	-.2047	-.2242

DATE 08 MAY 80 IA156B PRESSURE DATA

AMES 272-1-97 IA156B OTS. BODY FLAP(BOTTOM) (P2TF23)

ALPHAO(3) = .857 BETAO (2) = -4.060 RN/L = 3.5175 PT = 2309.1 TTF = 105.18 Q(PSF) = 730.10

SECTION (1)BODY FLAP (BOTTOM) DEPENDENT VARIABLE CP

Y/BBF	.10000	.50000	.65000	.80000	.90000
X/CBF					
-.10000	-.2206	.0000			-.1886
.20000	-.2184	-.1187	-.1338	-.1861	-.1918
.60000	-.1871	-.1514			-.2353
.95000	-.1849	-.1742	-.1766	-.1979	-.2211

ALPHAO(3) = .811 BETAO (3) = -.106 RN/L = 3.5175 PT = 2309.1 TTF = 105.18 Q(PSF) = 730.10

SECTION (1)BODY FLAP (BOTTOM) DEPENDENT VARIABLE CP

Y/BBF	.10000	.50000	.65000	.80000	.90000
X/CBF					
-.10000	-.2088	.0000			-.2044
.20000	-.2240	-.1294	-.1370	-.1570	-.2025
.60000	-.1885	-.1358			-.1744
.95000	-.1751	-.1409	-.1477	-.1612	-.1602

ALPHAO(3) = .826 BETAO (4) = 3.770 RN/L = 3.5175 PT = 2309.1 TTF = 105.18 Q(PSF) = 730.10

SECTION (1)BODY FLAP (BOTTOM) DEPENDENT VARIABLE CP

Y/BBF	.10000	.50000	.65000	.80000	.90000
X/CBF					
-.10000	-.1942	.0000			-.2184
.20000	-.2074	-.1448	-.1436	-.1487	-.2103
.60000	-.2206	-.1377			-.1695
.95000	-.1995	-.1446	-.1490	-.1443	-.1644

ALPHAO(3) = .859 BETAO (5) = 5.833 RN/L = 3.5175 PT = 2309.1 TTF = 105.18 Q(PSF) = 730.10

SECTION (1)BODY FLAP (BOTTOM) DEPENDENT VARIABLE CP

Y/BBF	.10000	.50000	.65000	.80000	.90000
X/CBF					
-.10000	-.1956	.0000			-.2103
.20000	-.2032	-.1242	-.1402	-.1463	-.1880
.60000	-.2373	-.1718			-.1581
.95000	-.2172	-.1696	-.1554	-.1439	-.1544

DATE 08 MAY 80 IA156B PRESSURE DATA

AMES 272-1-97 IA156B OTS. BODY FLAP(BOTTOM) (P2TF23)

ALPHAO(4) = 4.665 BETAO (1) = -6.127 RN/L = 3.5088 PT = 2302.5 TTF = 105.03 Q(PSF) = 727.99

SECTION (1)BODY FLAP (BOTTOM) DEPENDENT VARIABLE CP

Y/BBF	.10000	.50000	.65000	.80000	.90000
X/CBF					
-.10000	-.2000	.0000			-.1900
.20000	-.1856	-.1274	-.1323	-.1814	-.2013
.60000	-.1416	-.0994			-.2113
.95000	-.1475	-.1416	-.1730	-.1946	-.2111

ALPHAO(4) = 4.658 BETAO (2) = -4.111 RN/L = 3.5088 PT = 2302.5 TTF = 105.03 Q(PSF) = 727.99

SECTION (1)BODY FLAP (BOTTOM) DEPENDENT VARIABLE CP

Y/BBF	.10000	.50000	.65000	.80000	.90000
X/CBF					
-.10000	-.1886	.0000			-.1867
.20000	-.1805	-.1092	-.1259	-.1695	-.1999
.60000	-.1587	-.1531			-.2077
.95000	-.1675	-.1693	-.1749	-.1818	-.2080

ALPHAO(4) = 4.586 BETAO (3) = -.120 RN/L = 3.5088 PT = 2302.5 TTF = 105.03 Q(PSF) = 727.99

SECTION (1)BODY FLAP (BOTTOM) DEPENDENT VARIABLE CP

Y/BBF	.10000	.50000	.65000	.80000	.90000
X/CBF					
-.10000	-.1661	.0000			-.1875
.20000	-.1821	-.1261	-.1416	-.1546	-.1953
.60000	-.1870	-.1387			-.1946
.95000	-.1772	-.1352	-.1482	-.1536	-.1760

ALPHAO(4) = 4.623 BETAO (4) = 3.818 RN/L = 3.5088 PT = 2302.5 TTF = 105.03 Q(PSF) = 727.99

SECTION (1)BODY FLAP (BOTTOM) DEPENDENT VARIABLE CP

Y/BBF	.10000	.50000	.65000	.80000	.90000
X/CBF					
-.10000	-.1759	.0000			-.2188
.20000	-.1840	-.1433	-.1450	-.1526	-.2208
.60000	-.2041	-.1514			-.1933
.95000	-.1879	-.1347	-.1433	-.1504	-.1823

AMES 272-1-97 IA156B OTS. BODY FLAP(BOTTOM) (P2TF23)

ALPHAO(4) = 4.693 BETAO (5) = 5.640 RN/L = 3.5088 PT = 2302.5 TTF = 105.03 Q(PSF) = 727.99

SECTION (1)BODY FLAP (BOTTOM) DEPENDENT VARIABLE CP

Y/BBF	.10000	.50000	.65000	.80000	.90000
X/CBF					
-.10000	-.1769	.0000			-.1891
.20000	-.1953	-.1504	-.1453	-.1497	-.1845
.60000	-.2119	-.1698			-.1629
.95000	-.1860	-.1406	-.1418	-.1379	-.1543

ALPHAO(5) = 6.329 BETAO (1) = -6.149 RN/L = 3.5075 PT = 2302.9 TTF = 105.25 Q(PSF) = 728.13

SECTION (1)BODY FLAP (BOTTOM) DEPENDENT VARIABLE CP

Y/BBF	.10000	.50000	.65000	.80000	.90000
X/CBF					
-.10000	-.1965	.0000			-.1940
.20000	-.1842	-.1095	-.1293	-.1830	-.2034
.60000	-.1396	-.0860			-.2124
.95000	-.1443	-.1411	-.1578	-.1901	-.2087

ALPHAO(5) = 6.287 BETAO (2) = -4.118 RN/L = 3.5075 PT = 2302.9 TTF = 105.25 Q(PSF) = 728.13

SECTION (1)BODY FLAP (BOTTOM) DEPENDENT VARIABLE CP

Y/BBF	.10000	.50000	.65000	.80000	.90000
X/CBF					
-.10000	-.1763	.0000			-.1974
.20000	-.1680	-.1117	-.1330	-.1661	-.2074
.60000	-.1528	-.1585			-.2104
.95000	-.1616	-.1736	-.1803	-.1810	-.2030

ALPHAO(5) = 6.236 BETAO (3) = -.127 RN/L = 3.5075 PT = 2302.9 TTF = 105.25 Q(PSF) = 728.13

SECTION (1)BODY FLAP (BOTTOM) DEPENDENT VARIABLE CP

Y/BBF	.10000	.50000	.65000	.80000	.90000
X/CBF					
-.10000	-.1649	.0000			-.1752
.20000	-.1669	-.1171	-.1372	-.1534	-.1757
.60000	-.1794	-.1423			-.1848
.95000	-.1754	-.1321	-.1438	-.1534	-.1747

DATE 08 MAY 80

IA156B PRESSURE DATA

AMES 272-1-97 IA156B OTS.

BODY FLAP(BOTTOM)

(PETF23)

ALPHAO(5) = 6.270 BETAO (4) = 3.825 RN/L = 3.5075 PT = 2302.9 TTF = 105.25 Q(PSF) = 728.13

SECTION (1)BODY FLAP (BOTTOM) DEPENDENT VARIABLE CP

Y/BBF	.10000	.50000	.65000	.80000	.90000
X/CBF					
-.10000	-.1739	.0000			-.2045
.20000	-.1817	-.1283	-.1291	-.1462	-.2106
.60000	-.1879	-.1330			-.1822
.95000	-.1844	-.1249	-.1354	-.1435	-.1761

ALPHAO(5) = 6.333 BETAO (5) = 5.834 RN/L = 3.5075 PT = 2302.9 TTF = 105.25 Q(PSF) = 728.13

SECTION (1)BODY FLAP (BOTTOM) DEPENDENT VARIABLE CP

Y/BBF	.10000	.50000	.65000	.80000	.90000
X/CBF					
-.10000	-.1785	.0000			-.1651
.20000	-.1957	-.1384	-.1296	-.1342	-.1585
.60000	-.2065	-.1421			-.1438
.95000	-.1805	-.1271	-.1298	-.1253	-.1386

AMES 272-1-97 IA156B OTS, BODY FLAP(BOTTOM) (P2TF24) (07 MAR 79)

REFERENCE DATA

SREF = 2690.0000 SQ.FT. XMRP = 976.0000 IN. XT
LREF = 1290.3000 INCHES YMRP = .0000 IN. YT
BREF = 1290.3000 INCHES ZMRP = 400.0000 IN. ZT
SCALE = .0200

PARAMETRIC DATA

IB-ELV = 4.000 OB-ELV = -7.000
MACH = 2.500 RN/L = 3.500
BDFLAP = .000 SPDBRK = .000
RUDDER = .000 SILTS = .000

ALPHAO(1) = -5.397 BETAO (1) = -6.340 RN/L = 3.5107 PT = 2653.1 TTF = 101.94 Q(PSF) = 678.68

SECTION (1)BODY FLAP (BOTTOM) DEPENDENT VARIABLE CP

Y/BBF	.10000	.50000	.65000	.80000	.90000
X/CBF					
-.10000	-.1655	.0000			-.1824
.20000	-.1861	-.1529	-.1518	-.1360	-.1832
.60000	-.1682	-.1821			-.1848
.95000	-.1523	-.1494	-.1521	-.1787	-.1790

ALPHAO(1) = -5.398 BETAO (2) = -4.249 RN/L = 3.5107 PT = 2653.1 TTF = 101.94 Q(PSF) = 678.68

SECTION (1)BODY FLAP (BOTTOM) DEPENDENT VARIABLE CP

Y/BBF	.10000	.50000	.65000	.80000	.90000
X/CBF					
-.10000	-.1610	.0000			-.1857
.20000	-.1849	-.1440	-.1608	-.1471	-.1852
.60000	-.1668	-.1476			-.1818
.95000	-.1495	-.1135	-.1508	-.1760	-.1776

ALPHAO(1) = -5.392 BETAO (3) = .025 RN/L = 3.5107 PT = 2653.1 TTF = 101.94 Q(PSF) = 678.68

SECTION (1)BODY FLAP (BOTTOM) DEPENDENT VARIABLE CP

Y/BBF	.10000	.50000	.65000	.80000	.90000
X/CBF					
-.10000	-.1646	.0000			-.1879
.20000	-.1887	-.0982	-.1121	-.1483	-.1903
.60000	-.1693	-.1179			-.1753
.95000	-.1441	-.1200	-.1163	-.1454	-.1489

AMES 272-1-97 IA156B OTS. BODY FLAP(BOTTOM) (P2TF24)

ALPHAO(1) = -5.267 BETAO (4) = 4.231 RN/L = 3.5107 PT = 2653.1 TTF = 101.94 Q(PSF) = 678.68

SECTION (1)BODY FLAP (BOTTOM) DEPENDENT VARIABLE CP

Y/BBF	.10000	.50000	.65000	.80000	.90000
X/CBF					
-.10000	-.1618	.0000			-.1909
.20000	-.1852	-.1138	-.1311	-.1540	-.1857
.60000	-.1862	-.1201			-.1647
.95000	-.1707	-.1301	-.1317	-.1322	-.1393

ALPHAO(1) = -5.238 BETAO (5) = 6.299 RN/L = 3.5107 PT = 2653.1 TTF = 101.94 Q(PSF) = 678.68

SECTION (1)BODY FLAP (BOTTOM) DEPENDENT VARIABLE CP

Y/BBF	.10000	.50000	.65000	.80000	.90000
X/CBF					
-.10000	-.1601	.0000			-.1877
.20000	-.1832	-.1354	-.1367	-.1493	-.1816
.60000	-.1879	-.1359			-.1580
.95000	-.1843	-.1270	-.1323	-.1323	-.1396

ALPHAO(2) = -3.721 BETAO (1) = -6.404 RN/L = 3.4896 PT = 2655.9 TTF = 104.70 Q(PSF) = 679.40

SECTION (1)BODY FLAP (BOTTOM) DEPENDENT VARIABLE CP

Y/BBF	.10000	.50000	.65000	.80000	.90000
X/CBF					
-.10000	-.1648	.0000			-.1721
.20000	-.1863	-.1635	-.1511	-.1349	-.1750
.60000	-.1703	-.1795			-.1850
.95000	-.1527	-.1506	-.1532	-.1703	-.1787

ALPHAO(2) = -3.729 BETAO (2) = -4.314 RN/L = 3.4896 PT = 2655.9 TTF = 104.70 Q(PSF) = 679.40

SECTION (1)BODY FLAP (BOTTOM) DEPENDENT VARIABLE CP

Y/BBF	.10000	.50000	.65000	.80000	.90000
X/CBF					
-.10000	-.1657	.0000			-.1836
.20000	-.1867	-.1436	-.1563	-.1439	-.1841
.60000	-.1694	-.1226			-.1809
.95000	-.1476	-.0935	-.1471	-.1717	-.1749

AMES 272-1-97 IA156B OTS. BODY FLAP(BOTTOM) (P2TF24)

ALPHAO(2) = -3.750 BETAO (3) = .023 RN/L = 3.4896 PT = 2655.9 TTF = 104.70 Q(PSF) = 679.40

SECTION (1)BODY FLAP (BOTTOM) DEPENDENT VARIABLE CP

Y/BBF	.10000	.50000	.65000	.80000	.90000
X/CBF					
-.10000	-.1681	.0000			-.1883
.20000	-.1904	-.1074	-.1216	-.1526	-.1881
.60000	-.1707	-.1321			-.1736
.95000	-.1482	-.1253	-.1211	-.1432	-.1458

ALPHAO(2) = -3.611 BETAO (4) = 4.272 RN/L = 3.4896 PT = 2655.9 TTF = 104.70 Q(PSF) = 679.40

SECTION (1)BODY FLAP (BOTTOM) DEPENDENT VARIABLE CP

Y/BBF	.10000	.50000	.65000	.80000	.90000
X/CBF					
-.10000	-.1633	.0000			-.1832
.20000	-.1859	-.1086	-.1252	-.1354	-.1730
.60000	-.1853	-.1294			-.1517
.95000	-.1635	-.1339	-.1328	-.1310	-.1331

ALPHAO(2) = -3.569 BETAO (5) = 6.335 RN/L = 3.4896 PT = 2655.9 TTF = 104.70 Q(PSF) = 679.40

SECTION (1)BODY FLAP (BOTTOM) DEPENDENT VARIABLE CP

Y/BBF	.10000	.50000	.65000	.80000	.90000
X/CBF					
-.10000	-.1492	.0000			-.1802
.20000	-.1729	-.1277	-.1251	-.1337	-.1689
.60000	-.1868	-.1198			-.1453
.95000	-.1799	-.1253	-.1308	-.1282	-.1337

ALPHAO(3) = .000 BETAO (1) = -5.993 RN/L = 3.4842 PT = 2657.5 TTF = 105.55 Q(PSF) = 679.80

SECTION (1)BODY FLAP (BOTTOM) DEPENDENT VARIABLE CP

Y/BBF	.10000	.50000	.65000	.80000	.90000
X/CBF					
-.10000	-.1654	.0000			-.1329
.20000	-.1838	-.1515	-.1428	-.1347	-.1497
.60000	-.1660	-.1439			-.1594
.95000	-.1491	-.1347	-.1528	-.1602	-.1759

AMES 272-1-97 IA156B OTS, BODY FLAP(BOTTOM) (P2TF24)

ALPHAO(3) = .015 BETAO (2) = -3.962 RN/L = 3.4842 PT = 2657.5 TTF = 105.55 Q(PSF) = 679.80

SECTION (1)BODY FLAP (BOTTOM) DEPENDENT VARIABLE CP

Y/BBF	.10000	.50000	.65000	.80000	.90000
X/CBF					
-.10000	-.1594	.0000			-.1347
.20000	-.1868	-.1027	-.1248	-.1416	-.1476
.60000	-.1671	-.1040			-.1744
.95000	-.1521	-.1269	-.1432	-.1586	-.1715

ALPHAO(3) = .028 BETAO (3) = .002 RN/L = 3.4842 PT = 2657.5 TTF = 105.55 Q(PSF) = 679.80

SECTION (1)BODY FLAP (BOTTOM) DEPENDENT VARIABLE CP

Y/BBF	.10000	.50000	.65000	.80000	.90000
X/CBF					
-.10000	-.1651	.0000			-.1793
.20000	-.1859	-.1220	-.1236	-.1394	-.1820
.60000	-.1699	-.1189			-.1675
.95000	-.1502	-.1194	-.1202	-.1407	-.1431

ALPHAO(3) = -.015 BETAO (4) = 3.855 RN/L = 3.4842 PT = 2657.5 TTF = 105.55 Q(PSF) = 679.80

SECTION (1)BODY FLAP (BOTTOM) DEPENDENT VARIABLE CP

Y/BBF	.10000	.50000	.65000	.80000	.90000
X/CBF					
-.10000	-.1469	.0000			-.1857
.20000	-.1668	-.0965	-.1144	-.1225	-.1786
.60000	-.1810	-.1311			-.1608
.95000	-.1663	-.1304	-.1311	-.1283	-.1395

ALPHAO(3) = .011 BETAO (5) = 5.919 RN/L = 3.4842 PT = 2657.5 TTF = 105.55 Q(PSF) = 679.80

SECTION (1)BODY FLAP (BOTTOM) DEPENDENT VARIABLE CP

Y/BBF	.10000	.50000	.65000	.80000	.90000
X/CBF					
-.10000	-.1301	.0000			-.1832
.20000	-.1464	-.1020	-.1131	-.1175	-.1664
.60000	-.1766	-.1052			-.1417
.95000	-.1766	-.1301	-.1301	-.1181	-.1288

AMES 272-1-97 IA156B OTS. BODY FLAP(BOTTOM) (P2TF24)

ALPHAO(4) = 4.147 BETAO (1) = -6.028 RN/L = 3.4860 PT = 2662.5 TTF = 106.09 Q(PSF) = 681.09

SECTION (1)BODY FLAP (BOTTOM) DEPENDENT VARIABLE CP

Y/BBF	.10000	.50000	.65000	.80000	.90000
X/CBF					
-.10000	-.1575	.0000			-.1431
.20000	-.1780	-.1026	-.1297	-.1360	-.1512
.60000	-.1512	-.1263			-.1617
.95000	-.1399	-.1210	-.1486	-.1602	-.1638

ALPHAO(4) = 4.136 BETAO (2) = -4.011 RN/L = 3.4860 PT = 2662.5 TTF = 106.09 Q(PSF) = 681.09

SECTION (1)BODY FLAP (BOTTOM) DEPENDENT VARIABLE CP

Y/BBF	.10000	.50000	.65000	.80000	.90000
X/CBF					
-.10000	-.1526	.0000			-.1460
.20000	-.1696	-.0793	-.1147	-.1439	-.1557
.60000	-.1442	-.0953			-.1646
.95000	-.1428	-.1174	-.1360	-.1589	-.1696

ALPHAO(4) = 4.073 BETAO (3) = -.027 RN/L = 3.4860 PT = 2662.5 TTF = 106.09 Q(PSF) = 681.09

SECTION (1)BODY FLAP (BOTTOM) DEPENDENT VARIABLE CP

Y/BBF	.10000	.50000	.65000	.80000	.90000
X/CBF					
-.10000	-.1364	.0000			-.1488
.20000	-.1569	-.1034	-.1131	-.1304	-.1538
.60000	-.1669	-.1062			-.1632
.95000	-.1517	-.1118	-.1183	-.1288	-.1496

ALPHAO(4) = 4.111 BETAO (4) = 3.913 RN/L = 3.4860 PT = 2662.5 TTF = 106.09 Q(PSF) = 681.09

SECTION (1)BODY FLAP (BOTTOM) DEPENDENT VARIABLE CP

Y/BBF	.10000	.50000	.65000	.80000	.90000
X/CBF					
-.10000	-.1252	.0000			-.1671
.20000	-.1414	-.1105	-.1086	-.1178	-.1687
.60000	-.1572	-.1254			-.1561
.95000	-.1566	-.1142	-.1202	-.1278	-.1480

AMES 272-1-97 IA156B OTS. BODY FLAP(BOTTOM) (P2TF24)

ALPHAO(4) = 4.178 BETAO (5) = 5.929 RN/L = 3.4860 PT = 2662.5 TTF = 106.09 Q(PSF) = 681.09

SECTION (1)BODY FLAP (BOTTOM) DEPENDENT VARIABLE CP

Y/BBF	.10000	.50000	.65000	.80000	.90000
X/CBF					
-.10000	-.1278	.0000			-.1571
.20000	-.1456	-.0897	-.1043	-.1156	-.1480
.60000	-.1605	-.1320			-.1388
.95000	-.1626	-.1386	-.1325	-.1203	-.1299

ALPHAO(5) = 5.924 BETAO (1) = -6.046 RN/L = 3.5014 PT = 2676.9 TTF = 106.47 Q(PSF) = 684.77

SECTION (1)BODY FLAP (BOTTOM) DEPENDENT VARIABLE CP

Y/BBF	.10000	.50000	.65000	.80000	.90000
X/CBF					
-.10000	-.1503	.0000			-.1479
.20000	-.1625	-.0948	-.1294	-.1417	-.1565
.60000	-.1341	-.1169			-.1656
.95000	-.1229	-.1049	-.1448	-.1625	-.1667

ALPHAO(5) = 5.889 BETAO (2) = -4.022 RN/L = 3.5014 PT = 2676.9 TTF = 106.47 Q(PSF) = 684.77

SECTION (1)BODY FLAP (BOTTOM) DEPENDENT VARIABLE CP

Y/BBF	.10000	.50000	.65000	.80000	.90000
X/CBF					
-.10000	-.1447	.0000			-.1557
.20000	-.1447	-.0759	-.1002	-.1526	-.1625
.60000	-.1247	-.0999			-.1703
.95000	-.1307	-.1231	-.1317	-.1533	-.1695

ALPHAO(5) = 5.842 BETAO (3) = -.035 RN/L = 3.5014 PT = 2676.9 TTF = 106.47 Q(PSF) = 684.77

SECTION (1)BODY FLAP (BOTTOM) DEPENDENT VARIABLE CP

Y/BBF	.10000	.50000	.65000	.80000	.90000
X/CBF					
-.10000	-.1293	.0000			-.1413
.20000	-.1381	-.0972	-.1071	-.1230	-.1449
.60000	-.1527	-.1024			-.1548
.95000	-.1506	-.1084	-.1144	-.1230	-.1491

AMES 272-1-97 IA156B OTS. BODY FLAP(BOTTOM) (P2TF24)

ALPHAO(5) = 5.873 BETAO (4) = 3.916 RN/L = 3.5014 PT = 2676.9 TTF = 106.47 Q(PSF) = 684.77

SECTION (1)BODY FLAP (BOTTOM) DEPENDENT VARIABLE CP

Y/BBF	.10000	.50000	.65000	.80000	.90000
X/CBF					
-.10000	-.1298	.0000			-.1493
.20000	-.1452	-.1017	-.1027	-.1123	-.1535
.60000	-.1522	-.1095			-.1488
.95000	-.1496	-.1030	-.1100	-.1199	-.1467

ALPHAO(5) = 5.939 BETAO (5) = 5.924 RN/L = 3.5014 PT = 2676.9 TTF = 106.47 Q(PSF) = 684.77

SECTION (1)BODY FLAP (BOTTOM) DEPENDENT VARIABLE CP

Y/BBF	.10000	.50000	.65000	.80000	.90000
X/CBF					
-.10000	-.1269	.0000			-.1274
.20000	-.1449	-.0990	-.0972	-.1029	-.1232
.60000	-.1579	-.1292			-.1183
.95000	-.1566	-.1204	-.1167	-.1172	-.1227

DATE 08 MAY 80

IA156B PRESSURE DATA

AMES 272-1-97 IA156B OTS.

BODY FLAP(BOTTOM)

(P2TF25) (07 MAR 79)

REFERENCE DATA

SREF = 2690.0000 SQ.FT. XMRP = 976.0000 IN. XT
LREF = 1290.3000 INCHES YMRP = .0000 IN. YT
BREF = 1290.3000 INCHES ZMRP = 400.0000 IN. ZT
SCALE = .0200

PARAMETRIC DATA

IB-ELV = 4.000 OB-ELV = -5.000
MACH = 1.800 RN/L = 3.500
BDFLAP = .000 SPDBRK = .000
RUDDER = .000 SILTS = .000

ALPHAO(1) = -5.394 BETAO (1) = -6.351 RN/L = 3.5029 PT = 1933.3 TTF = 106.23 Q(PSF) = 763.36

SECTION (1)BODY FLAP (BOTTOM) DEPENDENT VARIABLE CP

Y/BBF	.10000	.50000	.65000	.80000	.90000
X/CBF					
-.10000	-.2289	-.1899			-.3705
.20000	-.2153	-.1915	-.2053	-.2291	-.3446
.60000	-.1967	-.1712			-.2930
.95000	-.1969	-.1843	-.1901	-.1955	-.2298

ALPHAO(1) = -5.432 BETAO (2) = -4.259 RN/L = 3.5029 PT = 1933.3 TTF = 106.23 Q(PSF) = 763.36

SECTION (1)BODY FLAP (BOTTOM) DEPENDENT VARIABLE CP

Y/BBF	.10000	.50000	.65000	.80000	.90000
X/CBF					
-.10000	-.2031	-.1813			-.3595
.20000	-.2026	-.1729	-.1729	-.2047	-.3429
.60000	-.1788	-.1662			-.2527
.95000	-.1795	-.1799	-.1757	-.1823	-.1926

ALPHAO(1) = -5.422 BETAO (3) = .032 RN/L = 3.5029 PT = 1933.3 TTF = 106.23 Q(PSF) = 763.36

SECTION (1)BODY FLAP (BOTTOM) DEPENDENT VARIABLE CP

Y/BBF	.10000	.50000	.65000	.80000	.90000
X/CBF					
-.10000	-.3173	-.1695			-.2392
.20000	-.2828	-.1838	-.1714	-.1999	-.2229
.60000	-.2066	-.1642			-.1985
.95000	-.1912	-.1803	-.1656	-.1847	-.1859

AMES 272-1-97 IA156B OTS. BODY FLAP(BOTTOM) (P2TF25)

ALPHAO(1) = -5.295 BETAO (4) = 4.254 RN/L = 3.5029 PT = 1933.3 TTF = 106.23 Q(PSF) = 763.36

SECTION (1)BODY FLAP (BOTTOM) DEPENDENT VARIABLE CP

Y/BBF	.10000	.50000	.65000	.80000	.90000
X/CBF					
-.10000	-.3634	-.1725			-.2150
.20000	-.3415	-.1844	-.1834	-.1886	-.2012
.60000	-.2703	-.1634			-.1802
.95000	-.2026	-.1804	-.1827	-.1813	-.1806

ALPHAO(1) = -5.268 BETAO (5) = 6.333 RN/L = 3.5029 PT = 1933.3 TTF = 106.23 Q(PSF) = 763.36

SECTION (1)BODY FLAP (BOTTOM) DEPENDENT VARIABLE CP

Y/BBF	.10000	.50000	.65000	.80000	.90000
X/CBF					
-.10000	-.3560	-.1790			-.2014
.20000	-.3315	-.1897	-.1909	-.1897	-.1937
.60000	-.2879	-.1699			-.1806
.95000	-.2142	-.1846	-.1855	-.1883	-.1837

ALPHAO(2) = -3.448 BETAO (1) = -6.443 RN/L = 3.5032 PT = 1934.8 TTF = 106.53 Q(PSF) = 763.98

SECTION (1)BODY FLAP (BOTTOM) DEPENDENT VARIABLE CP

Y/BBF	.10000	.50000	.65000	.80000	.90000
X/CBF					
-.10000	-.2227	-.1853			-.3517
.20000	-.2103	-.1907	-.2056	-.2371	-.3692
.60000	-.1911	-.1657			-.3076
.95000	-.1965	-.1844	-.1879	-.1911	-.2283

ALPHAO(2) = -3.460 BETAO (2) = -4.342 RN/L = 3.5032 PT = 1934.8 TTF = 106.53 Q(PSF) = 763.98

SECTION (1)BODY FLAP (BOTTOM) DEPENDENT VARIABLE CP

Y/BBF	.10000	.50000	.65000	.80000	.90000
X/CBF					
-.10000	-.1946	-.1769			-.3372
.20000	-.1937	-.1638	-.1664	-.1953	-.3304
.60000	-.1739	-.1615			-.2525
.95000	-.1795	-.1774	-.1729	-.1834	-.1986

AMES 272-1-97 IA15SB OTS. BODY FLAP(BOTTOM) (P2TF25)

ALPHAO(2) = -3.475 BETAO (3) = .029 RN/L = 3.5032 PT = 1934.8 TTF = 106.53 Q(PSF) = 763.98

SECTION (1)BODY FLAP (BOTTOM) DEPENDENT VARIABLE CP

Y/BBF	.10000	.50000	.65000	.80000	.90000
X/CBF					
-.10000	-.2911	-.1661			-.2342
.20000	-.2655	-.1747	-.1637	-.1864	-.2207
.60000	-.1985	-.1579			-.1896
.95000	-.1878	-.1754	-.1616	-.1824	-.1819

ALPHAO(2) = -3.326 BETAO (4) = 4.298 RN/L = 3.5032 PT = 1934.8 TTF = 106.53 Q(PSF) = 763.98

SECTION (1)BODY FLAP (BOTTOM) DEPENDENT VARIABLE CP

Y/BBF	.10000	.50000	.65000	.80000	.90000
X/CBF					
-.10000	-.3532	-.1679			-.2157
.20000	-.3390	-.1831	-.1796	-.1852	-.2045
.60000	-.2627	-.1625			-.1791
.95000	-.2069	-.1817	-.1842	-.1812	-.1845

ALPHAO(2) = -3.292 BETAO (5) = 6.370 RN/L. = 3.5032 PT = 1934.8 TTF = 106.53 Q(PSF) = 763.98.

SECTION (1)BODY FLAP (BOTTOM) DEPENDENT VARIABLE CP

Y/BBF	.10000	.50000	.65000	.80000	.90000
X/CBF					
-.10000	-.3618	-.1777			-.1997
.20000	-.3518	-.1850	-.1878	-.1861	-.1908
.60000	-.2893	-.1642			-.1752
.95000	-.2197	-.1829	-.1850	-.1854	-.1829

ALPHAO(3) = .340 BETAO (1) = -6.015 RN/L = 3.5039 PT = 1935.1 [illegible] = 106.52 Q(PSF) = 764.09

SECTION (1)BODY FLAP (BOTTOM) DEPENDENT VARIABLE CP

Y/BBF	.10000	.50000	.65000	.80000	.90000
X/CBF					
-.10000	-.1994	-.1554			-.2642
.20000	-.1854	-.1642	-.1635	-.2115	-.2842
.60000	-.1658	-.1409			-.2978
.95000	-.1824	-.1530	-.1593	-.1896	-.2211

AMES 272-1-97 IA156B OTS. BODY FLAP(BOTTOM) (P2TF25)

ALPHAO(3) = .351 BETAO (2) = -3.972 RN/L = 3.5039 PT = 1935.1 TTF = 106.52 Q(PSF) = 764.09

SECTION (1)BODY FLAP (BOTTOM) DEPENDENT VARIABLE CP

Y/BBF	.10000	.50000	.65000	.80000	.90000
X/CBF					
-.10000	-.1844	-.1496			-.2434
.20000	-.1837	-.1382	-.1435	-.1890	-.2336
.60000	-.1652	-.1454			-.2266
.95000	-.1813	-.1547	-.1540	-.1729	-.2016

ALPHAO(3) = .243 BETAO (3) = -.006 RN/L = 3.5039 PT = 1935.1 TTF = 106.52 Q(PSF) = 764.09

SECTION (1)BODY FLAP (BOTTOM) DEPENDENT VARIABLE CP

Y/BBF	.10000	.50000	.65000	.80000	.90000
X/CBF					
-.10000	-.2592	-.1489			-.2529
.20000	-.2413	-.1671	-.1629	-.1820	-.2427
.60000	-.1816	-.1517			-.1865
.95000	-.1834	-.1708	-.1662	-.1769	-.1855

ALPHAO(3) = .325 BETAO (4) = 3.883 RN/L = 3.5039 PT = 1935.1 TTF = 106.52 Q(PSF) = 764.09

SECTION (1)BODY FLAP (BOTTOM) DEPENDENT VARIABLE CP

Y/BBF	.10000	.50000	.65000	.80000	.90000
X/CBF					
-.10000	-.2930	-.1562			-.2052
.20000	-.2937	-.1786	-.1697	-.1847	-.2115
.60000	-.2362	-.1527			-.1679
.95000	-.2084	-.1749	-.1788	-.1742	-.1793

ALPHAO(3) = .358 BETAO (5) = 5.954 RN/L = 3.5039 PT = 1935.1 TTF = 106.52 Q(PSF) = 764.09

SECTION (1)BODY FLAP (BOTTOM) DEPENDENT VARIABLE CP

Y/BBF	.10000	.50000	.65000	.80000	.90000
X/CBF					
-.10000	-.3080	-.1625			-.2024
.20000	-.3409	-.1964	-.1793	-.1817	-.1989
.60000	-.2809	-.1548			-.1709
.95000	-.2312	-.1800	-.1847	-.1845	-.1887

AMES 272-1-97 IA156B OTS. BODY FLAP(BOTTOM) (P2TF25)

ALPHAO(4) = 3.999 BETAO (1) = -6.062 RN/L = 3.5027 PT = 1934.8 TTF = 106.59 Q(PSF) = 763.98

SECTION (1)BODY FLAP (BOTTOM) DEPENDENT VARIABLE CP

Y/BBF	.10000	.50000	.65000	.80000	.90000
X/CBF					
-.10000	-.1652	-.1365			-.2336
.20000	-.1629	-.1417	-.1403	-.1827	-.2389
.60000	-.1426	-.1361			-.2359
.95000	-.1687	-.1211	-.1354	-.1762	-.2287

ALPHAO(4) = 3.993 BETAO (2) = -4.025 RN/L = 3.5027 PT = 1934.8 TTF = 106.59 Q(PSF) = 763.98

SECTION (1)BODY FLAP (BOTTOM) DEPENDENT VARIABLE CP

Y/BBF	.10000	.50000	.65000	.80000	.90000
X/CBF					
-.10000	-.1482	-.1284			-.2301
.20000	-.1629	-.1151	-.1265	-.1856	-.2171
.60000	-.1505	-.1230			-.2133
.95000	-.1708	-.1272	-.1256	-.1599	-.2042

ALPHAO(4) = 3.925 BETAO (3) = -.026 RN/L = 3.5027 PT = 1934.8 TTF = 106.59 Q(PSF) = 763.98

SECTION (1)BODY FLAP (BOTTOM) DEPENDENT VARIABLE CP

Y/BBF	.10000	.50000	.65000	.80000	.90000
X/CBF					
-.10000	-.2278	-.1327			-.2199
.20000	-.2199	-.1572	-.1574	-.1814	-.2068
.60000	-.1798	-.1441			-.1716
.95000	-.1868	-.1660	-.1637	-.1730	-.1837

ALPHAO(4) = 3.967 BETAO (4) = 3.922 RN/L = 3.5027 PT = 1934.8 TTF = 106.59 Q(PSF) = 763.98

SECTION (1)BODY FLAP (BOTTOM) DEPENDENT VARIABLE CP

Y/BBF	.10000	.50000	.65000	.80000	.90000
X/CBF					
-.10000	-.2417	-.1430			-.1904
.20000	-.2183	-.1666	-.1635	-.1719	-.1997
.60000	-.2032	-.1356			-.1666
.95000	-.2044	-.1617	-.1698	-.1733	-.1824

AMES 272-1-97 IA1568 OTS. BODY FLAP(BOTTOM) (P2TF25)

ALPHAO(4) = 4.035 BETAO (5) = 5.953 RN/L = 3.5027 PT = 1934.8 TTF = 106.59 Q(PSF) = 763.98

SECTION (1)BODY FLAP (BOTTOM) DEPENDENT VARIABLE CP

Y/BBF	.10000	.50000	.65000	.80000	.90000
X/CBF					
-.10000	-.2716	-.1504			-.1830
.20000	-.2807	-.1802	-.1746	-.1730	-.1821
.60000	-.2595	-.1609			-.1581
.95000	-.2343	-.1726	-.1849	-.1779	-.1786

ALPHAO(5) = 6.028 BETAO (1) = -6.070 RN/L = 3.5010 PT = 1934.3 TTF = 106.67 Q(PSF) = 763.76

SECTION (1)BODY FLAP (BOTTOM) DEPENDENT VARIABLE CP

Y/BBF	.10000	.50000	.65000	.80000	.90000
X/CBF					
-.10000	-.1625	-.1256			-.2309
.20000	-.1616	-.1413	-.1289	-.1821	-.2302
.60000	-.1431	-.1427			-.2090
.95000	-.1684	-.1161	-.1266	-.1691	-.2183

ALPHAO(5) = 6.015 BETAO (2) = -4.042 RN/L = 3.5010 PT = 1934.3 TTF = 106.67 Q(PSF) = 763.76

SECTION (1)BODY FLAP (BOTTOM) DEPENDENT VARIABLE CP

Y/BBF	.10000	.50000	.65000	.80000	.90000
X/CBF					
-.10000	-.1432	-.1206			-.2123
.20000	-.1605	-.1257	-.1299	-.1845	-.2069
.60000	-.1474	-.1234			-.1917
.95000	-.1684	-.1388	-.1376	-.1623	-.1990

ALPHAO(5) = 5.963 BETAO (3) = -.038 RN/L = 3.5010 PT = 1934.3 TTF = 106.67 Q(PSF) = 763.76

SECTION (1)BODY FLAP (BOTTOM) DEPENDENT VARIABLE CP

Y/BBF	.10000	.50000	.65000	.80000	.90000
X/CBF					
-.10000	-.2274	-.1307			-.1922
.20000	-.2102	-.1440	-.1347	-.1638	-.1883
.60000	-.1720	-.1337			-.1657
.95000	-.1832	-.1563	-.1435	-.1615	-.1771

AMES 272-1-97 IA156B OTS. BODY FLAP(BOTTOM) (P2TF25)

ALPHAO(5) = 5.996 BETAO (4) = 3.927 RN/L = 3.5010 PT = 1934.3 TTF = 106.67 Q(PSF) = 763.76

SECTION (1)BODY FLAP (BOTTOM) DEPENDENT VARIABLE CP

Y/BBF	.10000	.50000	.65000	.80000	.90000
X/CBF					
-.10000	-.2095	-.1358			-.1906
.20000	-.1995	-.1566	-.1608	-.1682	-.1948
.60000	-.1873	-.1258			-.1622
.95000	-.2016	-.1533	-.1645	-.1692	-.1790

ALPHAO(5) = 6.059 BETAO (5) = 5.943 RN/L = 3.5010 PT = 1934.3 TTF = 106.67 Q(PSF) = 763.76

SECTION (1)BODY FLAP (BOTTOM) DEPENDENT VARIABLE CP

Y/BBF	.10000	.50000	.65000	.80000	.90000
X/CBF					
-.10000	-.2421	-.1401			-.1754
.20000	-.2337	-.1777	-.1707	-.1698	-.1821
.60000	-.2033	-.1467			-.1532
.95000	-.2176	-.1674	-.1716	-.1726	-.1765

REFERENCE DATA

SREF =	2690.0000 SQ.FT.	XMRP =	976.0000 IN. XT		
LREF =	1290.3000 INCHES	YMRP =	.0000 IN. YT		
BREF =	1290.3000 INCHES	ZMRP =	400.0000 IN. ZT		
SCALE =	.0200				

PARAMETRIC DATA

IB-ELV =	4.000	OB-ELV =	-5.000
MACH =	2.200	RN/L =	3.500
BDFLAP =	.000	SPDBRK =	.000
RUDDER =	.000	SILTS =	.000

ALPHAO(1) = -4.955 BETAO (1) = -6.385 RN/L = 3.5055 PT = 2297.4 TTF = 104.52 Q(PSF) = 726.38

SECTION (1)BODY FLAP (BOTTOM) DEPENDENT VARIABLE CP

Y/BBF	.10000	.50000	.65000	.80000	.90000
X/CBF					
-.10000	-.2179	-.1990			-.2255
.20000	-.2216	-.2118	-.2036	-.1960	-.2440
.60000	-.1965	-.1609			-.2481
.95000	-.1729	-.1227	-.1827	-.2174	-.2236

ALPHAO(1) = -4.993 BETAO (2) = -4.298 RN/L = 3.5055 PT = 2297.4 TTF = 104.52 Q(PSF) = 726.38

SECTION (1)BODY FLAP (BOTTOM) DEPENDENT VARIABLE CP

Y/BBF	.10000	.50000	.65000	.80000	.90000
X/CBF					
-.10000	-.2308	-.1969			-.2357
.20000	-.2369	-.1358	-.1552	-.1928	-.2423
.60000	-.2055	-.1388			-.2386
.95000	-.1785	-.1476	-.1572	-.2040	-.2080

ALPHAO(1) = -4.986 BETAO (3) = -.017 RN/L = 3.5055 PT = 2297.4 TTF = 104.52 Q(PSF) = 726.38

SECTION (1)BODY FLAP (BOTTOM) DEPENDENT VARIABLE CP

Y/BBF	.10000	.50000	.65000	.80000	.90000
X/CBF					
-.10000	-.2325	-.1689			-.2311
.20000	-.2401	-.1542	-.1466	-.1718	-.2210
.60000	-.2132	-.1427			-.1760
.95000	-.1689	-.1466	-.1432	-.1554	-.1498

DATE 08 MAY 80 IA156B PRESSURE DATA

AMES 272-1-97 IA156B OTS. BODY FLAP(BOTTOM) (P2TF26)

ALPHAO(1) = -4.867 BETAO (4) = 4.195 RN/L = 3.5055 PT = 2297.4 TTF = 104.52 Q(PSF) = 726.38

SECTION (1)BODY FLAP (BOTTOM) DEPENDENT VARIABLE CP

Y/BBF	.10000	.50000	.65000	.80000	.90000
X/CBF					
-.10000	-.2313	-.1528			-.2242
.20000	-.2348	-.1418	-.1604	-.1714	-.2162
.60000	-.2098	-.1643			-.1792
.95000	-.1939	-.1369	-.1555	-.1574	-.1638

ALPHAO(1) = -4.829 BETAO (5) = 6.264 RN/L = 3.5055 PT = 2297.4 TTF = 104.52 Q(PSF) = 726.38

SECTION (1)BODY FLAP (BOTTOM) DEPENDENT VARIABLE CP

Y/BBF	.10000	.50000	.65000	.80000	.90000
X/CBF					
-.10000	-.2268	-.1466			-.1830
.20000	-.2401	-.1392	-.1628	-.1675	-.1749
.60000	-.2113	-.1764			-.1594
.95000	-.2002	-.1599	-.1643	-.1604	-.1579

ALPHAO(2) = -3.827 BETAO (1) = -6.417 RN/L = 3.4970 PT = 2293.0 TTF = 104.72 Q(PSF) = 724.99

SECTION (1)BODY FLAP (BOTTOM) DEPENDENT VARIABLE CP

Y/BBF	.10000	.50000	.65000	.80000	.90000
X/CBF					
-.10000	-.2181	-.1581			-.2146
.20000	-.2205	-.1984	-.1994	-.1960	-.2323
.60000	-.1908	-.1410			-.2466
.95000	-.1744	-.1144	-.1817	-.2159	-.2255

ALPHAO(2) = -3.869 BETAO (2) = -4.338 RN/L = 3.4970 PT = 2293.0 TTF = 104.72 Q(PSF) = 724.99

SECTION (1)BODY FLAP (BOTTOM) DEPENDENT VARIABLE CP

Y/BBF	.10000	.50000	.65000	.80000	.90000
X/CBF					
-.10000	-.2303	-.1778			-.2296
.20000	-.2338	-.1316	-.1476	-.1869	-.2394
.60000	-.2033	-.1380			-.2367
.95000	-.1773	-.1498	-.1559	-.1999	-.2055

ALPHAO(2) = -3.877 BETAO (3) = -.019 RN/L = 3.4970 PT = 2293.0 TTF = 104.72 Q(PSF) = 724.99

SECTION (1)BODY FLAP (BOTTOM) DEPENDENT VARIABLE CP

Y/BBF	.10000	.50000	.65000	.80000	.90000
X/CBF					
-.10000	-.2297	-.1604			-.2235
.20000	-.2356	-.1508	-.1447	-.1665	-.2139
.60000	-.2103	-.1400			-.1712
.95000	-.1655	-.1474	-.1444	-.1552	-.1493

ALPHAO(2) = -3.733 BETAO (4) = 4.214 RN/L = 3.4970 PT = 2293.0 TTF = 104.72 Q(PSF) = 724.99

SECTION (1)BODY FLAP (BOTTOM) DEPENDENT VARIABLE CP

Y/BBF	.10000	.50000	.65000	.80000	.90000
X/CBF					
-.10000	-.2327	-.1525			-.2206
.20000	-.2336	-.1466	-.1602	-.1678	-.2130
.60000	-.2098	-.1587			-.1771
.95000	-.1960	-.1361	-.1562	-.1565	-.1638

ALPHAO(2) = -3.707 BETAO (5) = 6.289 RN/L = 3.4970 PT = 2293.0 TTF = 104.72 Q(PSF) = 724.99

SECTION (1)BODY FLAP (BOTTOM) DEPENDENT VARIABLE CP

Y/BBF	.10000	.50000	.65000	.80000	.90000
X/CBF					
-.10000	-.2178	-.1429			-.1788
.20000	-.2281	-.1392	-.1594	-.1643	-.1707
.60000	-.2036	-.1778			-.1559
.95000	-.1979	-.1525	-.1616	-.1596	-.1576

ALPHAO(3) = .890 BETAO (1) = -6.054 RN/L = 3.4975 PT = 2293.6 TTF = 104.77 Q(PSF) = 725.17

SECTION (1)BODY FLAP (BOTTOM) DEPENDENT VARIABLE CP

Y/BBF	.10000	.50000	.65000	.80000	.90000
X/CBF					
-.10000	-.2145	-.1404			-.1831
.20000	-.2074	-.1407	-.1758	-.1834	-.2040
.60000	-.1792	-.1193			-.2160
.95000	-.1756	-.1201	-.1844	-.2015	-.2194

AMES 272-1-97 IA156B OTS. BODY FLAP(BOTTOM) (P2TF28)

ALPHAO(3) = .898 BETAO (2) = -4.017 RN/L = 3.4975 PT = 2293.6 TTF = 104.77 Q(PSF) = 725.17

SECTION (1)BODY FLAP (BOTTOM) DEPENDENT VARIABLE CP

Y/BBF	.10000	.50000	.65000	.80000	.90000
X/CBF					
-.10000	-.2185	-.1466			-.1854
.20000	-.2185	-.1142	-.1348	-.1814	-.1949
.60000	-.1863	-.1513			-.2254
.95000	-.1854	-.1716	-.1778	-.1949	-.2180

ALPHAO(3) = .780 BETAO (3) = -.065 RN/L = 3.4975 PT = 2293.6 TTF = 104.77 Q(PSF) = 725.17

SECTION (1)BODY FLAP (BOTTOM) DEPENDENT VARIABLE CP

Y/BBF	.10000	.50000	.65000	.80000	.90000
X/CBF					
-.10000	-.2072	-.1336			-.2035
.20000	-.2224	-.1282	-.1353	-.1545	-.2021
.60000	-.1898	-.1351			-.1756
.95000	-.1760	-.1412	-.1466	-.1608	-.1618

ALPHAO(3) = .872 BETAO (4) = 3.817 RN/L = 3.4975 PT = 2293.6 TTF = 104.77 Q(PSF) = 725.17

SECTION (1)BODY FLAP (BOTTOM) DEPENDENT VARIABLE CP

Y/BBF	.10000	.50000	.65000	.80000	.90000
X/CBF					
-.10000	-.1949	-.1373			-.2179
.20000	-.2084	-.1463	-.1444	-.1483	-.2096
.60000	-.2192	-.1390			-.1708
.95000	-.1986	-.1444	-.1488	-.1436	-.1655

ALPHAO(3) = .907 BETAO (5) = 5.882 RN/L = 3.4975 PT = 2293.6 TTF = 104.77 Q(PSF) = 725.17

SECTION (1)BODY FLAP (BOTTOM) DEPENDENT VARIABLE CP

Y/BBF	.10000	.50000	.65000	.80000	.90000
X/CBF					
-.10000	-.1933	-.1405			-.2102
.20000	-.2021	-.1245	-.1405	-.1462	-.1867
.60000	-.2353	-.1722			-.1579
.95000	-.2176	-.1712	-.1560	-.1444	-.1540

AMES 272-1-97 IA156B OTS. BODY FLAP(BOTTOM) (P2TF26)

ALPHAO(4) = 4.557 BETAO (1) = -6.093 RN/L = 3.5063 PT = 2301.8 TTF = 105.19 Q(PSF) = 727.77

SECTION (1)BODY FLAP (BOTTOM) DEPENDENT VARIABLE CP

Y/BBF	.10000	.50000	.65000	.80000	.90000
X/CBF					
-.10000	-.1972	-.1229			-.1857
.20000	-.1815	-.1190	-.1285	-.1798	-.1965
.60000	-.1395	-.1021			-.2099
.95000	-.1468	-.1444	-.1703	-.1928	-.2092

ALPHAO(4) = 4.545 BETAO (2) = -4.070 RN/L = 3.5063 PT = 2301.8 TTF = 105.19 Q(PSF) = 727.77

SECTION (1)BODY FLAP (BOTTOM) DEPENDENT VARIABLE CP

Y/BBF	.10000	.50000	.65000	.80000	.90000
X/CBF					
-.10000	-.1941	-.1237			-.1875
.20000	-.1841	-.1095	-.1295	-.1696	-.1990
.60000	-.1625	-.1537			-.2070
.95000	-.1687	-.1660	-.1721	-.1806	-.2029

ALPHAO(4) = 4.475 BETAO (3) = -.081 RN/L = 3.5063 PT = 2301.8 TTF = 105.19 Q(PSF) = 727.77

SECTION (1)BODY FLAP (BOTTOM) DEPENDENT VARIABLE CP

Y/BBF	.10000	.50000	.65000	.80000	.90000
X/CBF					
-.10000	-.1711	-.1180			-.1823
.20000	-.1882	-.1256	-.1410	-.1557	-.1889
.60000	-.1911	-.1400			-.1918
.95000	-.1794	-.1356	-.1479	-.1542	-.1767

ALPHAO(4) = 4.519 BETAO (4) = 3.858 RN/L = 3.5063 PT = 2301.8 TTF = 105.19 Q(PSF) = 727.77

SECTION (1)BODY FLAP (BOTTOM) DEPENDENT VARIABLE CP

Y/BBF	.10000	.50000	.65000	.80000	.90000
X/CBF					
-.10000	-.1768	-.1254			-.2172
.20000	-.1844	-.1469	-.1467	-.1535	-.2191
.60000	-.2054	-.1531			-.1932
.95000	-.1695	-.1357	-.1450	-.1501	-.1819

DATE 08 MAY 80 IA156B PRESSURE DATA

AMES 272-1-97 IA156B OTS. BODY FLAP(BOTTOM) (P2TF26)

ALPHAO(4) = 4.589 BETAO (5) = 5.880 RN/L = 3.5063 PT = 2301.8 TTF = 105.19 Q(PSF) = 727.77

SECTION (1)BODY FLAP (BOTTOM) DEPENDENT VARIABLE CP

Y/BBF	.10000	.50000	.65000	.80000	.90000
X/CBF					
-.10000	-.1787	-.1285			-.1875
.20000	-.1936	-.1486	-.1449	-.1500	-.1811
.60000	-.2115	-.1713			-.1620
.95000	-.1850	-.1429	-.1422	-.1378	-.1525

ALPHAO(5) = 6.574 BETAO (1) = -6.107 RN/L = 3.5047 PT = 2301.2 TTF = 105.28 Q(PSF) = 727.60

SECTION (1)BODY FLAP (BOTTOM) DEPENDENT VARIABLE CP

Y/BBF	.10000	.50000	.65000	.80000	.90000
X/CBF					
-.10000	-.1931	-.1182			-.1892
.20000	-.1789	-.1022	-.1280	-.1831	-.2007
.60000	-.1348	-.0902			-.2125
.95000	-.1414	-.1444	-.1596	-.1890	-.2081

ALPHAO(5) = 6.556 BETAO (2) = -4.082 RN/L = 3.5047 PT = 2301.2 TTF = 105.28 Q(PSF) = 727.60

SECTION (1)BODY FLAP (BOTTOM) DEPENDENT VARIABLE CP

Y/BBF	.10000	.50000	.65000	.80000	.90000
X/CBF					
-.10000	-.1792	-.1188			-.1944
.20000	-.1687	-.1119	-.1334	-.1684	-.2056
.60000	-.1545	-.1582			-.2076
.95000	-.1608	-.1711	-.1794	-.1812	-.1988

ALPHAO(5) = 6.511 BETAO (3) = -.094 RN/L = 3.5047 PT = 2301.2 TTF = 105.28 Q(PSF) = 727.60

SECTION (1)BODY FLAP (BOTTOM) DEPENDENT VARIABLE CP

Y/BBF	.10000	.50000	.65000	.80000	.90000
X/CBF					
-.10000	-.1665	-.1148			-.1699
.20000	-.1711	-.1156	-.1388	-.1547	-.1728
.60000	-.1804	-.1442			-.1770
.95000	-.1777	-.1329	-.1435	-.1530	-.1733

AMES 272-1-97 IA156B OTS. BODY FLAP(BOTTOM) (P2TF26)

ALPHAO(5) = 6.545 BETAO (4) = 3.862 RN/L = 3.5047 PT = 2301.2 TTF = 105.28 Q(PSF) = 727.60

SECTION (1)BODY FLAP (BOTTOM) DEPENDENT VARIABLE CP

Y/BBF	.10000	.50000	.65000	.80000	.90000
X/CBF					
-.10000	-.1741	-.1224			-.1985
.20000	-.1819	-.1261	-.1283	-.1457	-.2049
.60000	-.1865	-.1322			-.1794
.95000	-.1829	-.1266	-.1337	-.1427	-.1760

ALPHAO(5) = 6.611 BETAO (5) = 5.871 RN/L = 3.5047 PT = 2301.2 TTF = 105.28 Q(PSF) = 727.60

SECTION (1)BODY FLAP (BOTTOM) DEPENDENT VARIABLE CP

Y/BBF	.10000	.50000	.65000	.80000	.90000
X/CBF					
-.10000	-.1797	-.1288			-.1628
.20000	-.1951	-.1366	-.1300	-.1329	-.1557
.60000	-.2093	-.1403			-.1413
.95000	-.1816	-.1263	-.1293	-.1266	-.1378

AMES 272-1-97 IA156B OTS. BODY FLAP(BOTTOM) (P2TF27) (07 MAR 79)

REFERENCE DATA

SREF = 2690.0000 SQ.FT. XMRP = 976.0000 IN. XT
LREF = 1290.3000 INCHES YMRP = .0000 IN. YT
BREF = 1290.3000 INCHES ZMRP = 400.0000 IN. ZT
SCALE = .0200

PARAMETRIC DATA

IB-ELV = 4.000 OB-ELV = -5.000
MACH = 2.500 RN/L = 3.500
BDFLAP = .000 SPDBRK = .000
RUDDER = .000 SILTS = .000

ALPHAO(1) = -5.568 BETAO (1) = -6.266 RN/L = 3.5092 PT = 2628.3 TTF = 98.477 Q(PSF) = 672.35

SECTION (1)BODY FLAP (BOTTOM) DEPENDENT VARIABLE CP

Y/BBF	.10000	.50000	.65000	.80000	.90000
X/CBF					
-.10000	-.1651	-.1757			-.1773
.20000	-.1844	-.1789	-.1479	-.1333	-.1812
.60000	-.1669	-.1807			-.1828
.95000	-.1521	-.1497	-.1505	-.1767	-.1778

ALPHAO(1) = -5.606 BETAO (2) = -4.189 RN/L = 3.5092 PT = 2628.3 TTF = 98.477 Q(PSF) = 672.35

SECTION (1)BODY FLAP (BOTTOM) DEPENDENT VARIABLE CP

Y/BBF	.10000	.50000	.65000	.80000	.90000
X/CBF					
-.10000	-.1646	-.1739			-.1837
.20000	-.1821	-.1599	-.1575	-.1429	-.1842
.60000	-.1633	-.1419			-.1800
.95000	-.1490	-.1087	-.1477	-.1739	-.1766

ALPHAO(1) = -5.595 BETAO (3) = .077 RN/L = 3.5092 PT = 2628.3 TTF = 98.477 Q(PSF) = 672.35.

SECTION (1)BODY FLAP (BOTTOM) DEPENDENT VARIABLE CP

Y/BBF	.10000	.50000	.65000	.80000	.90000
X/CBF					
-.10000	-.1689	-.1586			-.1893
.20000	-.1874	-.1055	-.1105	-.1546	-.1911
.60000	-.1697	-.1168			-.1774
.95000	-.1451	-.1197	-.1155	-.1449	-.1507

AMES 272-1-97 IA156B OTS, BODY FLAP(BOTTOM) (P2TF27)

ALPHAO(1) = -5.479 BETAO (4) = 4.278 RN/L = 3.5092 PT = 2628.3 TTF = 98.477 Q(PSF) = 672.35

SECTION (1)BODY FLAP (BOTTOM) DEPENDENT VARIABLE CP

Y/BBF	.10000	.50000	.65000	.80000	.90000
X/CBF					
-.10000	-.1653	-.1434			-.1917
.20000	-.1856	-.1283	-.1354	-.1640	-.1864
.60000	-.1862	-.1177			-.1645
.95000	-.1679	-.1286	-.1307	-.1349	-.1399

ALPHAO(1) = -5.445 BETAO (5) = 6.340 RN/L = 3.5092 PT = 2628.3 TTF = 98.477 Q(PSF) = 672.35

SECTION (1)BODY FLAP (BOTTOM) DEPENDENT VARIABLE CP

Y/BBF	.10000	.50000	.65000	.80000	.90000
X/CBF					
-.10000	-.1573	-.1515			-.1877
.20000	-.1824	-.1452	-.1393	-.1526	-.1782
.60000	-.1869	-.1359			-.1541
.95000	-.1830	-.1253	-.1311	-.1325	-.1367

ALPHAO(2) = -3.454 BETAO (1) = -6.337 RN/L = 3.5003 PT = 2633.2 TTF = 100.17 Q(PSF) = 673.58

SECTION (1)BODY FLAP (BOTTOM) DEPENDENT VARIABLE CP

Y/BBF	.10000	.50000	.65000	.80000	.90000
X/CBF					
-.10000	-.1662	-.1493			-.1594
.20000	-.1844	-.1755	-.1477	-.1353	-.1686
.60000	-.1691	-.1771			-.1813
.95000	-.1528	-.1491	-.1512	-.1675	-.1765

ALPHAO(2) = -3.498 BETAO (2) = -4.274 RN/L = 3.5003 PT = 2633.2 TTF = 100.17 Q(PSF) = 673.58

SECTION (1)BODY FLAP (BOTTOM) DEPENDENT VARIABLE CP

Y/BBF	.10000	.50000	.65000	.80000	.90000
X/CBF					
-.10000	-.1666	-.1618			-.1803
.20000	-.1872	-.1430	-.1533	-.1428	-.1813
.60000	-.1697	-.1095			-.1806
.95000	-.1481	-.0884	-.1433	-.1684	-.1734

AMES 272-1-97 IA156B OTS. BODY FLAP(BOTTOM) (P2TF27)

ALPHAO(2) = -3.515 BETAO (3) = .070 RN/L = 3.5003 PT = 2633.2 TTF = 100.17 Q(PSF) = 673.58

SECTION (1)BODY FLAP (BOTTOM) DEPENDENT VARIABLE CP

Y/BBF	.10000	.50000	.65000	.80000	.90000
X/CBF					
-.10000	-.1695	-.1468			-.1861
.20000	-.1906	-.1129	-.1240	-.1544	-.1872
.60000	-.1706	-.1328			-.1753
.95000	-.1476	-.1235	-.1214	-.1431	-.1449

ALPHAO(2) = -3.370 BETAO (4) = 4.322 RN/L = 3.5003 PT = 2633.2 TTF = 100.17 Q(PSF) = 673.58

SECTION (1)BODY FLAP (BOTTOM) DEPENDENT VARIABLE CP

Y/BBF	.10000	.50000	.65000	.80000	.90000
X/CBF					
-.10000	-.1645	-.1270			-.1811
.20000	-.1859	-.1100	-.1254	-.1359	-.1695
.60000	-.1854	-.1291			-.1489
.95000	-.1639	-.1338	-.1330	-.1314	-.1325

ALPHAO(2) = -3.338 BETAO (5) = 6.381 RN/L = 3.5003 PT = 2633.2 TTF = 100.17 Q(PSF) = 673.58

SECTION (1)BODY FLAP (BOTTOM) DEPENDENT VARIABLE CP

Y/BBF	.10000	.50000	.65000	.80000	.90000
X/CBF					
-.10000	-.1497	-.1344			-.1780
.20000	-.1730	-.1289	-.1252	-.1334	-.1648
.60000	-.1862	-.1178			-.1426
.95000	-.1796	-.1273	-.1318	-.1297	-.1331

ALPHAO(3) = .343 BETAO (1) = -5.945 RN/L = 3.4880 PT = 2638.7 TTF = 102.35 Q(PSF) = 674.99

SECTION (1)BODY FLAP (BOTTOM) DEPENDENT VARIABLE CP

Y/BBF	.10000	.50000	.65000	.80000	.90000
X/CBF					
-.10000	-.1662	-.1296			-.1248
.20000	-.1824	-.1501	-.1404	-.1319	-.1443
.60000	-.1628	-.1338			-.1570
.95000	-.1478	-.1227	-.1517	-.1586	-.1686

AMES 272-1-97 IA156B OTS. BODY FLAP(BOTTOM) (P2TF27)

ALPHAO(3) = .350 BETAO (2) = -3.909 RN/L = 3.4880 PT = 2638.7 TTF = 102.35 Q(PSF) = 674.99

SECTION (1)BODY FLAP (BOTTOM) DEPENDENT VARIABLE CP

Y/BBF	.10000	.50000	.65000	.80000	.90000
X/CBF					
-.10000	-.1611	-.1371			-.1233
.20000	-.1839	-.0958	-.1162	-.1365	-.1423
.60000	-.1630	-.1069			-.1595
.95000	-.1505	-.1294	-.1431	-.1556	-.1682

ALPHAO(3) = .242 BETAO (3) = .035 RN/L = 3.4880 PT = 2638.7 TTF = 102.35 Q(PSF) = 674.99

SECTION (1)BODY FLAP (BOTTOM) DEPENDENT VARIABLE CP

Y/BBF	.10000	.50000	.65000	.80000	.90000
X/CBF					
-.10000	-.1645	-.1188			-.1745
.20000	-.1837	-.1201	-.1198	-.1356	-.1793
.60000	-.1690	-.1138			-.1653
.95000	-.1488	-.1169	-.1201	-.1382	-.1424

ALPHAO(3) = .325 BETAO (4) = 3.913 RN/L = 3.4880 PT = 2638.7 TTF = 102.35 Q(PSF) = 674.99

SECTION (1)BODY FLAP (BOTTOM) DEPENDENT VARIABLE CP

Y/BBF	.10000	.50000	.65000	.80000	.90000
X/CBF					
-.10000	-.1472	-.1135			-.1814
.20000	-.1627	-.0969	-.1119	-.1206	-.1733
.60000	-.1796	-.1285			-.1583
.95000	-.1654	-.1285	-.1293	-.1256	-.1375

ALPHAO(3) = .359 BETAO (5) = 5.970 RN/L = 3.4880 PT = 2638.7 TTF = 102.35 Q(PSF) = 674.99

SECTION (1)BODY FLAP (BOTTOM) DEPENDENT VARIABLE CP

Y/BBF	.10000	.50000	.65000	.80000	.90000
X/CBF					
-.10000	-.1307	-.1154			-.1810
.20000	-.1420	-.0964	-.1109	-.1143	-.1638
.60000	-.1720	-.1075			-.1396
.95000	-.1746	-.1315	-.1296	-.1172	-.1259

AMES 272-1-97 IA1568 OTS, BODY FLAP(BOTTOM) (P2TF27)

ALPHAO(4) = 3.925 BETAO (1) = -5.987 RN/L = 3.4954 PT = 2650.8 TTF = 103.31 Q(PSF) = 678.10

SECTION (1)BODY FLAP (BOTTOM) DEPENDENT VARIABLE CP

Y/BBF	.10000	.50000	.65000	.80000	.90000
X/CBF					
-.10000	-.1584	-.1167			-.1382
.20000	-.1767	-.1051	-.1245	-.1363	-.1468
.60000	-.1471	-.1219			-.1578
.95000	-.1358	-.1114	-.1466	-.1576	-.1607

ALPHAO(4) = 3.916 BETAO (2) = -3.968 RN/L = 3.4954 PT = 2650.8 TTF = 103.31 Q(PSF) = 678.10

SECTION (1)BODY FLAP (BOTTOM) DEPENDENT VARIABLE CP

Y/BBF	.10000	.50000	.65000	.80000	.90000
X/CBF					
-.10000	-.1540	-.1165			-.1388
.20000	-.1724	-.0806	-.1021	-.1420	-.1480
.60000	-.1477	-.0982			-.1601
.95000	-.1438	-.1194	-.1357	-.1556	-.1658

ALPHAO(4) = 3.849 BETAO (3) = .015 RN/L = 3.4954 PT = 2650.8 TTF = 103.31 Q(PSF) = 678.10

SECTION (1)BODY FLAP (BOTTOM) DEPENDENT VARIABLE CP

Y/BBF	.10000	.50000	.65000	.80000	.90000
X/CBF					
-.10000	-.1377	-.1086			-.1458
.20000	-.1608	-.1042	-.1112	-.1293	-.1521
.60000	-.1676	-.1055			-.1610
.95000	-.1508	-.1115	-.1173	-.1272	-.1493

ALPHAO(4) = 3.891 BETAO (4) = 3.954 RN/L = 3.4954 PT = 2650.8 TTF = 103.31 Q(PSF) = 678.10

SECTION (1)BODY FLAP (BOTTOM) DEPENDENT VARIABLE CP

Y/BBF	.10000	.50000	.65000	.80000	.90000
X/CBF					
-.10000	-.1241	-.1073			-.1661
.20000	-.1391	-.1097	-.1092	-.1168	-.1676
.60000	-.1561	-.1270			-.1543
.95000	-.1564	-.1170	-.1199	-.1257	-.1456

AMES 272-1-97 IA156B OTS, BODY FLAP(BOTTOM) (P2TF27)

ALPHAO(4) = 3.959 BETAO (5) = 5.971 RN/L = 3.4954 PT = 2650.8 TTF = 103.31 Q(PSF) = 678.10

SECTION (1)BODY FLAP (BOTTOM) DEPENDENT VARIABLE CP

Y/BBF	.10000	.50000	.65000	.80000	.90000
X/CBF					
-.10000	-.1263	-.1035			-.1567
.20000	-.1433	-.0893	-.1058	-.1145	-.1472
.60000	-.1596	-.1302			-.1381
.95000	-.1627	-.1389	-.1307	-.1184	-.1276

ALPHAO(5) = 5.723 BETAO (1) = -6.002 RN/L = 3.4889 PT = 2652.9 TTF = 104.33 Q(PSF) = 678.62

SECTION (1)BODY FLAP (BOTTOM) DEPENDENT VARIABLE CP

Y/BBF	.10000	.50000	.65000	.80000	.90000
X/CBF					
-.10000	-.1523	-.1017			-.1446
.20000	-.1630	-.0935	-.1250	-.1405	-.1523
.60000	-.1318	-.1100			-.1622
.95000	-.1208	-.0959	-.1402	-.1593	-.1643

ALPHAO(5) = 5.711 BETAO (2) = -3.981 RN/L = 3.4889 PT = 2652.9 TTF = 104.33 Q(PSF) = 678.62

SECTION (1)BODY FLAP (BOTTOM) DEPENDENT VARIABLE CP

Y/BBF	.10000	.50000	.65000	.80000	.90000
X/CBF					
-.10000	-.1460	-.1028			-.1520
.20000	-.1471	-.0776	-.0967	-.1526	-.1591
.60000	-.1250	-.1012			-.1672
.95000	-.1313	-.1232	-.1332	-.1523	-.1672

ALPHAO(5) = 5.663 BETAO (3) = .005 RN/L = 3.4889 PT = 2652.9 TTF = 104.33 Q(PSF) = 678.62

SECTION (1)BODY FLAP (BOTTOM) DEPENDENT VARIABLE CP

Y/BBF	.10000	.50000	.65000	.80000	.90000
X/CBF					
-.10000	-.1314	-.0981			-.1372
.20000	-.1385	-.0962	-.1070	-.1235	-.1438
.60000	-.1529	-.1025			-.1480
.95000	-.1508	-.1083	-.1170	-.1230	-.1469

AMES 272-1-97 IA156B OTS, BODY FLAP(BOTTOM) (P2TF27)

ALPHAO(5) = 5.700 BETAO (4) = 3.955 RN/L = 3.4889 PT = 2652.9 TTF = 104.33 Q(PSF) = 678.62

SECTION (1)BODY FLAP (BOTTOM) DEPENDENT VARIABLE CP

Y/BBF	.10000	.50000	.65000	.80000	.90000
X/CBF					
-.10000	-.1317	-.0999			-.1477
.20000	-.1432	-.1031	-.1033	-.1120	-.1506
.60000	-.1506	-.1088			-.1474
.95000	-.1487	-.1018	-.1096	-.1183	-.1453

ALPHAO(5) = 5.762 BETAO (5) = 5.962 RN/L = 3.4889 PT = 2652.9 TTF = 104.33 Q(PSF) = 678.62

SECTION (1)BODY FLAP (BOTTOM) DEPENDENT VARIABLE CP

Y/BBF	.10000	.50000	.65000	.80000	.90000
X/CBF					
-.10000	-.1270	-.0920			-.1270
.20000	-.1432	-.0981	-.0962	-.1025	-.1233
.60000	-.1569	-.1301			-.1191
.95000	-.1558	-.1209	-.1175	-.1191	-.1225

AMES 272-1-97 IA156B OTS. BODY FLAP(BOTTOM) (P2TF28) (07 MAR 79)

REFERENCE DATA

SREF = 2690.0000 SQ.FT. XMRP = 976.0000 IN. XT
LREF = 1290.3000 INCHES YMRP = .0000 IN. YT
BREF = 1290.3000 INCHES ZMRP = 400.0000 IN. ZT
SCALE = .0200

PARAMETRIC DATA

IB-ELV = 4.000 OB-ELV = -2.000
MACH = 1.800 RN/L = 3.500
BDFLAP = .000 SPDBRK = .000
RUDDER = .000 SILTS = .000

ALPHAO(1) = -5.515 BETAO (1) = -6.343 RN/L = 3.5016 PT = 1922.4 TTF = 104.04 Q(PSF) = 759.07

SECTION (1)BODY FLAP (BOTTOM) DEPENDENT VARIABLE CP

Y/BBF	.10000	.50000	.65000	.80000	.90000
X/CBF					
-.10000	-.2332	-.1938			-.3689
.20000	-.2201	-.1978	-.2093	-.2321	-.3459
.60000	-.2001	-.1746			-.2954
.95000	-.2015	-.1889	-.1950	-.2001	-.2339

ALPHAO(1) = -5.549 BETAO (2) = -4.252 RN/L = 3.5016 PT = 1922.4 TTF = 104.04 Q(PSF) = 759.07

SECTION (1)BODY FLAP (BOTTOM) DEPENDENT VARIABLE CP

Y/BBF	.10000	.50000	.65000	.80000	.90000
X/CBF					
-.10000	-.2082	-.1877			-.3618
.20000	-.2060	-.1757	-.1765	-.2077	-.3467
.60000	-.1833	-.1703			-.2568
.95000	-.1835	-.1837	-.1800	-.1863	-.1966

ALPHAO(1) = -5.540 BETAO (3) = .030 RN/L = 3.5016 PT = 1922.4 TTF = 104.04 Q(PSF) = 759.07

SECTION (1)BODY FLAP (BOTTOM) DEPENDENT VARIABLE CP

Y/BBF	.10000	.50000	.65000	.80000	.90000
X/CBF					
-.10000	-.3201	-.1782			-.2402
.20000	-.2860	-.1871	-.1751	-.2038	-.2251
.60000	-.2103	-.1683			-.2005
.95000	-.1951	-.1840	-.1692	-.1887	-.1887

AMES 272-1-97 IA156B OTS. BODY FLAP(BOTTOM) (P2TF28)

ALPHAO(1) = -5.416 BETAO (4) = 4.250 RN/L = 3.5016 PT = 1922.4 TTF = 104.04 Q(PSF) = 759.07

SECTION (1)BODY FLAP (BOTTOM) DEPENDENT VARIABLE CP

Y/BBF	.10000	.50000	.65000	.80000	.90000
X/CBF					
-.10000	-.3616	-.1779			-.2186
.20000	-.3426	-.1866	-.1859	-.1911	-.2054
.60000	-.2717	-.1664			-.1829
.95000	-.2042	-.1824	-.1850	-.1840	-.1831

ALPHAO(1) = -5.388 BETAO (5) = 6.326 RN/L = 3.5016 PT = 1922.4 TTF = 104.04 Q(PSF) = 759.07

SECTION (1)BODY FLAP (BOTTOM) DEPENDENT VARIABLE CP

Y/BBF	.10000	.50000	.65000	.80000	.90000
X/CBF					
-.10000	-.3491	-.1833			-.2049
.20000	-.3326	-.1922	-.1948	-.1941	-.1966
.60000	-.2885	-.1739			-.1830
.95000	-.2192	-.1880	-.1903	-.1922	-.1870

ALPHAO(2) = -3.414 BETAO (1) = -6.413 RN/L = 3.4964 PT = 1922.8 TTF = 104.75 Q(PSF) = 759.23

SECTION (1)BODY FLAP (BOTTOM) DEPENDENT VARIABLE CP

Y/BBF	.10000	.50000	.65000	.80000	.90000
X/CBF					
-.10000	-.2236	-.1768			-.3457
.20000	-.2118	-.1931	-.2067	-.2421	-.3669
.50000	-.1935	-.1679			-.3081
.95000	-.1987	-.1851	-.1893	-.1919	-.2295

ALPHAO(2) = -3.458 BETAO (2) = -4.339 RN/L = 3.4964 PT = 1922.8 TTF = 104.75 Q(PSF) = 759.23

SECTION (1)BODY FLAP (BOTTOM) DEPENDENT VARIABLE CP

Y/BBF	.10000	.50000	.65000	.80000	.90000
X/CBF					
-.10000	-.1968	-.1780			-.3342
.20000	-.1959	-.1655	-.1691	-.1973	-.3291
.60000	-.1759	-.1639			-.2553
.95000	-.1822	-.1794	-.1749	-.1858	-.2027

AMES 272-1-97 IA156B OTS, BODY FLAP(BOTTOM) (P2TF28)

ALPHAO(2) = -3.478 BETAO (3) = .025 RN/L = 3.4964 PT = 1922.8 TTF = 104.75 Q(PSF) = 759.23

SECTION (1)BODY FLAP (BOTTOM) DEPENDENT VARIABLE CP

Y/BBF	.10000	.50000	.65000	.80000	.90000
X/CBF					
-.10000	-.2950	-.1714			-.2351
.20000	-.2666	-.1757	-.1660	-.1886	-.2217
.60000	-.2010	-.1609			-.1921
.95000	-.1914	-.1787	-.1656	-.1853	-.1841

ALPHAO(2) = -3.328 BETAO (4) = 4.291 RN/L = 3.4964 PT = 1922.8 TTF = 104.75 Q(PSF) = 759.23

SECTION (1)BODY FLAP (BOTTOM) DEPENDENT VARIABLE CP

Y/BBF	.10000	.50000	.65000	.80000	.90000
X/CBF					
-.10000	-.3490	-.1724			-.2172
.20000	-.3394	-.1867	-.1825	-.1877	-.2073
.60000	-.2646	-.1654			-.1799
.95000	-.2085	-.1844	-.1872	-.1841	-.1872

ALPHAO(2) = -3.294 BETAO (5) = 6.368 RN/L = 3.4964 PT = 1922.8 TTF = 104.75 Q(PSF) = 759.23

SECTION (1)BODY FLAP (BOTTOM) DEPENDENT VARIABLE CP

Y/BBF	.10000	.50000	.65000	.80000	.90000
X/CBF					
-.10000	-.3613	-.1820			-.2031
.20000	-.3575	-.1918	-.1911	-.1897	-.1940
.60000	-.2928	-.1681			-.1789
.95000	-.2234	-.1862	-.1888	-.1893	-.1862

ALPHAO(3) = .275 BETAO (1) = -6.017 RN/L = 3.5069 PT = 1931.3 TTF = 105.34 Q(PSF) = 762.59

SECTION (1)BODY FLAP (BOTTOM) DEPENDENT VARIABLE CP

Y/BBF	.10000	.50000	.65000	.80000	.90000
X/CBF					
-.10000	-.2031	-.1603			-.2666
.20000	-.1889	-.1678	-.1648	-.2153	-.2841
.60000	-.1678	-.1451			-.2977
.95000	-.1858	-.1531	-.1610	-.1898	-.2270

AMES 272-1-97 IA156B OTS. BODY FLAP(BOTTOM) (P2TF28)

ALPHAO(3) = .294 BETAO (2) = -3.971 RN/L = 3.5069 PT = 1931.3 TTF = 105.34 Q(PSF) = 762.59

SECTION (1)BODY FLAP (BOTTOM) DEPENDENT VARIABLE CP

Y/BBF	.10000	.50000	.65000	.80000	.90000
X/CBF					
-.10000	-.1879	-.1546			-.2464
.20000	-.1865	-.1408	-.1479	-.1918	-.2356
.60000	-.1694	-.1493			-.2279
.95000	-.1844	-.1570	-.1584	-.1750	-.2068

ALPHAO(3) = .173 BETAO (3) = -:012 RN/L = 3.5069 PT = 1931.3 TTF = 105.34 Q(PSF) = 762.59

SECTION (1)BODY FLAP (BOTTOM) DEPENDENT VARIABLE CP

Y/BBF	.10000	.50000	.65000	.80000	.90000
X/CBF					
-.10000	-.2619	-.1540			-.2565
.20000	-.2443	-.1704	-.1657	-.1854	-.2460
.60000	-.1849	-.1556			-.1907
.95000	-.1879	-.1739	-.1695	-.1800	-.1889

ALPHAO(3) = .266 BETAO (4) = 3.879 RN/L = 3.5069 PT = 1931.3 TTF = 105.34 Q(PSF) = 762.59

SECTION (1)BODY FLAP (BOTTOM) DEPENDENT VARIABLE CP

Y/BBF	.10000	.50000	65000	.80000	.90000
X/CBF					
-.10000	-.2931	-.1599			-.2081
.20000	-.2945	-.1815	-.1733	-.1876	-.2140
.60000	-.2393	-.1555			-.1702
.95000	-.2126	-.1780	-.1824	-.1777	-.1824

ALPHAO(3) = .297 BETAO (5) = 5.951 RN/L = 3.5069 PT = 1931.3 TTF = 105.34 Q(PSF) = 762.59

SECTION (1)BODY FLAP (BOTTOM) DEPENDENT VARIABLE CP

Y/BBF	.10000	.50000	.65000	.80000	.90000
X/CBF					
-.10000	-.3071	-.1662			-.2045
.20000	-.3380	-.1984	-.1828	-.1835	-.1998
.60000	-.2842	-.1573			-.1732
.95000	-.2349	-.1818	-.1874	-.1874	-.1914

AMES 272-1-97 IA156B OTS, BODY FLAP(BOTTOM) (P2TF28)

ALPHAO(4) = 4.057 BETAO (1) = -6.058 RN/L = 3.5026 PT = 1931.1 TTF = 105.82 Q(PSF) = 762.53

SECTION (1)BODY FLAP (BOTTOM) DEPENDENT VARIABLE CP

Y/BBF	.10000	.50000	.65000	.80000	.90000
X/CBF					
-.10000	-.1684	-.1426			-.2386
.20000	-.1667	-.1475	-.1440	-.1887	-.2428
.60000	-.1464	-.1408			-.2348
.95000	-.1712	-.1251	-.1429	-.1796	-.2325

ALPHAO(4) = 4.049 BETAO (2) = -4.024 RN/L = 3.5026 PT = 1931.1 TTF = 105.82 Q(PSF) = 762.53

SECTION (1)BODY FLAP (BOTTOM) DEPENDENT VARIABLE CP

Y/BBF	.10000	.50000	.65000	.80000	.90000
X/CBF					
-.10000	-.1534	-.1352			-.2325
.20000	-.1668	-.1209	-.1303	-.1892	-.2210
.60000	-.1537	-.1240			-.2154
.95000	-.1738	-.1319	-.1284	-.1619	-.2079

ALPHAO(4) = 3.980 BETAO (3) = -.029 RN/L = 3.5026 PT = 1931.1 TTF = 105.82 Q(PSF) = 762.53

SECTION (1)BODY FLAP (BOTTOM) DEPENDENT VARIABLE CP

Y/BBF	.10000	.50000	.65000	.80000	.90000
X/CBF					
-.10000	-.2307	-.1387			-.2200
.20000	-.2195	-.1583	-.1555	-.1819	-.2083
.60000	-.1791	-.1469			-.1742
.95000	-.1877	-.1672	-.1627	-.1760	-.1849

ALPHAO(4) = 4.020 BETAO (4) = 3.919 RN/L = 3.5026 PT = 1931.1 TTF = 105.82 Q(PSF) = 762.53

SECTION (1)BODY FLAP (BOTTOM) DEPENDENT VARIABLE CP

Y/BBF	.10000	.50000	.65000	.80000	.90000
X/CBF					
-.10000	-.2397	-.1453			-.1937
.20000	-.2192	-.1701	-.1654	-.1750	-.2009
.60000	-.2049	-.1390			-.1696
.95000	-.2070	-.1626	-.1710	-.1755	-.1844

DATE 08 MAY 80 IA156B PRESSURE DATA

AMES 272-1-97 IA156B OTS. BODY FLAP(BOTTOM) (P2TF28)

ALPHAO(4) = 4.089 BETAO (5) = 5.948 RN/L = 3.5026 PT = 1931.1 TTF = 105.82 Q(PSF) = 762.53

SECTION (1)BODY FLAP (BOTTOM) DEPENDENT VARIABLE CP

Y/BBF	.10000	.50000	.65000	.80000	.90000
X/CBF					
-.10000	-.2742	-.1545			-.1861
.20000	-.2819	-.1807	-.1777	-.1770	-.1861
.60000	-.2592	-.1669			-.1613
.95000	-.2375	-.1756	-.1884	-.1812	-.1809

ALPHAO(5) = 6.075 BETAO (1) = -6.074 RN/L = 3.5011 PT = 1930.9 TTF = 105.95 Q(PSF) = 762.47

SECTION (1)BODY FLAP (BOTTOM) DEPENDENT VARIABLE CP

Y/BBF	.10000	.50000	.65000	.80000	.90000
X/CBF					
-.10000	-.1650	-.1346			-.2320
.20000	-.1640	-.1432	-.1280	-.1825	-.2297
.60000	-.1456	-.1470			-.2087
.95000	-.1708	-.1168	-.1273	-.1692	-.2180

ALPHAO(5) = 6.073 BETAO (2) = -4.040 RN/L = 3.5011 PT = 1930.9 TTF = 105.95 Q(PSF) = 762.47

SECTION (1)BODY FLAP (BOTTOM) DEPENDENT VARIABLE CP

Y/BBF	.10000	.50000	.65000	.80000	.90000
X/CBF					
-.10000	-.1461	-.1260			-.2131
.20000	-.1625	-.1274	-.1335	-.1877	-.2073
.60000	-.1492	-.1244			-.1912
.95000	-.1709	-.1405	-.1386	-.1643	-.1996

ALPHAO(5) = 6.018 BETAO (3) = -.041 RN/L = 3.5011 PT = 1930.9 TTF = 105.95 Q(PSF) = 762.47

SECTION (1)BODY FLAP (BOTTOM) DEPENDENT VARIABLE CP

Y/BBF	.10000	.50000	.65000	.80000	.90000
X/CBF					
-.10000	-.2274	-.1338			-.2008
.20000	-.2097	-.1459	-.1433	-.1723	-.1931
.60000	-.1742	-.1356			-.1667
.95000	-.1856	-.1594	-.1475	-.1637	-.1795

AMES 272-1-97 IA156B OTS. BODY FLAP(BOTTOM) (P2TF28)

ALPHAO(5) = 6.050 BETAO (4) = 3.924 RN/L = 3.5011 PT = 1930.9 TTF = 105.95 Q(PSF) = 762.47

SECTION (1)BODY FLAP (BOTTOM) DEPENDENT VARIABLE CP

Y/BBF	.10000	.50000	.65000	.80000	.90000
X/CBF					
-.10000	-.2149	-.1401			-.1931
.20000	-.2069	-.1623	-.1632	-.1702	-.1969
.60000	-.1926	-.1312			-.1644
.95000	-.2046	-.1571	-.1677	-.1728	-.1812

ALPHAO(5) = 6.114 BETAO (5) = 5.941 RN/L = 3.5011 PT = 1930.9 TTF = 105.95 Q(PSF) = 762.47

SECTION (1)BODY FLAP (BOTTOM) DEPENDENT VARIABLE CP

Y/BBF	.10000	.50000	.65000	.80000	.90000
X/CBF					
-.10000	-.2454	-.1448			-.1771
.20000	-.2372	-.1809	-.1731	-.1715	-.1858
.60000	-.2080	-.1490			-.1563
.95000	-.2211	-.1715	-.1750	-.1750	-.1785

AMES 272-1-97 IA156B OTS. BODY FLAP(BOTTOM) (P2TF29) (07 MAR 79)

REFERENCE DATA

SREF = 2690.0000 SQ.FT. XMRP = 976.0000 IN. XT
LREF = 1290.3000 INCHES YMRP = .0000 IN. YT
BREF = 1290.3000 INCHES ZMRP = 400.0000 IN. ZT
SCALE = .0200

PARAMETRIC DATA

IB-ELV = 4.000 OB-ELV = -2.000
MACH = 2.200 RN/L = 3.500
BDFLAP = .000 SPDBRK = .000
RUDDER = .000 SILTS = .000

ALPHAO(1) = -5.117 BETAO (1) = -6.379 RN/L = 3.5104 PT = 2298.7 TTF = 104.20 Q(PSF) = 726.83

SECTION (1)BODY FLAP (BOTTOM) DEPENDENT VARIABLE CP

Y/BBF	.10000	.50000	.65000	.80000	.90000
X/CBF					
-.10000	-.2213	-.2083			-.2280
.20000	-.2228	-.2132	-.2047	-.1973	-.2456
.60000	-.1980	-.1669			-.2486
.95000	-.1735	-.1232	-.1845	-.2189	-.2248

ALPHAO(1) = -5.156 BETAO (2) = -4.291 RN/L = 3.5104 PT = 2298.7 TTF = 104.20 Q(PSF) = 726.83

SECTION (1)BODY FLAP (BOTTOM) DEPENDENT VARIABLE CP

Y/BBF	.10000	.50000	.65000	.80000	.90000
X/CBF					
-.10000	-.2337	-.2008			-.2378
.20000	-.2386	-.1371	-.1577	-.1945	-.2435
.60000	-.2060	-.1381			-.2391
.95000	-.1793	-.1474	-.1572	-.2055	-.2087

ALPHAO(1) = -5.143 BETAO (3) = -.019 RN/L = 3.5104 PT = 2298.7 TTF = 104.20 Q(PSF) = 726.83

SECTION (1)BODY FLAP (BOTTOM) DEPENDENT VARIABLE CP

Y/BBF	.10000	.50000	.65000	.80000	.90000
X/CBF					
-.10000	-.2331	-.1737			-.2326
.20000	-.2415	-.1548	-.1477	-.1732	-.2235
.60000	-.2137	-.1448			-.1784
.95000	-.1693	-.1477	-.1443	-.1563	-.1511

AMES 272-1-97 IA156B OTS. BODY FLAP(BOTTOM) (P2TF29)

ALPHAO(1) = -5.023 BETAO (4) = 4.191 RN/L = 3.5104 PT = 2298.7 TTF = 104.20 Q(PSF) = 726.83

SECTION (1)BODY FLAP (BOTTOM) DEPENDENT VARIABLE CP

Y/BBF	.10000	.50000	.65000	.80000	.90000
X/CBF					
-.10000	-.2329	-.1582			-.2258
.20000	-.2337	-.1415	-.1607	-.1714	-.2175
.60000	-.2099	-.1638			-.1800
.95000	-.1942	-.1366	-.1563	-.1575	-.1643

ALPHAO(1) = -4.992 BETAO (5) = 6.263 RN/L = 3.5104 PT = 2298.7 TTF = 104.20 Q(PSF) = 726.83

SECTION (1)BODY FLAP (BOTTOM) DEPENDENT VARIABLE CP

Y/BBF	.10000	.50000	.65000	.80000	.90000
X/CBF					
-.10000	-.2257	-.1519			-.1845
.20000	-.2436	-.1386	-.1639	-.1688	-.1769
.60000	-.2149	-.1752			-.1602
.95000	-.2017	-.1659	-.1659	-.1612	-.1585

ALPHAO(2) = -2.962 BETAO (1) = -6.446 RN/L = 3.5086 PT = 2299.6 TTF = 104.55 Q(PSF) = 727.10

SECTION (1)BODY FLAP (BOTTOM) DEPENDENT VARIABLE CP

Y/BBF	.10000	.50000	.65000	.80000	.90000
X/CBF					
-.10000	-.2218	-.1596			-.2022
.20000	-.2213	-.1939	-.1966	-.1963	-.2140
.60000	-.1927	-.1383			-.2443
.95000	-.1763	-.1148	-.1838	-.2145	-.2289

ALPHAO(2) = -3.010 BETAO (2) = -4.374 RN/L = 3.5086 PT = 2299.6 TTF = 104.55 Q(PSF) = 727.10

SECTION (1)BODY FLAP (BOTTOM) DEPENDENT VARIABLE CP

Y/BBF	.10000	.50000	.65000	.80000	.90000
X/CBF					
-.10000	-.2293	-.1744			-.2234
.20000	-.2298	-.1291	-.1401	-.1832	-.2354
.60000	-.2001	-.1376			-.2352
.95000	-.1768	-.1526	-.1548	-.1972	-.2060

AMES 272-1-97 IA156B OTS. BODY FLAP(BOTTOM) (P2TF29)

ALPHAO(2) = -3.027 BETAO (3) = -.023 RN/L = 3.5086 PT = 2299.6 TTF = 104.55 Q(PSF) = 727.10

SECTION (1)BODY FLAP (BOTTOM) DEPENDENT VARIABLE CP

Y/BBF	.10000	.50000	.65000	.80000	.90000
X/CBF					
-.10000	-.2288	-.1592			-.2202
.20000	-.2335	-.1479	-.1435	-.1633	-.2112
.60000	-.2060	-.1393			-.1697
.95000	-.1646	-.1484	-.1452	-.1565	-.1499

ALPHAO(2) = -2.877 BETAO (4) = 4.232 RN/L = 3.5086 PT = 2299.6 TTF = 104.55 Q(PSF) = 727.10

SECTION (1)BODY FLAP (BOTTOM) DEPENDENT VARIABLE CP

Y/BBF	.10000	.50000	.65000	.80000	.90000
X/CBF					
-.10000	-.2276	-.1543			-.2176
.20000	-.2271	-.1484	-.1582	-.1656	-.2102
.60000	-.2065	-.1570			-.1727
.95000	-.1970	-.1359	-.1558	-.1560	-.1636

ALPHAO(2) = -2.842 BETAO (5) = 6.303 RN/L = 3.5086 PT = 2299.6 TTF = 104.55 Q(PSF) = 727.10

SECTION (1)BODY FLAP (BOTTOM) DEPENDENT VARIABLE CP

Y/BBF	.10000	.50000	.65000	.80000	.90000
X/CBF					
-.10000	-.2028	-.1474			-.1844
.20000	-.2329	-.1411	-.1592	-.1653	-.1771
.60000	-.2065	-.1815			-.1607
.95000	-.2006	-.1614	-.1636	-.1619	-.1607

ALPHAO(3) = .874 BETAO (1) = -6.051 RN/L = 3.5058 PT = 2298.7 TTF = 104.73 Q(PSF) = 726.83

SECTION (1)BODY FLAP (BOTTOM) DEPENDENT VARIABLE CP

Y/BBF	.10000	.50000	.65000	.80000	.90000
X/CBF					
-.10000	-.2147	-.1461			-.1838
.20000	-.2081	-.1399	-.1765	-.1836	-.2037
.60000	-.1789	-.1186			-.2164
.95000	-.1769	-.1196	-.1853	-.2022	-.2201

DATE 08 MAY 80 IA156B PRESSURE DATA

AMES 272-1-97 IA156B OTS. BODY FLAP(BOTTOM) (P2TF29)

ALPHAO(3) = .883 BETAO (2) = -4.015 RN/L = 3.5058 PT = 2298.7 TTF = 104.73 Q(PSF) = 726.83

SECTION (1)BODY FLAP (BOTTOM) DEPENDENT VARIABLE CP

Y/BBF	.10000	.50000	.65000	.80000	.90000
X/CBF					
-.10000	-.2185	-.1520			-.1859
.20000	-.2190	-.1155	-.1348	-.1800	-.1952
.60000	-.1873	-.1518			-.2251
.95000	-.1856	-.1729	-.1785	-.1954	-.2185

ALPHAO(3) = .764 BETAO (3) = -.063 RN/L = 3.5058 PT = 2298.7 TTF = 104.73 Q(PSF) = 726.83

SECTION (1)BODY FLAP (BOTTOM) DEPENDENT VARIABLE CP

Y/BBF	.10000	.50000	.65000	.80000	.90000
X/CBF					
-.10000	-.2074	-.1380			-.2039
.20000	-.2243	-.1282	-.1361	-.1542	-.2030
.60000	-.1912	-.1356			-.1765
.95000	-.1760	-.1420	-.1471	-.1616	-.1623

ALPHAO(3) = .858 BETAO (4) = 3.818 RN/L = 3.5058 PT = 2298.7 TTF = 104.73 Q(PSF) = 726.83

SECTION (1)BODY FLAP (BOTTOM) DEPENDENT VARIABLE CP

Y/BBF	.10000	.50000	.65000	.80000	.90000
X/CBF					
-.10000	-.1964	-.1395			-.2190
.20000	-.2101	-.1486	-.1451	-.1493	-.2121
.60000	-.2214	-.1397			-.1721
.95000	-.1991	-.1447	-.1496	-.1439	-.1662

ALPHAO(3) = .892 BETAO (5) = 5.882 RN/L = 3.5058 PT = 2298.7 TTF = 104.73 Q(PSF) = 726.83

SECTION (1)BODY FLAP (BOTTOM) DEPENDENT VARIABLE CP

Y/BBF	.10000	.50000	.65000	.80000	.90000
X/CBF					
-.10000	-.1954	-.1412			-.2115
.20000	-.2020	-.1228	-.1407	-.1463	-.1885
.60000	-.2356	-.1726			-.1591
.95000	-.2186	-.1713	-.1564	-.1449	-.1547

AMES 272-1-97 IA156B OTS. BODY FLAP(BOTTOM) (P2TF29)

ALPHAO(4) = 4.610 BETAO (1) = -6.090 RN/L = 3.5043 PT = 2298.9 TTF = 104.93 Q(PSF) = 726.87

SECTION (1)BODY FLAP (BOTTOM) DEPENDENT VARIABLE CP

Y/BBF	.10000	.50000	.65000	.80000	.90000
X/CBF					
-.10000	-.1998	-.1223			-.1863
.20000	-.1821	-.1196	-.1289	-.1812	-.1976
.60000	-.1383	-.1017			-.2106
.95000	-.1471	-.1424	-.1706	-.1929	-.2089

ALPHAO(4) = 4.597 BETAO (2) = -4.066 RN/L = 3.5043 PT = 2298.9 TTF = 104.93 Q(PSF) = 726.87

SECTION (1)BODY FLAP (BOTTOM) DEPENDENT VARIABLE CP

Y/BBF	.10000	.50000	.65000	.80000	.90000
X/CBF					
-.10000	-.1940	-.1241			-.1893
.20000	-.1849	-.1108	-.1304	-.1682	-.2001
.60000	-.1618	-.1555			-.2075
.95000	-.1685	-.1675	-.1736	-.1810	-.2040

ALPHAO(4) = 4.527 BETAO (3) = -.082 RN/L = 3.5043 PT = 2298.9 TTF = 104.93 Q(PSF) = 726.87

SECTION (1)BODY FLAP (BOTTOM) DEPENDENT VARIABLE CP

Y/BBF	.10000	.50000	.65000	.80000	.90000
X/CBF					
-.10000	-.1730	-.1204			-.1824
.20000	-.1887	-.1250	-.1417	-.1559	-.1880
.60000	-.1907	-.1412			-.1909
.95000	-.1804	-.1360	-.1490	-.1552	-.1777

ALPHAO(4) = 4.571 BETAO (4) = 3.859 RN/L = 3.5043 PT = 2298.9 TTF = 104.93 Q(PSF) = 726.87

SECTION (1)BODY FLAP (BOTTOM) DEPENDENT VARIABLE CP

Y/BBF	.10000	.50000	.65000	.80000	.90000
X/CBF					
-.10000	-.1758	-.1260			-.2157
.20000	-.1846	-.1461	-.1468	-.1527	-.2184
.60000	-.2047	-.1530			-.1941
.95000	-.1895	-.1363	-.1451	-.1505	-.1829

AMES 272-1-97 IA156B OTS. BODY FLAP(BOTTOM) (P2TF29)

ALPHAO(4) = 4.640 BETAO (5) = 5.881 RN/L = 3.5043 PT = 2298.9 TTF = 104.93 Q(PSF) = 726.87

SECTION (1)BODY FLAP (BOTTOM) DEPENDENT VARIABLE CP

Y/BBF	.10000	.50000	.65000	.80000	.90000
X/CBF					
-.10000	-.1797	-.1292			-.1878
.20000	-.1939	-.1483	-.1454	-.1505	-.1819
.60000	-.2110	-.1731			-.1635
.95000	-.1841	-.1419	-.1419	-.1378	-.1532

ALPHAO(5) = 6.625 BETAO (1) = -6.104 RN/L = 3.5025 PT = 2298.9 TTF = 105.13 Q(PSF) = 726.89

SECTION (1)BODY FLAP (BOTTOM) DEPENDENT VARIABLE CP

Y/BBF	.10000	.50000	.65000	.80000	.90000
X/CBF					
-.10000	-.1943	-.1191			-.1899
.20000	-.1774	-.1010	-.1289	-.1818	-.2007
.60000	-.1333	-.0897			-.2132
.95000	-.1407	-.1451	-.1586	-.1882	-.2083

ALPHAO(5) = 6.608 BETAO (2) = -4.079 RN/L = 3.5025 PT = 2298.9 TTF = 105.13 Q(PSF) = 726.89

SECTION (1)BODY FLAP (BOTTOM) DEPENDENT VARIABLE CP

Y/BBF	.10000	.50000	.65000	.80000	.90000
X/CBF					
-.10000	-.1780	-.1204			-.1953
.20000	-.1699	-.1128	-.1351	-.1699	-.2054
.60000	-.1552	-.1591			-.2091
.95000	-.1615	-.1711	-.1799	-.1816	-.1990

ALPHAO(5) = 6.562 BETAO (3) = -.093 RN/L = 3.5025 PT = 2298.9 TTF = 105.13 Q(PSF) = 726.89

SECTION (1)BODY FLAP (BOTTOM) DEPENDENT VARIABLE CP

Y/BBF	.10000	.50000	.65000	.80000	.90000
X/CBF					
-.10000	-.1669	-.1176			-.1686
.20000	-.1716	-.1142	-.1368	-.1554	-.1733
.60000	-.1796	-.1453			-.1750
.95000	-.1782	-.1328	-.1441	-.1534	-.1738

AMES 272-1-97 IA156B OTS. BODY FLAP(BOTTOM) (P2TF29)

ALPHAO(5) = 6.590 BETAO (4) = 3.861 RN/L = 3.5025 PT = 2298.9 TTF = 105.13 Q(PSF) = 726.89

SECTION (1)BODY FLAP (BOTTOM) DEPENDENT VARIABLE CP

Y/BBF	.10000	.50000	.65000	.80000	.90000
X/CBF					
-.10000	-.1732	-.1233			-.1972
.20000	-.1815	-.1252	-.1279	-.1443	-.2036
.60000	-.1850	-.1318			-.1776
.95000	-.1818	-.1252	-.1328	-.1424	-.1737

ALPHAO(5) = 6.664 BETAO (5) = 5.873 RN/L = 3.5025 PT = 2298.9 TTF = 105.13 Q(PSF) = 726.89

SECTION (1)BODY FLAP (BOTTOM) DEPENDENT VARIABLE CP

Y/BBF	.10000	.50000	.65000	.80000	.90000
X/CBF					
-.10000	-.1789	-.1299			-.1625
.20000	-.1957	-.1350	-.1299	-.1324	-.1549
.60000	-.2092	-.1397			-.1424
.95000	-.1818	-.1253	-.1289	-.1267	-.1372

AMES 272-1-97 IA156B OTS. BODY FLAP(BOTTOM) (P2TF30) (07 MAR 79)

REFERENCE DATA

SREF = 2690.0000 SQ.FT. XMRP = 976.0000 IN. XT
LREF = 1290.3000 INCHES YMRP = .0000 IN. YT
BREF = 1290.3000 INCHES ZMRP = 400.0000 IN. ZT
SCALE = .0200

PARAMETRIC DATA

IB-ELV = 4.000 OB-ELV = -2.000
MACH = 2.500 RN/L = 3.500
BDFLAP = .000 SPDBRK = .000
RUDDER = .000 SILTS = .000

ALPHAO(1) = -5.726 BETAO (1) = -6.258 RN/L = 3.4915 PT = 2584.0 TTF = 93.876 Q(PSF) = 660.99

SECTION (1)BODY FLAP (BOTTOM) DEPENDENT VARIABLE CP

Y/BBF	.10000	.50000	.65000	.80000	.90000
X/CBF					
-.10000	-.1663	-.1701			-.1782
.20000	-.1838	-.1785	-.1480	-.1340	-.1811
.60000	-.1669	-.1806			-.1822
.95000	-.1532	-.1499	-.1510	-.1771	-.1785

ALPHAO(1) = -5.763 BETAO (2) = -4.177 RN/L = 3.4915 PT = 2584.0 TTF = 93.876 Q(PSF) = 660.99

SECTION (1)BODY FLAP (BOTTOM) DEPENDENT VARIABLE CP

Y/BBF	.10000	.50000	.65000	.80000	.90000
X/CBF					
-.10000	-.1632	-.1710			-.1831
.20000	-.1815	-.1602	-.1575	-.1433	-.1839
.60000	-.1632	-.1449			-.1796
.95000	-.1497	-.1096	-.1484	-.1745	-.1767

ALPHAO(1) = -5.749 BETAO (3) = .082 RN/L = 3.4915 PT = 2584.0 TTF = 93.876 Q(PSF) = 660.99

SECTION (1)BODY FLAP (BOTTOM) DEPENDENT VARIABLE CP

Y/BBF	.10000	.50000	.65000	.80000	.90000
X/CBF					
-.10000	-.1674	-.1594			-.1890
.20000	-.1879	-.1052	-.1109	-.1556	-.1914
.60000	-.1696	-.1154			-.1785
.95000	-.1448	-.1187	-.1157	-.1445	-.1505

AMES 272-1-97 IA156B OTS, BODY FLAP(BOTTOM) (P2TF30)

ALPHAO(1) = -5.633 BETAO (4) = 4.276 RN/L = 3.4915 PT = 2584.0 TTF = 93.876 Q(PSF) = 660.99

SECTION (1)BODY FLAP (BOTTOM) DEPENDENT VARIABLE CP

Y/BBF	.10000	.50000	.65000	.80000	.90000
X/CBF					
-.10000	-.1688	-.1467			-.1925
.20000	-.1868	-.1294	-.1364	-.1637	-.1876
.60000	-.1871	-.1189			-.1655
.95000	-.1688	-.1300	-.1316	-.1351	-.1397

ALPHAO(1) = -5.605 BETAO (5) = 6.337 RN/L = 3.4915 PT = 2584.0 TTF = 93.8 6 Q(PSF) = 660.99

SECTION (1)BODY FLAP (BOTTOM) DEPENDENT VARIABLE CP

Y/BBF	.10000	.50000	.65000	.80000	.90000
X/CBF					
-.10000	-.1562	-.1527			-.1883
.20000	-.1832	-.1476	-.1398	-.1551	-.1794
.60000	-.1880	-.1379			-.1551
.95000	-.1832	-.1258	-.1314	-.1320	-.1371

ALPHAO(2) = -3.540 BETAO (1) = -6.330 RN/L = 3.5039 PT = 2621.3 TTF = 98.022 Q(PSF) = 670.54

SECTION (1)BODY FLAP (BOTTOM) DEPENDENT VARIABLE CP

Y/BBF	.10000	.50000	.65000	.80000	.90000
X/CBF					
-.10000	-.1666	-.1463			-.1613
.20000	-.1861	-.1760	-.1479	-.1348	-.1701
.60000	-.1696	-.1770			-.1824
.95000	-.1527	-.1500	-.1511	-.1682	-.1773

ALPHAO(2) = -3.580 BETAO (2) = -4.265 RN/L = 3.5039 PT = 2621.3 TTF = 98.022 Q(PSF) = 670.54

SECTION (1)BODY FLAP (BOTTOM) DEPENDENT VARIABLE CP

Y/BBF	.10000	.50000	.65000	.80000	.90000
X/CBF					
-.10000	-.1686	-.1592			-.1798
.20000	-.1872	-.1435	-.1518	-.1422	-.1822
.60000	-.1691	-.1105			-.1803
.95000	-.1475	-.0884	-.1435	-.1686	-.1731

AMES 272-1-97 IA156B OTS. BODY FLAP(BOTTOM) (P2TF30)

ALPHAO(2) = -3.595 BETAO (3) = .075 RN/L = 3.5039 PT = 2621.3 TTF = 98.022 Q(PSF) = 670.54

SECTION (1)BODY FLAP (BOTTOM) DEPENDENT VARIABLE CP

Y/BBF	.10000	.50000	.65000	.80000	.90000
X/CBF					
-.10000	-.1690	-.1478			-.1867
.20000	-.1899	-.1110	-.1232	-.1547	-.1873
.60000	-.1709	-.1322			-.1743
.95000	-.1473	-.1235	-.1208	-.1428	-.1447

ALPHAO(2) = -3.451 BETAO (4) = 4.324 RN/L = 3.5039 PT = 2621.3 TTF = 98.022 Q(PSF) = 670.54

SECTION (1)BODY FLAP (BOTTOM) DEPENDENT VARIABLE CP

Y/BBF	.10000	.50000	.65000	.80000	.90000
X/CBF					
-.10000	-.1656	-.1313			-.1810
.20000	-.1868	-.1112	-.1257	-.1371	-.1712
.60000	-.1855	-.1278			-.1500
.95000	-.1648	-.1350	-.1339	-.1320	-.1334

ALPHAO(2) = -3.419 BETAO (5) = 6.385 RN/L = 3.5039 PT = 2621.3 TTF = 98.022 Q(PSF) = 670.54

SECTION (1)BODY FLAP (BOTTOM) DEPENDENT VARIABLE CP

Y/BBF	.10000	.50000	.65000	.80000	.90000
X/CBF					
-.10000	-.1501	-.1364			-.1785
.20000	-.1727	-.1303	-.1261	-.1343	-.1655
.60000	-.1864	-.1208			-.1435
.95000	-.1803	-.1266	-.1321	-.1300	-.1337

ALPHAO(3) = .362 BETAO (1) = -5.942 RN/L = 3.4972 PT = 2631.6 TTF = 100.27 Q(PSF) = 673.18

SECTION (1)BODY FLAP (BOTTOM) DEPENDENT VARIABLE CP

Y/BBF	.10000	.50000	.65000	.80000	.90000
X/CBF					
-.10000	-.1696	-.1331			-.1252
.20000	-.1831	-.1506	-.1413	-.1334	-.1445
.60000	-.1640	-.1339			-.1572
.95000	-.1484	-.1246	-.1527	-.1593	-.1693

AMES 272-1-97 IA156B OTS, BODY FLAP(BOTTOM) (P2TF30)

ALPHAO(3) = .371 BETAO (2) = -3.909 RN/L = 3.4972 PT = 2631.6 TTF = 100.27 Q(PSF) = 673.18

SECTION (1)BODY FLAP (BOTTOM) DEPENDENT VARIABLE CP

Y/BBF	.10000	.50000	.65000	.80000	.90000
X/CBF					
-.10000	-.1624	-.1391			-.1232
.20000	-.1848	-.0950	-.1158	-.1365	-.1428
.60000	-.1626	-.1077			-.1587
.95000	-.1507	-.1296	-.1433	-.1550	-.1684

ALPHAO(3) = .255 BETAO (3) = .036 RN/L = 3.4972 PT = 2631.6 TTF = 100.27 Q(PSF) = 673.18

SECTION (1)BODY FLAP (BOTTOM) DEPENDENT VARIABLE CP

Y/BBF	.10000	.50000	.65000	.80000	.90000
X/CBF					
-.10000	-.1625	-.1223			-.1755
.20000	-.1847	-.1218	-.1212	-.1366	-.1802
.60000	-.1691	-.1157			-.1662
.95000	-.1509	-.1181	-.1212	-.1390	-.1432

ALPHAO(3) = .345 BETAO (4) = 3.913 RN/L = 3.4972 PT = 2631.6 TTF = 100.27 Q(PSF) = 673.18

SECTION (1)BODY FLAP (BOTTOM) DEPENDENT VARIABLE CP

Y/BBF	.10000	.50000	.65000	.80000	.90000
X/CBF					
-.10000	-.1452	-.1152			-.1828
.20000	-.1637	-.0978	-.1136	-.1219	-.1740
.60000	-.1801	-.1303			-.1589
.95000	-.1658	-.1298	-.1301	-.1269	-.1385

ALPHAO(3) = .380 BETAO (5) = 5.972 RN/L = 3.4972 PT = 2631.6 TTF = 100.27 Q(PSF) = 673.18

SECTION (1)BODY FLAP (BOTTOM) DEPENDENT VARIABLE CP

Y/BBF	.10000	.50000	.65000	.80000	.90000
X/CBF					
-.10000	-.1316	-.1165			-.1819
.20000	-.1435	-.0965	-.1112	-.1163	-.1644
.60000	-.1731	-.1075			-.1417
.95000	-.1755	-.1313	-.1305	-.1170	-.1271

AMES 272-1-97 IA156B OTS. BODY FLAP(BOTTOM) (P2TF30)

ALPHAO(4) = 4.045 BETAO (1) = -5.985 RN/L = 3.4895 PT = 2639.0 TTF = 102.22 Q(PSF) = 675.06

SECTION (1)BODY FLAP (BOTTOM) DEPENDENT VARIABLE CP

Y/BBF	.10000	.50000	.65000	.80000	.90000
X/CBF					
-.10000	-.1612	-.1141			-.1387
.20000	-.1763	-.1035	-.1241	-.1355	-.1469
.60000	-.1477	-.1215			-.1575
.95000	-.1352	-.1117	-.1461	-.1588	-.1612

ALPHAO(4) = 4.035 BETAO (2) = -3.964 RN/L = 3.4895 PT = 2639.0 TTF = 102.22 Q(PSF) = 675.06

SECTION (1)BODY FLAP (BOTTOM) DEPENDENT VARIABLE CP

Y/BBF	.10000	.50000	.65000	.80000	.90000
X/CBF					
-.10000	-.1568	-.1140			-.1391
.20000	-.1719	-.0805	-.1029	-.1428	-.1494
.60000	-.1452	-.0976			-.1610
.95000	-.1431	-.1196	-.1354	-.1565	-.1660

ALPHAO(4) = 3.973 BETAO (3) = .018 RN/L = 3.4895 PT = 2639.0 TTF = 102.22 Q(PSF) = 675.06

SECTION (1)BODY FLAP (BOTTOM) DEPENDENT VARIABLE CP

Y/BBF	.10000	.50000	.65000	.80000	.90000
X/CBF					
-.10000	-.1397	-.1086			-.1455
.20000	-.1579	-.1042	-.1107	-.1289	-.1513
.60000	-.1668	-.1049			-.1587
.95000	-.1513	-.1113	-.1163	-.1255	-.1492

ALPHAO(4) = 4.008 BETAO (4) = 3.952 RN/L = 3.4895 PT = 2639.0 TTF = 102.22 Q(PSF) = 675.06

SECTION (1)BODY FLAP (BOTTOM) DEPENDENT VARIABLE CP

Y/BBF	.10000	.50000	.65000	.80000	.90000
X/CBF					
-.10000	-.1251	-.1077			-.1669
.20000	-.1401	-.1090	-.1095	-.1182	-.1677
.60000	-.1569	-.1258			-.1556
.95000	-.1569	-.1166	-.1208	-.1264	-.1469

AMES 272-1-97 IA156B OTS. BODY FLAP(BOTTOM) (P2TF30)

ALPHAO(4) = 4.076 BETAO (5) = 5.971 RN/L = 3.4895 PT = 2639.0 TTF = 102.22 Q(PSF) = 675.06

SECTION (1)BODY FLAP (BOTTOM) DEPENDENT VARIABLE CP

Y/BBF	.10000	.50000	.65000	.80000	.90000
X/CBF					
-.10000	-.1265	-.1038			-.1568
.20000	-.1449	-.0909	-.1062	-.1165	-.1473
.60000	-.1613	-.1323			-.1386
.95000	-.1631	-.1397	-.1323	-.1204	-.1294

ALPHAO(5) = 6.067 BETAO (1) = -5.999 RN/L = 3.4823 PT = 2643.7 TTF = 103.71 Q(PSF) = 676.26

SECTION (1)BODY FLAP (BOTTOM) DEPENDENT VARIABLE CP

Y/BBF	.10000	.50000	.65000	.80000	.90000
X/CBF					
-.10000	-.1539	-.1015			-.1463
.20000	-.1600	-.0941	-.1281	-.1421	-.1545
.60000	-.1260	-.1115			-.1642
.95000	-.1192	-.0965	-.1437	-.1621	-.1669

ALPHAO(5) = 6.056 BETAO (2) = -3.979 RN/L = 3.4823 PT = 2643.7 TTF = 103.71 Q(PSF) = 676.26

SECTION (1)BODY FLAP (BOTTOM) DEPENDENT VARIABLE CP

Y/BBF	.10000	.50000	.65000	.80000	.90000
X/CBF					
-.10000	-.1427	-.1033			-.1527
.20000	-.1417	-.0777	-.0925	-.1527	-.1588
.60000	-.1230	-.1035			-.1672
.95000	-.1301	-.1241	-.1333	-.1509	-.1662

ALPHAO(5) = 6.009 BETAO (3) = .006 RN/L = 3.4823 PT = 2643.7 TTF = 103.71 Q(PSF) = 676.26

SECTION (1)BODY FLAP (BOTTOM) DEPENDENT VARIABLE CP

Y/BBF	.10000	.50000	.65000	.80000	.90000
X/CBF					
-.10000	-.1317	-.0996			-.1375
.20000	-.1399	-.0993	-.1096	-.1246	-.1436
.60000	-.1536	-.1041			-.1489
.95000	-.1531	-.1101	-.1175	-.1254	-.1470

DATE 08 MAY 80 IA156B PRESSURE DATA

AMES 272-1-97 IA156B OTS. BODY FLAP(BOTTOM) (P2TF30)

ALPHAO(5) = 6.038 BETAO (4) = 3.953 RN/L = 3.4823 PT = 2643.7 TTF = 103.71 Q(PSF) = 676.26

SECTION (1)BODY FLAP (BOTTOM) DEPENDENT VARIABLE CP

Y/BBF	.10000	.50000	.65000	.80000	.90000
X/CBF					
-.10000	-.1336	-.1015			-.1491
.20000	-.1462	-.1020	-.1028	-.1123	-.1533
.60000	-.1547	-.1110			-.1489
.95000	-.1507	-.1031	-.1115	-.1217	-.1465

ALPHAO(5) = 6.107 BETAO (5) = 5.959 RN/L = 3.4823 PT = 2643.7 TTF = 103.71 Q(PSF) = 676.26

SECTION (1)BODY FLAP (BOTTOM) DEPENDENT VARIABLE CP

Y/BBF	.10000	.50000	.65000	.80000	.90000
X/CBF					
-.10000	-.1280	-.0930			-.1251
.20000	-.1441	-.0999	-.0964	-.1033	-.1220
.60000	-.1583	-.1296			-.1183
.95000	-.1570	-.1201	-.1175	-.1186	-.1238

DATE 08 MAY 80 IA156B PRESSURE DATA

AMES 272-1-97 IA156B OTS. BODY FLAP(BOTTOM) (P2TF31) (07 MAR 79)

REFERENCE DATA

SREF = 2690.0000 SQ.FT. XMRP = 976.0000 IN. XT
LREF = 1290.3000 INCHES YMRP = .0000 IN. YT
BREF = 1290.3000 INCHES ZMRP = 400.0000 IN. ZT
SCALE = .0200

PARAMETRIC DATA

IB-ELV = .000 OB-ELV = -2.000
MACH = 2.200 RN/L = 3.500
BDFLAP = .000 SPDBRK = .000
RUDDER = .000 SILTS = .000

ALPHAO(1) = -5.051 BETAO (1) = -6.374 RN/L = 3.5021 PT = 2207.1 TTF = 89.120 Q(PSF) = 697.85

SECTION (1)BODY FLAP (BOTTOM) DEPENDENT VARIABLE CP

Y/BBF	.10000	.50000	.65000	.80000	.90000
X/CBF					
-.10000	-.2214	-.2322			-.2403
.20000	-.2222	-.2240	-.2102	-.2054	-.2464
.60000	-.1906	-.1839			-.2510
.95000	-.1740	-.1318	-.1849	-.2196	-.2288

ALPHAO(1) = -5.087 BETAO (2) = -4.285 RN/L = 3.5021 PT = 2207.1 TTF = 89.120 Q(PSF) = 697.85

SECTION (1)BODY FLAP (BOTTOM) DEPENDENT VARIABLE CP

Y/BBF	.10000	.50000	.65000	.80000	.90000
X/CBF					
-.10000	-.2294	-.1759			-.2465
.20000	-.2315	-.1395	-.1683	-.2073	-.2468
.60000	-.2009	-.1344			-.2414
.95000	-.1726	-.1517	-.1584	-.2001	-.2075

ALPHAO(1) = -5.074 BETAO (3) = -.013 RN/L = 3.5021 PT = 2207.1 TTF = 89.120 Q(PSF) = 697.85

SECTION (1)BODY FLAP (BOTTOM) DEPENDENT VARIABLE CP

Y/BBF	.10000	.50000	.65000	.80000	.90000
X/CBF					
-.10000	-.2352	-.1353			-.2329
.20000	-.2425	-.1585	-.1534	-.1771	-.2270
.60000	-.2092	-.1501			-.1753
.95000	-.1646	-.1450	-.1435	-.1519	-.1460

AMES 272-1-97 IA156B OTS, BODY FLAP(BOTTOM) (P2TF31)

ALPHAO(1) = -4.953 BETAO (4) = 4.192 RN/L = 3.5021 PT = 2207.1 TTF = 89.120 Q(PSF) = 697.85

SECTION (1)BODY FLAP (BOTTOM) DEPENDENT VARIABLE CP

Y/BBF	.10000	.50000	.65000	.80000	.90000
X/CBF					
-.10000	-.2342	-.1367			-.2079
.20000	-.2494	-.1415	-.1642	-.1751	-.2049
.60000	-.2227	-.1713			-.1708
.95000	-.1965	-.1489	-.1581	-.1560	-.1563

ALPHAO(1) = -4.924 BETAO (5) = 6.263 RN/L = 3.5021 PT = 2207.1 TTF = 89.120 Q(PSF) = 697.85

SECTION (1)BODY FLAP (BOTTOM) DEPENDENT VARIABLE CP

Y/BBF	.10000	.50000	.65000	.80000	.90000
X/CBF					
-.10000	-.2258	-.1368			-.1770
.20000	-.2515	-.1361	-.1638	-.1683	-.1729
.60000	-.2444	-.1765			-.1605
.95000	-.2159	-.1722	-.1663	-.1610	-.1574

ALPHAO(2) = -2.965 BETAO (1) = -6.448 RN/L = 3.4798 PT = 2207.4 TTF = 91.644 Q(PSF) = 697.94

SECTION (1)BODY FLAP (BOTTOM) DEPENDENT VARIABLE CP

Y/BBF	.10000	.50000	.65000	.80000	.90000
X/CBF					
-.10000	-.2218	-.2254			-.2228
.20000	-.2231	-.2109	-.2055	-.2009	-.2292
.60000	-.1892	-.1730			-.2485
.95000	-.1722	-.1172	-.1829	-.2172	-.2333

ALPHAO(2) = -3.013 BETAO (2) = -4.369 RN/L = 3.4798 PT = 2207.4 TTF = 91.644 Q(PSF) = 697.94

SECTION (1)BODY FLAP (BOTTOM) DEPENDENT VARIABLE CP

Y/BBF	.10000	.50000	.65000	.80000	.90000
X/CBF					
-.10000	-.2252	-.1588			-.2339
.20000	-.2232	-.1283	-.1519	-.1972	-.2380
.60000	-.1939	-.1359			-.2382
.95000	-.1703	-.1555	-.1560	-.1980	-.2102

AMES 272-1-97 IA156B OTS. BODY FLAP(BOTTOM) (P2TF31)

ALPHAO(2) = -3.032 BETAO (3) = -.022 RN/L = 3.4798 PT = 2207.4 TTF = 91.644 Q(PSF) = 697.94

SECTION (1)BODY FLAP (BOTTOM) DEPENDENT VARIABLE CP

Y/BBF	.10000	.50000	.65000	.80000	.90000
X/CBF					
-.10000	-.2311	-.1480			-.2244
.20000	-.2349	-.1577	-.1516	-.1735	-.2166
.60000	-.2104	-.1468			-.1692
.95000	-.1613	-.1480	-.1465	-.1547	-.1483

ALPHAO(2) = -2.879 BETAO (4) = 4.231 RN/L = 3.4798 PT = 2207.4 TTF = 91.644 Q(PSF) = 697.94

SECTION (1)BODY FLAP (BOTTOM) DEPENDENT VARIABLE CP

Y/BBF	.10000	.50000	.65000	.80000	.90000
X/CBF					
-.10000	-.2316	-.1300			-.2133
.20000	-.2477	-.1473	-.1629	-.1700	-.2036
.60000	-.2222	-.1726			-.1675
.95000	-.2046	-.1491	-.1591	-.1568	-.1585

ALPHAO(2) = -2.847 BETAO (5) = 6.303 RN/L = 3.4798 PT = 2207.4 TTF = 91.644 Q(PSF) = 697.94

SECTION (1)BODY FLAP (BOTTOM) DEPENDENT VARIABLE CP

Y/BBF	.10000	.50000	.65000	.80000	.90000
X/CBF					
-.10000	-.2196	-.1303			-.1796
.20000	-.2410	-.1356	-.1606	-.1674	-.1740
.60000	-.2392	-.1835			-.1600
.95000	-.2191	-.1753	-.1674	-.1623	-.1585

ALPHAO(3) = .892 BETAO (1) = -6.053 RN/L = 3.5004 PT = 2232.1 TTF = 93.696 Q(PSF) = 705.76

SECTION (1)BODY FLAP (BOTTOM) DEPENDENT VARIABLE CP

Y/BBF	.10000	.50000	.65000	.80000	.90000
X/CBF					
-.10000	-.2144	-.1882			-.1935
.20000	-.2071	-.1562	-.1847	-.1895	-.2101
.60000	-.1817	-.1313			-.2225
.95000	-.1703	-.1157	-.1809	-.2079	-.2315

AMES 272-1-97 IA156B OTS. BODY FLAP(BOTTOM) (P2TF31)

ALPHAO(3) = .903 BETAO (2) = -4.009 RN/L = 3.5004 PT = 2232.1 TTF = 93.696 Q(PSF) = 705.76

SECTION (1)BODY FLAP (BOTTOM) DEPENDENT VARIABLE CP

Y/BBF	.10000	.50000	.65000	.80000	.90000
X/CBF					
-.10000	-.2215	-.1223			-.1993
.20000	-.2179	-.1162	-.1429	-.1910	-.2053
.60000	-.1895	-.1505			-.2356
.95000	-.1802	-.1731	-.1756	-.1996	-.2267

ALPHAO(3) = .779 BETAO (3) = -.063 RN/L = 3.5004 PT = 2232.1 TTF = 93.696 Q(PSF) = 705.76

SECTION (1)BODY FLAP (BOTTOM) DEPENDENT VARIABLE CP

Y/BBF	.10000	.50000	.65000	.80000	.90000
X/CBF					
-.10000	-.2157	-.1347			-.2112
.20000	-.2288	-.1369	-.1442	-.1699	-.2069
.60000	-.1933	-.1392			-.1749
.95000	-.1669	-.1430	-.1483	-.1606	-.1551

ALPHAO(3) = .874 BETAO (4) = 3.819 RN/L = 3.5004 PT = 2232.1 TTF = 93.696 Q(PSF) = 705.76

SECTION (1)BODY FLAP (BOTTOM) DEPENDENT VARIABLE CP

Y/BBF	.10000	.50000	.65000	.80000	.90000
X/CBF					
-.10000	-.2083	-.1306			-.2254
.20000	-.2226	-.1552	-.1547	-.1582	-.2153
.60000	-.2382	-.1509			-.1746
.95000	-.2161	-.1459	-.1499	-.1472	-.1618

ALPHAO(3) = .968 BETAO (5) = 5.883 RN/L = 3.5004 PT = 2232.1 TTF = 93.696 Q(PSF) = 705.76

SECTION (1)BODY FLAP (BOTTOM) DEPENDENT VARIABLE CP

Y/BBF	.10000	.50000	.65000	.80000	.90000
X/CBF					
-.10000	-.1994	-.1167			-.2193
.20000	-.2062	-.1210	-.1436	-.1421	-.1846
.60000	-.2374	-.1750			-.1662
.95000	-.2323	-.1755	-.1617	-.1474	-.1564

DATE 08 MAY 80 IA156B PRESSURE DATA

AMES 272-1-97 IA156B OTS. BODY FLAP(BOTTOM) (P2TF31)

ALPHAO(4) = 4.653 BETAO (1) = -6.088 RN/L = 3.4928 PT = 2235.4 TTF = 95.119 Q(PSF) = 706.79

SECTION (1)BODY FLAP (BOTTOM) DEPENDENT VARIABLE CP

Y/BBF	.10000	.50000	.65000	.80000	.90000
X/CBF					
-.10000	-.2034	-.1418			-.1972
.20000	-.1954	-.1403	-.1464	-.1906	-.2055
.60000	-.1577	-.1117			-.2193
.95000	-.1572	-.1345	-.1755	-.2050	-.2213

ALPHAO(4) = 4.643 BETAO (2) = -4.057 RN/L = 3.4928 PT = 2235.4 TTF = 95.119 Q(PSF) = 706.79

SECTION (1)BODY FLAP (BOTTOM) DEPENDENT VARIABLE CP

Y/BBF	.10000	.50000	.65000	.80000	.90000
X/CBF					
-.10000	-.2012	-.0973			-.1962
.20000	-.1907	-.1104	-.1278	-.1801	-.2050
.60000	-.1663	-.1570			-.2158
.95000	-.1665	-.1698	-.1726	-.1846	-.2166

ALPHAO(4) = 4.572 BETAO (3) = -.074 RN/L = 3.4928 PT = 2235.4 TTF = 95.119 Q(PSF) = 706.79

SECTION (1)BODY FLAP (BOTTOM) DEPENDENT VARIABLE CP

Y/BBF	.10000	.50000	.65000	.80000	.90000
X/CBF					
-.10000	-.1934	-.1194			-.2022
.20000	-.2070	-.1302	-.1458	-.1629	-.2052
.60000	-.1992	-.1392			-.1997
.95000	-.1689	-.1375	-.1478	-.1584	-.1667

ALPHAO(4) = 4.613 BETAO (4) = 3.863 RN/L = 3.4928 PT = 2235.4 TTF = 95.119 Q(PSF) = 706.79

SECTION (1)BODY FLAP (BOTTOM) DEPENDENT VARIABLE CP

Y/BBF	.10000	.50000	.65000	.80000	.90000
X/CBF					
-.10000	-.1868	-.1172			-.2255
.20000	-.1949	-.1478	-.1501	-.1592	-.2250
.60000	-.2177	-.1587			-.1936
.95000	-.2092	-.1403	-.1483	-.1554	-.1720

AMES 272-1-97 IA156B OTS. BODY FLAP(BOTTOM) (P2TF31)

ALPHAO(4) = 4.684 BETAO (5) = 5.885 RN/L = 3.4928 PT = 2235.4 TTF = 95.119 Q(PSF) = 706.79

SECTION (1)BODY FLAP (BOTTOM) DEPENDENT VARIABLE CP

Y/BBF	.10000	.50000	.65000	.80000	.90000
X/CBF					
-.10000	-.1898	-.0994			-.1988
.20000	-.2001	-.1453	-.1443	-.1509	-.1910
.60000	-.2182	-.1785			-.1727
.95000	-.2179	-.1539	-.1534	-.1489	-.1551

ALPHAO(5) = 6.660 BETAO (1) = -6.107 RN/L = 3.5086 PT = 2252.3 TTF = 96.306 Q(PSF) = 712.13

SECTION (1)BODY FLAP (BOTTOM) DEPENDENT VARIABLE CP

Y/BBF	.10000	.50000	.65000	.80000	.90000
X/CBF					
-.10000	-.1968	-.1387			-.1986
.20000	-.1861	-.1215	-.1385	-.1904	-.2091
.60000	-.1470	-.0774			-.2193
.95000	-.1480	-.1340	-.1599	-.1973	-.2188

ALPHAO(5) = 6.642 BETAO (2) = -4.075 RN/L = 3.5086 PT = 2252.3 TTF = 96.306 Q(PSF) = 712.13

SECTION (1)BODY FLAP (BOTTOM) DEPENDENT VARIABLE CP

Y/BBF	.10000	.50000	.65000	.80000	.90000
X/CBF					
-.10000	-.1877	-.0941			-.2045
.20000	-.1758	-.1141	-.1368	-.1845	-.2117
.60000	-.1613	-.1620			-.2155
.95000	-.1640	-.1763	-.1835	-.1877	-.2165

ALPHAO(5) = 6.595 BETAO (3) = -.089 RN/L = 3.5086 PT = 2252.3 TTF = 96.306 Q(PSF) = 712.13

SECTION (1)BODY FLAP (BOTTOM) DEPENDENT VARIABLE CP

Y/BBF	.10000	.50000	.65000	.80000	.90000
X/CBF					
-.10000	-.1817	-.1236			-.1835
.20000	-.1822	-.1223	-.1466	-.1670	-.1867
.60000	-.1982	-.1488			-.2002
.95000	-.1680	-.1386	-.1468	-.1623	-.1708

AMES 272-1-97 IA156B OTS. BODY FLAP(BOTTOM) (P2TF31)

ALPHAO(5) = 6.635 BETAO (4) = 3.863 RN/L = 3.5086 PT = 2252.3 TTF = 96.306 Q(PSF) = 712.13

SECTION (1)BODY FLAP (BOTTOM) DEPENDENT VARIABLE CP

Y/BBF	.10000	.50000	.65000	.80000	.90000
X/CBF					
-.10000	-.1822	-.1228			-.2104
.20000	-.1882	-.1318	-.1355	-.1520	-.2136
.60000	-.1956	-.1333			-.1789
.95000	-.1926	-.1258	-.1357	-.1455	-.1644

ALPHAO(5) = 6.706 BETAO (5) = 5.875 RN/L = 3.5086 PT = 2252.3 TTF = 96.306 Q(PSF) = 712.13

SECTION (1)BODY FLAP (BOTTOM) DEPENDENT VARIABLE CP

Y/BBF	.10000	.50000	.65000	.80000	.90000
X/CBF					
-.10000	-.1897	-.1113			-.1695
.20000	-.2000	-.1398	-.1360	-.1385	-.1623
.60000	-.2152	-.1440			-.1483
.95000	-.2085	-.1296	-.1323	-.1286	-.1353

AMES 272-1-97 IA156B OTS. BODY FLAP(BOTTOM) (P2TF32) (07 MAR 79)

REFERENCE DATA

SREF = 2690.0000 SQ.FT. XMRP = 976.0000 IN. XT
LREF = 1290.3000 INCHES YMRP = .0000 IN. YT
BREF = 1290.3000 INCHES ZMRP = 400.0000 IN. ZT
SCALE = .0200

PARAMETRIC DATA

IB-ELV = .000 OB-ELV = -2.000
MACH = 2.500 RN/L = 3.500
BDFLAP = .000 SPDBRK = .000
RUDDER = .000 SILTS = .000

ALPHAO(1) = -5.463 BETAO (1) = -6.268 RN/L = 3.4898 PT = 2593.1 TTF = 95.415 Q(PSF) = 663.34

SECTION (1)BODY FLAP (BOTTOM) DEPENDENT VARIABLE CP

Y/BBF	.10000	.50000	.65000	.80000	.90000
X/CBF					
-.10000	-.1769	-.1792			-.1707
.20000	-.1847	-.1820	-.1535	-.1425	-.1871
.60000	-.1672	-.1839			-.1828
.95000	-.1500	-.1476	-.1508	-.1782	-.1777

ALPHAO(1) = -5.498 BETAO (2) = -4.188 RN/L = 3.4898 PT = 2593.1 TTF = 95.415 Q(PSF) = 663.34

SECTION (1)BODY FLAP (BOTTOM) DEPENDENT VARIABLE CP

Y/BBF	.10000	.50000	.65000	.80000	.90000
X/CBF					
-.10000	-.1735	-.1759			-.1767
.20000	-.1826	-.1678	-.1638	-.1498	-.1888
.60000	-.1651	-.1592			-.1805
.95000	-.1546	-.1285	-.1476	-.1745	-.1759

ALPHAO(1) = -5.490 BETAO (3) = .078 RN/L = 3.4898 PT = 2593.1 TTF = 95.415 Q(PSF) = 663.34

SECTION (1)BODY FLAP (BOTTOM) DEPENDENT VARIABLE CP

Y/BBF	.10000	.50000	.65000	.80000	.90000
X/CBF					
-.10000	-.1794	-.1681			-.1837
.20000	-.1928	-.1107	-.1190	-.1665	-.1901
.60000	-.1794	-.1212			-.1794
.95000	-.1491	-.1214	-.1171	-.1467	-.1520

AMES 272-1-97 IA1568 OTS. BODY FLAP(BOTTOM) (P21F32)

ALPHAO(1) = -5.368 BETAO (4) = 4.279 RN/L = 3.4898 PT = 2593.1 TTF = 95.415 Q(PSF) = 663.34

SECTION (1)BODY FLAP (BOTTOM) DEPENDENT VARIABLE CP

Y/BBF	.10000	.50000	.65000	.80000	.90000
X/CBF					
-.10000	-.1774	-.1614			-.1929
.20000	-.1924	-.1453	-.1501	-.1718	-.1860
.60000	-.1881	-.1344			-.1579
.95000	-.1761	-.1311	-.1325	-.1301	-.1338

ALPHAO(1) = -5.341 BETAO (5) = 6.345 RN/L = 3.4898 PT = 2593.1 TTF = 95.415 Q(PSF) = 663.34

SECTION (1)BODY FLAP (BOTTOM) DEPENDENT VARIABLE CP

Y/BBF	.10000	.50000	.65000	.80000	.90000
X/CBF					
-.10000	-.1697	-.1630			-.1886
.20000	-.1851	-.1569	-.1467	-.1545	-.1726
.60000	-.1878	-.1499			-.1513
.95000	-.1846	-.1296	-.1307	-.1315	-.1347

ALPHAO(2) = -3.501 BETAO (1) = -6.340 RN/L = 3.5036 PT = 2623.1 TTF = 98.325 Q(PSF) = 671.01

SECTION (1)BODY FLAP (BOTTOM) DEPENDENT VARIABLE CP

Y/BBF	.10000	.50000	.65000	.80000	.90000
X/CBF					
-.10000	-.1763	-.1558			-.1537
.20000	-.1877	-.1779	-.1521	-.1398	-.1771
.60000	-.1734	-.1814			-.1814
.95000	-.1507	-.1481	-.1489	-.1750	-.1766

ALPHAO(2) = -3.547 BETAO (2) = -4.268 RN/L = 3.5036 PT = 2623.1 TTF = 98.325 Q(PSF) = 671.01

SECTION (1)BODY FLAP (BOTTOM) DEPENDENT VARIABLE CP

Y/BBF	.10000	.50000	.65000	.80000	.90000
X/CBF					
-.10000	-.1777	-.1679			-.1687
.20000	-.1855	-.1553	-.1588	-.1503	-.1860
.60000	-.1689	-.1306			-.1809
.95000	-.1519	-.0967	-.1442	-.1721	-.1767

AMES 272-1-97 IA156B OTS. BODY FLAP(BOTTOM) (P2TF32)

ALPHAO(2) = -3.563 BETAO (.3) = .075 RN/L = 3.5036 PT = 2623.1 TTF = 98.325 Q(PSF) = 671.01

SECTION (1)BODY FLAP (BOTTOM) DEPENDENT VARIABLE CP

Y/BBF	.10000	.50000	.65000	.80000	.90000
X/CBF					
-.10000	-.1802	-.1600			-.1855
.20000	-.1940	-.1113	-.1248	-.1645	-.1911
.60000	-.1783	-.1384			-.1770
.95000	-.1493	-.1270	-.1216	-.1432	-.1504

ALPHAO(2) = -3.417 BETAO (4) = 4.321 RN/L = 3.5036 PT = 2623.1 TTF = 98.325 Q(PSF) = 671.01

SECTION (1)BODY FLAP (BOTTOM) DEPENDENT VARIABLE CP

Y/BBF	.10000	.50000	.65000	.80000	.90000
X/CBF					
-.10000	-.1751	-.1430			-.1843
.20000	-.1906	-.1257	-.1294	-.1425	-.1714
.60000	-.1895	-.1307			-.1436
.95000	-.1751	-.1336	-.1323	-.1291	-.1270

ALPHAO(2) = -3.384 BETAO (5) = 6.389 RN/L = 3.5036 PT = 2623.1 TTF = 98.325 Q(PSF) = 671.01

SECTION (1)BODY FLAP (BOTTOM) DEPENDENT VARIABLE CP

Y/BBF	.10000	.50000	.65000	.80000	.90000
X/CBF					
-.10000	-.1609	-.1488			-.1793
.20000	-.1759	-.1456	-.1330	-.1374	-.1596
.60000	-.1885	-.1388			-.1406
.95000	-.1840	-.1269	-.1311	-.1311	-.1311

ALPHAO(3) = .026 BETAO (1) = -5.950 RN/L = 3.5047 PT = 2634.6 TTF = 99.885 Q(PSF) = 673.94

SECTION (1)BODY FLAP (BOTTOM) DEPENDENT VARIABLE CP

Y/BBF	.10000	.50000	.65000	.80000	.90000
X/CBF					
-.10000	-.1666	-.1676			-.1331
.20000	-.1850	-.1600	-.1460	-.1368	-.1494
.60000	-.1681	-.1502			-.1623
.95000	-.1499	-.1452	-.1521	-.1660	-.1776

AMES 272-1-97 IA156B OTS. BODY FLAP(BOTTOM) (P2TF32)

ALPHAO(3) = .041 BETAO (2) = -3.906 RN/L = 3.5047 PT = 2634.6 TTF = 99.885 Q(PSF) = 673.94

SECTION (1)BODY FLAP (BOTTOM) DEPENDENT VARIABLE CP

Y/BBF	.10000	.50000	.65000	.80000	.90000
X/CBF					
-.10000	-.1626	-.1275			-.1376
.20000	-.1808	-.1157	-.1299	-.1418	-.1534
.60000	-.1718	-.1080			-.1734
.95000	-.1523	-.1231	-.1447	-.1639	-.1742

ALPHAO(3) = -.086 BETAO (3) = .027 RN/L = 3.5047 PT = 2634.6 TTF = 99.885 Q(PSF) = 673.94

SECTION (1)BODY FLAP (BOTTOM) DEPENDENT VARIABLE CP

Y/BBF	.10000	.50000	.65000	.80000	.90000
X/CBF					
-.10000	-.1685	-.1010			-.1804
.20000	-.1865	-.1218	-.1266	-.1485	-.1857
.60000	-.1696	-.1274			-.1704
.95000	-.1482	-.1200	-.1218	-.1427	-.1456

ALPHAO(3) = .013 BETAO (4) = 3.906 RN/L = 3.5047 PT = 2634.6 TTF = 99.885 Q(PSF) = 673.94

SECTION (1)BODY FLAP (BOTTOM) DEPENDENT VARIABLE CP

Y/BBF	.10000	.50000	.65000	.80000	.90000
X/CBF					
-.10000	-.1520	-.1122			-.1852
.20000	-.1776	-.1014	-.1220	-.1367	-.1815
.60000	-.1871	-.1265			-.1589
.95000	-.1765	-.1331	-.1338	-.1365	-.1370

ALPHAO(3) = .040 BETAO (5) = 5.970 RN/L = 3.5047 PT = 2634.6 TTF = 99.885 Q(PSF) = 673.94

SECTION (1)BODY FLAP (BOTTOM) DEPENDENT VARIABLE CP

Y/BBF	.10000	.50000	.65000	.80000	.90000
X/CBF					
-.10000	-.1386	-.1466			-.1859
.20000	-.1611	-.1249	-.1257	-.1360	-.1690
.60000	-.1825	-.1043			-.1426
.95000	-.1843	-.1268	-.1315	-.1246	-.1278

AMES 272-1-97 IA156B OTS, BODY FLAP(BOTTOM) (P27F32)

ALPHAO(4) = 4.137 BETAO (1) = -5.987 RN/L = 3.4960 PT = 2640.5 TTF = 101.73 Q(PSF) = 675.46

SECTION (1)BODY FLAP (BOTTOM) DEPENDENT VARIABLE CP

Y/BBF	.10000	.50000	.65000	.80000	.90000
X/CBF					
-.10000	-.1686	-.1346			-.1446
.20000	-.1775	-.1127	-.1330	-.1417	-.1538
.60000	-.1535	-.1306			-.1651
.95000	-.1377	-.1280	-.1483	-.1672	-.1638

ALPHAO(4) = 4.126 BETAO (2) = -3.966 RN/L = 3.4960 PT = 2640.5 TTF = 101.73 Q(PSF) = 675.46

SECTION (1)BODY FLAP (BOTTOM) DEPENDENT VARIABLE CP

Y/BBF	.10000	.50000	.65000	.80000	.90000
X/CBF					
-.10000	-.1645	-.1327			-.1456
.20000	-.1761	-.0898	-.1277	-.1472	-.1527
.60000	-.1501	-.1021			-.1664
.95000	-.1414	-.1177	-.1372	-.1627	-.1722

ALPHAO(4) = 4.066 BETAO (3) = .019 RN/L = 3.4960 PT = 2640.5 TTF = 101.73 Q(PSF) = 675.46

SECTION (1)BODY FLAP (BOTTOM) DEPENDENT VARIABLE CP

Y/BBF	.10000	.50000	.65000	.80000	.90000
X/CBF					
-.10000	-.1568	-.1268			-.1581
.20000	-.1679	-.1132	-.1171	-.1382	-.1634
.60000	-.1734	-.1095			-.1687
.95000	-.1534	-.1124	-.1169	-.1326	-.1508

ALPHAO(4) = 4.104 BETAO (4) = 3.958 RN/L = 3.4960 PT = 2640.5 TTF = 101.73 Q(PSF) = 675.46

SECTION (1)BODY FLAP (BOTTOM) DEPENDENT VARIABLE CP

Y/BBF	.10000	.50000	.65000	.80000	.90000
X/CBF					
-.10000	-.1386	-.1255			-.1747
.20000	-.1463	-.1052	-.1100	-.1221	-.1723
.60000	-.1642	-.1297			-.1573
.95000	-.1702	-.1202	-.1252	-.1328	-.1405

DATE 08 MAY 80 IA156B PRESSURE DATA

AMES 272-1-97 IA156B OTS. BODY FLAP(BOTTOM) (P2TF32)

ALPHAO(4) = 4.173 BETAO (5) = 5.974 RN/L = 3.4960 PT = 2640.5 TTF = 101.73 Q(PSF) = 675.46

SECTION (1)BODY FLAP (BOTTOM) DEPENDENT VARIABLE CP

Y/BBF	.10000	.50000	.65000	.80000	.90000
X/CBF					
-.10000	-.1397	-.1223			-.1649
.20000	-.1462	-.0939	-.1060	-.1168	-.1552
.60000	-.1636	-.1307			-.1444
.95000	-.1744	-.1383	-.1347	-.1273	-.1286

ALPHAO(5) = 5.986 BETAO (1) = -6.005 RN/L = 3.5051 PT = 2628.2 TTF = 98.911 Q(PSF) = 672.32

SECTION (1)BODY FLAP (BOTTOM) DEPENDENT VARIABLE CP

Y/BBF	.10000	.50000	.65000	.80000	.90000
X/CBF					
-.10000	-.1549	-.1292			-.1517
.20000	-.1641	-.1021	-.1350	-.1469	-.1610
.60000	-.1358	-.1199			-.1705
.95000	-.1265	-.1138	-.1453	-.1684	-.1702

ALPHAO(5) = 5.976 BETAO (2) = -3.977 RN/L = 3.5051 PT = 2628.2 TTF = 98.911 Q(PSF) = 672.32

SECTION (1)BODY FLAP (BOTTOM) DEPENDENT VARIABLE CP

Y/BBF	.10000	.50000	.65000	.80000	.90000
X/CBF					
-.10000	-.1503	-.0741			-.1601
.20000	-.1493	-.0797	-.1080	-.1564	-.1670
.60000	-.1276	-.1038			-.1744
.95000	-.1310	-.1257	-.1337	-.1588	-.1728

ALPHAO(5) = 5.927 BETAO (3) = .007 RN/L = 3.5051 PT = 2628.2 TTF = 98.911 Q(PSF) = 672.32

SECTION (1)BODY FLAP (BOTTOM) DEPENDENT VARIABLE CP

Y/BBF	.10000	.50000	.65000	.80000	.90000
X/CBF					
-.10000	-.1394	-.1002			-.1491
.20000	-.1478	-.1055	-.1129	-.1305	-.1515
.60000	-.1655	-.1060			-.1613
.95000	-.1494	-.1095	-.1164	-.1301	-.1465

DATE 08 MAY 80

IA156B PRESSURE DATA

AMES 272-1-97 IA156B OTS. BODY FLAP(BOTTOM) (P2TF32)

ALPHAO(5) = 5.958 BETAO (4) = 3.957 RN/L = 3.5051 PT = 2628.2 TTF = 98.911 Q(PSF) = 672.32

SECTION (1)BODY FLAP (BOTTOM) DEPENDENT VARIABLE CP

Y/BBF	.10000	.50000	.65000	.80000	.90000
X/CBF					
-.10000	-.1362	-.0767			-.1594
.20000	-.1491	-.1016	-.1037	-.1140	-.1576
.60000	-.1568	-.1111			-.1512
.95000	-.1589	-.1061	-.1119	-.1240	-.1367

ALPHAO(5) = 6.025 BETAO (5) = 5.964 RN/L = 3.5051 PT = 2628.2 TTF = 98.911 Q(PSF) = 672.32

SECTION (1)BODY FLAP (BOTTOM) DEPENDENT VARIABLE CP

Y/BBF	.10000	.50000	.65000	.80000	.90000
X/CBF					
-.10000	-.1372	-.0500			-.1356
.20000	-.1506	-.0948	-.0982	-.1051	-.1319
.60000	-.1625	-.1335			-.1248
.95000	-.1683	-.1264	-.1243	-.1248	-.1219

AMES 272-1-97 IA156B OTS, BODY FLAP(BOTTOM) (P2TF33) (07 MAR 79)

REFERENCE DATA

SREF = 2690.0000 SQ.FT. XMRP = 976.0000 IN. XT
LREF = 1290.3000 INCHES YMRP = .0000 IN. YT
BREF = 1290.3000 INCHES ZMRP = 400.0000 IN. ZT
SCALE = .0200

PARAMETRIC DATA

IB-ELV = .000 OB-ELV = -2.000
MACH = 2.500 RN/L = 3.500
BDFLAP = .000 SPDBRK = .000
RUDDER = .000 SILTS = .000

ALPHAO(1) = .249 BETAO (1) = -5.951 RN/L = 3.5047 PT = 2641.4 TTF = 100.89 Q(PSF) = 675.68

SECTION (1)BODY FLAP (BOTTOM) DEPENDENT VARIABLE CP

Y/BBF	.10000	.50000	.65000	.80000	.90000
X/CBF					
-.10000	-.1749	-.1643			-.1299
.20000	-.1846	-.1591	-.1451	-.1351	-.1478
.60000	-.1662	-.1486			-.1612
.95000	-.1493	-.1425	-.1507	-.1665	-.1770

ALPHAO(1) = .260 BETAO (2) = -3.915 RN/L = 3.5047 PT = 2641.4 TTF = 100.89 Q(PSF) = 675.68

SECTION (1)BODY FLAP (BOTTOM) DEPENDENT VARIABLE CP

Y/BBF	.10000	.50000	.65000	.80000	.90000
X/CBF					
-.10000	-.1702	-.1591			-.1341
.20000	-.1823	-.1115	-.1281	-.1417	-.1473
.60000	-.1681	-.1109			-.1691
.95000	-.1512	-.1241	-.1449	-.1631	-.1741

ALPHAO(1) = .148 BETAO (3) = .030 RN/L = 3.5047 PT = 2641.4 TTF = 100.89 Q(PSF) = 675.68

SECTION (1)BODY FLAP (BOTTOM) DEPENDENT VARIABLE CP

Y/BBF	.10000	.50000	.65000	.80000	.90000
X/CBF					
-.10000	-.1750	-.1450			-.1785
.20000	-.1837	-.1251	-.1272	-.1472	-.1835
.60000	-.1679	-.1266			-.1685
.95000	-.1472	-.1208	-.1232	-.1414	-.1443

AMES 272-1-97 IA156B OTS. BODY FLAP(BOTTOM) (P2TF33)

ALPHAO(1) = .236 BETAO (4) = 3.910 RN/L = 3.5047 PT = 2641.4 TTF = 100.89 Q(PSF) = 675.68

SECTION (1)BODY FLAP (BOTTOM) DEPENDENT VARIABLE CP

Y/BBF	.10000	.50000	.65000	.80000	.90000
X/CBF					
-.10000	-.1601	-.1395			-.1869
.20000	-.1764	-.0987	-.1206	-.1366	-.1822
.60000	-.1859	-.1279			-.1593
.95000	-.1766	-.1324	-.1324	-.1369	-.1372

ALPHAO(1) = .266 BETAO (5) = 5.970 RN/L = 3.5047 PT = 2641.4 TTF = 100.89 Q(PSF) = 675.68

SECTION (1)BODY FLAP (BOTTOM) DEPENDENT VARIABLE CP

Y/BBF	.10000	.50000	.65000	.80000	.90000
X/CBF					
-.10000	-.1459	-.1412			-.1865
.20000	-.1594	-.1238	-.1246	-.1367	-.1717
.60000	-.1815	-.1075			-.1436
.95000	-.1833	-.1280	-.1299	-.1238	-.1278

AMES 272-1-97 IA156B OTS. BODY FLAP(BOTTOM) (P2TF34) (07 MAR 79)

REFERENCE DATA

SREF = 2690.0000 SQ.FT. XMRP = 976.0000 IN. XT
LREF = 1290.3000 INCHES YMRP = .0000 IN. YT
BREF = 1290.3000 INCHES ZMRP = 400.0000 IN. ZT
SCALE = .0200

PARAMETRIC DATA

IB-ELV = 8.000 OB-ELV = -2.000
MACH = 2.500 RN/L = 3.500
BDFLAP = .000 SPDBRK = .000
RUDDER = .000 SILTS = .000

ALPHAO(1) = -5.666 BETAO (1) = -6.263 RN/L = 3.5140 PT = 2610.3 TTF = 95.422 Q(PSF) = 668.05

SECTION (1)BODY FLAP (BOTTOM) DEPENDENT VARIABLE CP

Y/BBF	.10000	.50000	.65000	.80000	.90000
X/CBF					
-.10000	-.1624	-.1792			-.1651
.20000	-.1803	-.1782	-.1451	-.1339	-.1688
.60000	-.1643	-.1775			-.1843
.95000	-.1544	-.1520	-.1518	-.1654	-.1792

ALPHAO(1) = -5.706 BETAO (2) = -4.183 RN/L = 3.5140 PT = 2610.3 TTF = 95.422 Q(PSF) = 668.05

SECTION (1)BODY FLAP (BOTTOM) DEPENDENT VARIABLE CP

Y/BBF	.10000	.50000	.65000	.80000	.90000
X/CBF					
-.10000	-.1623	-.1687			-.1708
.20000	-.1881	-.1540	-.1521	-.1391	-.1780
.60000	-.1700	-.1356			-.1814
.95000	-.1535	-.0991	-.1489	-.1631	-.1708

ALPHAO(1) = -5.694 BETAO (3) = .084 RN/L = 3.5140 PT = 2610.3 TTF = 95.422 Q(PSF) = 668.05

SECTION (1)BODY FLAP (BOTTOM) DEPENDENT VARIABLE CP

Y/BBF	.10000	.50000	.65000	.80000	.90000
X/CBF					
-.10000	-.1648	-.1067			-.1864
.20000	-.1845	-.0982	-.1059	-.1390	-.1877
.60000	-.1693	-.1102			-.1741
.95000	-.1491	-.1147	-.1070	-.1355	-.1427

AMES 272-1-97 IA156B OTS. BODY FLAP(BOTTOM) (P2TF34)

ALPHAO(1) = -5.576 BETAO (4) = 4.281 RN/L = 3.5140 PT = 2610.3 TTF = 95.422 Q(PSF) = 668.05

SECTION (1)BODY FLAP (BOTTOM) DEPENDENT VARIABLE CP

Y/BBF	.10000	.50000	.65000	.80000	.90000
X/CBF					
-.10000	-.1630	-.1261			-.1881
.20000	-.1866	-.1046	-.1184	-.1439	-.1828
.60000	-.1653	-.1136			-.1638
.95000	-.1521	-.1253	-.1282	-.1333	-.1407

ALPHAO(1) = -5.549 BETAO (5) = 6.346 RN/L = 3.5140 PT = 2610.3 TTF = 95.422 Q(PSF) = 668.05

SECTION (1)BODY FLAP (BOTTOM) DEPENDENT VARIABLE CP

Y/BBF	.10000	.50000	.65000	.80000	.90000
X/CBF					
-.10000	-.1466	-.1452			-.1844
.20000	-.1762	-.1283	-.1259	-.1421	-.1762
.60000	-.1736	-.1193			-.1556
.95000	-.1643	-.1206	-.1278	-.1294	-.1407

ALPHAO(2) = -3.559 BETAO (1) = -6.335 RN/L = 3.4973 PT = 2605.0 TTF = 96.471 Q(PSF) = 666.71

SECTION (1)BODY FLAP (BOTTOM) DEPENDENT VARIABLE CP

Y/BBF	.10000	.50000	.65000	.80000	.90000
X/CBF					
-.10000	-.1580	-.1785			-.1492
.20000	-.1796	-.1753	-.1452	-.1351	-.1540
.60000	-.1633	-.1697			-.1766
.95000	-.1545	-.1455	-.1511	-.1583	-.1721

ALPHAO(2) = -3.603 BETAO (2) = -4.265 RN/L = 3.4973 PT = 2605.0 TTF = 96.471 Q(PSF) = 666.71

SECTION (1)BODY FLAP (BOTTOM) DEPENDENT VARIABLE CP

Y/BBF	.10000	.50000	.65000	.80000	.90000
X/CBF					
-.10000	-.1688	-.1592			-.1715
.20000	-.1913	-.1351	-.1498	-.1407	-.1763
.60000	-.1731	-.0960			-.1830
.95000	-.1563	-.0888	-.1431	-.1605	-.1664

DATE 08 MAY 80 IA156B PRESSURE DATA

AMES 272-1-97 IA156B OTS. BODY FLAP(BOTTOM) (P2TF34)

ALPHAO(2) = -3.618 BETAO (3) = .077 RN/L = 3.4973 PT = 2605.0 TTF = 96.471 Q(PSF) = 666.71

SECTION (1)BODY FLAP (BOTTOM) DEPENDENT VARIABLE CP

Y/BBF	.10000	.50000	.65000	.80000	.90000
X/CBF					
-.10000	-.1673	-.0941			-.1817
.20000	-.1865	-.1141	-.1211	-.1416	-.1846
.60000	-.1705	-.1240			-.1710
.95000	-.1526	-.1195	-.1189	-.1368	-.1419

ALPHAO(2) = -3.472 BETAO (4) = 4.322 RN/L = 3.4973 PT = 2605.0 TTF = 96.471 Q(PSF) = 666.71

SECTION (1)BODY FLAP (BOTTOM) DEPENDENT VARIABLE CP

Y/BBF	.10000	.50000	.65000	.80000	.90000
X/CBF					
-.10000	.1585	-.1001			-.1756
.20000	-.1833	-.1012	-.1236	-.1316	-.1686
.60000	-.1692	-.1262			-.1510
.95000	-.1540	-.1324	-.1326	-.1305	-.1398

ALPHAO(2) = -3.442 BETAO (5) = 6.389 RN/L = 3.4973 PT = 2605.0 TTF = 96.471 Q(PSF) = 666.71

SECTION (1)BODY FLAP (BOTTOM) DEPENDENT VARIABLE CP

Y/BBF	.10000	.50000	.65000	.80000	.90000
X/CBF					
-.10000	-.1349	-.1286			-.1735
.20000	-.1549	-.1145	-.1187	-.1286	-.1661
.60000	-.1762	-.1105			-.1448
.95000	-.1647	-.1280	-.1299	-.1262	-.1403

ALPHAO(3) = .253 BETAO (1) = -5.948 RN/L = 3.5091 PT = 2624.8 TTF = 98.098 Q(PSF) = 671.78

SECTION (1)BODY FLAP (BOTTOM) DEPENDENT VARIABLE CP

Y/BBF	.10000	.50000	.65000	.80000	.90000
X/CBF					
-.10000	-.1615	-.1575			-.1275
.20000	-.1785	-.1344	-.1363	-.1288	-.1394
.60000	-.1618	-.1163			-.1567
.95000	-.1527	-.1014	-.1509	-.1565	-.1628

AMES 272-1-97 IA156B OTS, BODY FLAP(BOTTOM) (P2TF34)

ALPHAO(3) = .262 BETAO (2) = -3.911 RN/L = 3.5091 PT = 2624.8 TTF = 98.098 Q(PSF) = 671.78

SECTION (1)BODY FLAP (BOTTOM) DEPENDENT VARIABLE CP

Y/BBF	.10000	.50000	.65000	.80000	.90000
X/CBF					
-.10000	-.1587	-.0927			-.1210
.20000	-.1783	-.0858	-.1059	-.1314	-.1383
.60000	-.1571	-.1086			-.1547
.95000	-.1510	-.1322	-.1420	-.1518	-.1589

ALPHAO(3) = .148 BETAO (3) = .031 RN/L = 3.5091 PT = 2624.8 TTF = 98.098 Q(PSF) = 671.78

SECTION (1)BODY FLAP (BOTTOM) DEPENDENT VARIABLE CP

Y/BBF	.10000	.50000	.65000	.80000	.90000
X/CBF					
-.10000	-.1553	-.1044			-.1693
.20000	-.1810	-.1110	-.1123	-.1260	-.1749
.60000	-.1646	-.1060			-.1630
.95000	-.1564	-.1155	-.1173	-.1263	-.1490

ALPHAO(3) = .236 BETAO (4) = 3.907 RN/L = 3.5091 PT = 2624.8 TTF = 98.098 Q(PSF) = 671.78

SECTION (1)BODY FLAP (BOTTOM) DEPENDENT VARIABLE CP

Y/BBF	.10000	.50000	.65000	.80000	.90000
X/CBF					
-.10000	-.1335	-.0803			-.1743
.20000	-.1522	-.1011	-.1106	-.1179	-.1696
.60000	-.1699	-.1287			-.1598
.95000	-.1601	-.1222	-.1235	-.1224	-.1464

ALPHAO(3) = .267 BETAO (5) = 5.969 RN/L = 3.5091 PT = 2624.8 TTF = 98.098 Q(PSF) = 671.78

SECTION (1)BODY FLAP (BOTTOM) DEPENDENT VARIABLE CP

Y/BBF	.10000	.50000	.65000	.80000	.90000
X/CBF					
-.10000	-.1269	-.1066			-.1725
.20000	-.1424	-.0786	-.1053	-.1108	-.1559
.60000	-.1646	-.1145			-.1372
.95000	-.1648	-.1335	-.1287	-.1169	-.1256

AMES 272-1-97 IA156B OTS. BODY FLAP(BOTTOM) (P2TF34)

ALPHAO(4) = 4.136 BETAO (1) = -5.989 RN/L = 3.5040 PT = 2626.2 TTF = 98.863 Q(PSF) = 672.14

SECTION (1)BODY FLAP (BOTTOM) DEPENDENT VARIABLE CP

Y/BBF	.10000	.50000	.65000	.80000	.90000
X/CBF					
-.10000	-.1553	-.1085			-.1325
.20000	-.1669	-.0958	-.1204	-.1294	-.1410
.60000	-.1426	-.1109			-.1569
.95000	-.1230	-.0955	-.1418	-.1566	-.1600

ALPHAO(4) = 4.124 BETAO (2) = -3.964 RN/L = 3.5040 PT = 2626.2 TTF = 98.863 Q(PSF) = 672.14

SECTION (1)BODY FLAP (BOTTOM) DEPENDENT VARIABLE CP

Y/BBF	.10000	.50000	.65000	.80000	.90000
X/CBF					
-.10000	-.1466	-.0758			-.1379
.20000	-.1575	-.0745	-.0903	-.1403	-.1487
.60000	-.1371	-.0967			-.1617
.95000	-.1376	-.1183	-.1331	-.1561	-.1617

ALPHAO(4) = 4.064 BETAO (3) = .018 RN/L = 3.5040 PT = 2626.2 TTF = 98.863 Q(PSF) = 672.14

SECTION (1)BODY FLAP (BOTTOM) DEPENDENT VARIABLE CP

Y/BBF	.10000	.50000	.65000	.80000	.90000
X/CBF					
-.10000	-.1366	-.0951			-.1366
.20000	-.1474	-.0945	-.1091	-.1247	-.1451
.60000	-.1533	-.1059			-.1474
.95000	-.1580	-.1101	-.1186	-.1244	-.1543

ALPHAO(4) = 4.103 BETAO (4) = 3.958 RN/L = 3.5040 PT = 2626.2 TTF = 98.863 Q(PSF) = 672.14

SECTION (1)BODY FLAP (BOTTOM) DEPENDENT VARIABLE CP

Y/BBF	.10000	.50000	.65000	.80000	.90000
X/CBF					
-.10000	-.1242	-.0841			-.1504
.20000	-.1356	-.1121	-.1102	-.1174	-.1543
.60000	-.1522	-.1190			-.1499
.95000	-.1565	-.1089	-.1132	-.1219	-.1512

DATE 08 MAY 80 IA156B PRESSURE DATA

AMES 272-1-97 IA156B OTS. BODY FLAP(BOTTOM) (P2TF34)

ALPHAO(4) = 4.169 BETAO (5) = 5.975 RN/L = 3.5040 PT = 2626.2 TTF = 98.863 Q(PSF) = 672.14

SECTION (1)BODY FLAP (BOTTOM) DEPENDENT VARIABLE CP

Y/BBF	.10000	.50000	.65000	.80000	.90000
X/CBF					
-.10000	-.1271	-.0739			-.1409
.20000	-.1385	-.0906	-.1046	-.1142	-.1316
.60000	-.1565	-.1351			-.1271
.95000	-.1589	-.1380	-.1287	-.1224	-.1284

ALPHAO(5) = 5.761 BETAO (1) = -5.999 RN/L = 3.4975 PT = 2626.4 TTF = 99.599 Q(PSF) = 672.18

SECTION (1)BODY FLAP (BOTTOM) DEPENDENT VARIABLE CP

Y/BBF	.10000	.50000	.65000	.80000	.90000
X/CBF					
-.10000	-.1481	-.0952			-.1380
.20000	-.1481	-.0870	-.1190	-.1333	-.1446
.60000	-.1201	-.0955			-.1578
.95000	-.1042	-.0831	-.1338	-.1565	-.1615

ALPHAO(5) = 5.754 BETAO (2) = -3.976 RN/L = 3.4975 PT = 2626.4 TTF = 99.599 Q(PSF) = 672.18

SECTION (1)BODY FLAP (BOTTOM) DEPENDENT VARIABLE CP

Y/BBF	.10000	.50000	.65000	.80000	.90000
X/CBF					
-.10000	-.1395	-.0644			-.1490
.20000	-.1363	-.0726	-.0853	-.1474	- 1556
.60000	-.1215	-.1012			-.1670
.95000	-.1292	-.1221	-.1292	-.1514	-.1620

ALPHAO(5) = 5.706 BETAO (3) = .008 RN/L = 3.4975 PT = 2626.4 TTF = 99.599 Q(PSF) = 672.18

SECTION (1)BODY FLAP (BOTTO DEPENDENT VARIABLE CP

Y/BBF	.10000	.50000	.65000	.80000	.90000
X/CBF					
-.10000	-.1349	-.0866			-.1389
.20000	-.1426	-.0895	-.1029	-.1193	-.1439
.60000	-.1465	-.1008			-.1457
.95000	-.1568	-.1059	-.1143	-.1204	-.1518

DATE 08 MAY 80 IA156B PRESSURE DATA

AMES 272-1-97 IA156B OTS. BODY FLAP(BOTTOM) (P2TF34)

ALPHAO(5) = 5.741 BETAO (4) = 3.957 RN/L = 3.4975 PT = 2626.4 TTF = 99.599 Q(PSF) = 672.18

SECTION (1)BODY FLAP (BOTTOM) DEPENDENT VARIABLE CP

Y/BBF	.10000	.50000	.65000	.80000	.90000
X/CBF					
-.10000	-.1305	-.0845			-.1408
.20000	-.1414	-.1028	-.1038	-.1120	-.1395
.60000	-.1540	-.1054			-.1432
.95000	-.1564	-.1004	-.1067	-.1163	-.1469

ALPHAO(5) = 5.804 BETAO (5) = 5.967 RN/L = 3.4975 PT = 2626.4 TTF = 99.599 Q(PSF) = 672.18

SECTION (1)BODY FLAP (BOTTOM) DEPENDENT VARIABLE CP

Y/BBF	.10000	.50000	.65000	.80000	.90000
X/CBF					
-.10000	-.1257	-.0593			-.1162
.20000	-.1360	-.1006	-.0958	-.0985	-.1120
.60000	-.1554	-.1247			-.1162
.95000	-.1561	-.1138	-.1114	-.1165	-.1255

AMES 2?2-1-97 IA156B OTS. BODY FLAP(BOTTOM) (P2TF35) (07 MAR 79)

REFER

SREF = 2690.0000 YMRP = 976.0000 IN. YT
LREF = 1290.3000 XMRP = .0000 IN. YT
BREF = 1290.3000 ZMRP = 400.0000 IN. ZT
SCALE = .0200

PARAMETRIC DATA

IB-ELV = .000 OB-ELV = -5.000
MACH = 2.200 RN/L = 3.500
BDFLAP = .000 SPDBRK = .000
RUDDER = .000 SILTS = .000

ALPHAO(1) = -5.058 BETAO (1) = -6.376 RN/L = 3.5036 PT = 2266.4 TTF = 99.340 Q(PSF) = 716.61

SECTION (1)BODY FLAP (BOTTOM) DEPENDENT VARIABLE CP

Y/BBF	.10000	.50000	.65000	.80000	.90000
X/CBF					
-.10000	-.2187	-.2292			-.2384
.20000	-.2184	-.2194	-.2084	-.2034	-.2447
.60000	-.1872	-.1789			-.2487
.95000	-.1704	-.1260	-.1819	-.2167	-.2259

ALPHAO(1) = -5.103 BETAO (2) = -4.288 RN/L = 3.5036 PT = 2266.4 TTF = 99.340 Q(PSF) = 716.61

SECTION (1)BODY FLAP (BOTTOM) DEPENDENT VARIABLE CP

Y/BBF	.10000	.50000	.65000	.80000	.90000
X/CBF					
-.10000	-.2286	-.1727			-.2465
.20000	-.2294	-.1376	-.1665	-.2068	-.2460
.60000	-.1976	-.1344			-.2411
.95000	-.1692	-.1491	-.1553	-.1981	-.2063

ALPHAO(1) = -5.088 BETAO (3) = -.013 RN/L = 3.5036 PT = 2266.4 TTF = 99.340 Q(PSF) = 716.61

SECTION (1)BODY FLAP (BOTTOM) DEPENDENT VARIABLE CP

Y/BBF	.10000	.50000	.65000	.80000	.90000
X/CBF					
-.10000	-.2347	-.1335			-.2322
.20000	-.2413	-.1569	-.1515	-.1759	-.2255
.60000	-.2070	-.1473			-.1727
.95000	-.1621	-.1429	-.1404	-.1498	-.1441

DATE 08 MAY 80 IA156B PRESSURE DATA

AMES 272-1-97 IA156B OTS, BODY FLAP(BOTTOM) (P2TF35)

ALPHAO(1) = -4.971 BETAO (4) = 4.197 RN/L = 3.5036 PT = 2266.4 TTF = 99.340 Q(PSF) = 716.61

SECTION (1)BODY FLAP (BOTTOM) DEPENDENT VARIABLE CP

Y/BBF	.10000	.50000	.65000	.80000	.90000
X/CBF					
-.10000	-.2337	-.1346			-.2081
.20000	-.2480	-.1395	-.1622	-.1733	-.2026
.60000	-.2204	-.1691			-.1686
.95000	-.1940	-.1454	-.1553	-.1533	-.1548

ALPHAO(1) = -4.940 BETAO (5) = 6.266 RN/L = 3.5036 PT = 2266.4 TTF = 99.340 Q(PSF) = 716.61

SECTION (1)BODY FLAP (BOTTOM) DEPENDENT VARIABLE CP

Y/BBF	.10000	.50000	.65000	.80000	.90000
X/CBF					
-.10000	-.2310	-.1343			-.1755
.20000	-.2509	-.1343	-.1632	-.1669	-.1718
.60000	-.2421	-.1755			-.1587
.95000	-.2125	-.1703	-.1644	-.1600	-.1563

ALPHAO(2) = -3.034 BETAO (1) = -6.447 RN/L = 3.5142 PT = 2275.6 TTF = 99.731 Q(PSF) = 719.49

SECTION (1)BODY FLAP (BOTTOM) DEPENDENT VARIABLE CP

Y/BBF	.10000	.50000	.65000	.80000	.90000
X/CBF					
-.10000	-.2201	-.2233			-.2220
.20000	-.2198	-.2080	-.2028	-.1988	-.2287
.60000	-.1855	-.1648			-.2474
.95000	-.1697	-.1115	-.1791	-.2154	-.2319

ALPHAO(2) = -3.081 BETAO (2) = -4.369 RN/L = 3.5142 PT = 2275.6 TTF = 99.731 Q(PSF) = 719.49

SECTION (1)BODY FLAP (BOTTOM) DEPENDENT VARIABLE CP

Y/BBF	.10000	.50000	.65000	.80000	.90000
X/CBF					
-.10000	-.2228	-.1547			-.2326
.20000	-.2198	-.1249	-.1473	-.1954	-.2373
.60000	-.1902	-.1335			-.2371
.95000	-.1673	-.1517	-.1530	-.1946	-.2082

DATE 08 MAY 80 IA156B PRESSURE DATA

AMES 272-1-97 IA156B OTS. BODY FLAP(BOTTOM) (P2TF35)

ALPHAO(2) = -3.102 BETAO (3) = -.023 RN/L = 3.5142 PT = 2275.6 TTF = 99.731 Q(PSF) = 719.49

SECTION (1)BODY FLAP (BOTTOM) DEPENDENT VARIABLE CP

Y/BBF	.10000	.50000	.65000	.80000	.90000
X/CBF					
-.10000	-.2271	-.1449			-.2229
.20000	-.2327	-.1558	-.1489	-.1713	-.2162
.60000	-.2076	-.1432			-.1654
.95000	-.1580	-.1449	-.1425	-.1521	-.1457

ALPHAO(2) = -2.950 BETAO (4) = 4.231 RN/L = 3.5142 PT = 2275.6 TTF = 99.731 Q(PSF) = 719.49

SECTION (1)BODY FLAP (BOTTOM) DEPENDENT VARIABLE CP

Y/BBF	.10000	.50000	.65000	.80000	.90000
X/CBF					
-.10000	-.2316	-.1284			-.2106
.20000	-.2474	-.1460	-.1615	-.1689	-.2022
.60000	-.2195	-.1684			-.1657
.95000	-.2025	-.1445	-.1568	-.1551	-.1568

ALPHAO(2) = -2.917 BETAO (5) = 6.302 RN/L = 3.5142 PT = 2275.6 TTF = 99.731 Q(PSF) = 719.49

SECTION (1)BODY FLAP (BOTTOM) DEPENDENT VARIABLE CP

Y/BBF	.10000	.50000	.65000	.80000	.90000
X/CBF					
-.10000	-.2207	-.1275			-.1783
.20000	-.2405	-.1356	-.1603	-.1655	-.1724
.60000	-.2360	-.1822			-.1583
.95000	-.2161	-.1719	-.1647	-.1608	-.1566

ALPHAO(3) = .936 BETAO (1) = -6.056 RN/L = 3.5150 PT = 2276.0 TTF = 99.716 Q(PSF) = 719.63

SECTION (1)BODY FLAP (BOTTOM) DEPENDENT VARIABLE CP

Y/BBF	.10000	.50000	.65000	.80000	.90000
X/CBF					
-.10000	-.2133	-.1847			-.1926
.20000	-.2042	-.1515	-.1849	-.1889	-.2099
.60000	-.1782	-.1258			-.2222
.95000	-.1693	-.1162	-.1797	-.2064	-.2309

AMES 272-1-97 IA156B OTS, BODY FLAP(BOTTOM) (P2TF35)

ALPHAO(3) = .945 BETAO (2) = -4.010 RN/L = 3.5150 PT = 2276.0 TTF = 99.716 Q(PSF) = 719.63

SECTION (1)BODY FLAP (BOTTOM) DEPENDENT VARIABLE CP

Y/BBF	.10000	.50000	.65000	.80000	.90000
X/CBF					
-.10000	-.2202	-.1204			-.1987
.20000	-.2147	-.1147	-.1411	-.1898	-.2044
.60000	-.1858	-.1515			-.2352
.95000	-.1784	-.1725	-.1745	-.1987	-.2268

ALPHAO(3) = .831 BETAO (3) = -.058 RN/L = 3.5150 PT = 2276.0 TTF = 99.716 Q(PSF) = 719.63

SECTION (1)BODY FLAP (BOTTOM) DEPENDENT VARIABLE CP

Y/BBF	.10000	.50000	.65000	.80000	.90000
X/CBF					
-.10000	-.2157	-.1314			-.2105
.20000	-.2288	-.1351	-.1435	-.1685	-.2048
.60000	-.1909	-.1378			-.1744
.95000	-.1670	-.1418	-.1472	-.1593	-.1551

ALPHAO(3) = .918 BETAO (4) = 3.822 RN/L = 3.5150 PT = 2276.0 TTF = 99.716 Q(PSF) = 719.63

SECTION (1)BODY FLAP (BOTTOM) DEPENDENT VARIABLE CP

Y/BBF	.10000	.50000	.65000	.80000	.90000
X/CBF					
-.10000	-.2045	-.1334			-.2238
.20000	-.2208	-.1549	-.1537	-.1579	-.2147
.60000	-.2371	-.1460			-.1722
.95000	-.2137	-.1453	-.1492	-.1460	-.1601

ALPHAO(3) = .954 BETAO (5) = 5.887 RN/L = 3.5150 PT = 2276.0 TTF = 99.716 Q(PSF) = 719.63

SECTION (1)BODY FLAP (BOTTOM) DEPENDENT VARIABLE CP

Y/BBF	.10000	.50000	.65000	.80000	.90000
X/CBF					
-.10000	-.1974	-.1140			-.2179
.20000	-.2078	-.1221	-.1439	-.1431	-.1848
.60000	-.2369	-.1757			-.1646
.95000	-.2318	-.1745	-.1606	-.1461	-.1552

AMES 272-1-97 IA156B OTS. BODY FLAP(BOTTOM) (P2TF35)

ALPHAO(4) = 4.650 BETAO (1) = -6.087 RN/L = 3.5126 PT = 2275.7 TTF = 99.937 Q(PSF) = 719.54

SECTION (1)BODY FLAP (BOTTOM) DEPENDENT VARIABLE CP

Y/BBF	.10000	.50000	.65000	.80000	.90000
X/CBF					
-.10000	-.2001	-.1356			-.1959
.20000	-.1899	-.1311	-.1383	-.1897	-.2040
.60000	-.1511	-.1032			-.2183
.95000	-.1531	-.1398	-.1746	-.2023	-.2201

ALPHAO(4) = 4.640 BETAO (2) = -4.060 RN/L = 3.5126 PT = 2275.7 TTF = 99.937 Q(PSF) = 719.54

SECTION (1)BODY FLAP (BOTTOM) DEPENDENT VARIABLE CP

Y/BBF	.10000	.50000	.65000	.80000	.90000
X/CBF					
-.10000	-.1965	-.0952			-.1940
.20000	-.1856	-.1107	-.1275	-.1767	-.2036
.60000	-.1629	-.1569			-.2142
.95000	-.1631	-.1668	-.1703	-.1829	-.2147

ALPHAO(4) = 4.565 BETAO (3) = -.077 RN/L = 3.5126 PT = 2275.7 TTF = 99.937 Q(PSF) = 719.54

SECTION (1)BODY FLAP (BOTTOM) DEPENDENT VARIABLE CP

Y/BBF	.10000	.50000	.65000	.80000	.90000
X/CBF					
-.10000	-.1888	-.1175			-.2004
.20000	-.2034	-.1296	-.1432	-.1619	-.2041
.60000	-.1962	-.1375			-.1972
.95000	-.1676	-.1370	-.1471	-.1575	-.1654

ALPHAO(4) = 4.609 BETAO (4) = 3.862 RN/L = 3.5126 PT = 2275.7 TTF = 99.937 Q(PSF) = 719.54

SECTION (1)BODY FLAP (BOTTOM) DEPENDENT VARIABLE CP

Y/BBF	.10000	.50000	.65000	.80000	.90000
X/CBF					
-.10000	-.1862	-.1183			-.2251
.20000	-.1936	-.1467	-.1504	-.1598	-.2239
.60000	-.2155	-.1558			-.1913
.95000	-.2066	-.1373	-.1452	-.1528	-.1699

AMES 272-1-97 IA156B OTS. BODY FLAP(BOTTOM) (P2TF35)

ALPHAO(4) = 4.682 BETAO (5) = 5.884 RN/L = 3.5126 PT = 2275.7 TTF = 99.937 Q(PSF) = 719.54

SECTION (1)BODY FLAP (BOTTOM) DEPENDENT VARIABLE CP

Y/BBF	.10000	.50000	.65000	.80000	.90000
X/CBF					
-.10000	-.1884	-.1023			-.1963
.20000	-.1985	-.1489	-.1464	-.1519	-.1899
.60000	-.2167	-.1763			-.1711
.95000	-.2165	-.1477	-.1409	-.1435	-.1519

ALPHAO(5) = 6.655 BETAO (1) = -6.109 RN/L = 3.5124 PT = 2276.0 TTF = 100.01 Q(PSF) = 719.63

SECTION (1)BODY FLAP (BOTTOM) DEPENDENT VARIABLE CP

Y/BBF	.10000	.50000	.65000	.80000	.90000
X/CBF					
-.10000	-.1958	-.1351			-.1980
.20000	-.1842	-.1166	-.1373	-.1913	-.2091
.60000	-.1454	-.0796			-.2202
.95000	-.1482	-.1393	-.1593	-.1955	-.2192

ALPHAO(5) = 6.640 BETAO (2) = -4.077 RN/L = 3.5124 PT = 2276.0 TTF = 100.01 Q(PSF) = 719.63

SECTION (1)BODY FLAP (BOTTOM) DEPENDENT VARIABLE CP

Y/BBF	.10000	.50000	.65000	.80000	.90000
X/CBF					
-.10000	-.1855	-.0917			-.2035
.20000	-.1707	-.1147	-.1359	-.1810	-.2097
.60000	-.1588	-.1633			-.2146
.95000	-.1598	-.1754	-.1825	-.1857	-.2134

ALPHAO(5) = 6.589 BETAO (3) = -.092 RN/L = 3.5124 PT = 2276.0 TTF = 100.01 Q(PSF) = 719.63

SECTION (1)BODY FLAP (BOTTOM) DEPENDENT VARIABLE CP

Y/BBF	.10000	.50000	.65000	.80000	.90000
X/CBF					
-.10000	-.1784	-.1163			-.1816
.20000	-.1804	-.1197	-.1429	-.1624	-.1841
.60000	-.1940	-.1464			-.1945
.95000	-.1634	-.1353	-.1446	-.1604	-.1659

DATE 08 MAY 80

IA156B PRESSURE DATA

AMES 272-1-97 IA156B OTS.

BODY FLAP(BOTTOM) (P2TF35)

ALPHAO(5) = 6.623 BETAO (4) = 3.862 RN/L = 3.5124 PT = 2276.0 TTF = 100.01 Q(PSF) = 719.63

SECTION (1)BODY FLAP (BOTTOM) DEPENDENT VARIABLE CP

Y/BBF	.10000	.50000	.65000	.80000	.90000
X/CBF					
-.10000	-.1807	-.1230			-.2098
.20000	-.1871	-.1304	-.1355	.1528	-.2132
.60000	-.1927	-.1331			-.1804
.95000	-.1903	-.1269	-.1356	-.1447	-.1641

ALPHAO(5) = 6.696 BETAO (5) = 5.873 RN/L = 3.5124 PT = 2276.0 TTF = 100.01 Q(PSF) = 719.63

SECTION (1)BODY FLAP (BOTTOM) DEPENDENT VARIABLE CP

Y/BBF	.10000	.50000	.65000	.80000	.90000
X/CBF					
-.10000	-.1880	-.1146			-.1688
.20000	-.1986	-.1395	-.1338	-.1380	-.1599
.60000	-.2132	-.1414			-.1469
.95000	-.2058	-.1281	-.1313	-.1274	-.1333

AMES 272-1-97 IA156B OTS, BODY FLAP(BOTTOM) (P2TF36) (07 MAR 79)

REFERENCE DATA

SREF = 2690.0000 SQ.FT. XMRP = 976.0000 IN. XT
LREF = 1290.3000 INCHES YMRP = .0000 IN. YT
BREF = 1290.3000 INCHES ZMRP = 400.0000 IN. ZT
SCALE = .0200

PARAMETRIC DATA

IB-ELV = .000 OB-ELV = -5.000
MACH = 2.500 RN/L = 3.500
BDFLAP = .000 SPDBRK = .000
RUDDER = .000 SILTS = .000

ALPHAO(1) = -5.673 BETAO (1) = -6.256 RN/L = 3.5111 PT = 2567.4 TTF = 89.298 Q(PSF) = 656.76

SECTION (1)BODY FLAP (BOTTOM) DEPENDENT VARIABLE CP

Y/BBF	.10000	.50000	.65000	.80000	.90000
X/CBF					
-.10000	-.1684	-.1844			-.1776
.20000	-.1885	-.1852	-.1532	-.1442	-.1895
.60000	-.1725	-.1841			-.1839
.95000	-.1521	-.1507	-.1521	-.1798	-.1782

ALPHAO(1) = -5.714 BETAO (2) = -4.177 RN/L = 3.5111 PT = 2567.4 TTF = 89.298 Q(PSF) = 656.76

SECTION (1)BODY FLAP (BOTTOM) DEPENDENT VARIABLE CP

Y/BBF	.10000	.50000	.65000	.80000	.90000
X/CBF					
-.10000	-.1665	-.1794			-.1802
.20000	-.1816	-.1719	-.1611	-.1516	-.1889
.60000	-.1651	-.1605			-.1810
.95000	-.1549	-.1295	-.1473	-.1748	-.1770

ALPHAO(1) = -5.700 BETAO (3) = .082 RN/L = 3.5111 PT = 2567.4 TTF = 89.298 Q(PSF) = 656.76

SECTION (1)BODY FLAP (BOTTOM) DEPENDENT VARIABLE CP

Y/BBF	.10000	.50000	.65000	.80000	.90000
X/CBF					
-.10000	-.1701	-.1313			-.1820
.20000	-.1930	-.1089	-.1186	-.1634	-.1903
.60000	-.1779	-.1186			-.1785
.95000	-.1483	-.1194	-.1162	-.1458	-.1507

AMES 272-1-97 IA156B OTS. BODY FLAP(BOTTOM) (P2TF38)

ALPHAO(1) = -5.583 BETAO (4) = 4.276 RN/L = 3.5111 PT = 2567.4 TTF = 89.298 Q(PSF) = 656.76

SECTION (1)BODY FLAP (BOTTOM) DEPENDENT VARIABLE CP

Y/BBF	.10000	.50000	.65000	.80000	.90000
X/CBF					
-.10000	-.1683	-.1559			-.1920
.20000	-.1933	-.1438	-.1510	-.1715	-.1861
.60000	-.1904	-.1308			-.1570
.95000	-.1758	-.1298	-.1322	-.1292	-.1327

ALPHAO(1) = -5.556 BETAO (5) = 6.338 RN/L = 3.5111 PT = 2567.4 TTF = 89.298 Q(PSF) = 656.76

SECTION (1)BODY FLAP (BOTTOM) DEPENDENT VARIABLE CP

Y/BBF	.10000	.50000	.65000	.80000	.90000
X/CBF					
-.10000	-.1626	-.1661			-.1847
.20000	-.1860	-.1548	-.1435	-.1521	-.1715
.60000	-.1882	-.1468			-.1519
.95000	-.1852	-.1271	-.1309	-.1314	-.1339

ALPHAO(2) = -3.626 BETAO (1) = -6.328 RN/L = 3.4886 PT = 2589.2 TTF = 94.960 Q(PSF) = 662.32

SECTION (1)BODY FLAP (BOTTOM) DEPENDENT VARIABLE CP

Y/BBF	.10000	.50000	.65000	.80000	.90000
X/CBF					
-.10000	-.1683	-.1828			-.1601
.20000	-.1895	-.1817	-.1520	-.1419	-.1804
.60000	-.1774	-.1801			-.1831
.95000	-.1534	-.1496	-.1496	-.1750	-.1777

ALPHAO(2) = -3.671 BETAO (2) = -4.260 RN/L = 3.4886 PT = 2589.2 TTF = 94.960 Q(PSF) = 662.32

SECTION (1)BODY FLAP (BOTTOM) DEPENDENT VARIABLE CP

Y/BBF	.10000	.50000	.65000	.80000	.90000
X/CBF					
-.10000	-.1670	-.1742			-.1731
.20000	-.1849	-.1603	-.1576	-.1517	-.1876
.60000	-.1680	-.1305			-.1825
.95000	-.1525	-.0888	-.1450	-.1729	-.1763

AMES 272-1-97 IA156B OTS, BODY FLAP(BOTTOM) (P2TF36)

ALPHAO(2) = -3.639 BETAO (3) = .077 RN/L = 3.4886 PT = 2589.2 TTF = 94.960 Q(PSF) = 662.32

SECTION (1)BODY FLAP (BOTTOM) DEPENDENT VARIABLE CP

Y/BBF	.10000	.50000	.65000	.80000	.90000
X/CBF					
-.10000	-.1702	-.1064			-.1844
.20000	-.1937	-.1094	-.1255	-.1603	-.1903
.60000	-.1753	-.1375			-.1745
.95000	-.1501	-.1252	-.1209	-.1426	-.1474

ALPHAO(2) = -3.542 BETAO (4) = 4.317 RN/L = 3.4886 PT = 2589.2 TTF = 94.960 Q(PSF) = 662.32

SECTION (1)BODY FLAP (BOTTOM) DEPENDENT VARIABLE CP

Y/BBF	.10000	.50000	.65000	.80000	.90000
X/CBF					
-.10000	-.1661	-.1358			-.1824
.20000	-.1921	-.1187	-.1251	-.1390	-.1664
.60000	-.1897	-.1283			-.1396
.95000	-.1739	-.1326	-.1307	-.1275	-.1251

ALPHAO(2) = -3.509 BETAO (5) = 6.380 RN/L = 3.4886 PT = 2589.2 TTF = 94.960 Q(PSF) = 662.32

SECTION (1)BODY FLAP (BOTTOM) DEPENDENT VARIABLE CP

Y/BBF	.10000	.50000	.65000	.80000	.90000
X/CBF					
-.10000	-.1544	-.1566			-.1753
.20000	-.1790	-.1429	-.1293	-.1357	-.1585
.60000	.1884	-.1333			-.1389
.95000	-.1836	-.1242	-.1306	-.1293	-.1298

ALPHAO(3) = .316 BETAO (1) = -5.941 RN/L = 3.5025 PT = 2614.4 TTF = 97.154 Q(PSF) = 668.77

SECTION (1)BODY FLAP (BOTTOM) DEPENDENT VARIABLE CP

Y/BBF	.10000	.50000	.65000	.80000	.90000
X/CBF					
-.10000	-.1672	-.1675			-.1335
.20000	-.1850	-.1593	-.1447	-.1367	-.1495
.60000	-.1664	-.1492			-.1625
.95000	-.1487	-.1450	-.1518	-.1670	-.1794

AMES 272-1-97 IA1568 OTS. BODY FLAP(BOTTOM) (P2TF36)

ALPHAO(3) = .326 BETAO (2) = -3.902 RN/L = 3.5025 PT = 2614.4 TTF = 97.154 Q(PSF) = 668.77

SECTION (1)BODY FLAP (BOTTOM) DEPENDENT VARIABLE CP

Y/BBF	.10000	.50000	.65000	.80000	.90000
X/CBF					
-.10000	-.1633	-.1190			-.1381
.20000	-.1808	-.1108	-.1307	-.1421	-.1500
.60000	-.1646	-.1076			-.1720
.95000	-.1505	-.1243	-.1444	-.1633	-.1760

ALPHAO(3) = .403 BETAO (3) = -.165 RN/L = 3.5025 PT = 2614.4 TTF = 97.154 Q(PSF) = 668.77

SECTION (1)BODY FLAP (BOTTOM) DEPENDENT VARIABLE CP

Y/BBF	.10000	.50000	.65000	.80000	.90000
X/CBF					
-.10000	-.1667	-.1015			-.1803
.20000	-.1840	-.1230	-.1259	-.1469	-.1837
.60000	-.1697	-.1246			-.1681
.95000	-.1479	-.1195	-.1209	-.1416	-.1442

ALPHAO(3) = .300 BETAO (4) = 3.915 RN/L = 3.5025 PT = 2614.4 TTF = 97.154 Q(PSF) = 668.77

SECTION (1)BODY FLAP (BOTTOM) DEPENDENT VARIABLE CP

Y/BBF	.10000	.50000	.65000	.80000	.90000
X/CBF					
-.10000	-.1518	-.1062			-.1849
.20000	-.1759	-.0985	-.1189	-.1324	-.1799
.60000	-.1865	-.1274			-.1584
.95000	-.1770	-.1306	-.1327	-.1346	-.1348

ALPHAO(3) = .334 BETAO (5) = 5.972 RN/L = 3.5025 PT = 2614.4 TTF = 97.154 Q(PSF) = 668.77

SECTION (1)BODY FLAP (BOTTOM) DEPENDENT VARIABLE CP

Y/BBF	.10000	.50000	.65000	.80000	.90000
X/CBF					
-.10000	-.1382	-.1419			-.1835
.20000	-.1575	-.1151	-.1204	-.1302	-.1674
.60000	-.1806	-.1021			-.1424
.95000	-.1830	-.1281	-.1297	-.1220	-.1257

DATE 08 MAY 80 I 1568 PRESSURE DATA

272-1-97 IA1568 OTS. BODY FLAP(BOTTOM) (P2TF36)

ALPHAO(4) = 4.050 BETAO (1) = -5.992 RN/L = 3.5014 PT = 2624.6 TTF = 98.787 Q(PSF) = 671.41

SECTION (1)BODY FLAP (BOTTOM) DEPENDENT VARIABLE CP

Y/BBF	.10000	.50000	.65000	.80000	.90000
X/CBF					
-.10000	-.1592	-.1357			-.1473
.20000	-.1751	-.1108	-.1352	-.1428	-.1568
.60000	-.1513	-.1301			-.1666
.95000	-.1365	-.1256	-.1486	-.1666	-.1645

ALPHAO(4) = 4.040 BETAO (2) = -3.961 RN/L = 3.5014 PT = 2624.6 TTF = 98.787 Q(PSF) = 671.41

SECTION (1)BODY FLAP (BOTTOM) DEPENDENT VARIABLE CP

Y/BBF	.10000	.50000	.65000	.80000	.90000
X/CBF					
-.10000	-.1579	-.0913			-.1463
.20000	-.1751	-.0873	-.1272	-.1458	-.1537
.60000	-.1513	-.1013			-.1664
.95000	-.1418	-.1201	-.1357	-.1611	-.1741

ALPHAO(4) = 3.976 BETAO (3) = .019 RN/L = 3 5014 PT = 2624.6 TTF = 98.787 Q(PSF) = 671.41

SECTION (1)BODY FLAP (BOTTOM) DEPENDENT VARIABLE CP

Y/BBF	.10000	.50000	.65000	.80000	.90000
X/CBF					
-.10000	-.1499	-.1063			-.1597
.20000	-.1703	-.1126	-.1182	-.1378	-.1642
.60000	-.1740	-.1097			-.1676
.95000	-.1526	-.1132	-.1192	-.1348	-.1491

ALPHAO(4) = 4.015 BETAO (4) = 3.956 RN/L = 3.5014 PT = 2624.6 TTF = 98.787 Q(PSF) = 671.41

SECTION (1)BODY FLAP (BOTTOM) DEPENDENT VARIABLE CP

Y/BBF	.10000	.50000	.65000	.80000	.90000
X/CBF					
-.10000	-.1324	-.0805			-.1734
.20000	-.1450	-.1052	-.1100	-.1205	-.1708
.60000	-.1632	-.1260			-.1563
.95000	-.1692	-.1181	-.1234	-.1305	-.1384

AMES 272-1-97 IA156B OTS. BODY FLAP(BOTTOM) (P2TF36)

ALPHAO(4) = 4.084 BETAO (5) = 5.973 RN/L = 3.5014 PT = 2624.6 TTF = 98.787 Q(PSF) = 671.41

SECTION (1)BODY FLAP (BOTTOM) DEPENDENT VARIABLE CP

Y/BBF	.10000	.50000	.65000	.80000	.90000
X/CBF					
-.10000	-.1357	-.0932			-.1128
.20000	-.1481	-.0893	-.1064	-.1148	-.1528
.60000	-.1644	-.1309			-.1423
.95000	-.1744	-.1399	-.1357	-.1275	-.1283

ALPHAO(5) = 6.059 BETAO (1) = -6.001 RN/L = 3.5088 PT = 2636.0 TTF = 99.643 Q(PSF) = 674.30

SECTION (1)BODY FLAP (BOTTOM) DEPENDENT VARIABLE CP

Y/BBF	.10000	.50000	.65000	.80000	.90000
X/CBF					
-.10000	-.1540	-.1285			-.1506
.20000	-.1630	-.1009	-.1335	-.1461	-.1593
.60000	-.1356	-.1201			-.1698
.95000	-.1262	-.1133	-.1456	-.1682	-.1695

ALPHAO(5) = 6.046 BETAO (2) = -3.976 RN/L = 3.5088 PT = 2636.0 TTF = 99.643 Q(PSF) = 674.30

SECTION (1)BODY FLAP (BOTTOM) DEPENDENT VARIABLE CP

Y/BBF	.10000	.50000	.65000	.80000	.90000
X/CBF					
-.10000	-.1493	-.0727			-.1587
.20000	-.1485	-.0790	-.1051	-.1561	-.1653
.60000	-.1261	-.1014			-.1740
.95000	-.1295	-.1240	-.1319	-.1585	-.1716

ALPHAO(5) = 6.001 BETAO (3) = .007 RN/L = 3.[illegible]3 PT = 2636.0 TTF = 99.643 Q(PSF) = 674.30

SECTION (1)BODY FLAP (BOTTOM) DEPENDENT VARIABLE

Y/BBF	.10000	.50000	.65000	.80000	.90000
X/CBF					
-.10000	-.1358	-.0985			-.1477
.20000	-.1466	-.1040	-.1122	-.1285	-.1500
.60000	-.1647	-.1056			-.1597
.95000	-.1479	-.1080	-.1140	-.1285	-.1458

AMES 272-1-97 IA156B OTS, BODY FLAP(BOTTOM) (P2TF36)

ALPHAO(5) = 6.032 BETAO (4) = 3.958 RN/L = 3.5088 PT = 2636.0 TTF = 99.643 Q(PSF) = 674.30

SECTION (1)BODY FLAP (BOTTOM) DEPENDENT VARIABLE CP

Y/BBF	.10000	.50000	.65000	.80000	.90000
X/CBF					
-.10000	-.1331	-.0768			-.1588
.20000	-.1491	-.1007	-.1033	-.1136	-.1578
.60000	-.1552	-.1097			-.1502
.95000	-.1591	-.1044	-.1112	-.1236	-.1354

ALPHAO(5) = 6.102 BETAO (5) = 5.965 RN/L = 3.5088 PT = 2636.0 TTF = 99.643 Q(PSF) = 674.30

SECTION (1)BODY FLAP (BOTTOM) DEPENDENT VARIABLE CP

Y/BBF	.10000	.50000	.65000	.80000	.90000
X/CBF					
-.10000	-.1357	-.0507			-.1343
.20000	-.1491	-.0965	-.0973	-.1041	-.1304
.60000	-.1625	-.1312			-.1243
.95000	-.1672	-.1238	-.1215	-.1220	-.1196

DATE 08 MAY 80

IA156B PRESSURE DATA

AMES 272-1-97 IA156B OTS.

BODY FLAP(BOTTOM)

(P2TF37) (08 MAY 80)

REFERENCE DATA

SREF = 2690.0000 SQ.FT. XMRP = 976.0000 IN. XT
LREF = 1290.3000 INCHES YMRP = .0000 IN. YT
BREF = 1290.3000 INCHES ZMRP = 400.0000 IN. ZT
SCALE = .0200

PARAMETRIC DATA

IB-ELV = .000 OB-ELV = -7.000
MACH = 2.200 RN/L = 3.500
BDFLAP = .000 SPDBRK = .000
RUDDER = .000 SILTS = .000

ALPHAO(1) = -5.063 BETAO (1) = -6.379 RN/L = 3.5042 PT = 2282.8 TTF = 102.02 Q(PSF) = 721.52

SECTION (1)BODY FLAP (BOTTOM) DEPENDENT VARIABLE CP

Y/BBF	.10000	.50000	.65000	.80000	.90000
X/CBF					
-.10000	-.2202	-.2303			-.2385
.20000	-.2198	-.2220	-.2074	-.2038	-.2446
.60000	-.1873	-.1853			-.2491
.95000	-.1705	-.1282	-.1826	-.2173	-.2276

ALPHAO(1) = -5.104 BETAO (2) = -4.287 RN/L = 3.5042 PT = 2282.8 TTF = 102.02 Q(PSF) = 721.52

SECTION (1)BODY FLAP (BOTTOM) DEPENDENT VARIABLE CP

Y/BBF	.10000	.50000	.65000	.80000	.90000
X/CBF					
-.10000	-.2257	-.1777			-.2472
.20000	-.2307	-.1400	-.1678	-.2075	-.2469
.60000	-.2004	-.1316			-.2417
.95000	-.1718	-.1489	-.1560	-.1994	-.2070

ALPHAO(1) = -5.087 BETAO (3) = -.010 RN/L = 3.5042 PT = 2282.8 TTF = 102.02 Q(PSF) = 721.52

SECTION (1)BODY FLAP (BOTTOM) DEPENDENT VARIABLE CP

Y/BBF	.10000	.50000	.65000	.80000	.90000
X/CBF					
-.10000	-.2354	-.1343			-.2324
.20000	-.2421	-.1572	-.1515	-.1772	-.2258
.60000	-.2078	-.1481			-.1737
.95000	-.1634	-.1439	-.1419	-.1511	-.1456

AMES 272-1-97 IA156B OTS. BODY FLAP(BOTTOM) (P2TF37)

ALPHAO(1) = -4.969 BETAO (4) = 4.201 RN/L = 3.5042 PT = 2282.8 TTF = 102.02 Q(PSF) = 721.52

SECTION (1)BODY FLAP (BOTTOM) DEPENDENT VARIABLE CP

Y/BBF	.10000	.50000	.65000	.80000	.90000
X/CBF					
-.10000	-.2360	-.1363			-.2081
.20000	-.2496	-.1396	-.1635	-.1746	-.2037
.60000	-.2232	-.1701			-.1701
.95000	-.1961	-.1474	-.1576	-.1561	-.1561

ALPHAO(1) = -4.938 BETAO (5) = 6.272 RN/L = 3.5042 PT = 2282.8 TTF = 102.02 Q(PSF) = 721.52

SECTION (1)BODY FLAP (BOTTOM) DEPENDENT VARIABLE CP

Y/BBF	.10000	.50000	.65000	.80000	.90000
X/CBF					
-.10000	-.2309	-.1358			-.1767
.20000	-.2519	-.1350	-.1631	-.1676	-.1725
.60000	-.2435	-.1760			-.1592
.95000	-.2137	-.1713	-.1659	-.1604	-.1577

ALPHAO(2) = -3.025 BETAO (1) = -4.369 RN/L = 3.5030 PT = 2283.1 TTF = 102.21 Q(PSF) = 721.61

SECTION (1)BODY FLAP (BOTTOM) DEPENDENT VARIABLE CP

Y/BBF	.10000	.50000	.65000	.80000	.90000
X/CBF					
-.10000	-.2251	-.1584			-.2335
.20000	-.2214	-.1281	-.1492	-.1963	-.2387
.60000	-.1926	-.1322			-.2387
.95000	-.1682	-.1542	-.1537	-.1961	-.2099

ALPHAO(2) = -3.041 BETAO (2) = -.014 RN/L = 3.5030 PT = 2283.1 TTF = 102.21 Q(PSF) = 721.61

SECTION (1)BODY FLAP (BOTTOM) DEPENDENT VARIABLE CP

Y/BBF	.10000	.50000	.65000	.80000	.90000
X/CBF					
-.10000	-.2320	-.1475			-.2254
.20000	-.2348	-.1578	-.1507	-.1724	-.2187
.60000	-.2094	-.1457			-.1679
.95000	-.1608	-.1467	-.1455	-.1539	-.1472

DATE 08 MAY 80 IA156B PRESSURE DATA

AMES 272-1-97 IA156B OTS. BODY FLAP(BOTTOM) (P2TF37)

ALPHAO(2) = -2.892 BETAO (3) = 4.240 RN/L = 3.5030 PT = 2283.1 TTF = 102.21 Q(PSF) = 721.61

SECTION (1)BODY FLAP (BOTTOM) DEPENDENT VARIABLE CP

Y/BBF	.10000	.50000	.65000	.80000	.90000
X/CBF					
-.10000	-.2298	-.1271			-.2106
.20000	-.2466	-.1451	-.1611	-.1683	-.2003
.60000	-.2170	-.1700			-.1653
.95000	-.2030	-.1458	-.1572	-.1557	-.1569

ALPHAO(3) = .891 BETAO (1) = -6.048 RN/L = 3.5030 PT = 2282.7 TTF = 102.13 Q(PSF) = 721.48

SECTION (1)BODY FLAP (BOTTOM) DEPENDENT VARIABLE CP

Y/BBF	.10000	.50000	.65000	.80000	.90000
X/CBF					
-.10000	-.2137	-.1881			-.1925
.20000	-.2058	-.1543	-.1839	-.1896	-.2098
.60000	-.1795	-.1289			-.2229
.95000	-.1696	-.1131	-.1807	-.2063	-.2313

ALPHAO(3) = .900 BETAO (2) = -4.009 RN/L = 3.5030 PT = 2282.7 TTF = 102.13 Q(PSF) = 721.48

SECTION (1)BODY FLAP (BOTTOM) DEPENDENT VARIABLE CP

Y/BBF	.10000	.50000	.65000	.80000	.90000
X/CBF					
-.10000	-.2215	-.1230			-.1988
.20000	-.2166	-.1161	-.1406	-.1912	-.2050
.60000	-.1882	-.1507			-.2363
.95000	-.1788	-.1726	-.1744	-.1986	-.2264

ALPHAO(3) = .778 BETAO (3) = -.060 RN/L = 3.5030 PT = 2282.7 TTF = 102.13 Q(PSF) = 721.48

SECTION (1)BODY FLAP (BOTTOM) DEPENDENT VARIABLE CP

Y/BBF	.10000	.50000	.65000	.80000	.90000
X/CBF					
-.10000	-.2152	-.1322			-.2098
.20000	-.2280	-.1357	-.1431	-.1670	-.2049
.60000	-.1913	-.1374			-.1731
.95000	-.1657	-.1426	-.1465	-.1588	-.1541

AMES 272-1-97 IA156B OTS. BODY FLAP(BOTTOM) (P2TF37)

ALPHAO(3) = .873 BETAO (4) = 3.825 RN/L = 3.5030 PT = 2282.7 TTF = 102.13 Q(PSF) = 721.48

SECTION (1)BODY FLAP (BOTTOM) DEPENDENT VARIABLE CP

Y/BBF	.10000	.50000	.65000	.80000	.90000
X/CBF					
-.10000	-.2083	-.1319			-.2251
.20000	-.2226	-.1543	-.1531	-.1575	-.2138
.60000	-.2377	-.1477			-.1723
.95000	-.2145	-.1454	-.1494	-.1474	-.1612

ALPHAO(3) = .907 BETAO (5) = 5.889 RN/L = 3.5030 PT = 2282.7 TTF = 102.13 Q(PSF) = 721.48

SECTION (1)BODY FLAP (BOTTOM) DEPENDENT VARIABLE CP

Y/BBF	.10000	.50000	.65000	.80000	.90000
X/CBF					
-.10000	-.2001	-.1153			-.2178
.20000	-.2060	-.1194	-.1421	-.1429	-.1823
.60000	-.2363	-.1742			-.1623
.95000	-.2309	-.1732	-.1596	-.1466	-.1549

ALPHAO(4) = 4.652 BETAO (1) = -6.077 RN/L = 3.5020 PT = 2283.0 TTF = 102.29 Q(PSF) = 721.57

SECTION (1)BODY FLAP (BOTTOM) DEPENDENT VARIABLE CP

Y/BBF	.10000	.50000	.65000	.80000	.90000
X/CBF					
-.10000	-.2005	-.1391			-.1958
.20000	-.1926	-.1332	-.1443	-.1892	-.2040
.60000	-.1529	-.1046			-.2180
.95000	-.1542	-.1345	-.1751	-.2040	-.2200

ALPHAO(4) = 4.644 BETAO (2) = -4.056 RN/L = 3.5020 PT = 2283.0 TTF = 102.29 Q(PSF) = 721.57

SECTION (1)BODY FLAP (BOTTOM) DEPENDENT VARIABLE CP

Y/BBF	.10000	.50000	.65000	.80000	.90000
X/CBF					
-.10000	-.1979	-.0961			-.1957
.20000	-.1861	-.1109	-.1259	-.1787	-.2048
.60000	-.1644	-.1570			-.2154
.95000	-.1656	-.1691	-.1725	-.1839	-.2159

AMES 272-1-97 IA156B OTS. BODY FLAP(BOTTOM) (P2TF37)

ALPHAO(4) = 4.572 BETAO (3) = -.069 RN/L = 3.5020 PT = 2283.0 TTF = 102.29 Q(PSF) = 721.57

SECTION (1)BODY FLAP (BOTTOM) DEPENDENT VARIABLE CP

Y/BBF	.10000	.50000	.65000	.80000	.90000
X/CBF					
-.10000	-.1907	-.1185			-.2011
.20000	-.2048	-.1286	-.1451	-.1631	-.2043
.60000	-.1976	-.1392			-.1981
.95000	-.1688	-.1375	-.1461	-.1582	-.1658

ALPHAO(4) = 4.616 BETAO (4) = 3.868 RN/L = 3.5020 PT = 2293.0 TTF = 102.29 Q(PSF) = 721.57

SECTION (1)BODY FLAP (BOTTOM) DEPENDENT VARIABLE CP

Y/BBF	.10000	.50000	.65000	.80000	.90000
X/CBF					
-.10000	- 1893	-.1183			-.2260
.20000	-.1944	-.1489	-.1501	-.1592	-.2235
.60000	-.2161	-.1575			-.1925
.95000	-.2065	-.1393	-.1467	-.1538	-.1713

ALPHAO(4) = 4.687 BETAO (5) = 5.894 RN/L = 3.5020 PT = 2283.0 TTF = 102.29 Q(PSF) = 721.57

SECTION (1)BODY FLAP (BOTTOM) DEPENDENT VARIABLE CP

Y/BBF	.10000	.50000	.65000	.80000	.90000
X/CBF					
-.10000	-.1889	-.0988			-.1987
.20000	-.2000	-.1479	-.1459	-.1514	-.1906
.60000	-.2172	-.1783			-.1723
.95000	-.2177	-.1499	-.1501	-.1472	-.1548

ALPHAO(5) = 6.664 BETAO (1) = -6.100 RN/L = 3.5014 PT = 2282.6 TTF = 102.31 Q(PSF) = 721.46

SECTION (1)BODY FLAP (BOTTOM) DEPENDENT VARIABLE CP

Y/BBF	.10000	.50000	.65000	.80000	.90000
X/CBF					
-.10000	-.1974	-.1372			-.1989
.20000	-.1866	-.1202	-.1377	-.1913	-.2095
.60000	-.1466	-.0780			-.2206
.95000	-.1483	-.1370	-.1607	-.1964	-.2194

AMES 272-1-97 IA156B OTS. BODY FLAP(BOTTOM) (P2TF37)

ALPHAO(5) = 6.654 BETAO (2) = -4.072 RN/L = 3.5014 PT = 2282.6 TTF = 102.31 Q(PSF) = 721.46

SECTION (1)BODY FLAP (BOTTOM) DEPENDENT VARIABLE CP

Y/BBF	.10000	.50000	.65000	.80000	.90000
X/CBF					
-.10000	-.1874	-.0918			-.2032
.20000	-.1734	-.1115	-.1347	-.1830	-.2104
.60000	-.1584	-.1603			-.2155
.95000	-.1613	-.1749	-.1820	-.1852	-.2138

ALPHAO(5) = 6.600 BETAO (3) = -.085 RN/L = 3.5014 PT = 2282.6 TTF = 102.31 Q(PSF) = 721.46

SECTION (1)BODY FLAP (BOTTOM) DEPENDENT VARIABLE CP

Y/BBF	.10000	.50000	.65000	.80000	.90000
X/CBF					
-.10000	-.1810	-.1194			-.1825
.20000	-.1815	-.1204	-.1438	-.1653	-.1855
.60000	-.1948	-.1463			-.1968
.95000	-.1650	-.1369	-.1446	-.1603	-.1690

ALPHAO(5) = 6.634 BETAO (4) = 3.870 RN/L = 3.5014 PT = 2282.6 TTF = 102.31 Q(PSF) = 721.46

SECTION (1)BODY FLAP (BOTTOM) DEPENDENT VARIABLE CP

Y/BBF	.10000	.50000	.65000	.80000	.90000
X/CBF					
-.10000	-.1815	-.1232			-.2101
.20000	-.1879	-.1313	-.1350	-.1517	-.2116
.60000	-.1946	-.1338			-.1798
.95000	-.1904	-.1266	-.1352	-.1436	-.1636

ALPHAO(5) = 6.702 BETAO (5) = 5.877 RN/L = 3.5014 PT = 2282.6 TTF = 102.31 Q(PSF) = 721.46

SECTION (1)BODY FLAP (BOTTOM) DEPENDENT VARIABLE CP

Y/BBF	.10000	.50000	.65000	.80000	.90000
X/CBF					
-.10000	-.1883	-.1125			-.1681
.20000	-.1982	-.1391	-.1332	-.1364	-.1602
.60000	-.2122	-.1408			-.1465
.95000	-.2053	-.1290	-.1314	-.1287	-.1346

DATE 08 MAY 80

IA156B PRESSURE DATA

AMES 272-1-97 IA156B OTS.

BODY FLAP(BOTTOM)

(P2TF38) (07 MAR 79)

REFERENCE DATA

SREF = 2690.0000 SQ.FT. XMRP = 976.0000 IN. XT
LREF = 1290.3000 INCHES YMRP = .0000 IN. YT
BREF = 1290.3000 INCHES ZMRP = 400.0000 IN. ZT
SCALE = .0200

PARAMETRIC DATA

IB-ELV = .000 OB-ELV = -7.000
MACH = 2.500 RN/L = 3.500
BDFLAP = .000 SPDBRK = .000
RUDDER = .000 SILTS = .000

ALPHAO(1) = -5.676 BETAO (1) = -6.263 RN/L = 3.5161 PT = 2586.9 TTF = 91.623 Q(PSF) = 661.75

SECTION (1)BODY FLAP (BOTTOM) DEPENDENT VARIABLE CP

Y/BBF	.10000	.50000	.65000	.80000	.90000
X/CBF					
-.10000	-.1676	-.1834			-.1759
.20000	-.1877	-.1847	-.1523	-.1437	-.1874
.60000	-.1716	-.1844			-.1831
.95000	-.1517	-.1507	-.1509	-.1785	-.1793

ALPHAO(1) = -5.714 BETAO (2) = -4.175 RN/L = 3.5161 PT = 2586.9 TTF = 91.623 Q(PSF) = 661.75

SECTION (1)BODY FLAP (BOTTOM) DEPENDENT VARIABLE CP

Y/BBF	.10000	.50000	.65000	.80000	.90000
X/CBF					
-.10000	-.1581	-.1763			-.1763
.20000	-.1787	-.1691	-.1576	-.1482	-.1846
.60000	-.1613	-.1594			-.1803
.95000	-.1519	-.1292	-.1444	-.1712	-.1752

ALPHAO(1) = -5.698 BETAO (3) = .086 RN/L = 3.5161 PT = 2586.9 TTF = 91.623 Q(PSF) = 661.75

SECTION (1)BODY FLAP (BOTTOM) DEPENDENT VARIABLE CP

Y/BBF	.10000	.50000	.65000	.80000	.90000
X/CBF					
-.10000	-.1699	-.1326			-.1819
.20000	-.1921	-.1106	-.1208	-.1653	-.1905
.60000	-.1785	-.1184			-.1793
.95000	-.1490	-.1200	-.1160	-.1457	-.1511

DATE 08 MAY 80 IA1568 PRESSURE DATA

AMES 272-1-97 IA1568 OTS. BODY FLAP(BOTTOM) (P2TF38)

ALPHAO(1) = -5.584 BETAO (4) = 4.283 RN/L = 3.5161 PT = 2586.9 TTF = 91.623 Q(PSF) = 661.75

SECTION (1)BODY FLAP (BOTTOM) DEPENDENT VARIABLE CP

Y/BBF	.10000	.50000	.65000	.80000	.90000
X/CBF					
-.10000	-.1675	-.1568			-.1921
.20000	-.1927	-.1450	-.1530	-.1731	-.1857
.60000	-.1889	-.1334			-.1589
.95000	-.1758	-.1289	-.1316	-.1294	-.1342

ALPHAO(1) = -5.556 BETAO (5) = 6.344 RN/L = 3.5161 PT = 2586.9 TTF = 91.623 Q(PSF) = 681.75

SECTION (1)BODY FLAP (BOTTOM) DEPENDENT VARIABLE CP

Y/BBF	.10000	.50000	.65000	.80000	.90000
X/CBF					
-.10000	-.1614	-.1660			-.1853
.20000	-.1863	-.1555	-.1453	-.1541	-.1716
.60000	-.1877	-.1504			-.1512
.95000	-.1850	-.1268	-.1305	-.1305	-.1343

ALPHAO(2) = -3.604 BETAO (1) = -6.338 RN/L = 3.5039 PT = 2606.6 TTF = 95.863 Q(PSF) = 666.79

SECTION (1)BODY FLAP (BOTTOM) DEPENDENT VARIABLE CP

Y/BBF	.10000	.50000	.65000	.80000	.90000
X/CBF					
-.10000	-.1667	-.1799			-.1582
.20000	-.1884	-.1815	-.1507	-.1416	-.1801
.60000	-.1758	-.1799			-.1807
.95000	-.1525	-.1493	-.1491	-.1740	-.1766

ALPHAO(2) = -3.648 BETAO (2) = -4.261 RN/L = 3.5039 PT = 2606.6 TTF = 95.863 Q(PSF) = 666.79

SECTION (1)BODY FLAP (BOTTOM) DEPENDENT VARIABLE CP

Y/BBF	.10000	.50000	.65000	.80000	.90000
X/CBF					
-.10000	-.1672	-.1736			-.1725
.20000	-.1842	-.1595	-.1557	-.1504	-.1861
.60000	-.1677	-.1308			-.1807
.95000	-.1520	-.0888	-.1446	-.1717	-.1757

AMES 272-1-97 IA156B OTS, BODY FLAP(BOTTOM) (P2TF3B)

ALPHAO(2) = -3.665 BETAO (3) = .079 RN/L = 3.5039 PT = 2606.6 TTF = 95.863 Q(PSF) = 666.79

SECTION (1)BODY FLAP (BOTTOM) DEPENDENT VARIABLE CP

Y/BBF	.10000	.50000	.65000	.80000	.90000
X/CBF					
-.10000	-.1715	-.1077			-.1861
.20000	-.1954	-.1112	-.1274	-.1635	-.1922
.60000	-.1795	-.1394			-.1771
.95000	-.1521	-.1271	-.1226	-.1447	-.1495

ALPHAO(2) = -3.520 BETAO (4) = 4.324 RN/L = 3.5039 PT = 2606.6 TTF = 95.863 Q(PSF) = 666.79

SECTION (1)BODY FLAP (BOTTOM) DEPENDENT VARIABLE CP

Y/BBF	.10000	.50000	.65000	.80000	.90000
X/CBF					
-.10000	-.1665	-.1399			-.1853
.20000	-.1935	-.1250	-.1269	-.1423	-.1715
.60000	-.1909	-.1288			-.1434
.95000	-.1768	-.1346	-.1333	-.1298	-.1288

ALPHAO(2) = -3.488 BETAO (5) = 6.390 RN/L = 3.5039 PT = 2606.6 TTF = 95.863 Q(PSF) = 666.79

SECTION (1)BODY FLAP (BOTTOM) DEPENDENT VARIABLE CP

Y/BBF	.10000	.50000	.65000	.80000	.90000
X/CBF					
-.10000	-.1547	-.1600			-.1786
.20000	-.1805	-.1465	-.1319	-.1388	-.1616
.60000	-.1900	-.1369			-.1423
.95000	-.1852	-.1274	-.1330	-.1314	-.1327

ALPHAO(3) = .280 BETAO (1) = -5.862 RN/L = 3.4999 PT = 2626.0 TTF = 99.156 Q(PSF) = 671.75

SECTION (1)BODY FLAP (BOTTOM) DEPENDENT VARIABLE CP

Y/BBF	.10000	.50000	.65000	.80000	.90000
X/CBF					
-.10000	-.1638	-.0975			-.1821
.20000	-.1884	-.1240	-.1296	-.1489	-.1839
.60000	-.1704	-.1285			-.1696
.95000	-.1489	-.1227	-.1275	-.1450	-.1465

AMES 272-1-97 IA156B OTS. BODY FLAP(BOTTOM) (P2TF38)

ALPHAO(3) = .254 BETAO (2) = -3.905 RN/L = 3.4999 PT = 2626.0 TTF = 99.156 Q(PSF) = 671.75

SECTION (1)BODY FLAP (BOTTOM) DEPENDENT VARIABLE CP

Y/BBF	.10000	.50000	.65000	.80000	.90000
X/CBF					
-.10000	-.1614	-.1213			-.1384
.20000	-.1833	-.1126	-.1281	-.1429	-.1506
.60000	-.1693	-.1099			-.1727
.95000	-.1516	-.1250	-.1455	-.1643	-.1759

ALPHAO(3) = .138 BETAO (3) = .035 RN/L = 3.4999 PT = 2626.0 TTF = 99.156 Q(PSF) = 671.75

SECTION (1)BODY FLAP (BOTTOM) DEPENDENT VARIABLE CP

Y/BBF	.10000	.50000	.65000	.80000	.90000
X/CBF					
-.10000	-.1688	-.1031			-.1809
.20000	-.1857	-.1242	-.1279	-.1493	-.1859
.60000	-.1714	-.1266			-.1712
.95000	-.1498	-.1210	-.1226	-.1440	-.1461

ALPHAO(3) = .227 BETAO (4) = 3.915 RN/L = 3.4999 PT = 2626.0 TTF = 99.156 Q(PSF) = 671.75

SECTION (1)BODY FLAP (BOTTOM) DEPENDENT VARIABLE CP

Y/BBF	.10000	.50000	.65000	.80000	.90000
X/CBF					
-.10000	-.1526	-.1104			-.1864
.20000	-.1772	-.0994	-.1191	-.1368	-.1822
.60000	-.1872	-.1271			-.1595
.95000	-.1782	-.1326	-.1342	-.1373	-.1376

ALPHAO(3) = .258 BETAO (5) = 5.974 RN/L = 3.4999 PT = 2626.0 TTF = 99.156 Q(PSF) = 671.75

SECTION (1)BODY FLAP (BOTTOM) DEPENDENT VARIABLE CP

Y/BBF	.10000	.50000	.65000	.80000	.90000
X/CBF					
-.10000	-.1398	-.1445			-.1859
.20000	-.1598	-.1208	-.1245	-.1358	-.1719
.60000	-.1822	-.1042			-.1437
.95000	-.1854	-.1289	-.1305	-.1247	-.1287

AMES 272-1-97 IA156B OTS. BODY FLAP(BOTTOM) (P2TF38)

ALPHAO(4) = 3.991 BETAO (1) = -5.976 RN/L = 3.4992 PT = 2638.8 TTF = 101.12 Q(PSF) = 675.03

SECTION (1)BODY FLAP (BOTTOM) DEPENDENT VARIABLE CP

Y/BBF	.10000	.50000	.65000	.80000	.90000
X/CBF					
-.10000	-.1609	-.1377			-.1464
.20000	-.1754	-.1132	-.1324	-.1426	-.1562
.60000	-.1506	-.1311			-.1662
.95000	-.1372	-.1265	-.1488	-.1659	-.1651

ALPHAO(4) = 3.979 BETAO (2) = -3.956 RN/L = 3.4992 PT = 2638.8 TTF = 101.12 Q(PSF) = 675.03

SECTION (1)BODY FLAP (BOTTOM) DEPENDENT VARIABLE CP

Y/BBF	.10000	.50000	.65000	.80000	.90000
X/CBF					
-.10000	-.1592	-.0922			-.1468
.20000	-.1768	-.0883	-.1275	-.1468	-.1547
.60000	-.1523	-.1009			-.1676
.95000	-.1431	-.1183	-.1376	-.1631	-.1747

ALPHAO(4) = 3.914 BETAO (3) = .026 RN/L = 3.4992 PT = 2638.8 TTF = 101.12 Q(PSF) = 675.03

SECTION (1)BODY FLAP (BOTTOM) DEPENDENT VARIABLE CP

Y/BBF	.10000	.50000	.65000	.80000	.90000
X/CBF					
-.10000	-.1469	-.1076			-.1611
.20000	-.1725	-.1152	-.1197	-.1411	-.1667
.60000	-.1762	-.1123			-.1717
.95000	-.1558	-.1152	-.1213	-.1376	-.1524

ALPHAO(4) = 3.956 BETAO (4) = 3.963 RN/L = 3.4992 PT = 2638.8 TTF = 101.12 Q(PSF) = 675.03

SECTION (1)BODY FLAP (BOTTOM) DEPENDENT VARIABLE CP

Y/BBF	.10000	.50000	.65000	.80000	.90000
X/CBF					
-.10000	-.1316	-.0819			-.1769
.20000	-.1471	-.1077	-.1117	-.1230	-.1734
.60000	-.1656	-.1293			-.1585
.95000	-.1716	-.1219	-.1256	-.1335	-.1416

AMES 272-1-97 IA156B OTS. BODY FLAP(BOTTOM) (P2TF38)

ALPHAO(4) = 4.029 BETAO (5) = 5.984 RN/L = 3.4992 PT = 2638.8 TTF = 101.12 Q(PSF) = 675.03

SECTION (1)BODY FLAP (BOTTOM) DEPENDENT VARIABLE CP

Y/BBF	.10000	.50000	.65000	.80000	.90000
X/CBF					
-.10000	-.1339	-.0937			-.1638
.20000	-.1483	-.0900	-.1058	-.1152	-.1533
.60000	-.1635	-.1297			-.1430
.95000	-.1740	-.1396	-.1352	-.1262	-.1289

ALPHAO(5) = 5.990 BETAO (1) = -6.008 RN/L = 3.5015 PT = 2648.5 TTF = 102.28 Q(PSF) = 677.50

SECTION (1)BODY FLAP (BOTTOM) DEPENDENT VARIABLE CP

Y/BBF	.10000	.50000	.65000	.80000	.90000
X/CBF					
-.10000	-.1564	-.1309			-.1522
.20000	-.1648	-.1039	-.1348	-.1477	-.1611
.60000	-.1369	-.1223			-.1713
.95000	-.1270	-.1165	-.1469	-.1695	-.1703

ALPHAO(5) = 5.979 BETAO (2) = -3.975 RN/L = 3.5015 PT = 2648.5 TTF = 102.28 Q(PSF) = 677.50

SECTION (1)BODY FLAP (BOTTOM) DEPENDENT VARIABLE CP

Y/BBF	.10000	.50000	.65000	.80000	.90000
X/CBF					
-.10000	-.1512	-.0746			-.1603
.20000	-.1491	-.0804	-.1068	-.1580	-.1674
.60000	-.1283	-.1032			-.1758
.95000	-.1315	-.1257	-.1341	-.1603	-.1737

ALPHAO(5) = 5.931 BETAO (3) = .010 RN/L = 3.5015 PT = 2648.5 TTF = 102.28 Q(PSF) = 677.50

SECTION (1)BODY FLAP (BOTTOM) DEPENDENT VARIABLE CP

Y/BBF	.10000	.50000	.65000	.80000	.90000
X/CBF					
-.10000	-.1392	-.0996			-.1497
.20000	-.1489	-.1054	-.1140	-.1298	-.1518
.60000	-.1654	-.1067			-.1610
.95000	-.1505	-.1101	-.1167	-.1311	-.1476

DATE 08 MAY 80 IA156B PRESSURE DATA

AMES 272-1-97 IA156B OTS. BODY FLAP(BOTTOM) (P2TF3B)

ALPHAO(5) = 5.963 BETAO (4) = 3.961 RN/L = 3.5015 PT = 2648.5 TTF = 102.28 Q(PSF) = 677.50

SECTION (1)BODY FLAP (BOTTOM) DEPENDENT VARIABLE CP

Y/BBF	.10000	.50000	.65000	.80000	.90000
X/CBF					
-.10000	-.1368	-.0758			-.1590
.20000	-.1496	-.1014	-.1048	-.1137	-.1580
.60000	-.1567	-.1119			-.1509
.95000	-.1609	-.1064	-.1119	-.1255	-.1368

ALPHAO(5) = 6.030 BETAO (5) = 5.967 RN/L = 3.5015 PT = 2648.5 TTF = 102.28 Q(PSF) = 677.50

SECTION (1)BODY FLAP (BOTTOM) DEPENDENT VARIABLE CP

Y/BBF	.10000	.50000	.65000	.80000	.90000
X/CBF					
-.10000	-.1343	-.0501			-.1369
.20000	-.1505	-.0960	-.0981	-.1057	-.1319
.60000	-.1634	-.1335			-.1254
.95000	-.1684	-.1264	-.1248	-.1238	-.1227

DATE 08 MAY 80 IA156B PRESSURE DATA

AMES 272-1-97 IA156B OTS. BODY FLAP(BOTTOM) (P2TF39) (07 MAR 79)

REFERENCE DATA

SREF = 2690.0000 SQ.FT. XMRP = 976.0000 IN. XT
LREF = 1290.3000 INCHES YMRP = .0000 IN. YT
BREF = 1290.3000 INCHES ZMRP = 400.0000 IN. ZT
SCALE = .0200

PARAMETRIC DATA

IB-ELV = 12.000 OB-ELV = -7.000
MACH = 1.800 RN/L = 3.500
BDFLAP = .000 SPDBRK = .000
RUDDER = .000 SILTS = .000

ALPHAO(1) = -5.693 BETAO (1) = -6.331 RN/L = 3.5122 PT = 1888.5 TTF = 95.500 Q(PSF) = 745.56

SECTION (1)BODY FLAP (BOTTOM) DEPENDENT VARIABLE CP

Y/BBF	.10000	.50000	.65000	.80000	.90000
X/CBF					
-.10000	-.2059	-.1775			-.2997
.20000	-.2097	-.1758	-.1867	-.2068	-.2871
.60000	-.2066	-.1751			-.2542
.95000	-.2087	-.1874	-.1967	-.2014	-.2286

ALPHAO(1) = -5.566 BETAO (2) = -4.229 RN/L = 3.5122 PT = 1888.5 TTF = 95.500 Q(PSF) = 745.56

SECTION (1)BODY FLAP (BOTTOM) DEPENDENT VARIABLE CP

Y/BBF	.10000	.50000	.65000	.80000	.90000
X/CBF					
-.10000	-.1959	-.1522			-.3356
.20000	-.2057	-.1782	-.1747	-.1935	-.3229
.60000	-.1997	-.1644			-.2699
.95000	-.1966	-.1888	-.1916	-.2036	-.2224

ALPHAO(1) = -5.598 BETAO (3) = .041 RN/L = 3.5122 PT = 1888.5 TTF = 95.500 Q(PSF) = 745.56

SECTION (1)BODY FLAP (BOTTOM) DEPENDENT VARIABLE CP

Y/BBF	.10000	.50000	.65000	.80000	.90000
X/CBF					
-.10000	-.3119	-.1618			-.2621
.20000	-.2736	-.1860	-.1742	-.1994	-.2537
.60000	-.2515	-.1692			-.2259
.95000	-.2144	-.1929	-.1804	-.2006	-.2089

AMES 272-1-97 IA1568 OTS. BODY FLAP(BOTTOM) (P2TF39)

ALPHAO(1) = -5.477 BETAO (4) = 4.257 RN/L = 3.5122 PT = 1888.5 TTF = 95.500 Q(PSF) = 745.56

SECTION (1)BODY FLAP (BOTTOM) DEPENDENT VARIABLE CP

Y/BBF	.10000	.50000	.65000	.80000	.90000
X/CBF					
-.10000	-.3221	-.1666			-.2223
.20000	-.2972	-.1819	-.1846	-.1898	-.2176
60000	-.2551	-.1683			-.2078
.95000	-.2116	-.1908	-.1953	-.1946	-.2106

ALPHAO(1) = -5.445 BETAO (5) = 6.328 RN/L = 3.5122 PT = 1888.5 TTF = 95.500 Q(PSF) = 745.56

SECTION (1)BODY FLAP (BOTTOM) DEPENDENT VARIABLE CP

Y/BBF	.10000	.50000	.65000	.80000	.90000
X/CBF					
-.10000	-.2292	-.1700			-.2115
.20000	-.2299	-.1874	-.1914	-.1943	-.2086
.60000	-.2244	-.1709			-.2031
.95000	-.2234	-.1919	-.1922	-.1988	-.2151

ALPHAO(2) = -3.590 BETAO (1) = -6.397 RN/L = 3.5061 PT = 1897.3 TTF = 98.084 Q(PSF) = 749.04

SECTION (1)BODY FLAP (BOTTOM) DEPENDENT VARIABLE CP

Y/BBF	.10000	.50000	.65000	.80000	.90000
X/CBF					
-.10000	-.1927	-.1745			-.3196
.20000	-.1989	-.1749	-.1951	-.2334	-.3168
.60000	-.1961	-.1645			-.2616
.95000	-.2032	-.1818	-.1892	-.2037	-.2336

ALPHAO(2) = -3.636 BETAO (2) = -4.321 RN/L = 3.5061 PT = 1897.3 TTF = 98.084 Q(PSF) = 749.04

SECTION (1)BODY FLAP (BOTTOM) DEPENDENT VARIABLE CP

Y/BBF	.10000	.50000	.65000	.80000	.90000
X/CBF					
-.10000	-.1880	-.1449			-.3057
.20000	-.1971	-.1676	-.1660	-.1933	-.2960
.60000	-.1904	-.1572			-.2604
.95000	-.1930	-.1824	-.1843	-.2056	-.2248

AMES 272-1-97 IA156B OTS. BODY FLAP(BOTTOM) (P2TF39)

ALPHAO(2) = -3.653 BETAO (3) = .037 RN/L = 3.5061 PT = 1897.3 TTF = 98.084 Q(PSF) = 749.04

SECTION (1)BODY FLAP (BOTTOM) DEPENDENT VARIABLE CP

Y/BBF	.10000	.50000	.65000	.80000	.90000
X/CBF					
-.10000	-.2828	-.1502			-.2391
.20000	-.2419	-.1766	-.1657	-.1861	-.2348
.60000	-.2360	-.1631			-.2172
.95000	-.2065	-.1885	-.1771	-.1989	-.2032

ALPHAO(2) = -3.503 BETAO (4) = 4.297 RN/L = 3.5061 PT = 1897.3 TTF = 98.084 Q(PSF) = 749.04

SECTION (1)BODY FLAP (BOTTOM) DEPENDENT VARIABLE CP

Y/BBF	.10000	.50000	.65000	.80000	.90000
X/CBF					
-.10000	-.3196	-.1605			-.2108
.20000	-.2894	-.1792	-.1783	-.1826	-.2087
.60000	-.2590	-.1640			-.1954
.95000	-.2153	-.1897	-.1947	-.1921	-.2044

ALPHAO(2) = -3.469 BETAO (5) = 6.373 RN/L = 3.5061 PT = 1897.3 TTF = 98.084 Q(PSF) = 749.04

SECTION (1)BODY FLAP (BOTTOM) DEPENDENT VARIABLE CP

Y/BBF	.10000	.50000	.65000	.80000	.90000
X/CBF					
-.10000	-.2477	-.1690			-.2034
.20000	-.2499	-.1818	-.1872	-.1872	-.2015
.60000	-.2304	-.1654			-.1967
.95000	-.2176	-.1891	-.1915	-.1944	-.2105

ALPHAO(3) = .289 BETAO (1) = -6.505 RN/L = 3.5019 PT = 1905.7 TTF = 100.36 Q(PSF) = 752.33

SECTION (1)BODY FLAP (BOTTOM) DEPENDENT VARIABLE CP

Y/BBF	.10000	.50000	.65000	.80000	.90000
X/CBF					
-.10000	-.1769	-.1419			-.2940
.20000	-.1802	-.1620	-.1688	-.2235	-.2933
.60000	-.1781	-.1482			-.2389
.95000	-.1923	-.1504	-.1516	-.1750	-.2507

AMES 272-1-97 IA1568 OTS. BODY FLAP(BOTTOM) (P2TF39)

ALPHAO(3) = .320 BETAO (2) = -4.447 RN/L = 3.5019 PT = 1905.7 TTF = 100.36 Q(PSF) = 752.33

SECTION (1)BODY FLAP (BOTTOM) DEPENDENT VARIABLE CP

Y/BBF	.10000	.50000	.65000	.80000	.90000
X/CBF					
-.10000	-.1891	-.1385			-.2815
.20000	-.1773	-.1413	-.1501	-.2025	-.2500
.60000	-.1711	-.1477			-.2198
.95000	-.1862	-.1536	-.1546	-.1765	-.2354

ALPHAO(3) = .603 BETAO (3) = -.033 RN/L = 3.5019 PT = 1905.7 TTF = 100.36 Q(PSF) = 752.33

SECTION (1)BODY FLAP (BOTTOM) DEPENDENT VARIABLE CP

Y/BBF	.10000	.50000	.65000	.80000	.90000
X/CBF					
-.10000	-.2443	-.1362			-.2337
.20000	-.2055	-.1672	-.1615	-.1840	-.2050
.60000	-.2280	-.1537			-.2069
.95000	-.2093	-.1826	-.1807	-.1984	-.2117

ALPHAO(3) = .400 BETAO (4) = 4.325 RN/L = 3.5019 PT = 1905.7 TTF = 100.36 Q(PSF) = 752.33

SECTION (1)BODY FLAP (BOTTOM) DEPENDENT VARIABLE CP

Y/BBF	.10000	.50000	.65000	.80000	.90000
X/CBF					
-.10000	-.3004	-.1450			-.2093
.20000	-.2774	-.1760	-.1682	-.1748	-.1809
.60000	-.2595	-.1540			-.1703
.95000	-.2256	-.1826	-.1868	-.1812	-.1927

ALPHAO(3) = .407 BETAO (5) = 6.379 RN/L = 3.5019 PT = 1905.7 TTF = 100.36 Q(PSF) = 752.33

SECTION (1)BODY FLAP (BOTTOM) DEPENDENT VARIABLE CP

Y/BBF	.10000	.50000	.65000	.80000	.90000
X/CBF					
-.10000	-.3066	-.1510			-.1919
.20000	-.2723	-.1841	-.1763	-.1765	-.1895
.60000	-.2456	-.1515			-.1808
.95000	-.2257	-.1858	-.1912	-.1912	-.2023

AMES 272-1-97 IA156B OTS, BODY FLAP(BOTTOM) (P2TF39)

ALPHAO(4) = 4.315 BETAO (1) = -6.397 RN/L = 3.5031 PT = 1909.7 TTF = 101.11 Q(PSF) = 753.95

SECTION (1)BODY FLAP (BOTTOM) DEPENDENT VARIABLE CP

Y/BBF	.10000	.50000	.65000	.80000	.90000
X/CBF					
-.10000	-.1576	-.1141			-.2580
.20000	-.1564	-.1391	-.1436	-.1911	-.2523
.60000	-.1476	-.1346			-.2216
.95000	-.1710	-.1245	-.1510	-.1651	-.2393

ALPHAO(4) = 4.373 BETAO (2) = -4.361 RN/L = 3.5031 PT = 1909.7 TTF = 101.11 Q(PSF) = 753.95

SECTION (1)BODY FLAP (BOTTOM) DEPENDENT VARIABLE CP

Y/BBF	.10000	.50000	.65000	.80000	.90000
X/CBF					
-.10000	-.1400	-.1119			-.2487
.20000	-.1576	-.1185	-.1244	-.1907	-.2274
.60000	-.1548	-.1223			-.2199
.95000	-.1749	-.1291	-.1284	-.1668	-.2197

ALPHAO(4) = 4.480 BETAO (3) = -.075 RN/L = 3.5031 PT = 1909.7 TTF = 101.11 Q(PSF) = 753.95

SECTION (1)BODY FLAP (BOTTOM) DEPENDENT VARIABLE CP

Y/BBF	.10000	.50000	.65000	.80000	.90000
X/CBF					
-.10000	-.2127	-.1185			-.2072
.20000	-.1798	-.1468	-.1433	-.1730	-.1834
.60000	-.2060	-.1341			-.1893
.95000	-.2013	-.1669	-.1600	-.1881	-.2037

ALPHAO(4) = 4.403 BETAO (4) = 4.196 RN/L = 3.5031 PT = 1909.7 TTF = 101.11 Q(PSF) = 753.95

SECTION (1)BODY FLAP (BOTTOM) DEPENDENT VARIABLE CP

Y/BBF	.10000	.50000	.65000	.80000	.90000
X/CBF					
-.10000	-.2630	-.1275			-.1915
.20000	-.2458	-.1665	-.1601	-.1615	-.1795
.60000	-.2248	-.1342			-.1752
.95000	-.2276	-.1679	-.1750	-.1771	-.1898

AMES 272-1-97 IA156B OTS. BODY FLAP(BOTTOM) (P2TF39)

ALPHAO(4) = 4.396 BETAO (5) = 6.265 RN/L = 3.5031 PT = 1909.7 TTF = 101.11 Q(PSF) = 753.95

SECTION (1)BODY FLAP (BOTTOM) DEPENDENT VARIABLE CP

Y/BBF	.10000	.50000	.65000	.80000	.90000
X/CBF					
-.10000	-.2864	-.1374			-.1801
.20000	-.2860	-.1853	-.1747	-.1702	-.1771
.60000	-.2264	-.1620			-.1672
.95000	-.2449	-.1771	-.1912	-.1844	-.1882

ALPHAO(5) = 6.385 BETAO (1) = -6.348 RN/L = 3.4982 PT = 1910.5 TTF = 101.85 Q(PSF) = 754.27

SECTION (1)BODY FLAP (BOTTOM) DEPENDENT VARIABLE CP

Y/BBF	.10000	.50000	.65000	.80000	.90000
X/CBF					
-.10000	-.1473	-.1015			-.2493
.20000	-.1619	-.1352	-.1296	-.1836	-.2271
.60000	-.1489	-.1355			-.2221
.95000	-.1728	-.1213	-.1423	-.1789	-.2334

ALPHAO(5) = 6.429 BETAO (2) = -4.315 RN/L = 3.4982 PT = 1910.5 TTF = 101.85 Q(PSF) = 754.27

SECTION (1)BODY FLAP (BOTTOM) DEPENDENT VARIABLE CP

Y/BBF	.10000	.50000	.63000	.80000	.90000
X/CBF					
-.10000	-.1334	-.1093			-.2300
.20000	-.1544	-.1178	-.1211	-.1896	-.2085
.60000	-.1542	-.1225			-.2193
.95000	-.1733	-.1341	-.1320	-.1757	-.2125

ALPHAO(5) = 6.483 BETAO (3) = -.101 RN/L = 3.4982 PT = 1910.5 TTF = 101.85 Q(PSF) = 754.27

SECTION (1)BODY FLAP (BOTTOM) DEPENDENT VARIABLE CP

Y/BBF	.10000	.50000	.65000	.80000	.90000
X/CBF					
-.10000	-.2120	-.1114			-.1898
.20000	-.1816	-.1377	-.1280	-.1695	-.1768
.60000	-.2023	-.1247			-.1844
.95000	-.2026	-.1622	-.1502	-.1787	-.2012

AMES 272-1-97 IA156B OTS. BODY FLAP(BOTTOM) (P2TF39)

ALPHAO(5) = 6.486 BETAO (4) = 4.106 RN/L = 3.4982 PT = 1910.5 TTF = 101.85 Q(PSF) = 754.27

SECTION (1)BODY FLAP (BOTTOM) DEPENDENT VARIABLE CP

Y/BBF	.10000	.50000	.65000	.80000	.90000
X/CBF					
-.10000	-.2184	-.1115			-.1825
.20000	-.2123	-.1467	-.1457	-.1509	-.1710
.60000	-.2229	-.1240			-.1672
.95000	-.2201	-.1549	-.1646	-.1710	-.1844

ALPHAO(5) = 6.453 BETAO (5) = 6.176 RN/L = 3.4982 PT = 1910.5 TTF = 101.85 Q(PSF) = 754.27

SECTION (1)BODY FLAP (BOTTOM) DEPENDENT VARIABLE CP

Y/BBF	.10000	.50000	.65000	.80000	.90000
X/CBF					
-.10000	-.2545	-.1287			-.1632
.20000	-.2356	-.1752	-.1637	-.1592	-.1698
.60000	-.2172	-.1450			-.1620
.95000	-.2269	-.1724	-.1757	-.1773	-.1863

AMES 272-1-97 IA1568 OTS. BODY FLAP(BOTTOM) (P2TF40) (07 MAR 79)

REFERENCE DATA

SREF = 2690.0000 SQ.FT. XMRP = 976.0000 IN. XT
LREF = 1290.3000 INCHES YMRP = .0000 IN. YT
BREF = 1290.3000 INCHES ZMRP = 400.0000 IN. ZT
SCALE = .0200

PARAMETRIC DATA

IB-ELV = 12.000 OB-ELV = -5.000
MACH = 1.800 RN/L = 3.500
BDY AP = .000 SPDBRK = .000
RL .3 = .000 SILTS = .000

ALPHAO(1) = -5.366 BETAO (1) = -6.336 RN/L = 3.5100 PT = 1884.0 TTF = 94.759 Q(PSF) = 743.75

SECTION (1)BODY FLAP (BOTTOM) DEPENDENT VARIABLE CP

Y/BBF	.10000	.50000	.65000	.80000	.90000
X/CBF					
-.10000	-.2054	-.1792			-.2995
.20000	-.2097	-.1770	-.1889	-.2114	-.2866
.60000	-.2071	-.1751			-.2549
.95000	-.2102	-.1887	-.1995	-.2033	-.2303

ALPHAO(1) = -5.409 BETAO (2) = -4.249 RN/L = 3.5100 PT = 1884.0 TTF = 94.759 Q(PSF) = 743.75

SECTION (1)BODY FLAP (BOTTOM) DEPENDENT VARIABLE CP

Y/BBF	.10000	.50000	.65000	.80000	.90000
X/CBF					
-.10000	-.1946	-.1532			-.3337
.20000	-.2053	-.1767	-.1733	-.1936	-.3225
.60000	-.1996	-.1645			-.2692
.95000	-.1963	-.1888	-.1905	-.2041	-.2230

ALPHAO(1) = -5.401 BETAO (3) = .038 RN/L = 3.5100 PT = 1884.0 TTF = 94.759 Q(PSF) = 743.75

SECTION (1)BODY FLAP (BOTTOM) DEPENDENT VARIABLE CP

Y/BBF	.10000	.50000	.65000	.80000	.90000
X/CBF					
-.10000	-.3075	-.1605			-.2586
.20000	-.2688	-.1841	-.1726	-.1975	-.2492
.60000	-.2502	-.1679			-.2242
.95000	-.2134	-.1912	-.1784	-.1989	-.2077

AMES 272-1-97 IA156B OTS. BODY FLAP(BOTTOM) (P2TF40)

ALPHAO(1) = -5.271 BETAO (4) = 4.254 RN/L = 3.5100 PT = 1884.0 TTF = 94.759 Q(PSF) = 743.75

SECTION (1)BODY FLAP (BOTTOM) DEPENDENT VARIABLE CP

Y/BBF	.10000	.50000	.65000	.80000	.90000
X/CBF					
-.10000	-.3231	-.1638			-.2200
.20000	-.2966	-.1810	-.1817	-.1882	-.2157
.60000	-.2546	-.1662			-.2047
.95000	-.2109	-.1899	-.1944	-.1937	-.2083

ALPHAO(1) = -5.241 BETAO (5) = 6.327 RN/L = 3.5100 PT = 1884.0 TTF = 94.759 Q(PSF) = 743.75

SECTION (1)BODY FLAP (BOTTOM) DEPENDENT VARIABLE CP

Y/BBF	.10000	.50000	.65000	.80000	.90000
X/CBF					
-.10000	-.2306	-.1699			-.2098
.20000	-.2294	-.1861	-.1911	-.1940	-.2086
.60000	-.2244	-.1699			-.2019
.95000	-.2232	-.1907	-.1914	-.1978	-.2150

ALPHAO(2) = -3.495 BETAO (1) = -6.400 RN/L = 3.4919 PT = 1888.0 TTF = 97.726 Q(PSF) = 745.35

SECTION (1)BODY FLAP (BOTTOM) DEPENDENT VARIABLE CP

Y/BBF	.10000	.50000	.65000	.80000	.90000
X/CBF					
-.10000	-.1930	-.1753			-.3188
.20000	-.1992	-.1760	-.1937	-.2341	-.3167
.60000	-.1958	-.1645			-.2631
.95000	-.2035	-.1819	-.1901	-.2052	-.2351

ALPHAO(2) = -3.542 BETAO (2) = -4.325 RN/L = 3.4919 PT = 1888.0 TTF = 97.726 Q(PSF) = 745.35

SECTION (1)BODY FLAP (BOTTOM) DEPENDENT VARIABLE CP

Y/BBF	.10000	.50000	.65000	.80000	.90000
X/CBF					
-.10000	-.1884	-.1458			-.3051
.20000	-.1980	-.1676	-.1674	-.1937	-.2927
.60000	-.1918	-.1592			-.2599
.95000	-.1939	-.1824	-.1863	-.2061	-.2243

AMES 272-1-97 IA156B OTS. BODY FLAP(BOTTOM) (P2TF40)

ALPHAO(2) = -3.558 BETAO (3) = .035 RN/L = 3.4919 PT = 1888.0 TTF = 97.726 Q(PSF) = 745.35

SECTION (1)BODY FLAP (BOTTOM) DEPENDENT VARIABLE CP

Y/BBF	.10000	.50000	.65000	.80000	.90000
X/CBF					
-.10000	-.2830	-.1523			-.2405
.20000	-.2441	-.1783	-.1680	-.1874	-.2340
.60000	-.2379	-.1649			-.2185
.95000	-.2077	-.1900	-.1771	-.2013	-.2053

ALPHAO(2) = -3.408 BETAO (4) = 4.294 RN/L = 3.4919 PT = 1888.0 TTF = 97.726 Q(PSF) = 745.35

SECTION (1)BODY FLAP (BOTTOM) DEPENDENT VARIABLE CP

Y/BBF	.10000	.50000	.65000	.80000	.90000
X/CBF					
-.10000	-.3167	-.621			-.2103
.20000	-.2898	-.1793	-.1778	-.1828	-.2069
.60000	-.2597	-.1642			-.1948
.95000	-.2170	-.1900	-.1955	-.1917	-.2036

ALPHAO(2) = -3.377 BETAO (5) = 6.371 RN/L = 3.4919 PT = 1888.0 TTF = 97.726 Q(PSF) = 745.35

SECTION (1)BODY FLAP (BOTTOM) DEPENDENT VARIABLE CP

Y/BBF	.10000	.50000	.65000	.80000	.90000
X/CBF					
-.10000	-.2509	-.1707			-.2029
.20000	-.2545	-.1826	-.1868	-.1873	-.2022
.60000	-.2327	-.1655			-.1972
.95000	-.2183	-.1892	-.1920	-.1946	-.2117

ALPHAO(3) = .484 BETAO (1) = -6.009 RN/L = 3.5109 PT = 1907.2 TTF = 99.648 Q(PSF) = 752.95

SECTION (1)BODY FLAP (BOTTOM) DEPENDENT VARIABLE CP

Y/BBF	.10000	.50000	.65000	.80000	.90000
X/CBF					
-.10000	-.1810	-.1407			-.2905
.20000	-.1810	-.1558	-.1572	-.2171	-.2881
.60000	-.1766	-.1457			-.2301
.95000	-.1916	-.1442	-.1393	-.1688	-.2511

AMES 272-1-97 IA156B OTS. BODY FLAP(BOTTOM) (P2TF40)

ALPHAO(3) = .494 BETAO (2) = -3.964 RN/L = 3.5109 PT = 1907.2 TTF = 99.648 Q(PSF) = 752.95

SECTION (1)BODY FLAP (BOTTOM) DEPENDENT VARIABLE CP

Y/BBF	.10000	.50000	.65000	.80000	.90000
X/CBF					
-.10000	-.1906	-.1213			-.2678
.20000	-.1650	-.1338	-.1454	-.1974	-.2336
.60000	-.1754	-.1466			-.2104
.95000	-.1844	-.1499	-.1513	-.1740	-.2279

ALPHAO(3) = .380 BETAO (3) = -.007 RN/L = 3.5109 PT = 1907.2 TTF = 99.648 Q(PSF) = 752.95

SECTION (1)BODY FLAP (BOTTOM) DEPENDENT VARIABLE CP

Y/BBF	.10000	.50000	.65000	.80000	.90000
X/CBF					
-.10000	-.2474	-.1395			-.2340
.20000	-.2087	-.1693	-.1636	-.1844	-.2059
.60000	-.2297	-.1560			-.2089
.95000	-.2118	-.1844	-.1822	-.2002	-.2137

ALPHAO(3) = .465 BETAO (4) = 3.883 RN/L = 3.5109 PT = 1907.2 TTF = 99.648 Q(PSF) = 752.95

SECTION (1)BODY FLAP (BOTTOM) DEPENDENT VARIABLE CP

Y/BBF	.10000	.50000	.65000	.80000	.90000
X/CBF					
-.10000	-.2943	-.1437			-.2166
.20000	-.2714	-.1741	-.1687	-.1739	-.1855
.60000	-.2542	-.1543			-.1789
.95000	-.2287	-.1829	-.1874	-.1831	-.1977

ALPHAO(3) = .502 BETAO (5) = 5.955 RN/L = 3.5109 PT = 1907.2 TTF = 99.648 Q(PSF) = 752.95

SECTION (1)BODY FLAP (BOTTOM) DEPENDENT VARIABLE CP

Y/BBF	.10000	.50000	.65000	.80000	.90000
X/CBF					
-.10000	-.3089	-.1487			-.1966
.20000	-.2730	-.1838	-.1753	-.1751	-.1900
.60000	-.2478	-.1515			-.1782
.95000	-.2251	-.1845	-.1911	-.1914	-.2010

AMES 272-1-97 IA156B OTS. BODY FLAP(BOTTOM) (P2TF40)

ALPHAO(4) = 4.189 BETAO (1) = -6.046 RN/L = 3.5009 PT = 1906.9 TTF = 100.76 Q(PSF) = 752.84

SECTION (1)BODY FLAP (BOTTOM) DEPENDENT VARIABLE CP

Y/BBF	.10000	.50000	.65000	.80000	.90000
X/CBF					
-.10000	-.1656	-.1210			-.2567
.20000	-.1552	-.1351	-.1431	-.1925	-.2475
.60000	-.1469	-.1389			-.2293
.95000	-.1715	-.1257	-.1486	-.1729	-.2376

ALPHAO(4) = 4.180 BETAO (2) = -4.012 RN/L = 3.5009 PT = 1906.9 TTF = 100.76 Q(PSF) = 752.84

SECTION (1)BODY FLAP (BOTTOM) DEPENDENT VARIABLE CP

Y/BBF	.10000	.50000	.65000	.80000	.90000
X/CBF					
-.10000	-.1468	-.1095			-.2466
.20000	-.1529	-.1086	-.1232	-.1923	-.2232
.60000	-.1621	-.1249			-.2202
.95000	-.1744	-.1284	-.1312	-.1687	-.2161

ALPHAO(4) = 4.113 BETAO (3) = -.018 RN/L = 3.5009 PT = 1906.9 TTF = 100.76 Q(PSF) = 752.84

SECTION (1)BODY FLAP (BOTTOM) DEPENDENT VARIABLE CP

Y/BBF	.10000	.50000	.65000	.80000	.90000
X/CBF					
-.10000	-.2173	-.1228			-.2152
.20000	-.1838	-.1534	-.1504	-.1810	-.1900
.60000	-.2131	-.1405			-.1921
.95000	-.2053	-.1721	-.1678	-.1916	-.2065

ALPHAO(4) = 4.154 BETAO (4) = 3.930 RN/L = 3.5009 PT = 1906.9 TTF = 100.76 Q(PSF) = 752.84

SECTION (1)BODY FLAP (BOTTOM) DEPENDENT VARIABLE CP

Y/BBF	.10000	.50000	.65000	.80000	.90000
X/CBF					
-.10000	-.2547	-.1264			-.1995
.20000	-.2361	-.1616	-.1597	-.1639	-.1809
.60000	-.2208	-.1359			-.1816
.95000	-.2255	-.1661	-.1764	-.1821	-.1962

AMES 272-1-97 IA156B OTS, BODY FLAP(BOTTOM) (P2TF40)

ALPHAO(4) = 4.220 BETAO (5) = 5.951 RN/L = 3.5009 PT = 1906.9 TTF = 100.76 Q(PSF) = 752.84

SECTION (1)BODY FLAP (BOTTOM) DEPENDENT VARIABLE CP

Y/BBF	.10000	.50000	.65000	.80000	.90000
X/CBF					
-.10000	-.2847	-.1359			-.1798
.20000	-.2816	-.1824	-.1708	-.1687	-.1751
.60000	-.2287	-.1566			-.1649
.95000	-.2469	-.1753	-.1888	-.1814	-.1859

ALPHAO(5) = 5.956 BETAO (1) = -6.057 RN/L = 3.4978 PT = 1909.5 TTF = 101.67 Q(PSF) = 753.84

SECTION (1)BODY FLAP (BOTTOM) DEPENDENT VARIABLE CP

Y/BBF	.10000	.50000	.65000	.80000	.90000
X/CBF					
-.10000	-.1499	-.1034			-.2520
.20000	-.1603	-.1353	-.1280	-.1858	-.2312
.60000	-.1457	-.1384			-.2239
.95000	-.1717	-.1197	-.1353	-.1783	-.2326

ALPHAO(5) = 5.945 BETAO (2) = -4.027 RN/L = 3.4978 PT = 1909.5 TTF = 101.67 Q(PSF) = 753.84

SECTION (1)BODY FLAP (BOTTOM) DEPENDENT VARIABLE CP

Y/BBF	.10000	.50000	.65000	.80000	.90000
X/CBF					
-.10000	-.1424	-.1105			-.2307
.20000	-.1492	-.1141	-.1266	-.1915	-.2104
.60000	-.1618	-.1282			-.2203
.95000	-.1731	-.1358	-.1400	-.1797	-.2128

ALPHAO(5) = 5.895 BETAO (3) = -.029 RN/L = 3.4978 PT = 1909.5 TTF = 101.67 Q(PSF) = 753.84

SECTION (1)BODY FLAP (BOTTOM) DEPENDENT VARIABLE CP

Y/BBF	.10000	.50000	.65000	.80000	.90000
X/CBF					
-.10000	-.2119	-.1093			-.1829
.20000	-.1784	-.1383	-.1272	-.1673	-.1739
.60000	-.2025	-.1265			-.1836
.95000	-.2018	-.1626	-.1439	-.1815	-.2006

AMES 272-1-97 IA156B OTS. BODY FLAP(BOTTOM) (P2TF40)

ALPHAO(5) = 5.927 BETAO (4) = 3.933 RN/L = 3.4978 PT = 1909.5 TTF = 101.67 Q(PSF) = 753.84

SECTION (1)BODY FLAP (BOTTOM) DEPENDENT VARIABLE CP

Y/BBF	.10000	.50000	.65000	.80000	.90000
X/CBF					
-.10000	-.2307	-.1141			-.1927
.20000	-.2210	-.1528	-.1519	-.1564	-.1743
.60000	-.2250	-.1276			-.1752
.95000	-.2231	-.1597	-.1686	-.1745	-.1887

ALPHAO(5) = 5.990 BETAO (5) = 5.947 RN/L = 3.4978 PT = 1909.5 TTF = 101.67 Q(PSF) = 753.84

SECTION (1)BODY FLAP (BOTTOM) DEPENDENT VARIABLE CP

Y/BBF	.10000	.50000	.65000	.80000	.90000
X/CBF					
-.10000	-.2591	-.1301			-.1744
.20000	-.2422	-.1775	-.1639	-.1608	-.1700
.60000	-.2178	-.1439			-.1641
.95000	-.2314	-.1714	-.1772	-.1756	-.1852

DATE 08 MAY 80 IA156B PRESSURE DATA

AMES 272-1-97 IA156B OTS. BODY FLAP(BOTTOM) (P2TF41) (07 MAR 79)

REFERENCE DATA

SREF = 2690.0000 SQ.FT. XMRP = 976.0000 IN. XT
LREF = 1290.3000 INCHES YMRP = .0000 IN. YT
BREF = 1290.3000 INCHES ZMRP = 400.0000 IN. ZT
SCALE = .0200

PARAMETRIC DATA

IB-ELV = 12.000 OB-ELV = -2.000
MACH = 1.800 RN/L = 3.500
BDFLAP = .000 SPDBRK = .000
RUDDER = .000 SILTS = .000

ALPHAO(1) = -5.623 BETAO (1) = -6.015 RN/L = 3.5035 PT = 1882.9 TTF = 95.063 Q(PSF) = 743.34

SECTION (1)BODY FLAP (BOTTOM) DEPENDENT VARIABLE CP

Y/BBF	.10000	.50000	.65000	.80000	.90000
X/CBF					
-.10000	-.2013	-.1749			-.3153
.20000	-.2054	-.1733	-.1809	-.1989	-.3011
.60000	-.2030	-.1740			-.2565
.95000	-.2054	-.1855	-.1956	-.1965	-.2258

ALPHAO(1) = -5.575 BETAO (2) = -4.013 RN/L = 3.5055 PT = 1882.9 TTF = 95.063 Q(PSF) = 743.34

SECTION (1)BODY FLAP (BOTTOM) DEPENDENT VARIABLE CP

Y/BBF	.10000	.50000	.65000	.80000	.90000
X/CBF					
-.10000	-.1967	-.1508			-.3354
.20000	-.2048	-.1767	-.1739	-.1928	-.3234
.60000	-.1991	-.1628			-.2653
.95000	-.1962	-.1871	-.1904	-.2017	-.2224

ALPHAO(1) = -5.520 BETAO (3) = -.044 RN/L = 3.5055 PT = 1882.9 TTF = 95.063 Q(PSF) = 743.34

SECTION (1)BODY FLAP (BOTTOM) DEPENDENT VARIABLE CP

Y/BBF	.10000	.50000	.65000	.80000	.90000
X/CBF					
-.10000	-.3073	-.1583			-.2598
.20000	-.2692	-.1830	-.1712	-.1955	-.2502
.60000	-.2483	-.1659			-.2238
.95000	-.2128	-.1895	-.1767	-.1986	-.2060

AMES 272-1-97 IA156B OTS. BODY FLAP(BOTTOM) (P2TF41)

ALPHAO(1) = -5.462 BETAO (4) = 3.933 RN/L = 3.5055 PT = 1882.9 TTF = 95.063 Q(PSF) = 743.34

SECTION (1)BODY FLAP (BOTTOM) DEPENDENT VARIABLE CP

Y/BBF	.10000	.50000	.65000	.80000	.90000
X/CBF					
-.10000	-.3328	-.1621			-.2225
.20000	-.3073	-.1788	-.1814	-.1861	-.2166
.60000	-.2584	-.1645			-.2042
.95000	-.2111	-.1876	-.1923	-.1914	-.2063

ALPHAO(1) = -5.621 BETAO (5) = 5.996 RN/L = 3.5055 PT = 1882.9 TTF = 95.063 Q(PSF) = 743.34

SECTION (1)BODY FLAP (BOTTOM) DEPENDENT VARIABLE CP

Y/BBF	.10000	.50000	.65000	.80000	.90000
X/CBF					
-.10000	-.2317	-.1650			-.2108
.20000	-.2305	-.1849	-.1900	-.1928	-.2087
.60000	-.2252	-.1696			-.2024
.95000	-.2226	-.1897	-.1907	-.1972	-.2140

ALPHAO(2) = -3.628 BETAO (1) = -6.012 RN/L = 3.5150 PT = 1897.3 TTF = 97.057 Q(PSF) = 749.04

SECTION (1)BODY FLAP (BOTTOM) DEPENDENT VARIABLE CP

Y/BBF	.10000	.50000	.65000	.80000	.90000
X/CBF					
-.10000	-.1902	-.1716			-.3207
.20000	-.1971	-.1711	-.1871	-.2228	-.3169
.60000	-.1947	-.1647			-.2638
.95000	-.2016	-.1806	-.1897	-.2026	-.2297

ALPHAO(2) = -3.567 BETAO (2) = -3.984 RN/L = 3.5150 PT = 1897.3 TTF = 97.057 Q(PSF) = 749.04

SECTION (1)BODY FLAP (BOTTOM) DEPENDENT VARIABLE CP

Y/BBF	.10000	.50000	.65000	.80000	.90000
X/CBF					
-.10000	-.1926	-.1422			-.3058
.20000	-.1962	-.1712	-.1655	-.1905	-.2970
.60000	-.1900	-.1532			-.2511
.95000	-.1931	-.1826	-.1836	-.2045	-.2264

DATE 08 MAY 80 IA156B PRESSURE DATA

AMES 272-1-97 IA156B OTS. BODY FLAP(BOTTOM) (P2TF41)

ALPHAO(2) = -3.493 BETAO (3) = -.055 RN/L = 3.5150 PT = 1897.3 TTF = 97.057 Q(PSF) = 749.04

SECTION (1)BODY FLAP (BOTTOM) DEPENDENT VARIABLE CP

Y/BBF	.10000	.50000	.65000	.80000	.90000
X/CBF					
-.10000	-.2777	-.1472			-.2383
.20000	-.2381	-.1742	-.1645	-.1833	-.2321
.60000	-.2329	-.1600			-.2151
.95000	-.2049	-.1854	-.1747	-.1961	-.2015

ALPHAO(2) = -3.614 BETAO (4) = 3.923 RN/L = 3.5150 PT = 1897.3 TTF = 97.057 Q(PSF) = 749.04

SECTION (1)BODY FLAP (BOTTOM) DEPENDENT VARIABLE CP

Y/BBF	.10000	.50000	.65000	.80000	.90000
X/CBF					
-.10000	-.3191	-.1577			-.2101
.20000	-.2971	-.1776	-.1764	-.1814	-.2073
.60000	-.2637	-.1617			-.1952
.95000	-.2160	-.1876	-.1928	-.1907	-.2025

ALPHAO(2) = -3.632 BETAO (5) = 5.975 RN/L = 3.5150 PT = 1897.3 TTF = 97.057 Q(PSF) = 749.04

SECTION (1)BODY FLAP (BOTTOM) DEPENDENT VARIABLE CP

Y/BBF	.10000	.50000	.65000	.80000	.90000
X/CBF					
-.10000	-.2584	-.1688			-.2040
.20000	-.2551	-.1826	-.1842	-.1866	-.2028
.60000	-.2351	-.1652			-.1973
.95000	-.2156	-.1880	-.1909	-.1935	-.2101

ALPHAO(3) = -.063 BETAO (1) = -6.466 RN/L = 3.5029 PT = 1902.1 TTF = 99.489 Q(PSF) = 750.94

SECTION (1)BODY FLAP (BOTTOM) DEPENDENT VARIABLE CP

Y/BBF	.10000	.50000	.65000	.80000	.90000
X/CBF					
-.10000	-.1766	-.1448			-.2945
.20000	-.1825	-.1604	-.1668	-.2235	-.2935
.60000	-.1792	-.1445			-.2397
.95000	-.1922	-.1512	-.1472	-.1754	-.2473

DATE 09 MAY 80 IA156B PRESSURE DATA

AMES 272-1-97 IA156B OTS. BODY FLAP(BOTTOM) (P2TF41)

ALPHAO(3) = -.058 BETAO (2) = -4.438 RN/L = 3.5029 PT = 1902.1 TTF = 99.489 Q(PSF) = 750.94

SECTION (1)BODY FLAP (BOTTOM) DEPENDENT VARIABLE CP

Y/BBF	.10000	.50000	.65000	.80000	.90000
X/CBF					
-.10000	-.1895	-.1376			-.2794
.20000	-.1775	-.1381	-.1483	-.1967	-.2476
.60000	-.1706	-.1443			-.2218
.95000	-.1853	-.1542	-.1542	-.1760	-.2322

ALPHAO(3) = .254 BETAO (3) = .006 RN/L = 3.5029 PT = 1902.1 TTF = 99.489 Q(PSF) = 750.94

SECTION (1)BODY FLAP (BOTTOM) DEPENDENT VARIABLE CP

Y/BBF	.10000	.50000	.65000	.80000	.90000
X/CBF					
-.10000	-.2455	-.1362			-.2303
.20000	-.2076	-.1677	-.1615	-.1819	-.2047
.60000	-.2263	-.1544			-.2064
.95000	-.2078	-.1817	-.1789	-.1981	-.2116

ALPHAO(3) = .036 BETAO (4) = 4.313 RN/L = 3.5029 PT = 1902.1 TTF = 99.489 Q(PSF) = 750.94

SECTION (1)BODY FLAP (BOTTOM) DEPENDENT VARIABLE CP

Y/BBF	.10000	.50000	.65000	.80000	.90000
X/CBF					
-.10000	-.3015	-.1451			-.2058
.20000	-.2802	-.1735	-.1678	-.1752	-.1825
.60000	-.2600	-.1536			-.1686
.95000	-.2257	-.1825	-.1875	-.1828	-.1923

ALPHAO(3) = .044 BETAO (5) = 6.369 RN/L = 3.5029 PT = 1902.1 TTF = 99.489 Q(PSF) = 750.94

SECTION (1)BODY FLAP (BOTTOM) DEPENDENT VARIABLE CP

Y/BBF	.10000	.50000	.65000	.80000	.90000
X/CBF					
-.10000	-.3034	-.1510			-.1900
.20000	-.2693	-.1805	-.1751	-.1765	-.1912
.60000	-.2473	-.1524			-.1820
.95000	-.2224	-.1855	-.1903	-.1912	-.2023

DATE 08 MAY 80 IA156B PRESSURE DATA

AMES 272-1-97 IA156B OTS. BODY FLAP(BOTTOM) (P2TF41)

ALPHAO(4) = 3.990 BETAO (1) = -6.415 RN/L = 3.4973 PT = 1904.1 TTF = 100.57 Q(PSF) = 751.72

SECTION (1)BODY FLAP (BOTTOM) DEPENDENT VARIABLE CP

Y/BBF	.10000	.50000	.65000	.80000	.90000
X/CBF					
-.10000	-.1560	-.1167			-.2548
.20000	-.1553	-.1335	-.1416	-.1890	-.2496
.60000	-.1458	-.1335			-.2254
.95000	-.1698	-.1219	-.1477	-.1676	-.2356

ALPHAO(4) = 4.048 BETAO (2) = -4.378 RN/L = 3.4973 PT = 1904.1 TTF = 100.57 Q(PSF) = 751.72

SECTION (1)BODY FLAP (BOTTOM) DEPENDENT VARIABLE CP

Y/BBF	.10000	.50000	.65000	.80000	.90000
X/CBF					
-.10000	-.1357	-.1082			-.2468
.20000	-.1560	-.1058	-.1163	-.1857	-.2221
.60000	-.1520	-.1201			-.2195
.95000	-.1719	-.1198	-.1174	-.1613	-.2183

ALPHAO(4) = 4.158 BETAO (3) = -.086 RN/L = 3.4973 PT = 1904.1 TTF = 100.57 Q(PSF) = 751.72

SECTION (1)BODY FLAP (BOTTOM) DEPENDENT VARIABLE CP

Y/BBF	.10000	.50000	.65000	.80000	.90000
X/CBF					
-.10000	-.2097	-.1185			-.2106
.20000	-.1789	-.1471	-.1464	-.1763	-.1848
.60000	-.2080	-.1360			-.1886
.95000	-.2025	-.1673	-.1644	-.1883	-.2037

ALPHAO(4) = 4.083 BETAO (4) = 4.198 RN/L = 3.4973 PT = 1904.1 TTF = 100.57 Q(PSF) = 751.72

SECTION (1)BODY FLAP (BOTTOM) DEPENDENT VARIABLE CP

Y/BBF	.10000	.50000	.65000	.80000	.90000
X/CBF					
-.10000	-.2647	-.1266			-.1898
.20000	-.2469	-.1628	-.1545	-.1597	-.1768
.60000	-.2211	-.1344			-.1725
.95000	-.2277	-.1647	-.1739	-.1766	-.1898

DATE 08 MAY 80 IA156B PRESSURE DATA

AMES 272-1-97 IA156B OTS. BODY FLAP(BOTTOM) (P2TF41)

ALPHAO(4) = 4.074 BETAO (5) = 6.261 RN/L = 3.4973 PT = 1904.1 TTF = 100.57 Q(PSF) = 751.72

SECTION (1)BODY FLAP (BOTTOM) DEPENDENT VARIABLE CP

Y/BBF	.10000	.50000	.65000	.80000	.90000
X/CBF					
-.10000	-.2861	-.1334			-.1765
.20000	-.2864	-.1815	-.1715	-.1668	-.1767
.60000	-.2269	-.1569			-.1666
.95000	-.2421	-.1739	-.1879	-.1824	-.1867

ALPHAO(5) = 5.528 BETAO (1) = -6.377 RN/L = 3.5085 PT = 1915.0 TTF = 101.60 Q(PSF) = 756.03

SECTION (1)BODY FLAP (BOTTOM) DEPENDENT VARIABLE CP

Y/BBF	.10000	.50000	.65000	.80000	.90000
X/CBF					
-.10000	-.1486	-.1031			-.2546
.20000	-.1586	-.1379	-.1330	-.1858	-.2375
.60000	-.1460	-.1368			-.2197
.95000	-.1707	-.1213	-.1448	-.1714	-.2356

ALPHAO(5) = 5.593 BETAO (2) = -4.335 RN/L = 3.5085 PT = 1915.0 TTF = 101.60 Q(PSF) = 756.03

SECTION (1)BODY FLAP (BOTTOM) DEPENDENT VARIABLE CP

Y/BBF	.10000	.50000	.65000	.80000	.90000
X/CBF					
-.10000	-.1319	-.1122			-.2374
.20000	-.1547	-.1182	-.1253	-.1900	-.2156
.60000	-.1535	-.1262			-.2231
.95000	-.1727	-.1314	-.1324	-.1729	-.2146

ALPHAO(5) = 5.854 BETAO (3) = -.086 RN/L = 3.5085 PT = 1915.0 TTF = 101.60 Q(PSF) = 756.03

SECTION (1)BODY FLAP (BOTTOM) DEPENDENT VARIABLE CP

Y/BBF	.10000	.50000	.65000	.80000	.90000
X/CBF					
-.10000	-.2083	-.1092			-.1785
.20000	-.1764	-.1289	-.1209	-.1576	-.1696
.60000	-.1982	-.1193			-.1811
.95000	-.1968	-.1550	-.1393	-.1764	-.1982

AMES 272-1-97 IA156B OTS, BODY FLAP(BOTTOM) (P2TF41)

ALPHAO(5) = 5.834 BETAO (4) = 4.133 RN/L = 3.5085 PT = 1915.0 TTF = 101.60 Q(PSF) = 756.03

SECTION (1)BODY FLAP (BOTTOM) DEPENDENT VARIABLE CP

Y/BBF	.10000	.50000	.65000	.80000	.90000
X/CBF					
-.10000	-.2443	-.1177			-.1897
.20000	-.2313	-.1605	-.1541	-.1567	-.1716
.60000	-.2282	-.1324			-.1718
.95000	-.2258	-.1631	-.1692	-.1727	-.1848

ALPHAO(5) = 5.835 BETAO (5) = 6.201 RN/L = 3.5085 PT = 1915.0 TTF = 101.60 Q(PSF) = 756.03

SECTION (1)BODY FLAP (BOTTOM) DEPENDENT VARIABLE CP

Y/BBF	.10000	.50000	.65000	.80000	.90000
X/CBF					
-.10000	-.2651	-.1296			-.1717
.20000	-.2487	-.1781	-.1647	-.1607	-.1699
.60000	-.2155	-.1454			-.1637
.95000	-.2374	-.1708	-.1776	-.1764	-.1849

DATE 09 MAY 80

IA1568 PRESSURE DATA

AMES 272-1-97 IA1568 OTS.

BODY FLAP(BOTTOM)

(P2TF42) (07 MAR 79)

REFERENCE DATA

SREF = 2690.0000 SQ.FT. XMRP = 976.0000 IN. XT
LREF = 1290.3000 INCHES YMRP = .0000 IN. YT
BREF = 1290.3000 INCHES ZMRP = 400.0000 IN. ZT
SCALE = .0200

PARAMETRIC DATA

IB-ELV = 10.000 OB-ELV = 2.000
MACH = 2.500 RN/L = 3.500
BDFLAP = .000 SPDBRK = .000
RUDDER = .000 SILTS = .000

ALPHAO(1) = -5.481 BETAO (1) = -6.314 RN/L = 3.5109 PT = 2586.3 TTF = 92.089 Q(PSF) = 661.58

SECTION (1)BODY FLAP (BOTTOM) DEPENDENT VARIABLE CP

Y/BBF	.10000	.50000	.65000	.80000	.90000
X/CBF					
-.10000	-.1646	-.1804			-.1632
.20000	-.1815	-.1796	-.1437	-.1345	-.1667
.60000	-.1611	-.1729			-.1855
.95000	-.1552	-.1498	-.1509	-.1654	-.1807

ALPHAO(1) = -5.522 BETAO (2) = -4.238 RN/L = 3.5109 PT = 2586.3 TTF = 92.089 Q(PSF) = 661.58

SECTION (1)BODY FLAP (BOTTOM) DEPENDENT VARIABLE CP

Y/BBF	.10000	.50000	.65000	.80000	.90000
X/CBF					
-.10000	-.1675	-.1694			-.1683
.20000	-.1884	-.1560	-.1482	-.1372	-.1739
.60000	-.1713	-.1275			-.1836
.95000	-.1554	-.0852	-.1482	-.1605	-.1715

ALPHAO(1) = -5.514 BETAO (3) = .026 RN/L = 3.5109 PT = 2586.3 TTF = 92.089 Q(PSF) = 661.58

SECTION (1)BODY FLAP (BOTTOM) DEPENDENT VARIABLE CP

Y/BBF	.10000	.50000	.65000	.80000	.90000
X/CBF					
-.10000	-.1611	-.0956			-.1823
.20000	-.1849	-.0951	-.1058	-.1300	-.1849
.60000	-.1637	-.1080			-.1691
.95000	-.1466	-.1123	-.1072	-.1281	-.1412

AMES 272-1-97 IA156B OTS, BODY FLAP(BOTTOM) (P2TF42)

ALPHAO(1) = -5.392 BETAO (4) = 4.226 RN/L = 3.5109 PT = 2586.3 TTF = 92.089 Q(PSF) = 661.58

SECTION (1)BODY FLAP (BOTTOM) DEPENDENT VARIABLE CP

Y/BBF	.10000	.50000	.65000	.80000	.90000
X/CBF					
-.10000	-.1609	-.1153			-.1894
.20000	-.1886	-.0959	-.1142	-.1341	-.1840
.60000	-.1682	-.1128			-.1649
.95000	-.1569	-.1255	-.1279	-.1303	-.1461

ALPHAO(1) = -5.360 BETAO (5) = 6.288 RN/L = 3.5109 PT = 2586.3 TTF = 92.089 Q(PSF) = 661.58

SECTION (1)BODY FLAP (BOTTOM) DEPENDENT VARIABLE CP

Y/BBF	.10000	.50000	.65000	.80000	.90000
X/CBF					
-.10000	-.1457	-.1277			-.1849
.20000	-.1733	-.1103	-.1154	-.1283	-.1787
.60000	-.1851	-.1076			-.1580
.95000	-.1658	-.1224	-.1272	-.1235	-.1449

ALPHAO(2) = -3.545 BETAO (1) = -6.389 RN/L = 3.4972 PT = 2608.9 TTF = 96.926 Q(PSF) = 667.36

SECTION (1)BODY FLAP (BOTTOM) DEPENDENT VARIABLE CP

Y/BBF	.10000	.50000	.65000	.80000	.90000
X/CBF					
-.10000	-.1614	-.1798			-.1468
.20000	-.1806	-.1766	-.1428	-.1340	-.1542
.60000	-.1606	-.1665			-.1782
.95000	-.1553	-.1417	-.1518	-.1590	-.1744

ALPHAO(2) = -3.590 BETAO (2) = -4.321 RN/L = 3.4972 PT = 2608.9 TTF = 96.926 Q(PSF) = 667.36

SECTION (1)BODY FLAP (BOTTOM) DEPENDENT VARIABLE CP

Y/BBF	.10000	.50000	.65000	.80000	.90000
X/CBF					
-.10000	-.1652	-.1628			-.1673
.20000	-.1900	-.1361	-.1463	-.1401	-.1700
.60000	-.1735	-.0849			-.1831
.95000	-.1569	-.0787	-.1420	-.1588	-.1676

AMES 272-1-97 IA1568 OTS. BODY FLAP(BOTTOM) (P2TF42)

ALPHAO(2) = -3.615 BETAO (3) = .014 RN/L = 3.4972 PT = 2608.9 TTF = 96.926 Q(PSF) = 667.36

SECTION (1)BODY FLAP (BOTTOM) DEPENDENT VARIABLE CP

Y/BBF	.10000	.50000	.65000	.80000	.90000
X/CBF					
-.10000	-.1667	-.0897			-.1801
.20000	-.1865	-.1111	-.1158	-.1337	-.1833
.60000	-.1683	-.1182			-.1667
.95000	-.1542	-.1153	-.1129	-.1305	-.1441

ALPHAO(2) = -3.465 BETAO (4) = 4.264 RN/L = 3.4972 PT = 2608.9 TTF = 96.926 Q(PSF) = 667.36

SECTION (1)BODY FLAP (BOTTOM) DEPENDENT VARIABLE CP

Y/BBF	.10000	.50000	.65000	.80000	.90000
X/CBF					
-.10000	-.1585	-.0945			-.1766
.20000	-.1822	-.0974	-.1211	-.1272	-.1721
.60000	-.1806	-.1240			-.1532
.95000	-.1575	-.1322	-.1317	-.1290	-.1420

ALPHAO(2) = -3.430 BETAO (5) = 6.323 RN/L = 3.4972 PT = 2608.9 TTF = 96.926 Q(PSF) = 667.36

SECTION (1)BODY FLAP (BOTTOM) DEPENDENT VARIABLE CP

Y/BBF	.10000	.50000	.65000	.80000	.90000
X/CBF					
-.10000	-.1338	-.1134			-.1742
.20000	-.1519	-.0995	-.1136	-.1224	-.1689
.60000	-.1867	-.1107			-.1450
.95000	-.1702	-.1312	-.1304	-.1237	-.1399

ALPHAO(3) = .370 BETAO (1) = -5.997 RN/L = 3.4954 PT = 2624.4 TTF = 99.413 Q(PSF) = 671.34

SECTION (1)BODY FLAP (BOTTOM) DEPENDENT VARIABLE CP

Y/BBF	.10000	.50000	.65000	.80000	.90000
X/CBF					
-.10000	-.1579	-.1550			-.1322
.20000	-.1741	-.1300	-.1332	-.1303	-.1399
.60000	-.1553	-.1093			-.1627
.95000	-.1476	-.0963	-.1518	-.1590	-.1608

DATE 08 MAY 80 IA156B PRESSURE DATA

AMES 272-1-97 IA156B OTS. BODY FLAP(BOTTOM) (P2TF42)

ALPHAO(3) = .380 BETAO (2) = -3.962 RN/L = 3.4954 PT = 2624.4 TTF = 99.413 Q(PSF) = 671.34

SECTION (1)BODY FLAP (BOTTOM) DEPENDENT VARIABLE CP

Y/BBF	.10000	.50000	.65000	.80000	.90000
X/CBF					
-.10000	-.1570	-.0840			-.1277
.20000	-.1668	-.0755	-.1020	-.1308	-.1390
.60000	-.1372	-.1073			-.1562
.95000	-.1409	-.1332	-.1404	-.1515	-.1594

ALPHAO(3) = .272 BETAO (3) = -.014 RN/L = 3.4954 PT = 2624.4 TTF = 99.413 Q(PSF) = 671.34

SECTION (1)BODY FLAP (BOTTOM) DEPENDENT VARIABLE CP

Y/BBF	.10000	.50000	.65000	.80000	.90000
X/CBF					
-.10000	-.1458	-.1014			-.1659
.20000	-.1725	-.1035	-.1085	-.1225	-.1723
.60000	-.1625	-.1048			-.1630
.95000	-.1580	-.1133	-.1149	-.1201	-.1540

ALPHAO(3) = .350 BETAO (4) = 3.859 RN/L = 3.4954 PT = 2624.4 TTF = 99.413 Q(PSF) = 671.34

SECTION (1)BODY FLAP (BOTTOM) DEPENDENT VARIABLE CP

Y/BBF	.10000	.50000	.65000	.80000	.90000
X/CBF					
-.10000	-.1331	-.0789			-.1676
.20000	-.1460	-.1034	-.1100	-.1181	-.1639
.60000	-.1716	-.1263			-.1568
.95000	-.1618	-.1187	-.1223	-.1202	-.1471

ALPHAO(3) = .387 BETAO (5) = 5.912 RN/L = 3.4954 PT = 2624.4 TTF = 99.413 Q(PSF) = 671.34

SECTION (1)BODY FLAP (BOTTOM) DEPENDENT VARIABLE CP

Y/BBF	.10000	.50000	.65000	.80000	.90000
X/CBF					
-.10000	-.1275	-.0891			-.1630
.20000	-.1416	-.0674	-.1032	-.1093	-.1421
.60000	-.1643	-.1212			-.1333
.95000	-.1638	-.1341	-.1286	-.1172	-.1236

AMES 272-1-97 IA1568 OTS. BODY FLAP(BOTTOM) (P2TF42)

ALPHAO(4) = 4.099 BETAO (1) = -6.032 RN/L = 3.5092 PT = 2643.2 TTF = 100.66 Q(PSF) = 676.15

SECTION (1)BODY FLAP (BOTTOM) DEPENDENT VARIABLE CP

Y/BBF	.10000	.50000	.65000	.80000	.90000
X/CBF					
-.10000	-.1537	-.1048			-.1366
.20000	-.1592	-.0900	-.1198	-.1297	-.1334
.60000	-.1274	-.1053			-.1584
.95000	-.1142	-.0887	-.1403	-.1563	-.1626

ALPHAO(4) = 4.090 BETAO (2) = -4.009 RN/L = 3.5092 PT = 2643.2 TTF = 100.66 Q(PSF) = 676.15

SECTION (1)BODY FLAP (BOTTOM) DEPENDENT VARIABLE CP

Y/BBF	.10000	.50000	.65000	.80000	.90000
X/CBF					
-.10000	-.1507	-.0674			-.1402
.20000	-.1520	-.0711	-.0895	-.1370	-.1431
.60000	-.1318	-.0990			-.1646
.95000	-.1357	-.1205	-.1305	-.1538	-.1625

ALPHAO(4) = 4.023 BETAO (3) = -.027 RN/L = 3.5092 PT = 2643.2 TTF = 100.66 Q(PSF) = 676.15

SECTION (1)BODY FLAP (BOTTOM) DEPENDENT VARIABLE CP

Y/BBF	.10000	.50000	.65000	.80000	.90000
X/CBF					
-.10000	-.1401	-.0885			-.1411
.20000	-.1498	-.0514	-.1038	-.1214	-.1469
.60000	-.1590	-.1014			-.1506
.95000	-.1585	-.1051	-.1153	-.1219	-.1561

ALPHAO(4) = 4.060 BETAO (4) = 3.908 RN/L = 3.5092 PT = 2643.2 TTF = 100.66 Q(PSF) = 676.15

SECTION (1)BODY FLAP (BOTTOM) DEPENDENT VARIABLE CP

Y/BBF	.10000	.50000	.65000	.80000	.90000
X/CBF					
-.10000	-.1222	-.0875			-.1482
.20000	-.1327	-.1106	-.1101	-.1177	-.1469
.60000	-.1579	-.1175			-.1506
.95000	-.1587	-.1085	-.1125	-.1222	-.1524

AMES 272-1-97 IA156B OTS, BODY FLAP(BOTTOM) (P2TF42)

ALPHAO(4) = 4.127 BETAO (5) = 5.921 RN/L = 3.5092 PT = 2643.2 TTF = 100.66 Q(PSF) = 676.15

SECTION (1)BODY FLAP (BOTTOM) DEPENDENT VARIABLE CP

Y/BBF	.10000	.50000	.65000	.80000	.90000
X/CBF					
-.10000	-.1253	-.0698			-.1368
.20000	-.1332	-.0931	-.1038	-.1130	-.1261
.60000	-.1635	-.1353			-.1300
.95000	-.1596	-.1360	-.1258	-.1224	-.1316

ALPHAO(5) = 5.856 BETAO (1) = -6.045 RN/L = 3.5182 PT = 2652.8 TTF = 101.07 Q(PSF) = 678.61

SECTION (1)BODY FLAP (BOTTOM) DEPENDENT VARIABLE CP

Y/BBF	.10000	.50000	.65000	.80000	.90000
X/CBF					
-.10000	-.1481	-.0915			-.1387
.20000	-.1361	-.0821	-.1173	-.1330	-.1369
.60000	-.1048	-.0918			-.1622
.95000	-.1001	-.0800	-.1356	-.1575	-.1656

ALPHAO(5) = 5.842 BETAO (2) = -4.020 RN/L = 3.5182 PT = 2652.8 TTF = 101.07 Q(PSF) = 678.61

SECTION (1)BODY FLAP (BOTTOM) DEPENDENT VARIABLE CP

Y/BBF	.10000	.50000	.65000	.80000	.90000
X/CBF					
-.10000	-.1411	-.0597			-.1474
.20000	-.1264	-.0707	-.0874	-.1440	-.1469
.60000	-.1188	-.0995			-.1670
.95000	-.1280	-.1202	-.1254	-.1490	-.1631

ALPHAO(5) = 5.793 BETAO (3) = -.036 RN/L = 3.5182 PT = 2652.8 TTF = 101.07 Q(PSF) = 678.61

SECTION (1)BODY FLAP (BOTTOM) DEPENDENT VARIABLE CP

Y/BBF	.10000	.50000	.65000	.80000	.90000
X/CBF					
-.10000	-.1396	-.0841			-.1436
.20000	-.1472	-.0880	-.1024	-.1189	-.1449
.60000	-.1554	-.1024			-.1504
.95000	-.1582	-.1056	-.1158	-.1234	-.1546

AMES 272-1-97 IA156B OTS. BODY FLAP(BOTTOM) (P2TF42)

ALPHAO(5) = 5.825 BETAO (4) = 3.913 RN/L = 3.5182 PT = 2652.8 TTF = 101.07 Q(PSF) = 678.61

SECTION (1)BODY FLAP (BOTTOM) DEPENDENT VARIABLE CP

Y/BBF	.10000	.50000	.65000	.80000	.90000
X/CBF					
-.10000	-.1301	-.0830			-.1465
.20000	-.1366	-.1028	-.1039	-.1136	-.1421
.60000	-.1599	-.1073			-.1468
.95000	- '588	-.1013	-.1065	-.1157	-.1515

ALPHAO(5) = 5.888 BETAO (5) = 5.916 RN/L = 3.5182 PT = 2652.8 TTF = 101.07 Q(PSF) = 678.61

SECTION (1)BODY FLAP (BOTTOM) DEPENDENT VARIABLE CP

Y/BBF	.10000	.50000	.65000	.80000	.90000
X/CBF					
-.10000	-.1244	-.0644			-.1176
.20000	-.1259	-.1016	-.0966	-.0969	-.1097
.60000	-.1602	-.1210			-.1191
.95000	-.1574	-.1081	-.1095	-.1149	-.1275

DATE 08 MAY 80 IA156B PRESSURE DATA

AMES 272-1-97 IA156B OTS. BODY FLAP(BOTTOM) (P2TF43) (07 MAR 79)

REFERENCE DATA

SREF = 2690.0000 SQ.FT. XMRP = 976.0000 IN. XT
LREF = 1290.3000 INCHES YMRP = .0000 IN. YT
BREF = 1290.3000 INCHES ZMRP = 400.0000 IN. ZT
SCALE = .0200

PARAMETRIC DATA

IB-ELV = 4.000 OB-ELV = 2.000
MACH = 2.500 RN/L = 3.500
BDFLAP = .000 SPDBRK = .000
RUDDER = .000 SILTS = .000

ALPHAO(1) = -5.628 BETAO (1) = -6.305 RN/L = 3.5193 PT = 2565.0 TTF = 88.053 Q(PSF) = 656.14

SECTION (1)BODY FLAP (BOTTOM) DEPENDENT VARIABLE CP

Y/BBF	.10000	.50000	.65000	.80000	.90000
X/CBF					
-.10000	-.1674	-.1837			-.1799
.20000	-.1862	-.1840	-.1486	-.1372	-.1818
.60000	-.1696	-.1810			-.1834
.95000	-.1552	-.1522	-.1519	-.1796	-.1799

ALPHAO(1) = -5.669 BETAO (2) = -4.229 RN/L = 3.5133 PT = 2565.0 TTF = 88.053 Q(PSF) = 656.14

SECTION (1)BODY FLAP (BOTTOM) DEPENDENT VARIABLE CP

Y/BBF	.10000	.50000	.65000	.80000	.90000
X/CBF					
-.10000	-.1652	-.1755			-.1822
.20000	-.1839	-.1666	-.1557	-.1463	-.1836
.60000	-.1657	-.1503			-.1798
.95000	-.1492	-.1062	-.1492	-.1747	-.1763

ALPHAO(1) = -5.653 BETAO (3) = .031 RN/L = 3.5193 PT = 2565.0 TTF = 88.053 Q(PSF) = 656.14

SECTION (1)BODY FLAP (BOTTOM) DEPENDENT VARIABLE CP

Y/BBF	.10000	.50000	.65000	.80000	.90000
X/CBF					
-.10000	-.1669	-.1209			-.1874
.20000	-.1874	-.1031	-.1134	-.1539	-.1901
.60000	-.1693	-.1150			-.1771
.95000	-.1455	-.1171	-.1142	-.1431	-.1496

AMES 272-1-97 IA156B OTS. BODY FLAP(BOTTOM) (P2TF43)

ALPHAO(1) = -5.533 BETAO (4) = 4.226 RN/L = 3.5193 PT = 2565.0 TTF = 88.053 Q(PSF) = 656.14

SECTION (1)BODY FLAP (BOTTOM) DEPENDENT VARIABLE CP

Y/BBF	.10000	.50000	.65000	.80000	.90000
X/CBF					
-.10000	-.1657	-.1410			-.1914
.20000	-.1876	-.1234	-.1340	-.1603	-.1857
.60000	-.1873	-.1186			-.1616
.95000	-.1665	-.1324	-.1313	-.1337	-.1381

ALPHAO(1) = -5.504 BETAO (5) = 6.288 RN/L = 3.5193 PT = 2565.0 TTF = 88.053 Q(PSF) = 656.14

SECTION (1)BODY FLAP (BOTTOM) DEPENDENT VARIABLE CP

Y/BBF	.10000	.50000	.65000	.80000	.90000
X/CBF					
-.10000	-.1578	-.1567			-.1878
.20000	-.1824	-.1399	-.1329	-.1489	-.1799
.60000	-.1867	-.1310			-.1567
.95000	-.1821	-.1218	-.1308	-.1302	-.1375

ALPHAO(2) = -3.497 BETAO (1) = -6.387 RN/L = 3.4948 PT = 2568.7 TTF = 91.243 Q(PSF) = 657.08

SECTION (1)BODY FLAP (BOTTOM) DEPENDENT VARIABLE CP

Y/BBF	.10000	.50000	.65000	.80000	.90000
X/CBF					
-.10000	-.1663	-.1828			-.1652
.20000	-.1871	-.1804	-.1482	-.1358	-.1723
.60000	-.1715	-.1761			-.1825
.95000	-.1525	-.1515	-.1523	-.1698	-.1782

ALPHAO(2) = -3.540 BETAO (2) = -4.322 RN/L = 3.4948 PT = 2568.7 TTF = 91.243 Q(PSF) = 657.08

SECTION (1)BODY FLAP (BOTTOM) DEPENDENT VARIABLE CP

Y/BBF	.10000	.50000	.65000	.80000	.90000
X/CBF					
-.10000	-.1662	-.1684			-.1811
.20000	-.1862	-.1519	-.1516	-.1430	-.1814
.60000	-.1692	-.1154			-.1792
.95000	-.1470	-.0819	-.1451	-.1684	-.1725

AMES 272-1-97 IA156B OTS. BODY FLAP(BOTTOM) (P2TF43)

ALPHAO(2) = -3.565 BETAO (3) = .014 RN/L = 3.4948 PT = 2568.7 TTF = 91.243 Q(PSF) = 657.08

SECTION (1)BODY FLAP (BOTTOM) DEPENDENT VARIABLE CP

Y/BBF	.10000	.50000	.65000	.80000	.90000
X/CBF					
-.10000	-.1687	-.0982			-.1863
.20000	-.1904	-.1095	-.1220	-.1536	-.1869
.60000	-.1706	-.1320			-.1739
.95000	-.1485	-.1233	-.1203	-.1420	-.1441

ALPHAO(2) = -3.413 BETAO (4) = 4.262 RN/L = 3.4948 PT = 2568.7 TTF = 91.243 Q(PSF) = 657.08

SECTION (1)BODY FLAP (BOTTOM) DEPENDENT VARIABLE CP

Y/BBF	.10000	.50000	.65000	.80000	.90000
X/CBF					
-.10000	-.1599	-.1126			-.1782
.20000	-.1847	-.1048	-.1245	-.1350	-.1677
.60000	-.1820	-.1269			-.1461
.95000	-.1612	-.1334	-.1318	-.1291	-.1307

ALPHAO(2) = -3.379 BETAO (5) = 6.320 RN/L = 3.4948 PT = 2568.7 TTF = 91.243 Q(PSF) = 657.08

SECTION (1)BODY FLAP (BOTTOM) DEPENDENT VARIABLE CP

Y/BBF	.10000	.50000	.65000	.80000	.90000
X/CBF					
-.10000	-.1494	-.1410			-.1777
.20000	-.1726	-.1232	-.1210	-.1315	-.1675
.60000	-.1856	-.1140			-.1429
.95000	-.1783	-.1269	-.1305	-.1272	-.1321

ALPHAO(3) = .371 BETAO (1) = -5.996 RN/L = 3.5144 PT = 2605.6 TTF = 94.559 Q(PSF) = 666.53

SECTION (1)BODY FLAP (BOTTOM) DEPENDENT VARIABLE CP

Y/BBF	.10000	.50000	.65000	.80000	.90000
X/CBF					
-.10000	-.1637	-.1629			-.1266
.20000	-.1816	-.1490	-.1394	-.1319	-.1447
.60000	-.1610	-.1362			-.1565
.95000	-.1461	-.1274	-.1509	-.1581	-.1706

AMES 272-1-97 IA156B OTS. BODY FLAP(BOTTOM) (P2TF43)

ALPHAO(3) = .380 BETAO (2) = -3.961 RN/L = 3.5144 PT = 2605.6 TTF = 94.559 Q(PSF) = 666.53

SECTION (1)BODY FLAP (BOTTOM) DEPENDENT VARIABLE CP

Y/BBF	.10000	.50000	.65000	.80000	.90000
X/CBF					
-.10000	-.1612	-.1067			-.1312
.20000	-.1826	-.0933	-.1189	-.1378	-.1439
.60000	-.1599	-.1037			-.1682
.95000	-.1485	-.1296	-.1421	-.1565	-.1687

ALPHAO(3) = .271 BETAO (3) = -.013 RN/L = 3.5144 PT. = 2605.6 TTF = 94.559 Q(PSF) = 666.53

SECTION (1)BODY FLAP (BOTTOM) DEPENDENT VARIABLE CP

Y/BBF	.10000	.50000	.65000	.80000	.90000
X/CBF					
-.10000	-.1641	-.1015			-.1759
.20000	-.1841	-.1188	-.1196	-.1375	-.1796
.60000	-.1687	-.1145			-.1655
.95000	-.1500	-.1164	-.1177	-.1385	-.1428

ALPHAO(3) = .349 BETAO (4) = 3.854 RN/L = 3.5144 PT = 2605.6 TTF = 94.559 Q(PSF) = 666.53

SECTION (1)BODY FLAP (BOTTOM) DEPENDENT VARIABLE CP

Y/BBF	.10000	.50000	.65000	.80000	.90000
X/CBF					
-.10000	-.1450	-.0899			-.1822
.20000	-.1639	-.0962	-.1119	-.1210	-.1742
.60000	-.1788	-.1279			-.1588
.95000	-.1647	-.1298	-.1298	-.1258	-.1378

ALPHAO(3) = .386 BETAO (5) = 5.912 RN/L = 3.5144 PT = 2605.6 TTF = 94.559 Q(PSF) = 666.53

SECTION (1)BODY FLAP (BOTTOM) DEPENDENT VARIABLE CP

Y/BBF	.10000	.50000	.65000	.80000	.90000
X/CBF					
-.10000	-.1314	-.1207			-.1801
.20000	-.1447	-.0893	-.1098	-.1149	-.1628
.60000	-.1734	-.1082			-.1415
.95000	-.1748	-.1335	-.1301	-.1159	-.1266

AMES 272-1-97 IA156B OTS. BODY FLAP(BOTTOM) (P2TF43)

ALPHAO(4) = 4.096 BETAO (1) = -6.029 RN/L = 3.4996 PT = 2608.0 TTF = 96.526 Q(PSF) = 667.14

SECTION (1)BODY FLAP (BOTTOM) DEPENDENT VARIABLE CP

Y/BBF	.10000	.50000	.65000	.80000	.90000
X/CBF					
-.10000	-.1565	-.1253			-.1418
.20000	-.1719	-.1011	-.1272	-.1386	-.1493
.60000	-.1442	-.1234			-.1586
.95000	-.1328	-.1112	-.1471	-.1567	-.1623

ALPHAO(4) = 4.085 BETAO (2) = -4.008 RN/L = 3.4996 PT = 2608.0 TTF = 96.526 Q(PSF) = 667.14

SECTION (1)BODY FLAP (BOTTOM) DEPENDENT VARIABLE CP

Y/BBF	.10000	.50000	.65000	.80000	.90000
X/CBF					
-.10000	-.1518	-.0797			-.1409
.20000	-.1683	-.0762	-.1069	-.1417	-.1510
.60000	-.1430	-.0975			-.1625
.95000	-.1420	-.1204	-.1335	-.1553	-.1662

ALPHAO(4) = 4.018 BETAO (3) = -.029 RN/L = 3.4996 PT = 2608.0 TTF = 96.526 Q(PSF) = 667.14

SECTION (1)BODY FLAP (BOTTOM) DEPENDENT VARIABLE CP

Y/BBF	.10000	.50000	.65000	.80000	.90000
X/CBF					
-.10000	-.1369	-.1020			-.1454
.20000	-.1587	-.1041	-.1124	-.1294	-.1510
.60000	-.1667	-.1052			-.1597
.95000	-.1504	-.1116	-.1182	-.1270	-.1491

ALPHAO(4) = 4.056 BETAO (4) = 3.905 RN/L = 3.4996 PT = 2608.0 TTF = 96.526 Q(PSF) = 667.14

SECTION (1)BODY FLAP (BOTTOM) DEPENDENT VARIABLE CP

Y/BBF	.10000	.50000	.65000	.80000	.90000
X/CBF					
-.10000	-.1239	-.0816			-.1655
.20000	-.1404	-.1096	-.1090	-.1173	-.1679
.60000	-.1551	-.1237			-.1569
.95000	-.1567	-.1165	-.1205	-.1279	-.1484

DATE 08 MAY 80 IA156B PRESSURE DATA

AMES 272-1-97 IA156B OTS. BODY FLAP(BOTTOM) (P2TF43)

ALPHAO(4) = 4.124 BETAO (5) = 5.917 RN/L = 3.4996 PT = 2608.0 TTF = 96.526 Q(PSF) = 667.14

SECTION (1)BODY FLAP (BOTTOM) DEPENDENT VARIABLE CP

Y/BBF	.10000	.50000	.65000	.80000	.90000
X/CBF					
-.10000	-.1264	-.0781			-.1546
.20000	-.1450	-.0869	-.1036	-.1142	-.1461
.60000	-.1591	-.1328			-.1357
.95000	-.1612	-.1400	-.1331	-.1211	-.1304

ALPHAO(5) = 5.853 BETAO (1) = -6.044 RN/L = 3.5041 PT = 2623.7 TTF = 98.353 Q(PSF) = 671.16

SECTION (1)BODY FLAP (BOTTOM) DEPENDENT VARIABLE CP

Y/BBF	.10000	.50000	.65000	.80000	.90000
X/CBF					
-.10000	-.1500	-.1147			-.1450
.20000	-.1574	-.0938	-.1275	-.1402	-.1524
.60000	-.1264	-.1110			-.1627
.95000	-.1192	-.0964	-.1407	-.1585	-.1635

ALPHAO(5) = 5.839 BETAO (2) = -4.018 RN/L = 3.5041 PT = 2623.7 TTF = 98.353 Q(PSF) = 671.16

SECTION (1)BODY FLAP (BOTTOM) DEPENDENT VARIABLE CP

Y/BBF	.10000	.50000	.65000	.80000	.90000
X/CBF					
-.10000	-.1440	-.0673			-.1517
.20000	-.1414	-.0753	-.0988	-.1501	-.1583
.60000	-.1221	-.1001			-.1670
.95000	-.1287	-.1223	-.1281	-.1503	-.1662

ALPHAO(5) = 5.790 BETAO (3) = -.038 RN/L = 3.5041 PT = 2623.7 TTF = 98.353 Q(PSF) = 671.16

SECTION (1)BODY FLAP (BOTTOM) DEPENDENT VARIABLE CP

Y/BBF	.10000	.50000	.65000	.80000	.90000
X/CBF					
-.10000	-.1298	-.0931			-.1391
.20000	-.1370	-.0971	-.1077	-.1222	-.1425
.60000	-.1526	-.1013			-.1507
.95000	-.1504	-.1082	-.1156	-.1219	-.1462

AMES 272-1-97 IA156B OTS. BODY FLAP(BOTTOM) (P2TF43)

ALPHAO(5) = 5.820 BETAO (4) = 3.911 RN/L = 3.5041 PT = 2623.7 TTF = 98.353 Q(PSF) = 671.16

SECTION (1)BODY FLAP (BOTTOM) DEPENDENT VARIABLE CP

Y/BBF	.10000	.50000	.65000	.80000	.90000
X/CBF					
-.10000	-.1293	-.0752			-.1494
.20000	-.1457	-.1003	-.1034	-.1119	-.1510
.60000	-.1526	-.1095			-.1476
.95000	-.1494	-.1040	-.1114	-.1219	-.1468

ALPHAO(5) = 5.884 BETAO (5) = 5.916 RN/L = 3.5041 PT = 2623.7 TTF = 98.353 Q(PSF) = 671.16

SECTION (1)BODY FLAP (BOTTOM) DEPENDENT VARIABLE CP

Y/BBF	.10000	.50000	.65000	.80000	.90000
X/CBF					
-.10000	-.1264	-.0535			-.1261
.20000	-.1441	-.1003	-.0979	-.1026	-.1222
.60000	-.1565	-.1275			-.1169
.95000	-.1552	-.1172	-.1143	-.1169	-.1227

DATE 08 MAY 80 IA156B PRESSURE DATA

AMES 272-1-97 IA156B OTS. BODY FLAP(BOTTOM) (P2TF44) (07 MAR 79)

REFERENCE DATA

SREF = 2690.0000 SQ.FT. XMRP = 976.0000 IN. XT
LREF = 1290.3000 INCHES YMRP = .0000 IN. YT
BREF = 1290.3000 INCHES ZMRP = 400.0000 IN. ZT
SCALE = .0200

PARAMETRIC DATA

IB-ELV = .000 OB-ELV = 2.000
MACH = 2.500 RN/L = 3.500
BOFLAP = .000 SPDBRK = .000
RUDDER = .000 SILTS = .000

ALPHAO(1) = -5.561 BETAO (1) = -6.309 RN/L = 3.5046 PT = 2572.9 TTF = 90.801 Q(PSF) = 658.16

SECTION (1)BODY FLAP (BOTTOM) DEPENDENT VARIABLE CP

Y/BBF	.10000	.50000	.65000	.80000	.90000
X/CBF					
-.10000	-.1683	-.1851			-.1802
.20000	-.1886	-.1859	-.1526	-.1448	-.1905
.60000	-.1726	-.1842			-.1842
.95000	-.1521	-.1513	-.1523	-.1797	-.1786

ALPHAO(1) = -5.600 BETAO (2) = -4.232 RN/L = 3.5046 PT = 2572.9 TTF = 90.801 Q(PSF) = 658.16

SECTION (1)BODY FLAP (BOTTOM) DEPENDENT VARIABLE CP

Y/BBF	.10000	.50000	.65000	.80000	.90000
X/CBF					
-.10000	-.1657	-.1784			-.1830
.20000	-.1814	-.1703	-.1601	-.1520	-.1887
.60000	-.1652	-.1630			-.1803
.95000	-.1541	-.1320	-.1471	-.1741	-.1760

ALPHAO(1) = -5.594 BETAO (3) = .031 RN/L = 3.5046 PT = 2572.9 TTF = 90.801 Q(PSF) = 658.16

SECTION (1)BODY FLAP (BOTTOM) DEPENDENT VARIABLE CP

Y/BBF	.10000	.50000	.65000	.80000	.90000
X/CBF					
-.10000	-.1703	-.1320			-.1825
.20000	-.1936	-.1098	-.1212	-.1649	-.1906
.60000	-.1790	-.1201			-.1800
.95000	-.1495	-.1209	-.1174	-.1471	-.1528

AMES 272-1-07 IA1568 OTS. BODY FLAP(BOTTOM) (P2TF44)

ALPHAO(1) = -5.474 BETAO (4) = 4.228 RN/L = 3.5046 PT = 2572.9 TTF = 90.801 Q(PSF) = 658.16

SECTION (1)BODY FLAP (BOTTOM) DEPENDENT VARIABLE CP

Y/BBF	.10000	.50000	.65000	.80000	.90000
X/CBF					
-.10000	-.1678	-.1554			-.1927
.20000	-.1938	-.1449	-.1524	-.1713	-.1870
.60000	-.1902	-.1319			-.1589
.95000	-.1765	-.1308	-.1327	-.1305	-.1346

ALPHAO(1) = -5.440 BETAO (5) = 6.289 RN/L = 3.5046 PT = 2572.9 TTF = 90.801 Q(PSF) = 658.16

SECTION (1)BODY FLAP (BOTTOM) DEPENDENT VARIABLE CP

Y/BBF	.10000	.50000	.65000	.80000	.90000
X/CBF					
-.10000	-.1626	-.1669			-.1848
.20000	-.1872	-.1558	-.1442	-.1558	-.1761
.60000	-.1894	-.1475			-.1561
.95000	-.1864	-.1283	-.1318	-.1323	-.1367

ALPHAO(2) = -3.564 BETAO (1) = -6.388 RN/L = 3.5033 PT = 2591.3 TTF = 93.662 Q(PSF) = 662.87

SECTION (1)BODY FLAP (BOTTOM) DEPENDENT VARIABLE CP

Y/BBF	.10000	.50000	.65000	.80000	.90000
X/CBF					
-.10000	-.1680	-.1828			-.1599
.20000	-.1890	-.1817	-.1510	-.1413	-.1809
.60000	-.1769	-.1801			-.1820
.95000	-.1521	-.1499	-.1494	-.1758	-.1769

ALPHAO(2) = -3.611 BETAO (2) = -4.322 RN/L = 3.5033 PT = 2591.3 TTF = 93.662 Q(PSF) = 662.87

SECTION (1)BODY FLAP (BOTTOM) DEPENDENT VARIABLE CP

Y/BBF	.10000	.50000	.65000	.80000	.90000
X/CBF					
-.10000	-.1671	-.1749			-.1795
.20000	-.1846	-.1617	-.1572	-.1513	-.1878
.60000	-.1676	-.1357			-.1819
.95000	-.1518	-.0954	-.1467	-.1730	-.1757

DATE 08 MAY 80 IA156B PRESSURE DATA

AMES 272-1-97 IA156B OTS. BODY FLAP(BOTTOM) (P2TF44)

ALPHAO(2) = -3.634 BETAO (3) = .015 RN/L = 3.5033 PT = 2591.3 TTF = 93.662 Q(PSF) = 662.87

SECTION (1)BODY FLAP (BOTTOM) DEPENDENT VARIABLE CP

Y/BBF	.10000	.50000	.65000	.80000	.90000
X/CBF					
-.10000	-.1707	-.1071			-.1857
.20000	-.1937	-.1087	-.1247	-.1622	-.1913
.60000	-.1753	-.1394			-.1761
.95000	-.1501	-.1263	-.1215	-.1434	-.1493

ALPHAO(2) = -3.482 BETAO (4) = 4.263 RN/L = 3.5033 PT = 2591.3 TTF = 93.662 Q(PSF) = 662.87

SECTION (1)BODY FLAP (BOTTOM) DEPENDENT VARIABLE CP

Y/BBF	.10000	.50000	.65000	.80000	.90000
X/CBF					
-.10000	-.1648	-.1373			-.1828
.20000	-.1905	-.1223	-.1266	-.1416	-.1707
.60000	-.1892	-.1287			-.1421
.95000	-.1755	-.1327	-.1311	-.1274	-.1263

ALPHAO(2) = -3.450 BETAO (5) = 6.325 RN/L = 3.5033 PT = 2591.3 TTF = 93.662 Q(PSF) = 662.87

SECTION (1)BODY FLAP (BOTTOM) DEPENDENT VARIABLE CP

Y/BBF	.10000	.50000	.65000	.80000	.90000
X/CBF					
-.10000	-.1550	-.1593			-.1770
.20000	-.1807	-.1451	-.1312	-.1387	-.1647
.60000	-.1896	-.1344			-.1435
.95000	-.1842	-.1253	-.1320	-.1309	-.1325

ALPHAO(3) = .337 BETAO (1) = -5.995 RN/L = 3.5056 PT = 2611.8 TTF = 96.436 Q(PSF) = 668.12

SECTION (1)BODY FLAP (BOTTOM) DEPENDENT VARIABLE CP

Y/BBF	.10000	.50000	.65000	.80000	.90000
X/CBF					
-.10000	-.1658	-.1672			-.1353
.20000	-.1835	-.1583	-.1439	-.1377	-.1484
.60000	-.1650	-.1492			-.1634
.95000	-.1476	-.1447	-.1511	-.1677	-.1771

AMES 272-1-97 IA156B OTS, BODY FLAP(BOTTOM) (P2TF44)

ALPHAO(3) = .349 BETAO (2) = -3.961 RN/L = 3.5056 PT = 2611.8 TTF = 96.436 Q(PSF) = 668.12

SECTION (1)BODY FLAP (BOTTOM) DEPENDENT VARIABLE CP

Y/BBF	.10000	.50000	.65000	.80000	.90000
X/CBF					
-.10000	-.1616	-.1237			-.1408
.20000	-.1798	-.1117	-.1293	-.1426	-.1589
.60000	-.1669	-.1082			-.1776
.95000	-.1504	-.1232	-.1445	-.1661	-.1760

ALPHAO(3) = .239 BETAO (3) = -.012 RN/L = 3.5056 PT = 2611.8 TTF = 96.436 Q(PSF) = 668.12

SECTION (1)BODY FLAP (BOTTOM) DEPENDENT VARIABLE CP

Y/BBF	.10000	.50000	.65000	.80000	.90000
X/CBF					
-.10000	-.1673	-.1015			-.1808
.20000	-.1837	-.1227	-.1270	-.1487	-.1851
.60000	-.1691	-.1256			-.1691
.95000	-.1477	-.1209	-.1211	-.1421	-.1455

ALPHAO(3) = .319 BETAO (4) = 3.858 RN/L = 3.5056 PT = 2611.8 TTF = 96.436 Q(PSF) = 668.12

SECTION (1)BODY FLAP (BOTTOM) DEPENDENT VARIABLE CP

Y/BBF	.10000	.50000	.65000	.80000	.90000
X/CBF					
-.10000	-.1507	-.1096			-.1860
.20000	-.1759	-.0985	-.1192	-.1362	-.1807
.60000	-.1857	-.1266			-.1576
.95000	-.1762	-.1314	-.1324	-.1364	-.1364

ALPHAO(3) = .354 BETAO (5) = 5.913 RN/L = 3.5056 PT = 2611.8 TTF = 96.436 Q(PSF) = 668.12

SECTION (1)BODY FLAP (BOTTOM) DEPENDENT VARIABLE CP

Y/BBF	.10000	.50000	.65000	.80000	.90000
X/CBF					
-.10000	-.1371	-.1411			-.1827
.20000	-.1594	-.1180	-.1223	-.1345	-.1684
.60000	-.1803	-.1027			-.1416
.95000	-.1827	-.1276	-.1284	-.1218	-.1265

DATE 08 MAY 80 IA156B PRESSURE DATA

AMES 272-1-97 IA156B OTS. BODY FLAP(BOTTOM) (P2TF44)

ALPHAO(4) = 4.093 BETAO (1) = -6.031 RN/L = 3.5020 PT = 2619.6 TTF = 97.981 Q(PSF) = 670.11

SECTION (1)BODY FLAP (BOTTOM) DEPENDENT VARIABLE CP

Y/BBF	.10000	.50000	.65000	.80000	.90000
X/CBF					
-.10000	-.1593	-.1344			-.1479
.20000	-.1742	-.1115	-.1341	-.1426	-.1556
.60000	-.1503	-.1328			-.1654
.95000	-.1346	-.1277	-.1495	-.1641	-.1646

ALPHAO(4) = 4.085 BETAO (2) = -4.008 RN/L = 3.5020 PT = 2619.6 TTF = 97.981 Q(PSF) = 670.11

SECTION (1)BODY FLAP (BOTTOM) DEPENDENT VARIABLE CP

Y/BBF	.10000	.50000	.65000	.80000	.90000
X/CBF					
-.10000	-.1570	-.0915			-.1472
.20000	-.1753	-.0862	-.1255	-.1470	-.1541
.60000	-.1512	-.1005			-.1666
.95000	-.1409	-.1186	-.1356	-.1610	-.1761

ALPHAO(4) = 4.019 BETAO (3) = -.029 RN/L = 3.5020 PT = 2619.6 TTF = 97.981 Q(PSF) = 670.11

SECTION (1)BODY FLAP (BOTTOM) DEPENDENT VARIABLE CP

Y/BBF	.10000	.50000	.65000	.80000	.90000
X/CBF					
-.10000	-.1507	-.1083			-.1600
.20000	-.1709	-.1149	-.1197	-.1401	-.1651
.60000	-.1735	-.1123			-.1688
.95000	-.1537	-.1149	-.1205	-.1375	-.1523

ALPHAO(4) = 4.055 BETAO (4) = 3.907 RN/L = 3.5020 PT = 2619.6 TTF = 97.981 Q(PSF) = 670.11

SECTION (1)BODY FLAP (BOTTOM) DEPENDENT VARIABLE CP

Y/BBF	.10000	.50000	.65000	.80000	.90000
X/CBF					
-.10000	-.1323	-.0796			-.1743
.20000	-.1452	-.1050	-.1082	-.1209	-.1717
.60000	-.1643	-.1259			-.1577
.95000	-.1696	-.1201	-.1243	-.1325	-.1397

DATE 08 MAY 80 IA156B PRESSURE DATA

AMES 272-1-97 IA156B OTS. BODY FLAP(BOTTOM) (P2TF44)

ALPHAO(4) = 4.124 BETAO (5) = 5.920 RN/L = 3.5020 PT = 2619.6 TTF = 97.981 Q(PSF) = 670.11

SECTION (1)BODY FLAP (BOTTOM) DEPENDENT VARIABLE CP

Y/BBF	.10000	.50000	.65000	.80000	.90000
X/CBF					
-.10000	-.1347	-.0916			-.1630
.20000	-.1480	-.0887	-.1054	-.1149	-.1525
.60000	-.1636	-.1305			-.1424
.95000	-.1739	-.1387	-.1342	-.1263	-.1292

ALPHAO(5) = 5.851 BETAO (1) = -6.044 RN/L = 3.5055 PT = 2633.0 TTF = 99.552 Q(PSF) = 673.52

SECTION (1)BODY FLAP (BOTTOM) DEPENDENT VARIABLE CP

Y/BBF	.10000	.50000	.65000	.80000	.90000
X/CBF					
-.10000	-.1546	-.1300			-.1514
.20000	-.1651	-.1026	-.1340	-.1456	-.1591
.60000	-.1369	-.1226			-.1693
.95000	-.1255	-.1158	-.1448	-.1670	-.1683

ALPHAO(5) = 5.838 BETAO (2) = -4.019 RN/L = 3.5055 PT = 2633.0 TTF = 99.552 Q(PSF) = 673.52

SECTION (1)BODY FLAP (BOTTOM) DEPENDENT VARIABLE CP

Y/BBF	.10000	.50000	.65000	.80000	.90000
X/CBF					
-.10000	-.1502	-.0762			-.1600
.20000	-.1531	-.0809	-.1157	-.1584	-.1650
.60000	-.1291	-.1030			-.1734
.95000	-.1307	-.1225	-.1312	-.1600	-.1734

ALPHAO(5) = 5.788 BETAO (3) = -.036 RN/L = 3.5055 PT = 2633.0 TTF = 99.552 Q(PSF) = 673.52

SECTION (1)BODY FLAP (BOTTOM) DEPENDENT VARIABLE CP

Y/BBF	.10000	.50000	.65000	.80000	.90000
X/CBF					
-.10000	-.1391	-.0993			-.1509
.20000	-.1499	-.1051	-.1133	-.1301	-.1541
.60000	-.1657	-.1067			-.1620
.95000	-.1478	-.1090	-.1167	-.1293	-.1459

DATE 08 MAY 80 IA156B PRESSURE DATA

AMES 272-1-97 IA156B OTS. BODY FLAP(BOTTOM) (P2TF44)

ALPHAO(5) = 5.821 BETAO (4) = 3.913 RN/L = 3.5055 PT = 2633.0 TTF = 99.552 Q(PSF) = 673.52

SECTION (1)BODY FLAP (BOTTOM) DEPENDENT VARIABLE CP

Y/BBF	.10000	.50000	.65000	.80000	.90000
X/CBF					
-.10000	-.1367	-.0742			-.1609
.20000	-.1493	-.1000	-.1029	-.1135	-.1591
.60000	-.1575	-.1130			-.1514
.95000	-.1601	-.1058	-.1132	-.1269	-.1375

ALPHAO(5) = 5.885 BETAO (5) = 5.918 RN/L = 3.5055 PT = 2633.0 TTF = 99.552 Q(PSF) = 673.52

SECTION (1)BODY FLAP (BOTTOM) DEPENDENT VARIABLE CP

Y/BBF	.10000	.50000	.65000	.80000	.90000
X/CBF					
-.10000	-.1319	-.0498			-.1353
.20000	-.1480	-.0950	-.0977	-.1053	-.1319
.60000	-.1617	-.1332			-.1245
.95000	-.1682	-.1264	-.1232	-.1235	-.1216

AMES-272-1-97 IA156B OTS. BODY FLAP(TOP) (P2T001) (07 MAR 79)

REFERENCE DATA

SREF = 2690.0000 SQ.FT. XMRP = 976.0000 IN. XT
LREF = 1290.3000 INCHES YMRP = .0000 IN. YT
BREF = 1290.3000 INCHES ZMRP = 400.0000 IN. ZT
SCALE = .0200

PARAMETRIC DATA

IB-ELV = 10.000 OB-ELV = 5.000
MACH = 1.550 RN/L = 3.500
BDFLAP = .000 SPDBRK = .000
RUDDER = .000 SILTS = .000

ALPHAO(1) = -5.466 BETAO (1) = -6.356 RN/L = 3.5013 PT = 1779.9 TTF = 105.26 Q(PSF) = 757.96

SECTION (1)BODY FLAP (TOP) DEPENDENT VARIABLE CP

Y/BBF	.10000	.50000	.65000	.80000	.90000
X/CBF					
-.10000	.0000	-.2286			-.2551
.20000	-.2497	-.2284	-.2530	-.2546	-.2647
.60000	-.2548	-.2459			-.2551
.95000	-.2497	-.2682	-.2649	-.2570	-.2387

ALPHAO(1) = -5.505 BETAO (2) = -4.267 RN/L = 3.5013 PT = 1779.9 TTF = 105.26 Q(PSF) = 757.96

SECTION (1)BODY FLAP (TOP) DEPENDENT VARIABLE CP

Y/BBF	.10000	.50000	.65000	.80000	.90000
X/CBF					
-.10000	.0000	-.2231			-.2473
.20000	-.2484	-.2250	-.2466	-.2531	-.2489
.60000	-.2538	-.2482			-.2526
.95000	-.2437	-.2651	-.2618	-.2533	-.2437

ALPHAO(1) = -5.468 BETAO (3) = .026 RN/L = 3.5013 PT = 1779.9 TTF = 105.26 Q(PSF) = 757.96

SECTION (1)BODY FLAP (TOP) DEPENDENT VARIABLE CP

Y/BBF	.10000	.50000	.65000	.80000	.90000
X/CBF					
-.10000	.0000	-.1976			-.2353
.20000	-.2318	-.2148	-.2365	-.2410	-.2374
.60000	-.2367	-.2473			-.2377
.95000	-.2292	-.2518	-.2509	-.2473	-.2367

AMES 272-1-97 IA156B OTS. BODY FLAP(TOP) (P2T001)

ALPHAO(1) = -5.380 BETAO (4) = 4.259 RN/L = 3.5013 PT = 1779.9 TTF = 105.26 Q(PSF) = 757.96

SECTION (1)BODY FLAP (TOP) DEPENDENT VARIABLE CP

Y/BBF	.10000	.50000	.65000	.80000	.90000
X/CBF					
-.10000	.0000	-.2342			-.2649
.20000	-.2696	-.2482	-.2640	-.2724	-.2686
.60000	-.2682	-.2736			-.2731
.95000	-.2579	-.2832	-.2790	-.2698	-.2754

ALPHAO(1) = -5.350 BETAO (5) = 6.333 RN/L = 3.5013 PT = 1779.9 TTF = 105.26 Q(PSF) = 757.96

SECTION (1)BODY FLAP (TOP) DEPENDENT VARIABLE CP

Y/BBF	.10000	.50000	.65000	.80000	.90000
X/CBF					
-.10000	.0000	-.2416			-.2753
.20000	-.2758	-.2575	-.2760	-.2850	-.2782
.60000	-.2749	-.2835			-.2814
.95000	-.2646	-.2936	-.2932	-.2859	-.2871

ALPHAO(2) = -3.334 BETAO (1) = -6.428 RN/L = 3.4834 PT = 1777.1 TTF = 106.75 Q(PSF) = 758.75

SECTION (1)BODY FLAP (TOP) DEPENDENT VARIABLE CP

Y/BBF	.10000	.50000	.65000	.80000	.90000
X/CBF					
-.10000	.0000	-.2665			-.2922
.20000	-.2890	-.2683	-.2918	-.2922	-.2958
.60000	-.2922	-.2892			-.2897
.95000	-.2890	-.3077	-.3023	-.2948	-.2770

ALPHAO(2) = -3.375 BETAO (2) = -4.355 RN/L = 3.4834 PT = 1777.1 TTF = 106.75 Q(PSF) = 758.75

SECTION (1)BODY FLAP (TOP) DEPENDENT VARIABLE CP

Y/BBF	.10000	.50000	.65000	.80000	.90000
X/CBF					
-.10000	.0000	-.2602			-.2921
.20000	-.2893	-.2743	-.2945	-.2968	-.2938
.60000	-.2933	-.3010			-.2954
.95000	-.2877	-.3118	-.3074	-.2977	-.2688

AMES 272-1-97 IA156B OTS. BODY FLAP(TOP) (P2T001)

ALPHAO(2) = -3.405 BETAO (3) = .023 RN/L = 3.4834 PT = 1777.1 TTF = 106.75 Q(PSF) = 756.75

SECTION (1)BODY FLAP (TOP) DEPENDENT VARIABLE CP

Y/BBF	.10000	.50000	.65000	.80000	.90000
X/CBF					
-.10000	.0000	-.2266			-.2578
.20000	-.2529	-.2405	-.2594	-.2613	-.2583
.60000	-.2550	-.2683			-.2578
.95000	-.2515	-.2719	-.2700	-.2658	-.2564

ALPHAO(2) = -3.266 BETAO (4) = 4.335 RN/L = 3.4834 PT = 1777.1 TTF = 106.75 Q(PSF) = 756.75

SECTION (1)BODY FLAP (TOP) DEPENDENT VARIABLE CP

Y/BBF	.10000	.50000	.65000	.80000	.90000
X/CBF					
-.10000	.0000	-.2769			-.3006
.20000	-.3032	-.2878	-.3001	-.3050	-.3032
.60000	-.3020	-.3069			-.3053
.95000	-.2949	-.3164	-.3119	-.3046	-.3024

ALPHAO(2) = -3.218 BETAO (5) = 6.372 RN/L = 3.4834 PT = 1777.1 TTF = 106.75 Q(PSF) = 756.75

SECTION (1)BODY FLAP (TOP) DEPENDENT VARIABLE CP

Y/BBF	.10000	.50000	.65000	.80000	.90000
X/CBF					
-.10000	.0000	-.2558			-.2863
.20000	-.2851	-.2712	-.2865	-.2934	-.2877
.60000	-.2842	-.2934			-.2903
.95000	-.2759	-.3040	-.3011	-.2943	-.2938

ALPHAO(3) = .399 BETAO (1) = -6.033 RN/L = 3.5153 PT = 1797.9 TTF = 107.79 Q(PSF) = 765.59

SECTION (1)BODY FLAP (TOP) DEPENDENT VARIABLE CP

Y/BBF	.10000	.50000	.65000	.80000	.90000
X/CBF					
-.10000	.0000	-.3298			-.3416
.20000	-.3425	-.3279	-.3449	-.3460	-.3444
.60000	-.3463	-.3456			-.3439
.95000	-.3407	-.3588	-.3572	-.3495	-.3412

AMES 272-1-97 IA156B OTS. BODY FLAP(TOP) (P2T001)

ALPHAO(3) = .416 BETAO (2) = -3.989 RN/L = 3.5153 PT = 1797.9 TTF = 107.79 Q(PSF) = 765.59

SECTION (1)BODY FLAP (TOP) DEPENDENT VARIABLE CP

Y/BBF	.10000	.50000	.65000	.80000	.90000
X/CBF					
-.10000	.0000	-.3303			-.3533
.20000	-.3482	-.3401	-.3558	-.3565	-.3533
.60000	-.3498	-.3612			-.3551
.95000	-.3468	-.3672	-.3647	-.3593	-.3542

ALPHAO(3) = .300 BETAO (3) = -.008 RN/L = 3.5153 PT = 1797.9 TTF = 107.79 Q(PSF) = 765.59

SECTION (1)BODY FLAP (TOP) DEPENDENT VARIABLE CP

Y/BBF	.10000	.50000	.65000	.80000	.90000
X/CBF					
-.10000	.0000	-.2954			-.3061
.20000	-.3014	-.2924	-.3038	-.3084	-.3077
.60000	-.3021	-.3110			-.3089
.95000	-.2980	-.3179	-.3175	-.3133	-.3098

ALPHAO(3) = .385 BETAO (4) = 3.882 RN/L = 3.5153 PT = 1797.9 TTF = 107.79 Q(PSF) = 765.59

SECTION (1)BODY FLAP (TOP) DEPENDENT VARIABLE CP

Y/BBF	.10000	.50000	.65000	.80000	.90000
X/CBF					
-.10000	.0000	-.3621			-.3677
.20000	-.3703	-.3587	-.3666	-.3714	-.3698
.60000	-.3691	-.3710			-.3717
.95000	-.3668	-.3819	-.3793	-.3758	-.3717

ALPHAO(3) = .413 BETAO (5) = 5.951 RN/L = 3.5153 PT = 1797.9 TTF = 107.79 Q(PSF) = 765.59

SECTION (1)BODY FLAP (TOP) DEPENDENT VARIABLE CP

Y/BBF	.10000	.50000	.65000	.80000	.90000
X/CBF					
-.10000	.0000	-.3693			-.3869
.20000	-.3860	-.3767	-.3890	-.3895	-.3876
.60000	-.3860	-.3934			-.3881
.95000	-.3830	-.4001	-.3969	-.3911	-.3853

DATE 08 MAY 80 IA156B PRESSURE DATA

AMES 272-1-97 IA156B OTS. BODY FLAP(TOP) (P2T001)

ALPHAO(4) = 4.103 BETAO (1) = -6.031 RN/L = 3.0003 PT = 1512.3 TTF = 101.66 Q(PSF) = 643.96

SECTION (1)BODY FLAP (TOP) DEPENDENT VARIABLE CP

Y/BBF	.10000	.50000	.65000	.80000	.90000
X/CBF					
-.10000	.0000	-.4280			-.4340
.20000	-.4368	-.4288	-.4423	-.4425	-.4423
.60000	-.4376	-.4461			-.4431
.95000	-.4406	-.4551	-.4540	-.4480	-.4412

ALPHAO(4) = 4.097 BETAO (2) = -4.013 RN/L = 3.0003 PT = 1512.3 TTF = 101.66 Q(PSF) = 643.96

SECTION (1)BODY FLAP (TOP) DEPENDENT VARIABLE CP

Y/BBF	.10000	.50000	.65000	.80000	.90000
X/CBF					
-.10000	.0000	-.4168			-.4483
.20000	-.4398	-.4379	-.4535	-.4516	-.4488
.60000	-.4405	-.4562			-.4502
.95000	-.4414	-.4603	-.4576	-.4540	-.4491

ALPHAO(4) = 4.003 BETAO (3) = -.024 RN/L = 3.0003 PT = 1512.3 TTF = 101.66 Q(PSF) = 643.96

SECTION (1)BODY FLAP (TOP) DEPENDENT VARIABLE CP

Y/BBF	.10000	.50000	.65000	.80000	.90000
X/CBF					
-.10000	.0000	-.3854			-.3980
.20000	-.3923	-.3914	-.4049	-.4032	-.4021
.60000	-.3958	-.4084			-.4038
.95000	-.3966	-.4131	-.4112	-.4101	-.4073

ALPHAO(4) = 4.066 BETAO (4) = 3.919 RN/L = 3.0003 PT = 1512.3 TTF = 101.66 Q(PSF) = 643.96

SECTION (1)BODY FLAP (TOP) DEPENDENT VARIABLE CP

Y/BBF	.10000	.50000	.65000	.80000	.90000
X/CBF					
-.10000	.0000	-.4374			-.4497
.20000	-.4489	-.4429	-.4527	-.4525	-.4505
.60000	-.4505	-.4596			-.4522
.95000	-.4530	-.4651	-.4626	-.4579	-.4538

AMES 272-1-97 IA1568 OTS. BODY FLAP(TOP) (P2T001)

ALPHAO(4) = 4.133 BETAO (5) = 5.934 RN/L = 3.0003 PT = 1512.3 TTF = 101.68 Q(PSF) = 843.98

SECTION (1)BODY FLAP (TOP) DEPENDENT VARIABLE CP

Y/BBF	.10000	.50000	.65000	.80000	.90000
X/CBF					
-.10000	.0000	-.4496			-.4649
.20000	-.4636	-.4581	-.4685	-.4688	-.4658
.60000	-.4649	-.4745			-.4682
.95000	-.4657	-.4798	-.4776	-.4729	-.4707

ALPHAO(5) = 6.208 BETAO (1) = -6.043 RN/L = 3.0090 PT = 1511.7 TTF = 100.31 Q(PSF) = 843.76

SECTION (1)BODY FLAP (TOP) DEPENDENT VARIABLE CP

Y/BBF	.10000	.50000	.65000	.80000	.90000
X/CBF					
-.10000	.0000	-.4878			-.4911
.20000	-.4913	-.4839	-.4938	-.4965	-.4960
.60000	-.4935	-.4968			-.4982
.95000	-.4971	-.5111	-.5100	-.5037	-.4993

ALPHAO(5) = 6.199 BETAO (2) = -4.025 RN/L = 3.0090 PT = 1511.7 TTF = 100.31 Q(PSF) = 843.76

SECTION (1)BODY FLAP (TOP) DEPENDENT VARIABLE CP

Y/BBF	.10000	.50000	.65000	.80000	.90000
X/CBF					
-.10000	.0000	-.4770			-.4959
.20000	-.4905	-.4872	-.4992	-.4987	-.4959
.60000	-.4935	-.5061			-.4979
.95000	-.4973	-.5121	-.5091	-.5047	-.5009

ALPHAO(5) = 6.110 BETAO (3) = -.043 RN/L = 3.0090 PT = 1511.7 TTF = 100.31 Q(PSF) = 843.76

SECTION (1)BODY FLAP (TOP) DEPENDENT VARIABLE CP

Y/BBF	.10000	.50000	.65000	.80000	.90000
X/CBF					
-.10000	.0000	-.4272			-.4494
.20000	-.4381	-.4414	-.4535	-.4518	-.4494
.60000	-.4414	-.4562			-.4524
.95000	-.4425	-.4603	-.4584	-.4573	-.4557

DATE 08 MAY 80

IA156B PRESSURE DATA

AMES 272-1-97 IA156B OTS.

BODY FLAP(TOP) (P2T001)

ALPHAO(5) = 6.177 BETAO (4) = 3.926 RN/L = 3.0090 PT = 1511.7 TTF = 100.31 Q(PSF) = 643.76

SECTION (1)BODY FLAP (TOP) DEPENDENT VARIABLE CP

Y/BBF	.10000	.50000	.65000	.80000	.90000
X/CBF					
-.10000	.0000	-.4805			-.4967
.20000	-.4967	-.4912	-.5013	-.5000	-.4972
.60000	-.4991	-.5087			-.4986
.95000	-.5027	-.5129	-.5098	-.5057	-.5027

ALPHAO(5) = 6.243 BETAO (5) = 5.927 RN/L = 3.0090 PT = 1511.7 TTF = 100.31 Q(PSF) = 643.76

SECTION (1)BODY FLAP (TOP) DEPENDENT VARIABLE CP

Y/BBF	.10000	.50000	.65000	.80000	.90000
X/CBF					
-.10000	.0000	-.4947			-.5106
.20000	-.5095	-.5043	-.5161	-.5139	-.5109
.60000	-.5103	-.5208			-.5134
.95000	-.5123	-.5257	-.5233	-.5197	-.5197

AMES 272-1-97 IA156B OTS, BODY FLAP(TOP) (P2T602) (07 MAR 79)

REFERENCE DATA

SREF = 2690.0000 SQ.FT. XMRP = 975.0000 IN. XT
LREF = 1290.3000 INCHES YMRP = .0000 IN. YT
BREF = 1290.3000 INCHES ZMRP = 400.0000 IN. ZT
SCALE = .0200

PARAMETRIC DATA

IB-ELV = 10.000 OB-ELV = 5.000
MACH = 1.800 RN/L = 3.500
BDFLAP = .000 SPDBRK = .000
RUDDER = .000 SILTS = .000

ALPHAO(1) = -6.299 BETAO (1) = -6.393 RN/L = 3.5013 PT = 1906.3 TTF = 100.57 Q(PSF) = 752.59

SECTION (1)BODY FLAP (TOP) DEPENDENT VARIABLE CP

Y/BBF	.10000	.50000	.65000	.80000	.90000
X/CBF					
-.10000	.0000	-.2094			-.2189
.20000	-.2177	-.2080	-.2132	-.2260	-.2281
.60000	-.2264	-.2099			-.2264
.95000	-.2160	-.2165	-.2160	-.2087	-.2170

ALPHAO(1) = -6.329 BETAO (2) = -4.307 RN/L = 3.5013 PT = 1906.3 TTF = 100.57 Q(PSF) = 752.59

SECTION (1)BODY FLAP (TOP) DEPENDENT VARIABLE CP

Y/BBF	.10000	.50000	.65000	.80000	.90000
X/CBF					
-.10000	.0000	-.1938			-.2108
.20000	-.2037	-.1924	-.2059	-.2137	-.2257
.60000	-.2170	-.1967			-.2049
.95000	-.1995	-.2146	-.2115	-.2042	-.1964

ALPHAO(1) = -6.303 BETAO (3) = -.030 RN/L = 3.5013 PT = 1906.3 TTF = 100.57 Q(PSF) = 752.59

SECTION (1)BODY FLAP (TOP) DEPENDENT VARIABLE CP

Y/BBF	.10000	.50000	.65000	.80000	.90000
X/CBF					
-.10000	.0000	-.1793			-.2018
.20000	-.1966	-.1808	-.2009	-.2035	-.2011
.60000	-.2080	-.2009			-.2030
.95000	-.1964	-.2125	-.2092	-.2016	-.1971

AMES 272-1-97 IA156B OTS. BODY FLAP(TOP) (P2T002)

ALPHAO(1) = -6.209 BETAO (4) = 4.177 RN/L = 3.5013 PT = 1906.3 TTF = 100.57 Q(PSF) = 752.59

SECTION (1)BODY FLAP (TOP) DEPENDENT VARIABLE CP

Y/BBF	.10000	.50000	.65000	.80000	.90000
X/CBF					
-.10000	.0000	-.1946			-.2062
.20000	-.2116	-.1967	-.2026	-.2118	-.2111
.60000	-.2140	-.1996			-.2173
.95000	-.1878	-.2125	-.2057	-.2066	-.2142

ALPHAO(1) = -6.183 BETAO (5) = 6.251 RN/L = 3.5013 PT = 1906.3 TTF = 100.57 Q(PSF) = 752.59

SECTION (1)BODY FLAP (TOP) DEPENDENT VARIABLE CP

Y/BBF	.10000	.50000	.65000	.80000	.90000
X/CBF					
-.10000	.0000	-.2009			-.2174
.20000	-.2106	-.2044	-.2129	-.2226	-.2245
.60000	-.2132	-.2096			-.2273
.95000	-.2153	-.2160	-.2103	-.2177	-.2285

ALPHAO(2) = -3.425 BETAO (1) = -6.489 RN/L = 3.4937 PT = 1906.8 TTF = 101.57 Q(PSF) = 752.78

SECTION (1)BODY FLAP (TOP) DEPENDENT VARIABLE CP

Y/BBF	.10000	.50000	.65000	.80000	.90000
X/CBF					
-.10000	.0000	-.2077			-.2240
.20000	-.2183	-.2072	-.2145	-.2221	-.2365
.60000	-.2261	-.2100			-.2183
.95000	-.2159	-.2218	-.2204	-.2098	-.2197

ALPHAO(2) = -3.468 BETAO (2) = -4.419 RN/L = 3.4937 PT = 1906.8 TTF = 101.57 Q(PSF) = 752.78

SECTION (1)BODY FLAP (TOP) DEPENDENT VARIABLE CP

Y/BBF	.10000	.50000	.65000	.80000	.90000
X/CBF					
-.10000	.0000	-.1887			-.2102
.20000	-.2052	-.1864	-.2067	-.2114	-.2182
.60000	-.2135	-.1986			-.2133
.95000	-.2024	-.2194	-.2166	-.2107	-.1930

AMES 272-1-97 IA156B OTS, BODY FLAP(TOP) (P2T002)

ALPHAO(2) = -3.496 BETAO (3) = -.042 RN/L = 3.4937 PT = 1906.8 TTF = 101.57 Q(PSF) = 752.78

SECTION (1)BODY FLAP (TOP) DEPENDENT VARIABLE CP

Y/BBF	.10000	.50000	.65000	.80000	.90000
X/CBF					
-.10000	.0000	-.1792			-.2016
.20000	-.1969	-.1834	-.2028	-.2040	-.2016
.60000	-.2052	-.2042			-.2035
.95000	-.1936	-.2127	-.2039	-.2026	-.1953

ALPHAO(2) = -3.346 BETAO (4) = 4.233 RN/L = 3.4937 PT = 1906.8 TTF = 101.57 Q(PSF) = 752.78

SECTION (1)BODY FLAP (TOP) DEPENDENT VARIABLE CP

Y/BBF	.10000	.50000	.65000	.80000	.90000
X/CBF					
-.10000	.0000	-.1992			-.2067
.20000	-.2098	-.2011	-.2037	-.2143	-.2110
.60000	-.2134	-.2004			-.2160
.95000	-.1876	-.2176	-.2138	-.2122	-.2148

ALPHAO(2) = -3.313 BETAO (5) = 6.306 RN/L = 3.4937 PT = 1906.8 TTF = 101.57 Q(PSF) = 752.78

SECTION (1)BODY FLAP (TOP) DEPENDENT VARIABLE CP

Y/BBF	.10000	.50000	.65000	.80000	.90000
X/CBF					
-.10000	.0008	-.2026			-.2163
.20000	-.2156	-.2047	-.2118	-.2203	-.2227
.60000	-.2184	-.2092			-.2262
.95000	-.2064	-.2198	-.2130	-.2132	-.2267

ALPHAO(3) = .345 BETAO (1) = -6.103 RN/L = 3.4928 PT = 1907.3 TTF = 101.77 Q(PSF) = 752.98

SECTION (1)BODY FLAP (TOP) DEPENDENT VARIABLE CP

Y/BBF	.10000	.50000	.65000	.80000	.90000
X/CBF					
-.10000	.0000	-.2094			-.2191
.20000	-.2177	-.2073	-.2189	-.2196	-.2217
.60000	-.2239	-.2111			-.2194
.95000	-.2163	-.2234	-.2227	-.2186	-.2073

AMES 272-1-97 IA156B OTS. BODY FLAP(TOP) (P2TG02)

ALPHAO(3) = .359 BETAO (2) = -4.060 RN/L = 3.4928 PT = 1907.3 TTF = 101.77 Q(PSF) = 752.96

SECTION (1)BODY FLAP (TOP) DEPENDENT VARIABLE CP

Y/BBF	.10000	.50000	.65000	.80000	.90000
X/CBF					
-.10000	.0000	-.2015			-.2105
.20000	-.2072	-.1975	-.2112	-.2124	-.2115
.60000	-.2136	-.2093			-.2134
.95000	-.2101	-.2216	-.2200	-.2138	-.2053

ALPHAO(3) = .198 BETAO (3) = -.077 RN/L = 3.4928 PT = 1907.3 TTF = 101.77 Q(PSF) = 752.96

SECTION (1)BODY FLAP (TOP) DEPENDENT VARIABLE CP

Y/BBF	.10000	.50000	.65000	.80000	.90000
X/CBF					
-.10000	.0000	-.1930			-.2011
.20000	-.1973	-.1904	-.1997	-.2034	-.2023
.60000	-.1994	-.2037			-.2039
.95000	-.1944	-.2110	-.2101	-.2067	-.2030

ALPHAO(3) = .326 BETAO (4) = 3.814 RN/L = 3.4928 PT = 1907.3 TTF = 101.77 Q(PSF) = 752.96

SECTION (1)BODY FLAP (TOP) DEPENDENT VARIABLE CP

Y/BBF	.10000	.50000	.65000	.80000	.90000
X/CBF					
-.10000	.0000	-.2023			-.2067
.20000	-.2041	-.1999	-.2046	-.2105	-.2086
.60000	-.2086	-.2013			-.2112
.95000	-.1916	-.2157	-.2143	-.2124	-.2112

ALPHAO(3) = .361 BETAO (5) = 5.880 RN/L = 3.4928 PT = 1907.3 TTF = 101.77 Q(PSF) = 752.96

SECTION (1)BODY FLAP (TOP) DEPENDENT VARIABLE CP

Y/BBF	.10000	.50000	.65000	.80000	.90000
X/CBF					
-.10000	.0000	-.2065			-.2159
.20000	-.2131	-.2074	-.2142	-.2218	-.2197
.60000	-.2215	-.2098			-.2246
.95000	-.2041	-.2206	-.2208	-.2239	-.2241

AMES 272-1-97 IA156B OTS, BODY FLAP(TOP) (P2TG02)

ALPHAO(4) = 4.151 BETAO (1) = -6.130 RN/L = 3.5028 PT = 1913.0 TTF = 101.82 Q(PSF) = 755.20

SECTION (1)BODY FLAP (TOP) DEPENDENT VARIABLE CP

Y/BBF	.10000	.50000	.65000	.80000	.90000
X/CBF					
-.10000	.0000	-.2166			-.2150
.20000	-.2119	-.2107	-.2187	-.2213	-.2232
.60000	-.2185	-.2136			-.2232
.95000	-.2183	-.2246	-.2253	-.2220	-.2211

ALPHAO(4) = 4.145 BETAO (2) = -4.102 RN/L = 3.5028 PT = 1913.0 TTF = 101.82 Q(PSF) = 755.20

SECTION (1)BODY FLAP (TOP) DEPENDENT VARIABLE CP

Y/BBF	.10000	.50000	.65000	.80000	.90000
X/CBF					
-.10000	.0000	-.2086			-.2180
.20000	-.2131	-.2041	-.2166	-.2208	-.2173
.60000	-.2159	-.2121			-.2204
.95000	-.2128	-.2272	-.2263	-.2216	-.2143

ALPHAO(4) = 4.038 BETAO (3) = -.096 RN/L = 3.5028 PT = 1913.0 TTF = 101.82 Q(PSF) = 755.20

SECTION (1)BODY FLAP (TOP) DEPENDENT VARIABLE CP

Y/BBF	.10000	.50000	.65000	.80000	.90000
X/CBF					
-.10000	.0000	-.1942			-.1928
.20000	-.1932	-.1897	-.1965	-.1991	-.1986
.60000	-.1960	-.1991			-.2010
.95000	-.1946	-.2090	-.2088	-.2055	-.2010

ALPHAO(4) = 4.114 BETAO (4) = 3.869 RN/L = 3.5028 PT = 1913.0 TTF = 101.82 Q(PSF) = 755.20

SECTION (1)BODY FLAP (TOP) DEPENDENT VARIABLE CP

Y/BBF	.10000	.50000	.65000	.80000	.90000
X/CBF					
-.10000	.0000	-.2039			-.2098
.20000	-.2034	-.2011	-.2079	-.2128	-.2112
.60000	-.2086	-.2077			-.2121
.95000	-.2053	-.2201	-.2180	-.2161	-.2133

AMES 272-1-97 IA156B OTS, BODY FLAP(TOP) (P2T002)

ALPHAO(4) = 4.179 BETAO (5) = 5.893 RN/L = 3.5028 PT = 1913.0 TTF = 101.82 Q(PSF) = 755.20

SECTION (1)BODY FLAP (TOP) DEPENDENT VARIABLE CP

Y/BBF	.10000	.50000	.65000	.80000	.90000
X/CBF					
-.10000	.0000	-.2095			-.2179
.20000	-.2109	-.2071	-.2156	-.2198	-.2182
.60000	-.2161	-.2137			-.2198
.95000	-.2149	-.2250	-.2259	-.2245	-.2208

ALPHAO(5) = 5.789 BETAO (1) = -6.116 RN/L = 3.0242 PT = 1622.4 TTF = 94.547 Q(PSF) = 640.48

SECTION (1)BODY FLAP (TOP) DEPENDENT VARIABLE CP

Y/BBF	.10000	.50000	.65000	.80000	.90000
X/CBF					
-.10000	.0000	-.2205			-.2180
.20000	-.2158	-.2158	-.2227	-.2246	-.2258
.60000	-.2216	-.2174			-.2274
.95000	-.2222	-.2269	-.2277	-.2266	-.2263

ALPHAO(5) = 5.779 BETAO (2) = -4.095 RN/L = 3.0242 PT = 1622.4 TTF = 94.547 Q(PSF) = 640.48

SECTION (1)BODY FLAP (TOP) DEPENDENT VARIABLE CP

Y/BBF	.10000	.50000	.65000	.80000	.90000
X/CBF					
-.10000	.0000	-.2166			-.2213
.20000	-.2138	-.2116	-.2219	-.2244	-.2227
.60000	-.2196	-.2171			-.2255
.95000	-.2183	-.2319	-.2313	-.2274	-.2227

ALPHAO(5) = 5.722 BETAO (3) = -.103 RN/L = 3.0242 PT = 1622.4 TTF = 94.547 Q(PSF) = 640.48

SECTION (1)BODY FLAP (TOP) DEPENDENT VARIABLE CP

Y/BBF	.10000	.50000	.65000	.80000	.90000
X/CBF					
-.10000	.0000	-.1810			-.1874
.20000	-.1832	-.1846	-.1943	-.1937	-.1904
.60000	-.1921	-.1995			-.1940
.95000	-.1932	-.2048	-.2053	-.2017	-.1979

DATE 08 MAY 80 IA156B PRESSURE DATA

AMES 272-1-97 IA156B OTS. BODY FLAP(TOP) (P2T602)

ALPHAO(5) = 5.775 BETAO (4) = 3.868 RN/L = 3.0242 PT = 1622.4 TTF = 94.547 Q(PSF) = 640.48

SECTION (1)BODY FLAP (TOP) DEPENDENT VARIABLE CP

Y/BBF	.10000	.50000	.65000	.80000	.90000
X/CBF					
-.10000	.0000	-.1988			-.2063
.20000	-.2013	-.1972	-.2061	-.2088	-.2063
.60000	-.2033	-.2097			-.2091
.95000	-.2055	-.2188	-.2166	-.2135	-.2108

ALPHAO(5) = 5.819 BETAO (5) = 5.858 RN/L = 3.0242 PT = 1622.4 TTF = 94.547 Q(PSF) = 640.48

SECTION (1)BODY FLAP (TOP) DEPENDENT VARIABLE CP

Y/BBF	.10000	.50000	.65000	.80000	.90000
X/CBF					
-.10000	.0000	-.2071			-.2096
.20000	-.2063	-.2038	-.2108	-.2127	-.2119
.60000	-.2124	-.2099			-.2135
.95000	-.2105	-.2219	-.2213	-.2191	-.2158

AMES 272-1-97 IA156B OTS, BODY FLAP(TOP) (P2T603) (07 MAR 79)

REFERENCE DATA

SREF = 2690.0000 SQ.FT. XMRP = 976.0000 IN. XT
LREF = 1290.3000 INCHES YMRP = .0000 IN. YT
BREF = 1290.3000 INCHES ZMRP = 400.0000 IN. ZT
SCALE = .0200

PARAMETRIC DATA

IB-ELV = 10.000 OB-ELV = 5.000
MACH = 2.200 RN/L = 3.500
BDFLAP = .000 SPDBRK = .000
RUDDER = .000 SILTS = .000

ALPHAO(1) = -4.909 BETAO (1) = -6.458 RN/L = 3.5062 PT = 2204.7 TTF = 88.140 Q(PSF) = 696.84

SECTION (1)BODY FLAP (TOP) DEPENDENT VARIABLE CP

Y/BBF	.10000	.50000	.65000	.80000	.90000
X/CBF					
-.10000	.0000	-.1754			-.1782
.20000	-.1622	-.1739	-.1761	-.1774	-.1825
.60000	-.1838	-.1749			-.1820
.95000	-.1835	-.1767	-.1772	-.1827	-.1921

ALPHAO(1) = -4.944 BETAO (2) = -4.378 RN/L = 3.5062 PT = 2204.7 TTF = 88.140 Q(PSF) = 696.84

SECTION (1)BODY FLAP (TOP) DEPENDENT VARIABLE CP

Y/BBF	.10000	.50000	.65000	.80000	.90000
X/CBF					
-.10000	.0000	-.1738			-.1766
.20000	-.1461	-.1707	-.1745	-.1761	-.1801
.60000	-.1847	-.1733			-.1799
.95000	-.1852	-.1753	-.1766	-.1794	-.1837

ALPHAO(1) = -4.937 BETAO (3) = -.085 RN/L = 3.5062 PT = 2204.7 TTF = 88.140 Q(PSF) = 696.84

SECTION (1)BODY FLAP (TOP) DEPENDENT VARIABLE CP

Y/BBF	.10000	.50000	.65000	.80000	.90000
X/CBF					
-.10000	.0000	-.1577			-.1704
.20000	-.1468	-.1539	-.1676	-.1729	-.1699
.60000	-.1727	-.1668			-.1727
.95000	-.1772	-.1696	-.1709	-.1684	-.1729

AMES 272-1-97 IA1568 OTS. BODY FLAP(TOP) (P2T003)

ALPHAO(1) = -4.824 BETAO (4) = 4.129 RN/L = 3.5062 PT = 2204.7 TTF = 88.140 Q(PSF) = 696.84

SECTION (1)BODY FLAP (TOP) DEPENDENT VARIABLE CP

Y/BBF	.10000	.50000	.65000	.80000	.90000
X/CBF					
-.10000	.0000	-.1667			-.1755
.20000	-.1531	-.1667	-.1735	-.1768	-.1760
.60000	-.1765	-.1743			-.1778
.95000	-.1849	-.1770	-.1793	-.1770	-.1768

ALPHAO(1) = -4.794 BETAO (5) = 6.197 RN/L = 3.5062 PT = 2204.7 TTF = 88.140 Q(PSF) = 696.84

SECTION (1)BODY FLAP (TOP) DEPENDENT VARIABLE CP

Y/BBF	.10000	.50000	.65000	.80000	.90000
X/CBF					
-.10000	.0000	-.1691			-.1744
.20000	-.1434	-.1689	-.1742	-.1754	-.1747
.60000	-.1722	-.1734			-.1749
.95000	-.1871	-.1752	-.1765	-.1727	-.1739

ALPHAO(2) = -3.061 BETAO (1) = -6.521 RN/L = 3.5063 PT = 2221.7 TTF = 91.115 Q(PSF) = 702.24

SECTION (1)BODY FLAP (TOP) DEPENDENT VARIABLE CP

Y/BBF	.10000	.50000	.65000	.80000	.90000
X/CBF					
-.10000	.0000	-.1788			-.1811
.20000	-.1667	-.1776	-.1801	-.1821	-.1857
.60000	-.1874	-.1786			-.1862
.95000	-.1874	-.1806	-.1831	-.1862	-.1985

ALPHAO(2) = -3.106 BETAO (2) = -4.451 RN/L = 3.5063 PT = 2221.7 TTF = 91.115 Q(PSF) = 702.24

SECTION (1)BODY FLAP (TOP) DEPENDENT VARIABLE CP

Y/BBF	.10000	.50000	.65000	.80000	.90000
X/CBF					
-.10000	.0000	-.1767			-.1802
.20000	-.1560	-.1754	-.1789	-.1805	-.1802
.60000	-.1863	-.1777			-.1825
.95000	-.1873	-.1800	-.1815	-.1842	-.1893

AMES 272-1-97 IA156B OTS, BODY FLAP(TOP) (P2TG03)

ALPHAO(2) = -3.113 BETAO (3) = -.099 RN/L = 3.5063 PT = 2221.7 TTF = 91.115 Q(PSF) = 702.24

SECTION (1)BODY FLAP (TOP) DEPENDENT VARIABLE CP

Y/BBF	.10000	.50000	.65000	.80000	.90000
X/CBF					
-.10000	.0000	-.1590			-.1728
.20000	-.1509	-.1557	-.1706	-.1755	-.1723
.60000	-.1741	-.1670			-.1756
.95000	-.1779	-.1726	-.1728	-.1718	-.1764

ALPHAO(2) = -2.986 BETAO (4) = 4.165 RN/L = 3.5063 PT = 2221.7 TTF = 91.115 Q(PSF) = 702.24

SECTION (1)BODY FLAP (TOP) DEPENDENT VARIABLE CP

Y/BBF	.10000	.50000	.65000	.80000	.90000
X/CBF					
-.10000	.0000	-.1678			-.1766
.20000	-.1591	-.1678	-.1753	-.1783	-.1771
.60000	-.1801	-.1763			-.1788
.95000	-.1866	-.1793	-.1828	-.1793	-.1786

ALPHAO(2) = -2.952 BETAO (5) = 6.235 RN/L = 3.5063 PT = 2221.7 TTF = 91.115 Q(PSF) = 702.24

SECTION (1)BODY FLAP (TOP) DEPENDENT VARIABLE CP

Y/BBF	.10000	.50000	.65000	.80000	.90000
X/CBF					
-.10000	.0000	-.1726			-.1781
.20000	-.1506	-.1736	-.1789	-.1786	-.1784
.60000	-.1794	-.1784			-.1784
.95000	-.1906	-.1821	-.1819	-.1776	-.1776

ALPHAO(3) = .923 BETAO (1) = -6.138 RN/L = 3.5033 PT = 2233.4 TTF = 93.499 Q(PSF) = 705.93

SECTION (1)BODY FLAP (TOP) DEPENDENT VARIABLE CP

Y/BBF	.10000	.50000	.65000	.80000	.90000
X/CBF					
-.10000	.0000	-.1795			-.1837
.20000	-.1684	-.1792	-.1825	-.1860	-.1888
.60000	-.1890	-.1797			-.1910
.95000	-.1910	-.1810	-.1830	-.1908	-.1958

AMES 272-1-97 IA156B OTS. BODY FLAP(TOP) (P2T003)

ALPHAO(3) = .932 BETAO (2) = -4.100 RN/L = 3.5033 PT = 2233.4 TTF = 93.499 Q(PSF) = 705.93

SECTION (1)BODY FLAP (TOP) DEPENDENT VARIABLE CP

Y/BBF	.10000	.50000	.65000	.80000	.90000
X/CBF					
-.10000	.0000	-.1844			-.1876
.20000	-.1649	-.1819	-.1859	-.1891	-.1874
.60000	-.1931	-.1849			-.1921
.95000	-.1954	-.1871	-.1874	-.1944	-.1971

ALPHAO(3) = .737 BETAO (3) = -.130 RN/L = 3.5033 PT = 2233.4 TTF = 93.499 Q(PSF) = 705.93

SECTION (1)BODY FLAP (TOP) DEPENDENT VARIABLE CP

Y/BBF	.10000	.50000	.65000	.80000	.90000
X/CBF					
-.10000	.0000	-.1694			-.1819
.20000	-.1623	-.1673	-.1794	-.1857	-.1829
.60000	-.1832	-.1751			-.1867
.95000	-.1852	-.1827	-.1822	-.1824	-.1869

ALPHAO(3) = .903 BETAO (4) = 3.752 RN/L = 3.5033 PT = 2233.4 TTF = 93.499 Q(PSF) = 705.93

SECTION (1)BODY FLAP (TOP) DEPENDENT VARIABLE CP

Y/BBF	.10000	.50000	.65000	.80000	.90000
X/CBF					
-.10000	.0000	-.1742			-.1819
.20000	-.1654	-.1739	-.1794	-.1844	-.1827
.60000	-.1859	-.1794			-.1857
.95000	-.1914	-.1847	-.1842	-.1867	-.1872

ALPHAO(3) = .937 BETAO (5) = 5.810 RN/L = 3.5033 PT = 2233.4 TTF = 93.499 Q(PSF) = 705.93

SECTION (1)BODY FLAP (TOP) DEPENDENT VARIABLE CP

Y/BBF	.10000	.50000	.65000	.80000	.90000
X/CBF					
-.10000	.0000	-.1771			-.1849
.20000	-.1597	-.1764	-.1834	-.1876	-.1859
.60000	-.1866	-.1816			-.1881
.95000	-.1929	-.1859	-.1879	-.1891	-.1891

AMES 272-1-97 IA156B OTS, BODY FLAP(TOP) (P2TG03)

ALPHAO(4) = 4.655 BETAO (1) = -6.163 RN/L = 3.4958 PT = 2239.2 TTF = 95.352 Q(PSF) = 707.75

SECTION (1)BODY FLAP (TOP) DEPENDENT VARIABLE CP

Y/BBF	.10000	.50000	.65000	.80000	.90000
X/CBF					
-.10000	.0000	-.1780			-.1837
.20000	-.1695	-.1795	-.1820	-.1882	-.1875
.60000	-.1890	-.1800			-.1922
.95000	-.1880	-.1800	-.1820	-.1860	-.1937

ALPHAO(4) = 4.643 BETAO (2) = -4.140 RN/L = 3.4958 PT = 2239.2 TTF = 95.352 Q(PSF) = 707.75

SECTION (1)BODY FLAP (TOP) DEPENDENT VARIABLE CP

Y/BBF	.10000	.50000	.65000	.80000	.90000
X/CBF					
-.10000	.0000	-.1860			-.1893
.20000	-.1758	-.18[illegible]	-.1873	-.1915	-.1918
.60000	-.1960	-.1865			-.1928
.95000	-.1942	-.1893	-.1893	-.1870	-.1962

ALPHAO(4) = 4.531 BETAO (3) = -.150 RN/L = 3.4958 PT = 2239.2 TTF = 95.352 Q(PSF) = 707.75

SECTION (1)BODY FLAP (TOP) DEPENDENT VARIABLE CP

Y/BBF	.10000	.50000	.65000	.80000	.90000
X/CBF					
-.10000	.0000	-.1744			-.1814
.20000	-.1661	-.1729	-.1796	-.1836	-.1826
.60000	-.1858	-.1756			-.1878
.95000	-.1856	-.1841	-.1833	-.1809	-.1804

ALPHAO(4) = 4.612 BETAO (4) = 3.803 RN/L = 3.4958 PT = 2239.2 TTF = 95.352 Q(PSF) = 707.75

SECTION (1)BODY FLAP (TOP) DEPENDENT VARIABLE CP

Y/BBF	.10000	.50000	.65000	.80000	.90000
X/CBF					
-.10000	.0000	-.1833			-.1891
.20000	-.1736	-.1819	-.1866	-.1918	-.1906
.60000	-.1933	-.1866			-.1943
.95000	-.1963	-.1913	-.1911	-.1921	-.1948

AMES 272-1-97 IA156B OTS, BODY FLAP(TOP) (P2T603)

ALPHAO(4) = 4.681 BETAO (5) = 5.819 RN/L = 3.4958 PT = 2239.2 TTF = 95.352 Q(PSF) = 707.75

SECTION (1)BODY FLAP (TOP) DEPENDENT VARIABLE CP

Y/BBF	.10000	.50000	.65000	.80000	.90000
X/CBF					
-.10000	.0000	-.1781			-.1838
.20000	-.1604	-.1763	-.1816	-.1851	-.1846
.60000	-.1858	-.1801			-.1866
.95000	-.1896	-.1861	-.1853	-.1851	-.1843

ALPHAO(5) = 6.502 BETAO (1) = -6.173 RN/L = 3.4913 PT = 2246.3 TTF = 97.100 Q(PSF) = 709.99

SECTION (1)BODY FLAP (TOP) DEPENDENT VARIABLE CP

Y/BBF	.10000	.50000	.65000	.80000	.90000
X/CBF					
-.10000	.0000	-.1813			-.1868
.20000	-.1733	-.1828	-.1851	-.1916	-.1918
.60000	-.1916	-.1831			-.1955
.95000	-.1916	-.1838	-.1851	-.1866	-.1990

ALPHAO(5) = 6.487 BETAO (2) = -4.149 RN/L = 3.4913 PT = 2246.3 TTF = 97.100 Q(PSF) = 709.99

SECTION (1)BODY FLAP (TOP) DEPENDENT VARIABLE CP

Y/BBF	.10000	.50000	.65000	.80000	.90000
X/CBF					
-.10000	.0000	-.1891			-.1921
.20000	-.1799	-.1871	-.1901	-.1941	-.1933
.60000	-.1996	-.1886			-.1953
.95000	-.1951	-.1916	-.1901	-.1893	-.1966

ALPHAO(5) = 6.402 BETAO (3) = -.159 RN/L = 3.4913 PT = 2246.3 TTF = 97.100 Q(PSF) = 709.99

SECTION (1)BODY FLAP (TOP) DEPENDENT VARIABLE CP

Y/BBF	.10000	.50000	.65000	.80000	.90000
X/CBF					
-.10000	.0000	-.1762			-.1824
.20000	-.1667	-.1745	-.1814	-.1829	-.1829
.60000	-.1849	-.1747			-.1852
.95000	-.1789	-.1812	-.1839	-.1822	-.1777

AMES 272-1-97 IA156B OTS, BODY FLAP(TOP) (P2T003)

ALPHAO(5) = 6.470 BETAO (4) = 3.808 RN/L = 3.4913 PT = 2246.3 TTF = 97.100 Q(PSF) = 709.99

SECTION (1)BODY FLAP (TOP) DEPENDENT VARIABLE CP

Y/BBF	.10000	.50000	.65000	.80000	.90000
X/CBF					
-.10000	.0000	-.1821			-.1885
.20000	-.1714	-.1811	-.1865	-.1912	-.1900
.60000	-.1935	-.1845			-.1935
.95000	-.1974	-.1907	-.1902	-.1895	-.1907

ALPHAO(5) = 6.536 BETAO (5) = 5.815 RN/L = 3.4913 PT = 2246.3 TTF = 97.100 Q(PSF) = 709.99

SECTION (1)BODY FLAP (TOP) DEPENDENT VARIABLE CP

Y/BBF	.10000	.50000	.65000	.80000	.90000
X/CBF					
-.10000	.0000	-.1764			-.1826
.20000	-.1645	-.1754	-.1811	-.1841	-.1836
.60000	-.1851	-.1794			-.1846
.95000	-.1888	-.1858	-.1856	-.1853	-.1838

AMES 272-1-97 IA156B OTS. BODY FLAP(TOP) (P2T80%) (07 MAR 79)

REFERENCE DATA

SREF = 2690.0000 SQ.FT. XMRP = 976.0000 IN. XT
LREF = 1290.3000 INCHES YMRP = .0000 IN. YT
BREF = 1290.3000 INCHES ZMRP = 400.0000 IN. ZT
SCALE = .0200

PARAMETRIC DATA

IB-ELV = 10.000 OB-ELV = 5.000
MACH = 2.500 RN/L = 3.500
BDFLAP = .000 SPDBRK = .000
RUDDER = .000 SILTS = .000

ALPHAO(1) = -5.675 BETAO (1) = -6.352 RN/L = 3.5414 PT = 2595.3 TTF = 90.141 Q(PSF) = 663.90

SECTION (1)BODY FLAP (TOP) DEPENDENT VARIABLE CP

Y/BBF	.10000	.50000	.65000	.80000	.90000
X/CBF					
-.10000	.0000	-.1489			-.1454
.20000	-.1470	-.1467	-.1486	-.1483	-.1516
.60000	-.1494	-.1454			-.1499
.95000	-.1518	-.1475	-.1478	-.1378	-.1537

ALPHAO(1) = -5.708 BETAO (2) = -4.270 RN/L = 3.5414 PT = 2595.3 TTF = 90.141 Q(PSF) = 663.90

SECTION (1)BODY FLAP (TOP) DEPENDENT VARIABLE CP

Y/BBF	.10000	.50000	.65000	.80000	.90000
X/CBF					
-.10000	.0000	-.1472			-.1488
.20000	-.1470	-.1461	-.1475	-.1491	-.1513
.60000	-.1515	-.1451			-.1502
.95000	-.1561	-.1459	-.1467	-.1448	-.1564

ALPHAO(1) = -5.674 BETAO (3) = .000 RN/L = 3.5414 PT = 2595.3 TTF = 90.141 Q(PSF) = 663.90

SECTION (1)BODY FLAP (TOP) DEPENDENT VARIABLE CP

Y/BBF	.10000	.50000	.65000	.80000	.90000
X/CBF					
-.10000	.0000	-.1363			-.1406
.20000	-.1388	-.1350	-.1371	-.1390	-.1412
.60000	-.1417	-.1363			-.1431
.95000	-.1460	-.1385	-.1385	-.1409	-.1420

AMES 272-1-97 IA156B OTS. BODY FLAP(TOP) (P2T004)

ALPHAO(1) = -5.589 BETAO (4) = 4.214 RN/L = 3.5414 PT = 2595.3 TTF = 90.141 Q(PSF) = 663.90

SECTION (1)BODY FLAP (TOP) DEPENDENT VARIABLE CP

Y/BBF	.10000	.50000	.65000	.80000	.90000
X/CBF					
-.10000	.0000	-.1396			-.1458
.20000	-.1412	-.1374	-.1434	-.1455	-.1439
.60000	-.1431	-.1393			-.1471
.95000	-.1509	-.1431	-.1452	-.1401	-.1466

ALPHAO(1) = -5.560 BETAO (5) = 6.274 RN/L = 3.5414 PT = 2595.3 TTF = 90.141 Q(PSF) = 663.90

SECTION (1)BODY FLAP (TOP) DEPENDENT VARIABLE CP

Y/BBF	.10000	.50000	.65000	.80000	.90000
X/CBF					
-.10000	.0000	-.1412			-.1455
.20000	-.1450	-.1412	-.1452	-.1471	-.1463
.60000	-.1461	-.1401			-.1471
.95000	-.1552	-.1463	-.1496	-.1466	-.1479

ALPHAO(2) = -3.586 BETAO (1) = -6.423 RN/L = 3.5388 PT = 2610.3 TTF = 92.601 Q(PSF) = 667.73

SECTION (1)BODY FLAP (TOP) DEPENDENT VARIABLE CP

Y/BBF	.10000	.50000	.65000	.80000	.90000
X/CBF					
-.10000	.0000	-.1486			-.1467
.20000	-.1481	-.1475	-.1483	-.1494	-.1515
.60000	-.1515	-.1470			-.1526
.95000	-.1523	-.1481	-.1486	-.1465	-.1587

ALPHAO(2) = -3.627 BETAO (2) = -4.355 RN/L = 3.5388 PT = 2610.3 TTF = 92.601 Q(PSF) = 667.73

SECTION (1)BODY FLAP (TOP) DEPENDENT VARIABLE CP

Y/BBF	.10000	.50000	.65000	.80000	.90000
X/CBF					
-.10000	.0000	-.1488			-.1501
.20000	-.1498	-.1469	-.1485	-.1498	-.1544
.60000	-.1549	-.1472			-.1538
.95000	-.1557	-.1496	-.1498	-.1472	-.1587

AMES 272-1-97 IA156B OTS, BODY FLAP(TOP) (P2T004)

ALPHAO(2) = -3.655 BETAO (3) = .003 RN/L = 3.5388 PT = 2610.3 TTF = 92.601 Q(PSF) = 667.73

SECTION (1)BODY FLAP (TOP) DEPENDENT VARIABLE CP

Y/BBF	.10000	.50000	.65000	.80000	.90000
X/CBF					
-.10000	.0000	-.1382			-.1444
.20000	-.1425	-.1374	-.1414	-.1452	-.1431
.60000	-.1468	-.1398			-.1468
.95000	-.1522	-.1428	-.1433	-.1439	-.1460

ALPHAO(2) = -3.506 BETAO (4) = 4.255 RN/L = 3.5388 PT = 2610.3 TTF = 92.601 Q(PSF) = 667.73

SECTION (1)BODY FLAP (TOP) DEPENDENT VARIABLE CP

Y/BBF	.10000	.50000	.65000	.80000	.90000
X/CBF					
-.10000	.0000	-.1420			-.1465
.20000	-.1423	-.1404	-.1452	-.1479	-.1468
.60000	-.1476	-.1444			-.1471
.95000	-.1556	-.1492	-.1508	-.1487	-.1471

ALPHAO(2) = -3.475 BETAO (5) = 6.319 RN/L = 3.5388 PT = 2610.3 TTF = 92.601 Q(PSF) = 667.73

SECTION (1)BODY FLAP (TOP) DEPENDENT VARIABLE CP

Y/BBF	.10000	.50000	.65000	.80000	.90000
X/CBF					
-.10000	.0000	-.1434			-.1482
.20000	-.1444	-.1442	-.1479	-.1506	-.1487
.60000	-.1487	-.1444			-.1503
.95000	-.1589	-.1501	-.1659	-.1490	-.1506

ALPHAO(3) = .318 BETAO (1) = -6.032 RN/L = 3.5156 PT = 2608.8 TTF = 94.912 Q(PSF) = 667.35

SECTION (1)BODY FLAP (TOP) DEPENDENT VARIABLE CP

Y/BBF	.10000	.50000	.65000	.80000	.90000
X/CBF					
-.10000	.0000	-.1496			-.1520
.20000	-.1520	-.1480	-.1512	-.1515	-.1563
.60000	-.1571	-.1491			-.1566
.95000	-.1571	-.1499	-.1510	-.1536	-.1579

AMES 272-1-97 IA156B OTS. BODY FLAP(TOP) (P2T604)

ALPHAO(3) = .331 BETAO (2) = -3.998 RN/L = 3.5156 PT = 2608.8 TTF = 94.912 Q(PSF) = 867.35

SECTION (1)BODY FLAP (TOP) DEPENDENT VARIABLE CP

Y/BBF	.10000	.50000	.65000	.80000	.90000
X/CBF					
-.10000	.0000	-.1478			-.1518
.20000	-.1483	-.1478	-.1505	-.1518	-.1510
.60000	-.1502	-.1486			-.1521
.95000	-.1505	-.1500	-.1508	-.1524	-.1524

ALPHAO(3) = .142 BETAO (3) = -.032 RN/L = 3.5156 PT = 2608.8 TTF = 94.912 Q(PSF) = 867.35

SECTION (1)BODY FLAP (TOP) DEPENDENT VARIABLE CP

Y/BBF	.10000	.50000	.65000	.80000	.90000
X/CBF					
-.10000	.0000	-.1436			-.1503
.20000	-.1479	-.1420	-.1492	-.1522	-.1508
.60000	-.1527	-.1484			-.1546
.95000	-.1559	-.1511	-.1506	-.1519	-.1567

ALPHAO(3) = .299 BETAO (4) = 3.846 RN/L = 3.5156 PT = 2608.8 TTF = 94.912 Q(PSF) = 867.35

SECTION (1)BODY FLAP (TOP) DEPENDENT VARIABLE CP

Y/BBF	.10000	.50000	.65000	.80000	.90000
X/CBF					
-.10000	.0000	-.1480			-.1532
.20000	-.1491	-.1472	-.1510	-.1534	-.1523
.60000	-.1518	-.1499			-.1526
.95000	-.1521	-.1532	-.1523	-.1537	-.1553

ALPHAO(3) = .332 BETAO (5) = 5.900 RN/L = 3.5156 PT = 2608.8 TTF = 94.912 Q(PSF) = 867.35

SECTION (1)BODY FLAP (TOP) DEPENDENT VARIABLE CP

Y/BBF	.10000	.50000	.65000	.80000	.90000
X/CBF					
-.10000	.0000	-.1474			-.1525
.20000	-.1479	-.1482	-.1517	-.1519	-.1514
.60000	-.1506	-.1487			-.1530
.95000	-.1519	-.1519	-.1533	-.1533	-.1536

AMES 272-1-97 IA156B OTS, BODY FLAP(TOP (P2TG04)

ALPHAO(4) = 4.068 BETAO (1) = -6.066 RN/L = 3.5229 PT = 2622.4 TTF = 96.099 Q(PSF) = 670.84

SECTION (1)BODY FLAP (TOP) DEPENDENT VARIABLE CP

Y/BBF	.10000	.50000	.65000	.80000	.90000
X/CBF					
-.10000	.0000	-.1528			-.1565
.20000	-.1533	-.1530	-.1554	-.1554	-.1563
.60000	-.1549	-.1530			-.1563
.95000	-.1554	-.1552	-.1563	-.1568	-.1584

ALPHAO(4) = 4.057 BETAO (2) = -4.044 RN/L = 3.5229 PT = 2622.4 TTF = 96.099 Q(PSF) = 670.84

SECTION (1)BODY FLAP (TOP) DEPENDENT VARIABLE CP

Y/BBF	.10000	.50000	.65000	.80000	.90000
X/CBF					
-.10000	.0000	-.1547			-.1566
.20000	-.1544	-.1539	-.1566	-.1576	-.1582
.60000	-.1566	-.1552			-.1579
.95000	-.1576	-.1555	-.1576	-.1579	-.1611

ALPHAO(4) = 3.949 BETAO (3) = -.055 RN/L = 3.5229 PT = 2622.4 TTF = 96.099 Q(PSF) = 670.84

SECTION (1)BODY FLAP (TOP) DEPENDENT VARIABLE CP

Y/BBF	.10000	.50000	.65000	.80000	.90000
X/CBF					
-.10000	.0000	-.1464			-.1545
.20000	-.1504	-.1469	-.1528	-.1550	-.1550
.60000	-.1537	-.1515			-.1555
.95000	-.1534	-.1550	-.1555	-.1558	-.1574

ALPHAO(4) = 4.025 BETAO (4) = 3.897 RN/L = 3.5229 PT = 2622.4 TTF = 96.099 Q(PSF) = 670.84

SECTION (1)BODY FLAP (TOP) DEPENDENT VARIABLE CP

Y/BBF	.10000	.50000	.65000	.80000	.90000
X/CBF					
-.10000	.0000	-.1505			-.1561
.20000	-.1527	-.1503	-.1550	-.1569	-.1572
.60000	-.1572	-.1550			-.1577
.95000	-.1580	-.1574	-.1572	-.1588	-.1598

AMES 272-1-97 IA1568 OTS. BODY FLAP(TOP) (P2T004)

ALPHAO(4) = 4.092 BETAO (5) = 5.911 RN/L = 3.5229 PT = 2622.4 TTF = 96.099 Q(PSF) = 670.84

SECTION (1)BODY FLAP (TOP) DEPENDENT VARIABLE CP

Y/BBF	.10000	.50000	.65000	.80000	.90000
X/CBF					
-.10000	.0000	-.1499			-.1549
.20000	-.1512	-.1504	-.1531	-.1552	-.1544
.60000	-.1563	-.1531			-.1560
.95000	-.1585	-.1565	-.1571	-.1565	-.1571

ALPHAO(5) = 5.958 BETAO (1) = -6.078 RN/L = 3.5381 PT = 2637.2 TTF = 96.605 Q(PSF) = 674.61

SECTION (1)BODY FLAP (TOP) DEPENDENT VARIABLE CP

Y/BBF	.10000	.50000	.65000	.80000	.90000
X/CBF					
-.10000	.0000	-.1520			-.1571
.20000	-.1557	-.1534	-.1565	-.1595	-.1587
.60000	-.1589	-.1534			-.1605
.95000	-.1605	-.1552	-.1563	-.1597	-.1618

ALPHAO(5) = 5.943 BETAO (2) = -4.055 RN/L = 3.5381 PT = 2637.2 TTF = 96.605 Q(PSF) = 674.61

SECTION (1)BODY FLAP (TOP) DEPENDENT VARIABLE CP

Y/BBF	.10000	.50000	.65000	.80000	.90000
X/CBF					
-.10000	.0000	-.1549			-.1581
.20000	-.1570	-.1552	-.1565	-.1594	-.1586
.60000	-.1613	-.1565			-.1602
.95000	-.1608	-.1565	-.1576	-.1589	-.1637

ALPHAO(5) = 5.858 BETAO (3) = -.066 RN/L = 3.5381 PT = 2637.2 TTF = 96.605 Q(PSF) = 674.61

SECTION (1)BODY FLAP (TOP) DEPENDENT VARIABLE CP

Y/BBF	.10000	.50000	.65000	.80000	.90000
X/CBF					
-.10000	.0000	-.1482			-.1543
.20000	-.1519	-.1469	-.1538	-.1561	-.1564
.60000	-.1564	-.1501			-.1585
.95000	-.1580	-.1559	-.1548	-.1546	-.1596

DATE 08 MAY 80

IA156B PRESSURE DATA

AMES 272-1-97 IA156B OTS.

BODY FLAP(TOP) (P2TG04)

ALPHAO(5) = 5.327 BETAO (4) = 3.902 RN/L = 3.5381 PT = 2637.2 TTF = 96.605 Q(PSF) = 674.61

SECTION (1)BODY FLAP (TOP) DEPENDENT VARIABLE CP

Y/BBF	.10000	.50000	.65000	.80000	.90000
X/CBF					
-.10000	.0000	-.1529			-.1592
.20000	-.1558	-.1526	-.1568	-.1611	-.1592
.60000	-.1592	-.1563			-.1616
.95000	-.1611	-.1592	-.1590	-.1608	-.1629

ALPHAO(5) = 5.992 BETAO (5) = 5.906 RN/L = 3.5381 PT = 2637.2 TTF = 96.605 Q(PSF) = 674.61

SECTION (1)BODY FLAP (TOP) DEPENDENT VARIABLE CP

Y/BBF	.10000	.50000	.65000	.80000	.90000
X/CBF					
-.10000	.0000	-.1479			-.1526
.20000	-.1508	-.1476	-.1513	-.1550	-.1542
.60000	-.1555	-.1510			-.1542
.95000	-.1579	-.1550	-.1540	-.1558	-.1547

AMES 272-1-97 IA156B OTS+SILTS,BODY FLAP(TOP) (P2T605) (07 MAR 79)

PARAMETRIC DATA

SREF =	2690.00	XMRP =	976.0000 IN. XT	IB-ELV =	10.000	OB-ELV =	5.000
LREF =	1290.	YMRP =	.0000 IN. YT	MACH =	1.800	RN/L =	3.500
BREF =	1290.	ZMRP =	400.0000 IN. ZT	BDFLAP =	.000	SPDBRK =	.000
SCALE =	.06			RUDDER =	.000	SILTS =	1.000

ALPHAO(1) = -4.592 BETAO (1) = -6.464 RN/L = 3.5439 PT = 1912.5 TTF = 96.950 Q(PSF) = 755.01

SECTION (1)BODY FLAP (TOP) DEPENDENT VARIABLE CP

Y/BBF	.10000	.50000	.65000	.80000	.90000
X/CBF					
-.10000	.0000	-.2122			-.2265
.20000	-.2251	-.2125	-.2168	-.2291	-.2394
.60000	-.2272	-.2125			-.2146
.95000	-.2206	-.2239	-.2225	-.2111	-.2232

ALPHAO(1) = -4.636 BETAO (2) = -4.379 RN/L = 3.5439 PT = 1912.5 TTF = 96.950 Q(PSF) = 755.01

SECTION (1)BODY FLAP (TOP) DEPENDENT VARIABLE CP

Y/BBF	.10000	.50000	.65000	.80000	.90000
X/CBF					
-.10000	.0000	-.1934			-.2158
.20000	-.2132	-.1923	-.2117	-.2162	-.2281
.60000	-.2191	-.2027			-.2129
.95000	-.2063	-.2226	-.2189	-.2139	-.1951

ALPHAO(1) = -4.643 BETAO (3) = -.040 RN/L = 3.5439 PT = 1912.5 TTF = 96.950 Q(PSF) = 755.01

SECTION (1)BODY FLAP (TOP) DEPENDENT VARIABLE CP

Y/BBF	.10000	.50000	.65000	.80000	.90000
X/CBF					
-.10000	.0000	-.1833			-.2071
.20000	-.2054	-.1862	-.2080	-.2085	-.2068
.60000	-.2094	-.2075			-.2080
.95000	-.1988	-.2182	-.2144	-.2071	-.1992

AMES 272-1-97 IA156B OTS+SILTS,BODY FLAP(TOP) (P2TG05)

ALPHAO(1) = -4.505 BETAO (4) = 4.205 RN/L = 3.5439 PT = 1912.5 TTF = 96.950 Q(PSF) = 755.01

SECTION (1)BODY FLAP (TOP) DEPENDENT VARIABLE CP

Y/BBF	.10000	.50000	.65000	.80000	.90000
X/CBF					
-.10000	.0000	-.1999			-.2073
.20000	-.2163	-.2018	-.2037	-.2149	-.2120
.60000	-.2151	-.2016			-.2184
.95000	-.1876	-.2196	-.2132	-.2106	-.2153

ALPHAO(1) = -4.478 BETAO (5) = 6.284 RN/L = 3.5439 PT = 1912.5 TTF = 96.950 Q(PSF) = 755.01

SECTION (1)BODY FLAP (TOP) DEPENDENT VARIABLE CP

Y/BBF	.10000	.50000	.65000	.80000	.90000
X/CBF					
-.10000	.0000	-.2026			-.2185
.20000	-.2235	-.2050	-.2136	-.2228	-.2240
.60000	-.2152	-.2112			-.2283
.95000	-.2043	-.2209	-.2143	-.2169	-.2294

ALPHAO(2) = -2.470 BETAO (1) = -6.527 RN/L = 3.5429 PT = 1911.9 TTF = 96.950 Q(PSF) = 754.78

SECTION (1)BODY FLAP (TOP) DEPENDENT VARIABLE CP

Y/BBF	.10000	.50000	.65000	.80000	.90000
X/CBF					
-.10000	.0000	-.2099			-.2267
.20000	-.2244	-.2094	-.2189	-.2234	-.2362
.60000	-.2275	-.2109			-.2298
.95000	-.2196	-.2248	-.2232	-.2149	-.2161

ALPHAO(2) = -2.510 BETAO (2) = -4.463 RN/L = 3.5429 PT = 1911.9 TTF = 96.950 Q(PSF) = 754.78

SECTION (1)BODY FLAP (TOP) DEPENDENT VARIABLE CP

Y/BBF	.10000	.50000	.65000	.80000	.90000
X/CBF					
-.10000	.0000	-.1932			-.2113
.20000	-.2110	-.1911	-.2099	-.2127	-.2146
.60000	-.2156	-.2039			-.2160
.95000	-.2068	-.2213	-.2177	-.2118	-.1963

AMES 272-1-97 IA156B OTS+SILTS,BODY FLAP(TOP) (P2T605)

ALPHAO(2) = -2.572 BETAO (3) = -.054 RN/L = 3.5429 PT = 1911.9 TTF = 96.950 Q(PSF) = 754.78

SECTION (1)BODY FLAP (TOP) DEPENDENT VARIABLE CP

Y/BBF	.10000	.50000	.65000	.80000	.90000
X/CBF					
-.10000	.0000	-.1839			-.2047
.20000	-.2017	-.1888	-.2047	-.2057	-.2035
.60000	-.2047	-.2209			-.2057
.95000	-.1943	-.2154	-.2119	-.2054	-.1990

ALPHAO(2) = -2.396 BETAO (4) = 4.237 RN/L = 3.5429 PT = 1911.9 TTF = 96.950 Q(PSF) = 754.78

SECTION (1)BODY FLAP (TOP) DEPENDENT VARIABLE CP

Y/BBF	.10000	.50000	.65000	.80000	.90000
X/CBF					
-.10000	.0000	-.2111			-.2101
.20000	-.2144	-.2033	-.2054	-.2170	-.2139
.60000	-.2151	-.2040			-.2184
.95000	-.1933	-.2206	-.2180	-.2151	-.2170

ALPHAO(2) = -2.362 BETAO (5) = 6.309 RN/L = 3.5429 PT = 1911.9 TTF = 96.950 Q(PSF) = 754.78

SECTION (1)BODY FLAP (TOP) DEPENDENT VARIABLE CP

Y/BBF	.10000	.50000	.65000	.80000	.90000
X/CBF					
-.10000	.0000	-.2063			-.2170
.20000	-.2246	-.2082	-.2144	-.2227	-.2236
.60000	-.2253	-.2113			-.2284
.95000	-.2009	-.2222	-.2168	-.2165	-.2272

ALPHAO(3) = .383 BETAO (1) = -6.104 RN/L = 3.5404 PT = 1910.6 TTF = 96.985 Q(PSF) = 754.31

SECTION (1)BODY FLAP (TOP) DEPENDENT VARIABLE CP

Y/BBF	.10000	.50000	.65000	.80000	.90000
X/CBF					
-.10000	.0000	-.2104			-.2201
.20000	-.2236	-.2113	-.2203	-.2222	-.2232
.60000	-.2262	-.2127			-.2215
.95000	-.2194	-.2262	-.2243	-.2210	-.2104

DATE 08 MAY 80

IA156B PRESSURE DATA

AMES 272-1-97 IA156B OTS+SILTS,BODY FLAP(TOP) (P2T005)

ALPHAO(3) = .400 BETAO (2) = -4.059 RN/L = 3.5404 PT = 1910.6 TTF = 96.985 Q(PSF) = 754.31

SECTION (1)BODY FLAP (TOP) DEPENDENT VARIABLE CP

Y/BBF	.10000	.50000	.65000	.80000	.90000
X/CBF					
-.10000	.0000	-.2019			-.2114
.20000	-.2133	-.2012	-.2123	-.2140	-.2135
.60000	-.2142	-.2123			-.2164
.95000	-.2121	-.2232	-.2216	-.2159	-.2085

ALPHAO(3) = .206 BETAO (3) = -.077 RN/L = 3.5404 PT = 1910.6 TTF = 96.985 Q(PSF) = 754.31

SECTION (1)BODY FLAP (TOP) DEPENDENT VARIABLE CP

Y/BBF	.10000	.50000	.65000	.80000	.90000
X/CBF					
-.10000	.0000	-.1929			-.2021
.20000	-.2014	-.1926	-.2009	-.2045	-.2033
.60000	-.1988	-.2054			-.2052
.95000	-.1964	-.2133	-.2114	-.2085	-.2047

ALPHAO(3) = .367 BETAO (4) = 3.815 RN/L = 3.5404 PT = 1910.6 TTF = 96.985 Q(PSF) = 754.31

SECTION (1)BODY FLAP (TOP) DEPENDENT VARIABLE CP

Y/BBF	.10000	.50000	.65000	.80000	.90000
X/CBF					
-.10000	.0000	-.2041			-.2103
.20000	-.2115	-.2044	-.2065	-.2124	-.2108
.60000	-.2120	-.2058			-.2141
.95000	-.1968	-.2189	-.2174	-.2158	-.2136

ALPHAO(3) = .400 BETAO (5) = 5.879 RN/L = 3.5404 PT = 1910.6 TTF = 96.985 Q(PSF) = 754.31

SECTION (1)BODY FLAP (TOP) DEPENDENT VARIABLE CP

Y/BBF	.10000	.50000	.65000	.80000	.90000
X/CBF					
-.10000	.0000	-.2068			-.2175
.20000	-.2211	-.2101	-.2158	-.2237	-.2208
.60000	-.2218	-.2104			-.2258
.95000	-.2059	-.2232	-.2227	-.2253	-.2265

AMES 272-1-97 IA156B OTS+SILTS,BODY FLAP(TOP) (P2TG05)

ALPHAO(4) = 3.269 BETAO (1) = -6.128 RN/L = 3.5401 PT = 1910.9 TTF = 97.065 Q(PSF) = 754.40

SECTION (1)BODY FLAP (TOP) DEPENDENT VARIABLE CP

Y/BBF	.10000	.50000	.65000	.80000	.90000
X/CBF					
-.10000	.0000	-.2157			-.2176
.20000	-.2202	-.2114	-.2195	-.2202	-.2238
.60000	-.2209	-.2166			-.2245
.95000	-.2174	-.2285	-.2287	-.2221	-.2219

ALPHAO(4) = 3.263 BETAO (2) = -4.095 RN/L = 3.5401 PT = 1910.9 TTF = 97.065 Q(PSF) = 754.40

SECTION (1)BODY FLAP (TOP) DEPENDENT VARIABLE CP

Y/BBF	.10000	.50000	.65000	.80000	.90000
X/CBF					
-.10000	.0000	-.2065			-.2155
.20000	-.2162	-.2051	-.2176	-.2198	-.2186
.60000	-.2148	-.2131			-.2193
.95000	-.2153	-.2276	-.2257	-.2224	-.2138

ALPHAO(4) = 3.140 BETAO (3) = -.092 RN/L = 3.5401 PT = 1910.9 TTF = 97.065 Q(PSF) = 754.40

SECTION (1)BODY FLAP (TOP) DEPENDENT VARIABLE CP

Y/BBF	.10000	.50000	.65000	.80000	.90000
X/CBF					
-.10000	.0000	-.2011			-.1987
.20000	-.2030	-.1978	-.2035	-.2066	-.2042
.60000	-.2037	-.2066			-.2075
.95000	-.2030	-.2154	-.2161	-.2120	-.2073

ALPHAO(4) = 3.237 BETAO (4) = 3.863 RN/L = 3.5401 PT = 1910.9 TTF = 97.065 Q(PSF) = 754.40

SECTION (1)BODY FLAP (TOP) DEPENDENT VARIABLE CP

Y/BBF	.10000	.50000	.65000	.80000	.90000
X/CBF					
-.10000	.0000	-.2057			-.2118
.20000	-.2099	-.2057	-.2095	-.2154	-.2137
.60000	-.2106	-.2102			-.2149
.95000	-.2080	-.2225	-.2213	-.2182	-.2161

AMES 272-1-97 IA156B OTS+SILTS,BODY FLAP(TOP) (P2T005)

ALPHAO(4) = 3.298 BETAO (5) = 5.893 RN/L = 3.5401 PT = 1910.9 TTF = 97.065 Q(PSF) = 754.40

SECTION (1)BODY FLAP (TOP) DEPENDENT VARIABLE CP

Y/BBF	.10000	.50000	.65000	.80000	.90000
X/CBF					
-.10000	.0000	-.2097			-.2200
.20000	-.2159	-.2090	-.2180	-.2238	-.2211
.60000	-.2188	-.2178			-.2230
.95000	-.2176	-.2288	-.2297	-.2273	-.2240

ALPHAO(5) = 5.119 BETAO (1) = -6.137 RN/L = 3.5397 PT = 1910.4 TTF = 97.013 Q(PSF) = 754.22

SECTION (1)BODY FLAP (TOP) DEPENDENT VARIABLE CP

Y/BBF	.10000	.50000	.65000	.80000	.90000
X/CBF					
-.10000	.0000	-.2162			-.2153
.20000	-.2181	-.2131	-.2203	-.2219	-.2241
.60000	-.2186	-.2155			-.2253
.95000	-.2203	-.2250	-.2253	-.2253	-.2241

ALPHAO(5) = 5.112 BETAO (2) = -4.105 RN/L = 3.5397 PT = 1910.4 TTF = 97.013 Q(PSF) = 754.22

SECTION (1)BODY FLAP (TOP) DEPENDENT VARIABLE CP

Y/BBF	.10000	.50000	.65000	.80000	.90000
X/CBF					
-.10000	.0000	-.2097			-.2170
.20000	-.2177	-.2078	-.2177	-.2203	-.2192
.60000	-.2165	-.2151			-.2211
.95000	-.2165	-.2291	-.2282	-.2232	-.2175

ALPHAO(5) = 5.017 BETAO (3) = -.102 RN/L = 3.5397 PT = 1910.4 TTF = 97.013 Q(PSF) = 754.22

SECTION (1)BODY FLAP (TOP) DEPENDENT VARIABLE CP

Y/BBF	.10000	.50000	.65000	.80000	.90000
X/CBF					
-.10000	.0000	-.1830			-.1885
.20000	-.1875	-.1835	-.1940	-.1921	-.1928
.60000	-.1902	-.1992			-.1937
.95000	-.1918	-.2049	-.2040	-.2016	-.1982

AMES 272-1-97 IA156B OTS+SILTS,BODY FLAP(TOP) (P2T605)

ALPHAO(5) = 5.086 BETAO (4) = 3.873 RN/L = 3.5397 PT = 1910.4 TTF = 97.013 Q(PSF) = 754.22

SECTION (1)BODY FLAP (TOP) DEPENDENT VARIABLE CP

Y/BBF	.10000	.50000	.65000	.80000	.90000
X/CBF					
-.10000	.0000	-.2019			-.2109
.20000	-.2092	-.2021	-.20[illegible]	-.2135	-.2135
.60000	-.2095	-.2135			-.2137
.95000	-.2097	-.2216	-.[illegible]	-.2185	-.2147

ALPHAO(5) = 5.145 BETAO (5) = 5.889 RN/L = 3.5397 PT = 1910.4 TTF = 97.013 Q(PSF) = 754.22

SECTION (1)BODY FLAP (TOP) DEPENDENT VARIABLE CP

Y/BBF	.10000	.50000	.65000	.80000	.90000
X/CBF					
-.10000	.0000	-.2098			-.2152
.20000	-.2143	-.2071	-.2155	-.2186	-.2162
.60000	-.2174	-.2162			-.2193
.95000	-.2171	-.2276	-.2262	-.2238	-.2207

AMES 272-1-97 IA156B OTS+SILTS,BODY FLAP(TOP) (P2TG06) (07 MAR 79)

REFERENCE DATA

SREF = 2690.0000 SQ.FT. XMRP = 976.0000 IN. XT
LREF = 1290.3000 INCHES YMRP = .0000 IN. YT
BREF = 1290.3000 INCHES ZMRP = 400.0000 IN. ZT
SCALE = .0200

PARAMETRIC DATA

IB-ELV = 10.000 OB-ELV = 5.000
MACH = 1.550 RN/L = 3.500
BOFLAP = .000 SPDBRK = .000
RUDDER = .000 SILTS = 1.000

BETAO (1) = -5.029 ALPHAO(1) = -5.084 RN/L = 3.0366 PT = 1486.3 TTF = 89.570 Q(PSF) = 632.92

SECTION (1)BODY FLAP (TOP) DEPENDENT VARIABLE CP

Y/BBF	.10000	.50000	.65000	.80000	.90000
X/CBF					
-.10000	.0000	-.2316			-.2537
.20000	-.2474	-.2195	-.2652	-.2577	-.2500
.60000	-.2525	-.2393			-.2502
.95000	-.2494	-.2563	-.2531	-.2551	-.2505

BETAO (1) = -5.032 ALPHAO(2) = -3.076 RN/L = 3.0366 PT = 1486.3 TTF = 89.570 Q(PSF) = 632.92

SECTION (1)BODY FLAP (TOP) DEPENDENT VARIABLE CP

Y/BBF	.10000	.50000	.65000	.80000	.90000
X/CBF					
-.10000	.0000	-.2307			-.2518
.20000	-.2470	-.2185	-.2675	-.2550	-.2493
.60000	-.2496	-.2404			-.2504
.95000	-.2476	-.2613	-.2547	-.2530	-.2504

BETAO (1) = -5.006 ALPHAO(3) = -.088 RN/L = 3.0366 PT = 1486.3 TTF = 89.570 Q(PSF) = 632.92

SECTION (1)BODY FLAP (TOP) DEPENDENT VARIABLE CP

Y/BBF	.10000	.50000	.65000	.80000	.90000
X/CBF					
-.10000	.0000	-.2365			-.2522
.20000	-.2505	-.2297	-.2610	-.2559	-.2499
.60000	-.2519	-.2448			-.2510
.95000	-.2485	-.2613	-.2553	-.2559	-.2516

AMES 272-1-97 IA156B OTS+SILTS,BODY FLAP(TOP) (P2TG06)

BETAO (1) = -5.012 ALPHAO(4) = .328 RN/L = 3.0366 PT = 1486.3 TTF = 89.570 Q(PSF) = 632.92

SECTION (1)BODY FLAP (TOP) DEPENDENT VARIABLE CP

Y/BBF	.10000	.50000	.65000	.80000	.90000
X/CBF					
-.10000	.0000	-.2496			-.2650
.20000	-.2618	-.2411	-.2773	-.2703	-.2595
.60000	-.2627	-.2612			-.2627
.95000	-.2606	-.2706	-.2665	-.2665	-.2641

BETAO (1) = -5.017 ALPHAO(5) = 2.845 RN/L = 3.0366 PT = 1486.3 TTF = 89.570 Q(PSF) = 632.92

SECTION (1)BODY FLAP (TOP) DEPENDENT VARIABLE CP

Y/BBF	.10000	.50000	.65000	.80000	.90000
X/CBF					
-.10000	.0000	-.2363			-.2500
.20000	-.2440	-.2304	-.2568	-.2594	-.2480
.60000	-.2452	-.2446			-.2472
.95000	-.2440	-.2577	-.2537	-.2520	-.2480

BETAO (1) = -5.050 ALPHAO(6) = 4.827 RN/L = 3.0366 PT = 1486.3 TTF = 89.570 Q(PSF) = 632.92

SECTION (1)BODY FLAP (TOP) DEPENDENT VARIABLE CP

Y/BBF	.10000	.50000	.65000	.80000	.90000
X/CBF					
-.10000	.0000	-.2385			-.2494
.20000	-.2425	-.2317	-.2568	-.2560	-.2485
.60000	-.2437	-.2471			-.2485
.95000	-.2457	-.2603	-.2554	-.2520	-.2494

BETAO (2) = -4.026 ALPHAO(1) = -6.115 RN/L = 3.4753 PT = 1719.6 TTF = 94.006 Q(PSF) = 732.26

SECTION (1)BODY FLAP (TOP) DEPENDENT VARIABLE CP

Y/BBF	.10000	.50000	.65000	.80000	.90000
X/CBF					
-.10000	.0000	-.2218			-.2476
.20000	-.2496	-.2240	-.2472	-.2528	-.2491
.60000	-.2550	-.2484			-.2526
.95000	-.2432	-.2653	-.2614	-.2538	-.2430

AMES 272-1-97 IA156B OTS+SILTS,BODY FLAP(TOP) (P2TG06)

BETAO (2) = -4.020 ALPHAO(2) = -4.074 RN/L = 3.4753 PT = 1719.6 TTF = 94.006 Q(PSF) = 732.26

SECTION (1)BODY FLAP (TOP) DEPENDENT VARIABLE CP

Y/BBF	.10000	.50000	.65000	.80000	.90000
X/CBF					
-.10000	.0000	-.2217			-.2442
.20000	-.2474	-.2259	-.2442	-.2488	-.2457
.60000	-.2506	-.2493			-.2484
.95000	-.2393	-.2628	-.2576	-.2501	-.2418

BETAO (2) = -3.983 ALPHAO(3) = -.107 RN/L = 3.4753 PT = 1719.6 TTF = 94.006 Q(PSF) = 732.26

SECTION (1)BODY FLAP (TOP) DEPENDENT VARIABLE CP

Y/BBF	.10000	.50000	.65000	.80000	.90000
X/CBF					
-.10000	.0000	-.2202			-.2482
.20000	-.2412	-.2322	-.2492	-.2502	-.2477
.60000	-.2426	-.2538			-.2490
.95000	-.2395	-.2607	-.2575	-.2524	-.2465

BETAO (2) = -3.988 ALPHAO(4) = .330 RN/L = 3.4753 PT = 1719.6 TTF = 94.006 Q(PSF) = 732.26

SECTION (1)BODY FLAP (TOP) DEPENDENT VARIABLE CP

Y/BBF	.10000	.50000	.65000	.80000	.90000
X/CBF					
-.10000	.0000	-.2212			-.2471
.20000	-.2414	-.2330	-.2491	-.2508	-.2474
.60000	-.2419	-.2536			-.2479
.95000	-.2395	-.2597	-.2573	-.2523	-.2461

BETAO (2) = -4.019 ALPHAO(5) = 3.822 RN/L = 3.4753 PT = 1719.6 TTF = 94.006 Q(PSF) = 732.26

SECTION (1)BODY FLAP (TOP) DEPENDENT VARIABLE CP

Y/BBF	.10000	.50000	.65000	.80000	.90000
X/CBF					
-.10000	.0000	-.2139			-.2452
.20000	-.2372	-.2345	-.2504	-.2482	-.2460
.60000	-.2357	-.2536			-.2472
.95000	-.2379	-.2575	-.2538	-.2514	-.2465

DATE 08 MAY 80 IA156B PRESSURE DATA (P2TG06)

AMES 272-1-97 IA156B OTS+SILTS,BODY FLAP(TOP)

BETAO (2) = -4.038 ALPHAO(6) = 5.829 RN/L = 3.4753 PT = 1719.6 TTF = 94.006 Q(PSF) = 732.26

SECTION (1)BODY FLAP (TOP) DEPENDENT VARIABLE CP

Y/BBF	.10000	.50000	.65000	.80000	.90000
X/CBF					
-.10000	.0000	-.2235			-.2474
.20000	-.2394	-.2377	-.2525	-.2501	-.2459
.60000	-.2433	-.2554			-.2498
.95000	-.2472	-.2603	-.2581	-.2557	-.2506

BETAO (3) = .009 ALPHAO(1) = -5.485 RN/L = 3.5675 PT = 1797.8 TTF = 101.49 Q(PSF) = 765.54

SECTION (1)BODY FLAP (TOP) DEPENDENT VARIABLE CP

Y/BBF	.10000	.50000	.65000	.80000	.90000
X/CBF					
-.10000	.0000	-.2139			-.2469
.20000	-.2373	-.2106	-.2469	-.2496	-.2407
.60000	-.2404	-.2327			-.2407
.95000	-.2385	-.2551	-.2481	-.2474	-.2409

BETAO (3) = .012 ALPHAO(2) = -3.457 RN/L = 3.5675 PT = 1797.8 TTF = 101.49 Q(PSF) = 765.54

SECTION (1)BODY FLAP (TOP) DEPENDENT VARIABLE CP

Y/BBF	.10000	.50000	.65000	.80000	.90000
X/CBF					
-.10000	.0000	-.2139			-.2387
.20000	-.2305	-.2108	-.2425	-.2430	-.2360
.60000	-.2319	-.2351			-.2355
.95000	-.2303	-.2471	-.2423	-.2408	-.2339

BETAO (3) = .009 ALPHAO(3) = -.323 RN/L = 3.5675 PT = 1797.8 TTF = 101.49 Q(PSF) = 765.54

SECTION (1)BODY FLAP (TOP) DEPENDENT VARIABLE CP

Y/BBF	.10000	.50000	.65000	.80000	.90000
X/CBF					
-.10000	.0000	-.2205			-.2354
.20000	-.2282	-.2198	-.2356	-.2395	-.2335
.60000	-.2279	-.2306			-.2335
.95000	-.2248	-.2414	-.2368	-.2366	-.2344

AMES 272-1-97 IA156B OTS+SILTS,BODY FLAP(TOP) (P2T006)

BETAO (3) = -.002 ALPHAO(4) = .191 RN/L = 3.5675 PT = 1797.8 TTF = 101.49 Q(PSF) = 765.54

SECTION (1)BODY FLAP (TOP) DEPENDENT VARIABLE CP

Y/BBF	.10000	.50000	.65000	.80000	.90000
X/CBF					
-.10000	.0000	-.2251			-.2380
.20000	-.2311	-.2226	-.2384	-.2411	-.2351
.60000	-.2309	-.2309			-.2351
.95000	-.2272	-.2436	-.2380	-.2390	-.2367

BETAO (3) = -.033 ALPHAO(5) = 2.728 RN/L = 3.5675 PT = 1797.8 TTF = 101.49 Q(PSF) = 765.54

SECTION (1)BODY FLAP (TOP) DEPENDENT VARIABLE CP

Y/BBF	.10000	.50000	.65000	.80000	.90000
X/CBF					
-.10000	.0000	-.2193			-.2334
.20000	-.2210	-.2162	-.2332	-.2358	-.2303
.60000	-.2236	-.2253			-.2313
.95000	-.2227	-.2394	-.2344	-.2339	-.2325

BETAO (3) = -.044 ALPHAO(6) = 4.754 RN/L = 3.5675 PT = 1797.8 TTF = 101.49 Q(PSF) = 765.54

SECTION (1)BODY FLAP (TOP) DEPENDENT VARIABLE CP

Y/BBF	.10000	.50000	.65000	.80000	.90000
X/CBF					
-.10000	.0000	-.2060			-.2209
.20000	-.2026	-.2038	-.2236	-.2228	-.2171
.60000	-.2108	-.2151			-.2185
.95000	-.2127	-.2274	-.2224	-.2202	-.2195

BETAO (4) = 3.947 ALPHAO(1) = -6.128 RN/L = 3.5195 PT = 1750.0 TTF = 96.019 Q(PSF) = 745.21

SECTION (1)BODY FLAP (TOP) DEPENDENT VARIABLE CP

Y/BBF	.10000	.50000	.65000	.80000	.90000
X/CBF					
-.10000	.0000	-.2114			-.2436
.20000	-.2484	-.2246	-.2414	-.2515	-.2479
.60000	-.2462	-.2508			-.2541
.95000	-.2349	-.2606	-.2577	-.2481	-.2573

AMES 272-1-97 IA156B OTS+SILTS,BODY FLAP(TOP) (P2TG06)

BETAO (4) = 3.930 ALPHAO(2) = -4.117 RN/L = 3.5195 PT = 1750.0 TTF = 96.019 Q(PSF) = 745.21

SECTION (1)BODY FLAP (TOP) DEPENDENT VARIABLE CP

Y/BBF	.10000	.50000	.65000	.80000	.90000
X/CBF					
-.10000	.0000	-.2134			-.2393
.20000	-.2439	-.2250	-.2374	-.2465	-.2427
.60000	-.2434	-.2482			-.2449
.95000	-.2343	-.2583	-.2528	-.2444	.2434

BETAO (4) = 3.885 ALPHAO(3) = -.143 RN/L = 3.5195 PT = 1750.0 TTF = 96.019 Q(PSF) = 745.21

SECTION (1)BODY FLAP (TOP) DEPENDENT VARIABLE CP

Y/BBF	.10000	.50000	.65000	.80000	.90000
X/CBF					
-.10000	.0000	-.2260			-.2366
.20000	-.2412	-.2255	-.2342	-.2397	-.2376
.60000	-.2373	-.2390			-.2392
.95000	-.2327	-.2503	-.2472	-.2428	-.2407

BETAO (4) = 3.871 ALPHAO(4) = .302 RN/L = 3.5195 PT = 1750.0 TTF = 96.019 Q(PSF) = 745.21

SECTION (1)BODY FLAP (TOP) DEPENDENT VARIABLE CP

Y/BBF	.10000	.50000	.65000	.80000	.90000
X/CBF					
-.10000	.0000	-.2268			-.2352
.20000	-.2381	-.2256	-.2331	-.2379	-.2355
.60000	-.2369	-.2393			-.2383
.95000	-.2338	-.2489	-.2453	-.2422	-.2393

BETAO (4) = 3.915 ALPHAO(5) = 3.811 RN/L = 3.5195 PT = 1750.0 TTF = 96.019 Q(PSF) = 745.21

SECTION (1)BODY FLAP (TOP) DEPENDENT VARIABLE CP

Y/BBF	.10000	.50000	.65000	.80000	.90000
X/CBF					
-.10000	.0000	-.2145			-.2265
.20000	-.2285	-.2179	-.2275	-.2306	-.2275
.60000	-.2287	-.2350			-.2292
.95000	-.2297	-.2410	-.2388	-.2350	-.2321

AMES 272-1-97 IA156B OTS+SILTS,BODY FLAP(TOP) (P2TG06)

BETAO (4) = 3.923 ALPHAO(6) = 5.835 RN/L = 3.5195 PT = 1750.0 TTF = 96.019 Q(PSF) = 745.21

SECTION (1)BODY FLAP (TOP) DEPENDENT VARIABLE CP

Y/BBF	.10000	.50000	.65000	.80000	.90000
X/CBF					
-.10000	.0000	-.2134			-.2293
.20000	-.2278	-.2233	-.2326	-.2319	-.2293
.60000	-.2307	-.2413			-.2326
.95000	-.2338	-.2451	-.2420	-.2386	-.2362

BETAO (5) = 5.992 ALPHAO(1) = -6.190 RN/L = 3.5115 PT = 1749.3 TTF = 96.789 Q(PSF) = 744.91

SECTION (1)BODY FLAP (TOP) DEPENDENT VARIABLE CP

Y/BBF	.10000	.50000	.65000	.80000	.90000
X/CBF					
-.10000	.0000	-.2064			-.2423
.20000	-.2433	-.2238	-.2425	-.2522	-.2457
.60000	-.2413	-.2519			-.2512
.95000	-.2339	-.2597	-.2609	-.2527	-.2560

BETAO (5) = 5.989 ALPHAO(2) = -4.168 RN/L = 3.5115 PT = 1749.3 TTF = 96.789 Q(PSF) = 744.91

SECTION (1)BODY FLAP (TOP) DEPENDENT VARIABLE CP

Y/BBF	.10000	.50000	.65000	.80000	.90000
X/CBF					
-.10000	.0000	-.2072			-.2385
.20000	-.2397	-.2236	-.2380	-.2471	-.2418
.60000	-.2375	-.2478			-.2445
.95000	-.2317	-.2572	-.2560	-.2488	-.2466

BETAO (5) = 5.959 ALPHAO(3) = -.133 RN/L = 3.5115 PT = 1749.3 TTF = 96.789 Q(PSF) = 744.91

SECTION (1)BODY FLAP (TOP) DEPENDENT VARIABLE CP

Y/BBF	.10000	.50000	.65000	.80000	.90000
X/CBF					
-.10000	.0000	-.2215			-.2405
.20000	-.2398	-.2299	-.2403	-.2412	-.2405
.60000	-.2379	-.2456			-.2417
.95000	-.2355	-.2521	-.2504	-.2439	-.2393

AMES 272-1-97 IA156B OTS+SILTS,BODY FLAP(TOP) (P2TG06)

BETAO (5) = 5.937 ALPHAO(4) = .327 RN/L = 3.5115 PT = 1749.3 TTF = 96.789 Q(PSF) = 744.91

SECTION (1)BODY FLAP (TOP) DEPENDENT VARIABLE CP

Y/BBF	.10000	.50000	.65000	.80000	.90000
X/CBF					
-.10000	.0000	-.2222			-.2414
.20000	-.2407	-.2303	-.2412	-.2438	-.2409
.60000	-.2395	-.2472			-.2421
.95000	-.2361	-.2537	-.2496	-.2443	-.2395

BETAO (5) = 5.942 ALPHAO(5) = 3.880 RN/L = 3.5115 PT = 1749.3 TTF = 96.789 Q(PSF) = 744.91

SECTION (1)BODY FLAP (TOP) DEPENDENT VARIABLE CP

Y/BBF	.10000	.50000	.65000	.80000	.90000
X/CBF					
-.10000	.0000	-.2148			-.2312
.20000	-.2309	-.2232	-.2360	-.2346	-.2329
.60000	-.2324	-.2403			-.2343
.95000	-.2317	-.2466	-.2439	-.2394	-.2372

BETAO (5) = 5.938 ALPHAO(6) = 5.898 RN/L = 3.5115 PT = 1749.3 TTF = 96.789 Q(PSF) = 744.91

SECTION (1)BODY FLAP (TOP) DEPENDENT VARIABLE CP

Y/BBF	.10000	.50000	.65000	.80000	.90000
X/CBF					
-.10000	.0000	-.2177			-.2365
.20000	-.2353	-.2295	-.2408	-.2399	-.2355
.60000	-.2353	-.2466			-.2396
.95000	-.2394	-.2509	-.2495	-.2452	-.2447

DATE 08 MAY 80

IA156B PRESSURE DATA

AMES 272-1-97 IA156B OTS+SILTS,BODY FLAP(TOP) (P2TG07) (07 MAR 79)

REFERENCE DATA

SREF = 2690.0000 SQ.FT. XMRP = 976.0000 IN. XT
LREF = 1290.3000 INCHES YMRP = .0000 IN. YT
BREF = 1290.3000 INCHES ZMRP = 400.0000 IN. ZT
SCALE = .0200

PARAMETRIC DATA

IB-ELV = 10.000 OB-ELV = 5.000
MACH = 2.200 RN/L = 3.500
BDFLAP = .000 SPDBRK = .000
RUDDER = .000 SILTS = 1.000

BETAO (1) = -6.202 ALPHAO(1) = -5.742 RN/L = 4.0069 PT = 2602.9 TTF = 101.80 Q(PSF) = 825.28

SECTION (1)BODY FLAP (TOP) DEPENDENT VARIABLE CP

Y/BBF	.10000	.50000	.65000	.80000	.90000
X/CBF					
-.10000	.0000	-.1892			-.1896
.20000	-.1877	-.1833	-.1831	-.1844	-.1879
.60000	-.1912	-.1813			-.1918
.95000	-.1922	-.1835	-.1842	-.1874	-.1927

BETAO (1) = -6.218 ALPHAO(2) = -3.703 RN/L = 4.0069 PT = 2602.9 TTF = 101.80 Q(PSF) = 825.28

SECTION (1)BODY FLAP (TOP) DEPENDENT VARIABLE CP

Y/BBF	.10000	.50000	.65000	.80000	.90000
X/CBF					
-.10000	.0000	-.1885			-.1911
.20000	-.1904	-.1839	-.1861	-.1889	-.1893
.60000	-.1946	-.1852			-.1935
.95000	-.1950	-.1863	-.1876	-.1909	-.1937

BETAO (1) = -6.191 ALPHAO(3) = .328 RN/L = 4.0069 PT = 2602.9 TTF = 101.80 Q(PSF) = 825.28

SECTION (1)BODY FLAP (TOP) DEPENDENT VARIABLE CP

Y/BBF	.10000	.50000	.65000	.80000	.90000
X/CBF					
-.10000	.0000	-.1928			-.1957
.20000	-.1917	-.1867	-.1889	-.1917	-.1937
.60000	-.1961	-.1870			-.1979
.95000	-.1994	-.1874	-.1911	-.1959	-.1992

AMES 272-1-97 IA156B OTS+SILTS,BODY FLAP(TOP) (P2TG07)

BETAO (1) = -6.172 ALPHAO(4) = .739 RN/L = 4.0069 PT = 2602.9 TTF = 101.60 Q(PSF) = 825.28

SECTION (1)BODY FLAP (TOP) DEPENDENT VARIABLE CP

Y/BBF	.10000	.50000	.65000	.80000	.90000
X/CBF					
-.10000	.0000	-.1943			-.1987
.20000	-.1943	-.1886	-.1912	-.1947	-.1952
.60000	-.1971	-.1901			-.2000
.95000	-.2015	-.1893	-.1932	-.1991	-.2013

BETAO (1) = -6.198 ALPHAO(5) = 4.293 RN/L = 4.0069 PT = 2602.9 TTF = 101.80 Q(PSF) = 825.28

SECTION (1)BODY FLAP (TOP) DEPENDENT VARIABLE CP

Y/BBF	.10000	.50000	.65000	.80000	.90000
X/CBF					
-.10000	.0000	-.1889			-.1923
.20000	-.1891	-.1862	-.1869	-.1921	-.1919
.60000	-.1936	-.1865			-.1939
.95000	-.1949	-.1875	-.1891	-.1941	-.1991

BETAO (1) = -6.208 ALPHAO(6) = 6.315 RN/L = 4.0069 PT = 2602.9 TTF = 101.80 Q(PSF) = 825.28

SECTION (1)BODY FLAP (TOP) DEPENDENT VARIABLE CP

Y/BBF	.10000	.50000	.65000	.80000	.90000
X/CBF					
-.10000	.0000	-.1920			-.1937
.20000	-.1917	-.1867	-.1889	-.1933	-.1948
.60000	-.1959	-.1878			-.1976
.95000	-.1970	-.1883	-.1909	-.1968	-.2022

BETAO (2) = -4.165 ALPHAO(1) = -5.670 RN/L = 4.0016 PT = 2602.1 TTF = 102.22 Q(PSF) = 825.05

SECTION (1)BODY FLAP (TOP) DEPENDENT VARIABLE CP

Y/BBF	.10000	.50000	.65000	.80000	.90000
X/CBF					
-.10000	.0000	-.1878			-.1854
.20000	-.1854	-.1802	-.1806	-.1821	-.1835
.60000	-.1885	-.1793			-.1887
.95000	-.1926	-.1797	-.1815	-.1830	-.1900

AMES 272-1-97 IA156B OTS+SILTS,BODY FLAP(TOP) (P2TG07)

BETAO (2) = -4.156 ALPHAO(2) = -3.629 RN/L = 4.0016 PT = 2602.1 TTF = 102.22 Q(PSF) = 825.05

SECTION (1)BODY FLAP (TOP) DEPENDENT VARIABLE CP

Y/BBF	.10000	.50000	.65000	.80000	.90000
X/CBF					
-.10000	.0000	-.1903			-.1895
.20000	-.1860	-.1807	-.1855	-.1871	-.1868
.60000	-.1906	-.1801			-.1875
.95000	-.1936	-.1847	-.1847	-.1884	-.1884

BETAO (2) = -4.105 ALPHAO(3) = .339 RN/L = 4.0016 PT = 2602.1 TTF = 102.22 Q(PSF) = 825.05

SECTION (1)BODY FLAP (TOP) DEPENDENT VARIABLE CP

Y/BBF	.10000	.50000	.65000	.80000	.90000
X/CBF					
-.10000	.0000	-.1947			-.1969
.20000	-.2054	-.1897	-.1929	-.1945	-.1927
.60000	-.1977	-.1890			-.1945
.95000	-.2004	-.1916	-.1934	-.1980	-.1982

BETAO (2) = -4.121 ALPHAO(4) = .755 RN/L = 4.0016 PT = 2602.1 TTF = 102.22 Q(PSF) = 825.05

SECTION (1)BODY FLAP (TOP) DEPENDENT VARIABLE CP

Y/BBF	.10000	.50000	.65000	.80000	.90000
X/CBF					
-.10000	.0000	-.1983			-.1998
.20000	-.1954	-.1922	-.1943	-.1965	-.1959
.60000	-.1998	-.1924			-.1965
.95000	-.2035	-.1943	-.1948	-.2009	-.2013

BETAO (2) = -4.150 ALPHAO(5) = 4.254 RN/L = 4.0016 PT = 2602.1 TTF = 102.22 Q(PSF) = 825.05

SECTION (1)BODY FLAP (TOP) DEPENDENT VARIABLE CP

Y/BBF	.10000	.50000	.65000	.80000	.90000
X/CBF					
-.10000	.0000	-.1966			-.1953
.20000	-.1968	-.1918	-.1951	-.1959	-.1962
.60000	-.2005	-.1927			-.1996
.95000	-.2018	-.1944	-.1948	-.1972	-.2016

AMES 272-1-97 IA156B OTS+SILTS,BODY FLAP(TOP) (P2TG07)

BETAO (2) = -4.167 ALPHAO(6) = 6.265 RN/L = 4.0016 PT = 2602.1 TTF = 102.22 Q(PSF) = 825.05

SECTION (1)BODY FLAP (TOP) DEPENDENT VARIABLE CP

Y/BBF	.10000	.50000	.65000	.80000	.90000
X/CBF					
-.10000	.0000	-.1996			-.1962
.20000	-.1977	-.1949	-.1977	-.1979	-.1990
.60000	-.2036	-.1940			-.2012
.95000	-.2051	-.1959	-.1966	-.1986	-.2016

BETAO (3) = -.098 ALPHAO(1) = -5.991 RN/L = 3.5396 PT = 2273.7 TTF = 97.381 Q(PSF) = 720.93

SECTION (1)BODY FLAP (TOP) DEPENDENT VARIABLE CP

Y/BBF	.10000	.50000	.65000	.80000	.90000
X/CBF					
-.10000	.0000	-.1725			-.1740
.20000	-.1698	-.1601	-.1740	-.1772	-.1759
.60000	-.1750	-.1658			-.1758
.95000	-.1820	-.1735	-.1743	-.1767	-.1772

BETAO (3) = -.097 ALPHAO(2) = -4.002 RN/L = 3.5396 PT = 2273.7 TTF = 97.381 Q(PSF) = 720.93

SECTION (1)BODY FLAP (TOP) DEPENDENT VARIABLE CP

Y/BBF	.10000	.50000	.65000	.80000	.90000
X/CBF					
-.10000	.0000	-.1744			-.1784
.20000	-.1716	-.1627	-.1776	-.1809	-.1781
.60000	-.1769	-.1684			-.1776
.95000	-.1836	-.1756	-.1786	-.1804	-.1806

BETAO (3) = -.113 ALPHAO(3) = .124 RN/L = 3.5396 PT = 2273.7 TTF = 97.381 Q(PSF) = 720.93

SECTION (1)BODY FLAP (TOP) DEPENDENT VARIABLE CP

Y/BBF	.10000	.50000	.65000	.80000	.90000
X/CBF					
-.10000	.0000	-.1810			-.1883
.20000	-.1820	-.1735	-.1871	-.1896	-.1873
.60000	-.1865	-.1768			-.1901
.95000	-.1906	-.1850	-.1871	-.1898	-.1916

AMES 272-1-97 IA156B OTS+SILTS,BODY FLAP(TOP) (P2TG07)

BETAO (3) = -.125 ALPHAO(4) = .640 RN/L = 3.5396 PT = 2273.7 TTF = 97.381 Q(PSF) = 720.93

SECTION (1)BODY FLAP (TOP) DEPENDENT VARIABLE CP

Y/BBF	.10000	.50000	.65000	.80000	.90000
X/CBF					
-.10000	.0000	-.1860			-.1892
.20000	-.1830	-.1735	-.1875	-.1895	-.1877
.60000	-.1875	-.1772			-.1887
.95000	-.1915	-.1852	-.1872	-.1910	-.1922

BETAO (3) = -.155 ALPHAO(5) = 4.152 RN/L = 3.5396 PT = 2273.7 TTF = 97.381 Q(PSF) = 720.93

SECTION (1)BODY FLAP (TOP) DEPENDENT VARIABLE CP

Y/BBF	.10000	.50000	.65000	.80000	.90000
X/CBF					
-.10000	.0000	-.1903			-.1893
.20000	-.1875	-.1818	-.1925	-.1928	-.1910
.60000	-.1918	-.1828			-.1930
.95000	-.1945	-.1870	-.1900	-.1925	-.1953

BETAO (3) = -.167 ALPHAO(6) = 6.183 RN/L = 3.5396 PT = 2273.7 TTF = 97.381 Q(PSF) = 720.93

SECTION (1)BODY FLAP (TOP) DEPENDENT VARIABLE CP

Y/BBF	.10000	.50000	.65000	.80000	.90000
X/CBF					
-.10000	.0000	-.1845			-.1895
.20000	-.1852	-.1825	-.1832	-.1900	-.1887
.60000	-.1892	-.1820			-.1900
.95000	-.1885	-.1847	-.1900	-.1892	-.1912

BETAO (4) = 3.822 ALPHAO(1) = -5.619 RN/L = 3.4496 PT = 2208.6 TTF = 95.971 Q(PSF) = 700.27

SECTION (1)BODY FLAP (TOP) DEPENDENT VARIABLE CP

Y/BBF	.10000	.50000	.65000	.80000	.90000
X/CBF					
-.10000	.0000	-.1803			-.1820
.20000	-.1740	-.1707	-.1803	-.1843	-.1813
.60000	-.1780	-.1725			-.1818
.95000	-.1863	-.1803	-.1795	-.1828	-.1830

DATE 08 MAY 80 IA156B PRESSURE DATA

AMES 272-1-97 IA156B OTS+SILTS,BODY FLAP(TOP) (P2TG07)

BETAO (4) = 3.802 ALPHAO(2) = -3.631 RN/L = 3.4496 PT = 2208.6 TTF = 95.971 Q(PSF) = 700.27

SECTION (1)BODY FLAP (TOP) DEPENDENT VARIABLE CP

Y/BBF	.10000	.50000	.65000	.80000	.90000
X/CBF					
-.10000	.0000	-.1815			-.1850
.20000	-.1775	-.1737	-.1827	-.1873	-.1832
.60000	-.1825	-.1767			-.1830
.95000	-.1883	-.1835	-.1832	-.1845	-.1853

BETAO (4) = 3.775 ALPHAO(3) = .309 RN/L = 3.4496 PT = 2208.6 TTF = 95.971 Q(PSF) = 700.27

SECTION (1)BODY FLAP (TOP) DEPENDENT VARIABLE CP

Y/BBF	.10000	.50000	.65000	.80000	.90000
X/CBF					
-.10000	.0000	-.1886			-.1893
.20000	-.1835	-.1793	-.1881	-.1896	-.1875
.60000	-.1883	-.1818			-.1901
.95000	-.1936	-.1878	-.1870	-.1901	-.1931

BETAO (4) = 3.743 ALPHAO(4) = .733 RN/L = 3.4496 PT = 2208.6 TTF = 95.971 Q(PSF) = 700.27

SECTION (1)BODY FLAP (TOP) DEPENDENT VARIABLE CP

Y/BBF	.10000	.50000	.65000	.80000	.90000
X/CBF					
-.10000	.0000	-.1907			-.1909
.20000	-.1847	-.1806	-.1897	-.1917	-.1894
.60000	-.1882	-.1829			-.1907
.95000	-.1952	-.1882	-.1884	-.1929	-.1927

BETAO (4) = 3.785 ALPHAO(5) = 4.232 RN/L = 3.4496 PT = 2208.6 TTF = 95.971 Q(PSF) = 700.27

SECTION (1)BODY FLAP (TOP) DEPENDENT VARIABLE CP

Y/BBF	.10000	.50000	.65000	.80000	.90000
X/CBF					
-.10000	.0000	-.1963			-.1983
.20000	-.1913	-.1875	-.1961	-.1986	-.1951
.60000	-.1956	-.1890			-.1973
.95000	-.1993	-.1951	-.1940	-.1996	-.2001

AMES 272-1-97 IA156B OTS+SILTS,BODY FLAP(TOP) (P2TG07)

BETAO (4) = 3.793 ALPHAO(6) = 6.249 RN/L = 3.4496 PT = 2208.6 TTF = 95.971 Q(PSF) = 700.27

SECTION (1)BODY FLAP (TOP) DEPENDENT VARIABLE CP

Y/BBF	.10000	.50000	.65000	.80000	.90000
X/CBF					
-.10000	.0000	-.1937			-.1967
.20000	-.1922	-.1884	-.1947	-.1972	-.1952
.60000	-.1969	-.1894			-.1984
.95000	-.2007	-.1942	-.1954	-.1972	-.1999

AMES 272-1-97 IA156B OTS+SILTS,BODY FLAP(TOP) (P2TG08) (07 MAR 79)

REFERENCE DATA

SREF = 2690.0000 SQ.FT. XMRP = 976.0000 IN. XT
LREF = 1290.3000 INCHES YMRP = .0000 IN. YT
BREF = 1290.3000 INCHES ZMRP = 400.0000 IN. ZT
SCALE = .0200

PARAMETRIC DATA

IB-ELV = 10.000 OB-ELV = 5.000
MACH = 2.500 RN/L = 3.500
BDFLAP = .000 SPDBRK = .000
RUDDER = .000 SILTS = 1.000

BETAO (1) = -6.085 ALPHAO(1) = -6.346 RN/L = 4.0407 PT = 3005.8 TTF = 97.519 Q(PSF) = 773.85

SECTION (1)BODY FLAP (TOP) DEPENDENT VARIABLE CP

Y/BBF	.10000	.50000	.65000	.80000	.90000
X/CBF					
-.10000	.0000	-.1583			-.1508
.20000	-.1522	-.1541	-.1529	-.1551	-.1536
.60000	-.1553	-.1534			-.1590
.95000	-.1586	-.1532	-.1534	-.1529	-.1520

BETAO (1) = -6.101 ALPHAO(2) = -4.315 RN/L = 4.0407 PT = 3005.8 TTF = 97.519 Q(PSF) = 773.85

SECTION (1)BODY FLAP (TOP) DEPENDENT VARIABLE CP

Y/BBF	.10000	.50000	.65000	.80000	.90000
X/CBF					
-.10000	.0000	-.1578			-.1504
.20000	-.1536	-.1536	-.1529	-.1536	-.1550
.60000	-.1555	-.1520			-.1585
.95000	-.1580	-.1522	-.1532	-.1525	-.1557

BETAO (1) = -6.078 ALPHAO(3) = -.308 RN/L = 4.0407 PT = 3005.8 TTF = 97.519 Q(PSF) = 773.85

SECTION (1)BODY FLAP (TOP) DEPENDENT VARIABLE CP

Y/BBF	.10000	.50000	.65000	.80000	.90000
X/CBF					
-.10000	.0000	-.1611			-.1590
.20000	-.1555	-.1560	-.1565	-.1560	-.1586
.60000	-.1611	-.1546			-.1625
.95000	-.1641	-.1555	-.1553	-.1583	-.1620

AMES 272-1-97 IA156B OTS+SILTS.BODY FLAP(TOP) (P2TG08)

BETAO (1) = -6.082 ALPHAO(4) = .121 RN/L = 4.0407 PT = 3005.8 TTF = 97.519 Q(PSF) = 773.85

SECTION (1)BODY FLAP (TOP) DEPENDENT VARIABLE CP

Y/BBF	.10000	.50000	.65000	.80000	.90000
X/CBF					
-.10000	.0000	-.1617			-.1603
.20000	-.1579	-.1556	-.1575	-.1572	-.1586
.60000	-.1631	-.1547			-.1626
.95000	-.1666	-.1558	-.1575	-.1598	-.1635

BETAO (1) = -6.091 ALPHAO(5) = 3.637 RN/L = 4.0407 PT = 3005.8 TTF = 97.519 Q(PSF) = 773.85

SECTION (1)BODY FLAP (TOP) DEPENDENT VARIABLE CP

Y/BBF	.10000	.50000	.65000	.80000	.90000
X/CBF					
-.10000	.0000	-.1615			-.1615
.20000	-.1550	-.1574	-.1590	-.1592	-.1618
.60000	-.1627	-.1576			-.1634
.95000	-.1648	-.1574	-.1592	-.1718	-.1634

BETAO (1) = -6.103 ALPHAO(6) = 5.649 RN/L = 4.0407 PT = 3005.8 TTF = 97.519 Q(PSF) = 773.85

SECTION (1)BODY FLAP (TOP) DEPENDENT VARIABLE CP

Y/BBF	.10000	.50000	.65000	.80000	.90000
X/CBF					
-.10000	.0000	-.1603			-.1621
.20000	-.1545	-.1563	-.1593	-.1603	-.1614
.60000	-.1631	-.1561			-.1617
.95000	-.1651	-.1584	-.1603	-.1633	-.1654

BETAO (2) = -4.056 ALPHAO(1) = -6.277 RN/L = 4.0413 PT = 3024.9 TTF = 99.907 Q(PSF) = 778.77

SECTION (1)BODY FLAP (TOP) DEPENDENT VARIABLE CP

Y/BBF	.10000	.50000	.65000	.80000	.90000
X/CBF					
-.10000	.0000	-.1579			-.1468
.20000	-.1498	-.1502	-.1488	-.1507	-.1511
.60000	-.1523	-.1477			-.1544
.95000	-.1583	-.1481	-.1493	-.1479	-.1505

AMES 272-1-97 IA156B OTS+SILTS,BODY FLAP(TOP) (P2TG08)

BETAO (2) = -4.048 ALPHAO(2) = -4.244 RN/L = 4.0413 PT = 3024.9 TTF = 99.907 Q(PSF) = 778.77

SECTION (1)BODY FLAP (TOP) DEPENDENT VARIABLE CP

Y/BBF	.10000	.50000	.65000	.80000	.90000
X/CBF					
-.10000	.0000	-.1574			-.1523
.20000	-.1498	-.1511	-.1507	-.1523	-.1544
.60000	-.1537	-.1502			-.1567
.95000	-.1581	-.1498	-.1505	-.1532	-.1560

BETAO (2) = -4.000 ALPHAO(3) = -.239 RN/L = 4.0413 PT = 3024.9 TTF = 99.907 Q(PSF) = 778.77

SECTION (1)BODY FLAP (TOP) DEPENDENT VARIABLE CP

Y/BBF	.10000	.50000	.65000	.80000	.90000
X/CBF					
-.10000	.0000	-.1555			-.1546
.20000	-.1518	-.1507	-.1539	-.1564	-.1546
.60000	-.1574	-.1525			-.1557
.95000	-.1604	-.1544	-.1551	-.1551	-.1578

BETAO (2) = -4.014 ALPHAO(4) = .116 RN/L = 4.0413 PT = 3024.9 TTF = 99.907 Q(PSF) = 778.77

SECTION (1)BODY FLAP (TOP) DEPENDENT VARIABLE CP

Y/BBF	.10000	.50000	.65000	.80000	.90000
X/CBF					
-.10000	.0000	-.1595			-.1588
.20000	-.1549	-.1537	-.1570	-.1584	-.1574
.60000	-.1604	-.1537			-.1579
.95000	-.1648	-.1565	-.1572	-.1579	-.1593

BETAO (2) = -4.050 ALPHAO(5) = 3.599 RN/L = 4.0413 PT = 3024.9 TTF = 99.907 Q(PSF) = 778.77

SECTION (1)BODY FLAP (TOP) DEPENDENT VARIABLE CP

Y/BBF	.10000	.50000	.65000	.80000	.90000
X/CBF					
-.10000	.0000	-.1612			-.1635
.20000	-.1545	-.1584	-.1598	-.1624	-.1612
.60000	-.1624	-.1577			-.1626
.95000	-.1630	-.1589	-.1603	-.1526	-.1635

AMES 272-1-97 IA156B OTS+SILTS,BODY FLAP(TOP) (P2TG08)

BETAO (2) = -4.068 ALPHAO(6) = 5.601 RN/L = 4.0413 PT = 3024.9 TTF = 99.907 Q(PSF) = 778.77

SECTION (1)BODY FLAP (TOP) DEPENDENT VARIABLE CP

Y/BBF	.10000	.50000	.65000	.80000	.90000
X/CBF					
-.10000	.0000	-.1610			-.1624
.20000	-.1571	-.1589	-.1615	-.1624	-.1624
.60000	-.1603	-.1585			-.1626
.95000	-.1608	-.1596	-.1608	-.1626	-.1617

BETAO (3) = -.004 ALPHAO(1) = -6.649 RN/L = 4.0427 PT = 3039.0 TTF = 101.58 Q(PSF) = 782.41

SECTION (1)BODY FLAP (TOP) DEPENDENT VARIABLE CP

Y/BBF	.10000	.50000	.65000	.80000	.90000
X/CBF					
-.10000	.0000	-.1492			-.1448
.20000	-.1418	-.1420	-.1439	-.1436	-.1452
.60000	-.1464	-.1413			-.1482
.95000	-.1487	-.1415	-.1429	-.1455	-.1475

BETAO (3) = -.002 ALPHAO(2) = -4.654 RN/L = 4.0427 PT = 3039.0 TTF = 101.58 Q(PSF) = 782.41

SECTION (1)BODY FLAP (TOP) DEPENDENT VARIABLE CP

Y/BBF	.10000	.50000	.65000	.80000	.90000
X/CBF					
-.10000	.0000	-.1489			-.1473
.20000	-.1457	-.1425	-.1455	-.1471	-.1482
.60000	-.1489	-.1432			-.1489
.95000	-.1523	-.1457	-.1466	-.1475	-.1496

BETAO (3) = -.020 ALPHAO(3) = -.525 RN/L = 4.0427 PT = 3039.0 TTF = 101.58 Q(PSF) = 782.41

SECTION (1)BODY FLAP (TOP) DEPENDENT VARIABLE CP

Y/BBF	.10000	.50000	.65000	.80000	.90000
X/CBF					
-.10000	.0000	-.1524			-.1542
.20000	-.1496	-.1473	-.1531	-.1558	-.1554
.60000	-.1551	-.1494			-.1551
.95000	-.1577	-.1528	-.1528	-.1568	-.1554

DATE 08 MAY 80 IA156B PRESSURE DATA (P2TG0B)

AMES 272-1-97 IA156B OTS+SILTS,BODY FLAP(TOP)

BETAO (3) = -.037 ALPHAO(4) = -.008 RN/L = 4.0427 PT = 3039.0 TTF = 101.58 Q(PSF) = 782.41

SECTION (1)BODY FLAP (TOP) DEPENDENT VARIABLE CP

Y/BBF	.10000	.50000	.65000	.80000	.90000
X/CBF					
-.10000	.0000	-.1978			-.2000
.20000	-.1951	-.1909	-.1991	-.2005	-.2008
.60000	-.2005	-.1934			-.1996
.95000	-.2043	-.1993	-.1991	-.2013	-.2010

BETAO (3) = -.061 ALPHAO(5) = 3.512 RN/L = 4.0427 PT = 3039.0 TTF = 101.58 Q(PSF) = 782.41

SECTION (1)BODY FLAP (TOP) DEPENDENT VARIABLE CP

Y/BBF	.10000	.50000	.65000	.80000	.90000
X/CBF					
-.10000	.0000	-.1553			-.1574
.20000	-.1529	-.1501	-.1580	-.1585	-.1574
.60000	-.1562	-.1520			-.1574
.95000	-.1567	-.1576	-.1571	-.1580	-.1585

BETAO (3) = -.073 ALPHAO(6) = 5.547 RN/L = 4.0427 PT = 3039.0 TTF = 101.58 Q(PSF) = 782.41

SECTION (1)BODY FLAP (TOP) DEPENDENT VARIABLE CP

Y/BBF	.10000	.50000	.65000	.80000	.90000
X/CBF					
-.10000	.0000	-.1538			-.1548
.20000	-.1525	-.1511	-.1548	-.1548	-.1550
.60000	-.1548	-.1527			-.1552
.95000	-.1548	-.1543	-.1557	-.1559	-.1561

BETAO (4) = 3.922 ALPHAO(1) = -6.282 RN/L = 4.0272 PT = 3039.2 TTF = 103.11 Q(PSF) = 782.47

SECTION (1)BODY FLAP (TOP) DEPENDENT VARIABLE CP

Y/BBF	.10000	.50000	.65000	.80000	.90000
X/CBF					
-.10000	.0000	-.1468			-.1425
.20000	-.1420	-.1420	-.1448	-.1448	-.1473
.60000	-.1468	-.1413			-.1461
.95000	-.1494	-.1418	-.1441	-.1448	-.1471

AMES 272-1-97 IA156B OTS+SILTS,BODY FLAP(TOP) (P2TG08)

BETAO (4) = 3.905 ALPHAO(2) = -4.286 RN/L = 4.0272 PT = 3039.2 TTF = 103.11 Q(PSF) = 782.47

SECTION (1)BODY FLAP (TOP) DEPENDENT VARIABLE CP

Y/BBF	.10000	.50000	.65000	.80000	.90000
X/CBF					
-.10000	.0000	-.1480			-.1508
.20000	-.1425	-.1434	-.1485	-.1512	-.1501
.60000	-.1462	-.1432			-.1496
.95000	-.1494	-.1469	-.1476	-.1499	-.1496

BETAO (4) = 3.878 ALPHAO(3) = -.337 RN/L = 4.0272 PT = 3039.2 TTF = 103.11 Q(PSF) = 782.47

SECTION (1)BODY FLAP (TOP) DEPENDENT VARIABLE CP

Y/BBF	.10000	.50000	.65000	.80000	.90000
X/CBF					
-.10000	.0000	-.1474			-.1492
.20000	-.1456	-.1467	-.1488	-.1502	-.1504
.60000	-.1476	-.1472			-.1502
.95000	-.1481	-.1495	-.1490	-.1492	-.1492

BETAO (4) = 3.849 ALPHAO(4) = .085 RN/L = 4.0272 PT = 3039.2 TTF = 103.11 Q(PSF) = 782.47

SECTION (1)BODY FLAP (TOP) DEPENDENT VARIABLE CP

Y/BBF	.10000	.50000	.65000	.80000	.90000
X/CBF					
-.10000	.0000	-.1529			-.1557
.20000	-.1522	-.1513	-.1543	-.1559	-.1557
.60000	-.1543	-.1525			-.1559
.95000	-.1539	-.1543	-.1555	-.1546	-.1550

BETAO (4) = 3.892 ALPHAO(5) = 3.592 RN/L = 4.0272 PT = 3039.2 TTF = 103.11 Q(PSF) = 782.47

SECTION (1)BODY FLAP (TOP) DEPENDENT VARIABLE CP

Y/BBF	.10000	.50000	.65000	.80000	.90000
X/CBF					
-.10000	.0000	-.1523			-.1535
.20000	-.1491	-.1518	-.1532	-.1532	-.1539
.60000	-.1514	-.1523			-.1553
.95000	-.1512	-.1521	-.1537	-.1537	-.1555

AMES 272-1-97 IA156B OTS+SILTS,BODY FLAP(TOP) (P2TG0B)

BETAO (4) = 3.899 ALPHAO(6) = 5.613 RN/L = 4.0272 PT = 3039.2 TTF = 103.11 Q(PSF) = 782.47

SECTION (1)BODY FLAP (TOP) DEPENDENT VARIABLE CP

Y/BBF	.10000	.50000	.65000	.80000	.90000
X/CBF					
-.10000	.0000	-.1538			-.1575
.20000	-.1501	-.1536	-.1545	-.1566	-.1570
.60000	-.1529	-.1531			-.1568
.95000	-.1526	-.1549	-.1561	-.1566	-.1570

DATE 08 MAY 80

IA1568 PRESSURE DATA

AMES 272-1-97 IA1568 OTS.

BODY FLAP(TOP)

(P2TG09) (07 MAR 79)

REFERENCE DATA

SREF =	2690.0000	SQ.FT.	XMRP =	976.0000	IN. XT
LREF =	1290.3000	INCHES	YMRP =	.0000	IN. YT
BREF =	1290.3000	INCHES	ZMRP =	400.0000	IN. ZT
SCALE =	.0200				

PARAMETRIC DATA

IB-ELV =	10.000	OB-ELV =	-5.000
MACH =	1.800	RN/L =	3.500
BDFLAP =	.000	SPDBRK =	.000
RUDDER =	.000	SILTS =	.000

ALPHAO(1) = -5.497 BETAO (1) = -6.423 RN/L = 3.5093 PT = 1917.2 TTF = 102.17 Q(PSF) = 757.30

SECTION (1)BODY FLAP (TOP) DEPENDENT VARIABLE CP

Y/BBF	.10000	.50000	.65000	.80000	.90000
X/CBF					
-.10000	-.2128	-.2091			-.2198
.20000	-.2212	-.2086	-.2119	-.2273	-.2299
.60000	-.2276	-.2105			-.2196
.95000	-.2168	-.2166	-.2152	-.2067	-.2194

ALPHAO(1) = -5.531 BETAO (2) = -4.338 RN/L = 3.5093 PT = 1917.2 TTF = 102.17 Q(PSF) = 757.30

SECTION (1)BODY FLAP (TOP) DEPENDENT VARIABLE CP

Y/BBF	.10000	.50000	.65000	.80000	.90000
X/CBF					
-.10000	-.2014	-.1899			-.2105
.20000	-.2084	-.1890	-.2049	-.2102	-.2245
.60000	-.2156	-.1953			-.2046
.95000	-.1990	-.2144	-.2112	-.2063	-.1897

ALPHAO(1) = -5.493 BETAO (3) = -.046 RN/L = 3.5093 PT = 1917.2 TTF = 102.17 Q(PSF) = 757.30

SECTION (1)BODY FLAP (TOP) DEPENDENT VARIABLE CP

Y/BBF	.10000	.50000	.65000	.80000	.90000
X/CBF					
-.10000	-.1945	-.1783			-.2024
.20000	-.2008	-.1832	-.2022	-.2043	-.2036
.60000	-.2076	-.2031			-.2034
.95000	-.1956	-.2132	-.2106	-.2022	-.1947

AMES 272-1-97 IA156B OTS. BODY FLAP(TOP) (P2T009)

ALPHAO(1) = -5.410 BETAO (4) = 4.191 RN/L = 3.5093 PT = 1917.2 TTF = 102.17 Q(PSF) = 757.30

SECTION (1)BODY FLAP (TOP) DEPENDENT VARIABLE CP

Y/BBF	.10000	.50000	.65000	.80000	.90000
X/CBF					
-.10000	-.2057	-.1949			-.2038
.20000	-.2131	-.1973	-.2001	-.2101	-.2082
.60000	-.2131	-.1977			-.2150
.95000	-.1835	-.2127	-.2075	-.2050	-.2124

ALPHAO(1) = -5.379 BETAO (5) = 6.266 RN/L = 3.5093 PT = 1917.2 TTF = 102.17 Q(PSF) = 757.30

SECTION (1)BODY FLAP (TOP) DEPENDENT VARIABLE CP

Y/BBF	.10000	.50000	.65000	.80000	.90000
X/CBF					
-.10000	-.2076	-.1994			-.2169
.20000	-.2160	-.2027	-.2108	-.2218	-.2237
.60000	-.2104	-.2080			-.2258
.95000	-.2115	-.2150	-.2085	-.2172	-.2281

ALPHAO(2) = -3.366 BETAO (1) = -6.493 RN/L = 3.4971 PT = 1911.0 TTF = 102.30 Q(PSF) = 754.88

SECTION (1)BODY FLAP (TOP) DEPENDENT VARIABLE CP

Y/BBF	.10000	.50000	.65000	.80000	.90000
X/CBF					
-.10000	-.2164	-.2090			-.2248
.20000	-.2234	-.2097	-.2148	-.2225	-.2368
.60000	-.2281	-.2108			-.2211
.95000	-.2183	-.2234	-.2211	-.2104	-.2199

ALPHAO(2) = -3.378 BETAO (2) = -4.403 RN/L = 3.4971 PT = 1911.0 TTF = 102.30 Q(PSF) = 754.88

SECTION (1)BODY FLAP (TOP) DEPENDENT VARIABLE CP

Y/BBF	.10000	.50000	.65000	.80000	.90000
X/CBF					
-.10000	-.2026	-.1897			-.2106
.20000	-.2087	-.1880	-.2080	-.2104	-.2183
.60000	-.2158	-.1391			-.2127
.95000	-.2028	-.2191	-.2158	-.2105	-.1927

DATE 08 MAY 80 IA156B PRESSURE DATA

AMES 272-1-97 IA156B OTS. BODY FLAP(TOP) (P2TG09)

ALPHAO(2) = -3.442 BETAO (3) = -.046 RN/L = 3.4971 PT = 1911.0 TTF = 102.30 Q(PSF) = 754.88

SECTION (1)BODY FLAP (TOP) DEPENDENT VARIABLE CP

Y/BBF	.10000	.50000	.65000	.80000	.90000
X/CBF					
-.10000	-.1947	-.1783			-.2024
.20000	-.2003	-.1846	-.2026	-.2031	-.2019
.60000	-.2049	-.2042			-.2028
.95000	-.1926	-.2129	-.2101	-.2024	-.1937

ALPHAO(2) = -3.290 BETAO (4) = 4.230 RN/L = 3.4971 PT = 1911.0 TTF = 102.30 Q(PSF) = 754.88

SECTION (1)BODY FLAP (TOP) DEPENDENT VARIABLE CP

Y/BBF	.10000	.50000	.65000	.80000	.90000
X/CBF					
-.10000	-.2067	-.1982			-.2055
.20000	-.2121	-.1996	-.2015	-.2128	-.2097
.60000	-.2125	-.1994			-.2144
.95000	-.1860	-.2165	-.2137	-.2109	-.2139

ALPHAO(2) = -3.255 BETAO (5) = 6.302 RN/L = 3.4971 PT = 1911.0 TTF = 102.30 Q(PSF) = 754.88

SECTION (1)BODY FLAP (TOP) DEPENDENT VARIABLE CP

Y/BBF	.10000	.50000	.65000	.80000	.90000
X/CBF					
-.10000	-.2116	-.2024			-.2160
.20000	-.2224	-.2045	-.2116	-.2205	-.2217
.60000	-.2184	-.2090			-.2259
.95000	-.2043	-.2195	-.2125	-.2132	-.2264

ALPHAO(3) = .389 BETAO (1) = -6.105 RN/L = 3.4931 PT = 1908.4 TTF = 102.20 Q(PSF) = 753.85

SECTION (1)BODY FLAP (TOP) DEPENDENT VARIABLE CP

Y/BBF	.10000	.50000	.65000	.80000	.90000
X/CBF					
-.10000	-.2155	-.2117			-.2197
.20000	-.2211	-.2087	-.2178	-.2195	-.2223
.60000	-.2256	-.2108			-.2188
.95000	-.2157	-.2221	-.2218	-.2183	-.2063

AMES 272-1-97 IA156B OTS. BODY FLAP(TOP) (P2T009)

ALPHAO(3) = .403 BETAO (2) = -4.062 RN/L = 3.4931 PT = 1908.4 TTF = 102.20 Q(PSF) = 753.85

SECTION (1)BODY FLAP (TOP) DEPENDENT VARIABLE CP

Y/BBF	.10000	.50000	.65000	.80000	.90000
X/CBF					
-.10000	-.2058	-.2030			-.2094
.20000	-.2119	-.1990	-.2101	-.2115	-.2112
.60000	-.2131	-.2082			-.2122
.95000	-.2094	-.2206	-.2185	-.2129	-.2040

ALPHAO(3) = .240 BETAO (3) = -.080 RN/L = 3.4931 PT = 1908.4 TTF = 102.20 Q(PSF) = 753.85

SECTION (1)BODY FLAP (TOP) DEPENDENT VARIABLE CP

Y/BBF	.10000	.50000	.65000	.80000	.90000
X/CBF					
-.10000	-.1967	-.1917			-.2006
.20000	-.2006	-.1908	-.1983	-.2028	-.2013
.60000	-.1985	-.2032			-.2032
.95000	-.1938	-.2056	-.2096	-.2065	-.2030

ALPHAO(3) = .371 BETAO (4) = 3.812 RN/L = 3.4931 PT = 1908.4 TTF = 102.20 Q(PSF) = 753.85

SECTION (1)BODY FLAP (TOP) DEPENDENT VARIABLE CP

Y/BBF	.10000	.50000	.65000	.80000	.90000
X/CBF					
-.10000	-.2043	-.2017			-.2064
.20000	-.2083	-.1996	-.2034	-.2097	-.2074
.60000	-.2076	-.1999			-.2104
.95000	-.1914	-.2144	-.2139	-.2116	-.2100

ALPHAO(3) = .405 BETAO (5) = 5.880 RN/L = 3.4931 PT = 1908.4 TTF = 102.20 Q(PSF) = 753.85

SECTION (1)BODY FLAP (TOP) DEPENDENT VARIABLE CP

Y/BBF	.10000	.50000	.65000	.80000	.90000
X/CBF					
-.10000	-.2120	-.2063			-.2150
.20000	-.2190	-.2077	-.2143	-.2218	-.2193
.60000	-.2214	-.2089			-.2247
.95000	-.2042	-.2204	-.2204	-.2233	-.2242

DATE 08 MAY 80

IA156B PRESSURE DATA

AMES 272-1-97 IA156B OTS.

BODY FLAP(TOP)

(P2TG09)

ALPHAO(4) = 4.117 BETAO (1) = -6.131 RN/L = 3.4928 PT = 1908.4 TTF = 102.24 Q(PSF) = 753.85

SECTION (1)BODY FLAP (TOP)

DEPENDENT VARIABLE CP

X/CBF \ Y/BBF	.10000	.50000	.65000	.80000	.90000
-.10000	-.2144	-.2162			-.2134
.20000	-.2181	-.2118	-.2179	-.2202	-.2212
.60000	-.2184	-.2125			-.2224
.95000	-.2172	-.2219	-.2233	-.2209	-.2195

ALPHAO(4) = 4.115 BETAO (2) = -4.102 RN/L = 3.4928 PT = 1908.4 TTF = 102.24 Q(PSF) = 753.85

SECTION (1)BODY FLAP (TOP)

DEPENDENT VARIABLE CP

X/CBF \ Y/BBF	.10000	.50000	.65000	.80000	.90000
-.10000	-.2120	-.2096			-.2165
.20000	-.2157	-.2049	-.2157	-.2183	-.2176
.60000	-.2153	-.2103			-.2193
.95000	-.2141	-.2259	-.2249	-.2209	-.2129

ALPHAO(4) = 4.040 BETAO (3) = -.088 RN/L = 3.4928 PT = 1908.4 TTF = 102.24 Q(PSF) = 753.85

SECTION (1)BODY FLAP (TOP)

DEPENDENT VARIABLE CP

X/CBF \ Y/BBF	.10000	.50000	.65000	.80000	.90000
-.10000	-.1917	-.1943			-.1927
.20000	-.1964	-.1922	-.1953	-.1986	-.1981
.60000	-.1950	-.1981			-.2002
.95000	-.1955	-.2080	-.2082	-.2044	-.2007

ALPHAO(4) = 4.078 BETAO (4) = 3.866 RN/L = 3.4928 PT = 1908.4 TTF = 102.24 Q(PSF) = 753.85

SECTION (1)BODY FLAP (TOP)

DEPENDENT VARIABLE CP

X/CBF \ Y/BBF	.10000	.50000	.65000	.80000	.90000
-.10000	-.2035	-.2040			-.2099
.20000	-.2078	-.2012	-.2066	-.2122	-.2101
.60000	-.2078	-.2068			-.2120
.95000	-.2052	-.2191	-.2176	-.2155	-.2127

AMES 272-1-97 IA156B OTS. BODY FLAP(TOP) (P2TG09)

ALPHAO(4) = 4.145 BETAO (5) = 5.889 RN/L = 3.4928 PT = 1908.4 TTF = 102.24 Q(PSF) = 753.85

SECTION (1)BODY FLAP (TOP) DEPENDENT VARIABLE CP

Y/BBF	.10000	.50000	.65000	.80000	.90000
X/CBF					
-.10000	-.2071	-.2092			-.2181
.20000	-.2127	-.2076	-.2144	-.2188	-.2179
.60000	-.2163	-.2130			-.2198
.95000	-.2144	-.2243	-.2261	-.2238	-.2207

ALPHAO(5) = 6.078 BETAO (1) = -6.143 RN/L = 3.4945 PT = 1908.3 TTF = 102.02 Q(PSF) = 753.81

SECTION (1)BODY FLAP (TOP) DEPENDENT VARIABLE CP

Y/BBF	.10000	.50000	.65000	.80000	.90000
X/CBF					
-.10000	-.2134	-.2176			-.2136
.20000	-.2162	-.2141	-.2185	-.2216	-.2204
.60000	-.2185	-.2131			-.2242
.95000	-.2183	-.2206	-.2239	-.2228	-.2223

ALPHAO(5) = 6.072 BETAO (2) = -4.112 RN/L = 3.4945 PT = 1908.3 TTF = 102.02 Q(PSF) = 753.81

SECTION (1)BODY FLAP (TOP) DEPENDENT VARIABLE CP

Y/BBF	.10000	.50000	.65000	.80000	.90000
X/CBF					
-.10000	-.2127	-.2120			-.2162
.20000	-.2160	-.2068	-.2160	-.2186	-.2188
.60000	-.2141	-.2122			-.2205
.95000	-.2136	-.2270	-.2275	-.2226	-.2179

ALPHAO(5) = 5.985 BETAO (3) = -.107 RN/L = 3.4945 PT = 1908.3 TTF = 102.02 Q(PSF) = 753.81

SECTION (1)BODY FLAP (TOP) DEPENDENT VARIABLE CP

Y/BBF	.10000	.50000	.65000	.80000	.90000
X/CBF					
-.10000	-.1695	-.1791			-.1822
.20000	-.1864	-.1810	-.1892	-.1894	-.1883
.60000	-.1883	-.1951			-.1901
.95000	-.1897	-.2010	-.2012	-.1981	-.1967

AMES 272-1-97 IA156B OTS. BODY FLAP(TOP) (P2T609)

ALPHAO(5) = 6.050 BETAO (4) = 3.870 RN/L = 3.4945 PT = 1908.3 TTF = 102.02 Q(PSF) = 753.81

SECTION (1)BODY FLAP (TOP) DEPENDENT VARIABLE CP

Y/BBF	.10000	.50000	.65000	.80000	.90000
X/CBF					
-.10000	-.2022	-.1996			-.2066
.20000	-.2047	-.1977	-.2057	-.2085	-.2064
.60000	-.2036	-.2113			-.2085
.95000	-.2069	-.2191	-.2170	-.2139	-.2097

ALPHAO(5) = 6.115 BETAO (5) = 5.884 RN/L = 3.4945 PT = 1908.3 TTF = 102.02 Q(PSF) = 753.81

SECTION (1)BODY FLAP (TOP) DEPENDENT VARIABLE CP

Y/BBF	.10000	.50000	.65000	.80000	.90000
X/CBF					
-.10000	-.2040	-.2070			-.2082
.20000	-.2092	-.2038	-.2082	-.2108	-.2113
.60000	-.2115	-.2075			-.2127
.95000	-.2108	-.2200	-.2204	-.2179	-.2150

AMES 272-1-97 IA156B OTS. BODY FLAP(TOP) (P2TG10) (07 MAR 79)

REFERENCE DATA

SREF = 2690.0000 SQ.FT. XMRP = 976.0000 IN. XT
LREF = 1290.3000 INCHES YMRP = .0000 IN. YT
BREF = 1290.3000 INCHES ZMRP = 400.0000 IN. ZT
SCALE = .0200

PARAMETRIC DATA

IB-ELV = 10.000 OB-ELV = -5.000
MACH = 2.200 RN/L = 3.500
BDFLAP = .000 SPDBRK = .000
RUDDER = .000 SILTS = .000

ALPHAO(1) = -4.812 BETAO (1) = -6.469 RN/L = 3.53 3 PT = 2292.6 TTF = 100.77 Q(PSF) = 724.88

SECTION (1)BODY FLAP (TOP) DEPENDENT VARIABLE CP

Y/BBF	.10000	.50000	.65000	.80000	.90000
X/CBF					
-.10000	-.1660	-.1755			-.1782
.20000	-.1830	-.1755	-.1779	-.1784	-.1830
.60000	-.1857	-.1760			-.1845
.95000	-.1850	-.1770	-.1777	-.1837	-.1939

ALPHAO(1) = -4.849 BETAO (2) = -4.386 RN/L = 3.5313 PT = 2292.6 TTF = 100.77 Q(PSF) = 724.88

SECTION (1)BODY FLAP (TOP) DEPENDENT VARIABLE CP

Y/BBF	.10000	.50000	.65000	.80000	.90000
X/CBF					
-.10000	-.1663	-.1736			-.1767
.20000	-.1799	-.1733	-.1755	-.1770	-.1803
.60000	-.1864	-.1745			-.1816
.95000	-.1876	-.1762	-.1770	-.1799	-.1847

ALPHAO(1) = -4.848 BETAO (3) = -.086 RN/L = 3.5313 PT = 2292.6 TTF = 100.77 Q(PSF) = 724.88

SECTION (1)BODY FLAP (TOP) DEPENDENT VARIABLE CP

Y/BBF	.10000	.50000	.65000	.80000	.90000
X/CBF					
-.10000	-.1558	-.1558			-.1704
.20000	-.1667	-.1558	-.1679	-.1725	-.1701
.60000	-.1742	-.1675			-.1721
.95000	-.1764	-.1691	-.1706	-.1682	-.1728

DATE 08 MAY 80

IA156B PRESSURE DATA

AMES 272-1-97 IA156B OTS.

BODY FLAP(TOP)

(P2TG10)

ALPHAO(1) = -4.723 BETAO (4) = 4.136 RN/L = 3.5313 PT = 2292.6 TTF = 100.77 Q(PSF) = 724.88

SECTION (1)BODY FLAP (TOP) DEPENDENT VARIABLE CP

Y/BBF	.10000	.50000	.65000	.80000	.90000
X/CBF					
-.10000	-.1569	-.1656			-.1748
.20000	-.1707	-.1661	-.1741	-.1763	-.1755
.60000	-.1770	-.1741			-.1775
.95000	-.1835	-.1765	-.1794	-.1765	-.1765

ALPHAO(1) = -4.691 BETAO (5) = 6.206 RN/L = 3.5313 PT = 2292.6 TTF = 100.77 Q(PSF) = 724.88

SECTION (1)BODY FLAP (TOP) DEPENDENT VARIABLE CP

Y/BBF	.10000	.50000	.65000	.80000	.90000
X/CBF					
-.10000	-.1560	-.1684			-.1748
.20000	-.1689	-.1689	-.1745	-.1752	-.1748
.60000	-.1735	-.1735			-.1750
.95000	-.1874	-.1757	-.1769	-.1730	-.1748

ALPHAO(2) = -2.931 BETAO (1) = -6.530 RN/L = 3.5121 PT = 2279.6 TTF = 100.68 Q(PSF) = 720.78

SECTION (1)BODY FLAP (TOP) DEPENDENT VARIABLE CP

Y/BBF	.10000	.50000	.65000	.80000	.90000
X/CBF					
-.10000	-.1681	-.1783			-.1810
.20000	-.1861	-.1785	-.1812	-.1824	-.1863
.60000	-.1885	-.1795			-.1880
.95000	-.1883	-.1805	-.1832	-.1868	-.1990

ALPHAO(2) = -2.977 BETAO (2) = -4.460 RN/L = 3.5121 PT = 2279.6 TTF = 100.68 Q(PSF) = 720.78

SECTION (1)BODY FLAP (TOP) DEPENDENT VARIABLE CP

Y/BBF	.10000	.50000	.65000	.80000	.90000
X/CBF					
-.10000	-.1660	-.1767			-.1797
.20000	-.1836	-.1765	-.1792	-.1814	-.1804
.60000	-.1870	-.1780			-.1838
.95000	-.1880	-.1804	-.1811	-.1848	-.1901

AMES 272-1-97 IA156B OTS, BODY FLAP(TOP) (P2T010)

ALPHAO(2) = -3.008 BETAO (3) = -.095 RN/L = 3.5121 PT = 2279.6 TTF = 100.68 Q(PSF) = 720.78

SECTION (1)BODY FLAP (TOP) DEPENDENT VARIABLE CP

Y/BBF	.10000	.50000	.65000	.80000	.90000
X/CBF					
-.10000	-.1580	-.1592			-.1730
.20000	-.1689	-.1582	-.1718	-.1757	-.1733
.60000	-.1762	-.1682			-.1757
.95000	-.1776	-.1730	-.1733	-.1716	-.1764

ALPHAO(2) = -2.854 BETAO (4) = 4.170 RN/L = 3.5121 PT = 2279.6 TTF = 100.68 Q(PSF) = 720.78

SECTION (1)BODY FLAP (TOP) DEPENDENT VARIABLE CF

Y/BBF	.10000	.50000	.65000	.80000	.90000
X/CBF					
-.10000	-.1618	-.1665			-.1755
.20000	-.1736	-.1679	-.1757	-.1777	-.1770
.60000	-.1794	-.1762			-.1789
.95000	-.1860	-.1787	-.1821	-.1794	-.1787

ALPHAO(2) = -2.819 BETAO (5) = 6.239 RN/L = 3.5121 PT = 2279.6 TTF = 100.68 Q(PSF) = 720.78

SECTION (1)BODY FLAP (TOP) DEPENDENT VARIABLE CP

Y/BBF	.10000	.50000	.65000	.80000	.90000
X/CBF					
-.10000	-.1591	-.1723			-.1784
.20000	-.1728	-.1736	-.1794	-.1797	-.1787
.60000	-.1811	-.1789			-.1792
.95000	-.1904	-.1821	-.1826	-.1787	-.1779

ALPHAO(3) = .834 BETAO (1) = -6.144 RN/L = 3.5042 PT = 2274.6 TTF = 100.69 Q(PSF) = 719.18

SECTION (1)BODY FLAP (TOP) DEPENDENT VARIABLE CP

Y/BBF	.10000	.50000	.65000	.80000	.90000
X/CBF					
-.10000	-.1720	-.1803			-.1847
.20000	-.1869	-.1808	-.1838	-.1872	-.1904
.60000	-.1911	-.1813			-.1943
.95000	-.1921	-.1816	-.1835	-.1911	-.1965

DATE 08 MAY 80

IA156B PRESSURE DATA

AMES 272-1-97 IA156B OTS.

BODY FLAP(TOP) (P2T010)

ALPHAO(3) = .845 BETAO (2) = -4.105 RN/L = 3.5042 PT = 2274.6 TTF = 100.69 Q(PSF) = 719.18

SECTION (1)BODY FLAP (TOP) DEPENDENT VARIABLE CP

Y/BBF	.10000	.50000	.65000	.80000	.90000
X/CBF					
-.10000	-.1757	-.1842			-.1874
.20000	-.1901	-.1840	-.1859	-.1896	-.1884
.60000	-.1940	-.1855			-.1925
.95000	-.1964	-.1874	-.1869	-.1938	-.1974

ALPHAO(3) = .731 BETAO (3) = -.128 RN/L = 3.5042 PT = 2274.6 TTF = 100.69 Q(PSF) = 719.18

SECTION (1)BODY FLAP (TOP) DEPENDENT VARIABLE CP

Y/BBF	.10000	.50000	.65000	.80000	.90000
X/CBF					
-.10000	-.1669	-.1686			-.1821
.20000	-.1801	-.1682	-.1804	-.1860	-.1833
.60000	-.1852	-.1765			-.1867
.95000	-.1869	-.1828	-.1823	-.1816	-.1865

ALPHAO(3) = .815 BETAO (4) = 3.752 RN/L = 3.5042 PT = 2274.6 TTF = 100.69 Q(PSF) = 719.18

SECTION (1)BODY FLAP (TOP) DEPENDENT VARIABLE CP

Y/BBF	.10000	.50000	.65000	.80000	.90000
X/CBF					
-.10000	-.1686	-.1752			-.1828
.20000	-.1816	-.1752	-.1806	-.1855	-.1840
.60000	-.1872	-.1816			-.1872
.95000	-.1930	-.1852	-.1855	-.1882	-.1877

ALPHAO(3) = .847 BETAO (5) = 5.813 RN/L = 3.5042 PT = 2274.6 TTF = 100.69 Q(PSF) = 719.18

SECTION (1)BODY FLAP (TOP) DEPENDENT VARIABLE CP

Y/BBF	.10000	.50000	.65000	.80000	.90000
X/CBF					
-.10000	-.1669	-.1766			-.1849
.20000	-.1823	-.1771	-.1835	-.1871	-.1862
.60000	-.1871	-.1825			-.1881
.95000	-.1933	-.1859	-.1881	-.1886	-.1881

AMES 272-1-97 IA156B OTS. BODY FLAP(TOP) (P2TG10)

ALPHAO(4) = 4.775 BETAO (1) = -6.167 RN/L = 3.5025 PT = 2275.1 TTF = 100.96 Q(PSF) = 719.33

SECTION (1)BODY FLAP (TOP) DEPENDENT VARIABLE CP

Y/BBF	.10000	.50000	.65000	.80000	.90000
X/CBF					
-.10000	-.1719	-.1802			-.1850
.20000	-.1880	-.1821	-.1843	-.1904	-.1897
.60000	-.1919	-.1826			-.1938
.95000	-.1904	-.1826	-.1843	-.1872	-.1956

ALPHAO(4) = 4.763 BETAO (2) = -4.144 RN/L = 3.5025 PT = 2275.1 TTF = 100.96 Q(PSF) = 719.33

SECTION (1)BODY FLAP (TOP) DEPENDENT VARIABLE CP

Y/BBF	.10000	.50000	.65000	.80000	.90000
X/CBF					
-.10000	-.1792	-.1877			-.1909
.20000	-.1950	-.1872	-.1894	-.1936	-.1941
.60000	-.1994	-.1894			-.1948
.95000	-.1982	-.1916	-.1904	-.1887	-.1977

ALPHAO(4) = 4.653 BETAO (3) = -.150 RN/L = 3.5025 PT = 2275.1 TTF = 100.96 Q(PSF) = 719.33

SECTION (1)BODY FLAP (TOP) DEPENDENT VARIABLE CP

Y/BBF	.10000	.50000	.65000	.80000	.90000
X/CBF					
-.10000	-.1735	-.1772			-.1843
.20000	-.1860	-.1760	-.1821	-.1857	-.1855
.60000	-.1896	-.1777			-.1901
.95000	-.1892	-.1865	-.1850	-.1830	-.1835

ALPHAO(4) = 4.732 BETAO (4) = 3.806 RN/L = 3.5025 PT = 2275.1 TTF = 100.96 Q(PSF) = 719.33

SECTION (1)BODY FLAP (TOP) DEPENDENT VARIABLE CF

Y/BBF	.10000	.50000	.65000	.80000	.90000
X/CBF					
-.10000	-.1762	-.1840			-.1901
.20000	-.1906	-.1835	-.1879	-.1926	-.1913
.60000	-.1945	-.1874			-.1950
.95000	-.1972	-.1921	-.1918	-.1926	-.1955

AMES 272-1-97 IA156B OTS. BODY FLAP(TOP) (P2TG10)

ALPHAO(4) = 4.799 BETAO (5) = 5.823 RN/L = 3.5025 PT = 2275.1 TTF = 100.96 Q(PSF) = 719.33

SECTION (1)BODY FLAP (TOP) DEPENDENT VARIABLE CP

Y/BBF	.10000	.50000	.65000	.80000	.90000
X/CBF					
-.10000	-.1688	-.1793			-.1844
.20000	-.1822	-.1785	-.1829	-.1856	-.1851
.60000	-.1871	-.1810			-.1871
.95000	-.1890	-.1866	-.1861	-.1854	-.1841

ALPHAO(5) = 6.327 BETAO (1) = -6.175 RN/L = 3.5028 PT = 2275.5 TTF = 101.01 Q(PSF) = 719.48

SECTION (1)BODY FLAP (TOP) DEPENDENT VARIABLE CP

Y/BBF	.10000	.50000	.65000	.80000	.90000
X/CBF					
-.10000	-.1761	-.1824			-.1876
.20000	-.1910	-.1844	-.1858	-.1927	-.1924
.60000	-.1937	-.1846			-.1973
.95000	-.1937	-.1849	-.1861	-.1876	-.1998

ALPHAO(5) = 6.315 BETAO (2) = -4.151 RN/L = 3.5028 PT = 2275.5 TTF = 101.01 Q(PSF) = 719.48

SECTION (1)BODY FLAP (TOP) DEPENDENT VARIABLE CP

Y/BBF	.10000	.50000	.65000	.80000	.90000
X/CBF					
-.10000	-.1816	-.1897			-.1931
.20000	-.1990	-.1897	-.1912	-.1956	-.1953
.60000	-.2019	-.1907			-.1966
.95000	-.1985	-.1934	-.1917	-.1900	-.1995

ALPHAO(5) = 6.255 BETAO (3) = -.146 RN/L = 3.5028 PT = 2275.5 TTF = 101.01 Q(PSF) = 719.48

SECTION (1)BODY FLAP (TOP) DEPENDENT VARIABLE CP

Y/BBF	.10000	.50000	.65000	.80000	.90000
X/CBF					
-.10000	-.1699	-.1787			-.1838
.20000	-.1838	-.1763	-.1831	-.1843	-.1843
.60000	-.1880	-.1760			-.1872
.95000	-.1811	-.1821	-.1850	-.1836	-.1787

AMES 272-1-97 IA156B OTS. BODY FLAP(TOP) (P2TG10)

ALPHAO(5) = 6.298 BETAO (4) = 3.810 RN/L = 3.5028 PT = 2275.5 TTF = 101.01 Q(PSF) = 719.48

SECTION (1)BODY FLAP (TOP) DEPENDENT VARIABLE CP

Y/BBF	.10000	.50000	.65000	.80000	.90000
X/CBF					
-.10000	-.1775	-.1849			-.1915
.20000	-.1912	-.1839	-.1890	-.1937	-.1922
.60000	-.1959	-.1876			-.1961
.95000	-.1988	-.1929	-.1920	-.1915	-.1946

ALPHAO(5) = 6.363 BETAO (5) = 5.820 RN/L = 3.5028 PT = 2275.5 TTF = 101.01 Q(PSF) = 719.48

SECTION (1)BODY FLAP (TOP) DEPENDENT VARIABLE CP

Y/BBF	.10000	.50000	.65000	.80000	.90000
X/CBF					
-.10000	-.1694	-.1785			-.1841
.20000	-.1826	-.1777	-.1831	-.1851	-.1848
.60000	-.1868	-.1812			-.1860
.95000	-.1895	-.1870	-.1868	-.1860	-.1841

DATE 08 MAY 80

IA156B PRESSURE DATA

AMES 272-1-97 IA156B OTS.

BODY FLAP(TOP)

(P2TG11) (07 MAR 79)

REFERENCE DATA

SREF = 2690.0000 SQ.FT. XMRP = 976.0000 IN. XT
LREF = 1290.3000 INCHES YMRP = .0000 IN. YT
BREF = 1290.3000 INCHES ZMRP = 400.0000 IN. ZT
SCALE = .0200

PARAMETRIC DATA

IB-ELV = 10.000 OB-ELV = -5.000
MACH = 2.500 RN/L = 3.500
BDFLAP = .000 SPDBRK = .000
RUDDER = .000 SILTS = .000

ALPHAO(1) = -5.379 BETAO (1) = -6.351 RN/L = 3.5095 PT = 2592.2 TTF = 93.131 Q(PSF) = 663.12

SECTION (1)BODY FLAP (TOP) DEPENDENT VARIABLE CP

Y/BBF	.10000	.50000	.65000	.80000	.90000
X/CBF					
-.10000	-.1233	-.1426			-.1411
.20000	-.1426	-.1418	-.1429	-.1434	-.1469
.60000	-.1442	-.1405			-.1434
.95000	-.1474	-.1413	-.1408	-.1326	-.1490

ALPHAO(1) = -5.414 BETAO (2) = -4.277 RN/L = 3.5095 PT = 2592.2 TTF = 93.131 Q(PSF) = 663.12

SECTION (1)BODY FLAP (TOP) DEPENDENT VARIABLE CP

Y/BBF	.10000	.50000	.65000	.80000	.90000
X/CBF					
-.10000	-.1193	-.1411			-.1427
.20000	-.1413	-.1403	-.1419	-.1432	-.1453
.60000	-.1459	-.1384			-.1432
.95000	-.1519	-.1400	-.1400	-.1392	-.1512

ALPHAO(1) = -5.409 BETAO (3) = .009 RN/L = 3.5095 PT = 2592.2 TTF = 93.131 Q(PSF) = 663.12

SECTION (1)BODY FLAP (TOP) DEPENDENT VARIABLE CP

Y/BBF	.10000	.50000	.65000	.80000	.90000
X/CBF					
-.10000	-.1180	-.1312			-.1352
.20000	-.1342	-.1302	-.1334	-.1352	-.1376
.60000	-.1371	-.1307			-.1376
.95000	-.1413	-.1344	-.1344	-.1352	-.1373

DATE 08 MAY 80 IA156B PRESSURE DATA

AMES 272-1-97 IA156B OTS. BODY FLAP(TOP) (P2T011)

ALPHAO(1) = -5.290 BETAO (4) = 4.219 RN/L = 3.5095 PT = 2592.2 TTF = 93.131 Q(PSF) = 663.12

SECTION (1)BODY FLAP (TOP) DEPENDENT VARIABLE CP

Y/BBF	.10000	.50000	.65000	.80000	.90000
X/CBF					
-.10000	-.1142	-.1341			-.1407
.20000	-.1370	-.1338	-.1399	-.1415	-.1402
.60000	-.1391	-.1343			-.1418
.95000	-.1479	-.1391	-.1410	-.1370	-.1418

ALPHAO(1) = -5.261 BETAO (5) = 6.281 RN/L = 3.5095 PT = 2592.2 TTF = 93.131 Q(PSF) = 663.12

SECTION (1)BODY FLAP (TOP) DEPENDENT VARIABLE CP

Y/BBF	.10000	.50000	.65000	.80000	.90000
X/CBF					
-.10000	-.1150	-.1336			-.1396
.20000	-.1386	-.1338	-.1386	-.1404	-.1396
.60000	-.1399	-.1346			-.1410
.95000	-.1486	-.1402	-.1434	-.1404	-.1415

ALPHAO(2) = -3.595 BETAO (1) = -6.412 RN/L = 3.4854 PT = 2591.3 TTF = 95.628 Q(PSF) = 662.88

SECTION (1)BODY FLAP (TOP) DEPENDENT VARIABLE CP

Y/BBF	.10000	.50000	.65000	.80000	.90000
X/CBF					
-.10000	-.1247	-.1449			-.1430
.20000	-.1459	-.1441	-.1454	-.1451	-.1488
.60000	-.1488	-.1430			-.1486
.95000	-.1502	-.1438	-.1435	-.1411	-.1555

ALPHAO(2) = -3.638 BETAO (2) = -4.350 RN/L = 3.4854 PT = 2591.3 TTF = 95.628 Q(PSF) = 662.88

SECTION (1)BODY FLAP (TOP) DEPENDENT VARIABLE CP

Y/BBF	.10000	.50000	.65000	.80000	.90000
X/CBF					
-.10000	-.1225	-.1427			-.1445
.20000	-.1443	-.1427	-.1445	-.1448	-.1483
.60000	-.1496	-.1419			-.1488
.95000	-.1514	-.1427	-.1432	-.1406	-.1549

DATE 08 MAY 80

IA156B PRESSURE DATA

AMES 272-1-97 IA156B OTS.

BODY FLAP(TOP) (P2TG11)

ALPHAO(2) = -3.617 BETAO (3) = -.008 RN/L = 3.4854 PT = 2591.3 TTF = 95.628 Q(PSF) = 662.88

SECTION (1)BODY FLAP (TOP) DEPENDENT VARIABLE CP

Y/BBF	.10000	.50000	.65000	.80000	.90000
X/CBF					
-.10000	-.1204	-.1339			-.1403
.20000	-.1389	-.1331	-.1379	-.1405	-.1403
.60000	-.1421	-.1363			-.1419
.95000	-.1474	-.1392	-.1395	-.1387	-.1424

ALPHAO(2) = -3.515 BETAO (4) = 4.254 RN/L = 3.4854 PT = 2591.3 TTF = 95.628 Q(PSF) = 662.88

SECTION (1)BODY FLAP (TOP) DEPENDENT VARIABLE CP

Y/BBF	.10000	.50000	.65000	.80000	.90000
X/CBF					
-.10000	-.1137	-.1363			-.1413
.20000	-.1384	-.1360	-.1424	-.1429	-.1421
.60000	-.1429	-.1397			-.1434
.95000	-.1532	-.1445	-.1463	-.1429	-.1429

ALPHAO(2) = -3.481 BETAO (5) = 6.317 RN/L = 3.4854 PT = 2591.3 TTF = 95.628 Q(PSF) = 662.88

SECTION (1)BODY FLAP (TOP) DEPENDENT VARIABLE CP

Y/BBF	.10000	.50000	.65000	.80000	.90000
X/CBF					
-.10000	-.1199	-.1371			-.1427
.20000	-.1400	-.1376	-.1422	-.1443	-.1430
.60000	-.1424	-.1387			-.1443
.95000	-.1541	-.1445	-.1472	-.1435	-.1435

ALPHAO(3) = .379 BETAO (1) = -6.035 RN/L = 3.5057 PT = 2622.4 TTF = 97.984 Q(PSF) = 670.84

SECTION (1)BODY FLAP (TOP) DEPENDENT VARIABLE CP

Y/BBF	.10000	.50000	.65000	.80000	.90000
X/CBF					
-.10000	-.1280	-.1472			-.1498
.20000	-.1508	-.1466	-.1485	-.1503	-.1545
.60000	-.1555	-.1466			-.1545
.95000	-.1574	-.1474	-.1479	-.1513	-.1561

AMES 272-1-97 IA156B OTS, BODY FLAP(TOP) (P2TG11)

ALPHAO(3) = .391 BETAO (2) = -4.000 RN/L = 3.5057 PT = 2622.4 TTF = 97.984 Q(PSF) = 670.84

SECTION (1)BODY FLAP (TOP) DEPENDENT VARIABLE CP

Y/BBF	.10000	.50000	.65000	.80000	.90000
X/CBF					
-.10000	-.1275	-.1458			-.1485
.20000	-.1493	-.1453	-.1477	-.1498	-.1495
.60000	-.1548	-.1474			-.1513
.95000	-.1571	-.1485	-.1493	-.1503	-.1542

ALPHAO(3) = .201 BETAO (3) = -.035 RN/L = 3.5057 PT = 2622.4 TTF = 97.984 Q(PSF) = 670.84

SECTION (1)BODY FLAP (TOP) DEPENDENT VARIABLE CP

Y/BBF	.10000	.50000	.65000	.80000	.90000
X/CBF					
-.10000	-.1247	-.1386			-.1473
.20000	-.1454	-.1378	-.1449	-.1491	-.1473
.60000	-.1494	-.1454			-.1509
.95000	-.1528	-.1470	-.1475	-.1475	-.1523

ALPHAO(3) = .360 BETAO (4) = 3.845 RN/L = 3.5057 PT = 2622.4 TTF = 97.984 Q(PSF) = 670.84

SECTION (1)BODY FLAP (TOP) DEPENDENT VARIABLE CP

Y/BBF	.10000	.50000	.65000	.80000	.90000
X/CBF					
-.10000	-.1253	-.1426			-.1497
.20000	-.1471	-.1426	-.1471	-.1518	-.1500
.60000	-.1523	-.1479			-.1529
.95000	-.1589	-.1505	-.1508	-.1536	-.1539

ALPHAO(3) = .395 BETAO (5) = 5.900 RN/L = 3.5057 PT = 2622.4 TTF = 97.984 Q(PSF) = 670.84

SECTION (1)BODY FLAP (TOP) DEPENDENT VARIABLE CP

Y/BBF	.10000	.50000	.65000	.80000	.90000
X/CBF					
-.10000	-.1254	-.1445			-.1484
.20000	-.1474	-.1445	-.1479	-.1495	-.1487
.60000	-.1500	-.1466			-.1497
.95000	-.1579	-.1492	-.1513	-.1502	-.1500

AMES 272-1-97 IA156B OTS. BODY FLAP(TOP) (P2TG11)

ALPHAO(4) = 4.151 BETAO (1) = -6.064 RN/L = 3.5028 PT = 2629.1 TTF = 99.276 Q(PSF) = 672.52

SECTION (1)BODY FLAP (TOP) DEPENDENT VARIABLE CP

Y/BBF	.10000	.50000	.65000	.80000	.90000
X/CBF					
-.10000	-.1290	-.1497			-.1521
.20000	-.1531	-.1497	-.1518	-.1534	-.1547
.60000	-.1570	-.1505			-.1557
.95000	-.1573	-.1513	-.1521	-.1531	-.1576

ALPHAO(4) = 4.138 BETAO (2) = -4.044 RN/L = 3.5028 PT = 2629.1 TTF = 99.276 Q(PSF) = 672.52

SECTION (1)BODY FLAP (TOP) DEPENDENT VARIABLE CP

Y/BBF	.10000	.50000	.65000	.80000	.90000
X/CBF					
-.10000	-.1311	-.1505			-.1536
.20000	-.1552	-.1505	-.1518	-.1547	-.1536
.60000	-.1581	-.1518			-.1570
.95000	-.1585	-.1526	-.1536	-.1560	-.1599

ALPHAO(4) = 4.035 BETAO (3) = -.055 RN/L = 3.5028 PT = 2629.1 TTF = 99.276 Q(PSF) = 672.52

SECTION (1)BODY FLAP (TOP) DEPENDENT VARIABLE CP

Y/BBF	.10000	.50000	.65000	.80000	.90000
X/CBF					
-.10000	-.1266	-.1434			-.1528
.20000	-.1518	-.1437	-.1500	-.1552	-.1542
.60000	-.1552	-.1510			-.1576
.95000	-.1568	-.1526	-.1534	-.1528	-.1581

ALPHAO(4) = 4.108 BETAO (4) = 3.899 RN/L = 3.5028 PT = 2629.1 TTF = 99.276 Q(PSF) = 672.52

SECTION (1)BODY FLAP (TOP) DEPENDENT VARIABLE CP

Y/BBF	.10000	.50000	.65000	.80000	.90000
X/CBF					
-.10000	-.1281	-.1461			-.1521
.20000	-.1523	-.1451	-.1503	-.1542	-.1534
.60000	-.1557	-.1523			-.1563
.95000	-.1576	-.1539	-.1542	-.1555	-.1576

AMES 272-1-97 IA156B OTS, BODY FLAP(TOP) (P2T011)

ALPHAO(4) = 4.180 BETAO (5) = 5.913 RN/L = 3.5028 PT = 2629.1 TTF = 99.276 Q(PSF) = 672.52

SECTION (1)BODY FLAP (TOP) DEPENDENT VARIABLE CP

Y/BBF	.10000	.50000	.65000	.80000	.90000
X/CBF					
-.10000	-.1269	-.1469			-.1513
.20000	-.1498	-.1461	-.1500	-.1521	-.1513
.60000	-.1539	-.1500			-.1531
.95000	-.1578	-.1539	-.1534	-.1537	-.1539

ALPHAO(5) = 6.034 BETAO (1) = -6.076 RN/L = 3.5128 PT = 2646.6 TTF = 100.76 Q(PSF) = 677.02

SECTION (1)BODY FLAP (TOP) DEPENDENT VARIABLE CP

Y/BBF	.10000	.50000	.65000	.80000	.90000
X/CBF					
-.10000	-.1315	-.1484			-.1534
.20000	-.1541	-.1492	-.1526	-.1560	-.1544
.60000	-.1578	-.1500			-.1578
.95000	-.1578	-.1510	-.1526	-.1560	-.1599

ALPHAO(5) = 6.025 BETAO (2) = -4.053 RN/L = 3.5128 PT = 2646.6 TTF = 100.76 Q(PSF) = 677.02

SECTION (1)BODY FLAP (TOP) DEPENDENT VARIABLE CP

Y/BBF	.10000	.50000	.65000	.80000	.90000
X/CBF					
-.10000	-.1325	-.1512			-.1538
.20000	-.1574	-.1509	-.1527	-.1566	-.1553
.60000	-.1600	-.1522			-.1590
.95000	-.1577	-.1535	-.1525	-.1546	-.1592

ALPHAO(5) = 5.932 BETAO (3) = -.065 RN/L = 3.5128 PT = 2646.6 TTF = 100.76 Q(PSF) = 677.02

SECTION (1)BODY FLAP (TOP) DEPENDENT VARIABLE CP

Y/BBF	.10000	.50000	.65000	.80000	.90000
X/CBF					
-.10000	-.1294	-.1450			-.1520
.20000	-.1522	-.1447	-.1499	-.1541	-.1530
.60000	-.1556	-.1478			-.1577
.95000	-.1572	-.1530	-.1528	-.1510	-.1569

DATE 08 MAY 80

IA156B PRESSURE DATA

AMES 272-1-97 IA156B OTS.

BODY FLAP(TOP) (P2TG11)

ALPHAO(5) = 6.003 BETAO (4) = 3.902 RN/L = 3.5128 PT = 2646.6 TTF = 100.76 Q(PSF) = 677.02

SECTION (1)BODY FLAP (TOP) DEPENDENT VARIABLE CP

Y/BBF	.10000	.50000	.65000	.80000	.90000
X/CBF					
-.10000	-.1312	-.1492			-.1554
.20000	-.1554	-.1489	-.1533	-.1570	-.1564
.60000	-.1583	-.1544			-.1590
.95000	-.1603	-.1562	-.1559	-.1585	-.1603

ALPHAO(5) = 6.071 BETAO (5) = 5.906 RN/L = 3.5128 PT = 2646.6 TTF = 100.76 Q(PSF) = 677.02

SECTION (1)BODY FLAP (TOP) DEPENDENT VARIABLE CP

Y/BBF	.10000	.50000	.65000	.80000	.90000
X/CBF					
-.10000	-.1281	-.1460			-.1504
.20000	-.1491	-.1458	-.1494	-.1517	-.1512
.60000	-.1533	-.1491			-.1528
.95000	-.1575	-.1525	-.1520	-.1528	-.1528

DATE 08 MAY 80 IA156B PRESSURE DATA

AMES 272-1-97 IA156B OTS. BODY FLAP(TOP) (P2TG12) (07 MAR 79)

REFERENCE DATA

SREF = 2690.0000 SQ.FT. XMRP = 976.0000 IN. XT
LREF = 1290.3000 INCHES YMRP = .0000 IN. YT
BREF = 1290.3000 INCHES ZMRP = 400.0000 IN. ZT
SCALE = .0200

PARAMETRIC DATA

IB-ELV = 10.000 OB-ELV = -5.000
MACH = 1.800 RN/L = 3.500
BDFLAP = .000 SPDBPK = .000
RUDDER = .000 SILTS = .000

ALPHAO(1) = -5.411 BETAO (1) = -6.411 RN/L = 3.5327 PT = 1912.0 TTF = 98.153 Q(PSF) = 754.85

SECTION (1)BODY FLAP (TOP) DEPENDENT VARIABLE CP

Y/BBF	.10000	.50000	.65000	.80000	.90000
X/CBF					
-.10000	-.2197	-.2133			-.2240
.20000	-.2261	-.2124	-.2162	-.2294	-.2337
.60000	-.2313	-.2145			-.2218
.95000	-.2197	-.2211	-.2204	-.2128	-.2251

ALPHAO(1) = -5.407 BETAO (2) = -4.309 RN/L = 3.5327 PT = 1912.0 TTF = 98.153 Q(PSF) = 754.85

SECTION (1)BODY FLAP (TOP) DEPENDENT VARIABLE CP

Y/BBF	.10000	.50000	.65000	.80000	.90000
X/CBF					
-.10000	-.2065	-.1937			-.2148
.20000	-.2124	-.1934	-.2086	-.2143	-.2278
.60000	-.2193	-.2001			-.2138
.95000	-.2022	-.2186	-.2171	-.2110	-.1941

ALPHAO(1) = -5.402 BETAO (3) = -.019 RN/L = 3.5327 PT = 1912.0 TTF = 98.153 Q(PSF) = 754.85

SECTION (1)BODY FLAP (TOP) DEPENDENT VARIABLE CP

Y/BBF	.10000	.50000	.65000	.80000	.90000
X/CBF					
-.10000	-.1980	-.1803			-.2049
.20000	-.2033	-.1862	-.2059	-.2061	-.2056
.60000	-.2104	-.2059			-.2073
.95000	-.1990	-.2151	-.2123	-.2047	-.1971

AMES 272-1-97 IA156B OTS. BODY FLAP(TOP) (P2TG12)

ALPHAO(1) = -5.271 BETAO (4) = 4.201 RN/L = 3.5327 PT = 1912.0 TTF = 98.153 Q(PSF) = 754.85

SECTION (1)BODY FLAP (TOP) DEPENDENT VARIABLE CP

Y/BBF	.10000	.50000	.65000	.80000	.90000
X/CBF					
-.10000	-.2132	-.2001			-.2082
.20000	-.2172	-.2022	-.2048	-.2158	-.2132
.60000	-.2172	-.2034			-.2194
.95000	-.1881	-.2175	-.2127	-.2113	-.2175

ALPHAO(1) = -5.244 BETAO (5) = 6.276 RN/L = 3.5327 PT = 1912.0 TTF = 98.153 Q(PSF) = 754.85

SECTION (1)BODY FLAP (TOP) DEPENDENT VARIABLE CP

Y/BBF	.10000	.50000	.65000	.80000	.90000
X/CBF					
-.10000	-.2128	-.2047			-.2209
.20000	-.2207	-.2078	-.2147	-.2264	-.2283
.60000	-.2159	-.2131			-.2309
.95000	-.2166	-.2200	-.2135	-.2214	-.2330

ALPHAO(2) = -3.495 BETAO (1) = -6.451 RN/L = 3.5105 PT = 1908.3 TTF = 99.936 Q(PSF) = 753.40

SECTION (1)BODY FLAP (TOP) DEPENDENT VARIABLE CP

Y/BBF	.10000	.50000	.65000	.80000	.90000
X/CBF					
-.10000	-.2206	-.2125			-.2277
.20000	-.2263	-.2128	-.2180	-.2258	-.2389
.60000	-.2308	-.2135			-.2256
.95000	-.2206	-.2249	-.2237	-.2139	-.2246

ALPHAO(2) = -3.540 BETAO (2) = -4.384 RN/L = 3.5105 PT = 1908.3 TTF = 99.936 Q(PSF) = 753.40

SECTION (1)BODY FLAP (TOP) DEPENDENT VARIABLE CP

Y/BBF	.10000	.50000	.65000	.80000	.90000
X/CBF					
-.10000	-.2055	-.1936			-.2141
.20000	-.2122	-.1920	-.2105	-.2129	-.2227
.60000	-.2186	-.2024			-.2186
.95000	-.2050	-.2222	-.2189	-.2136	-.1955

AMES 272-1-97 IA156B OTS. BODY FLAP(TOP) (P2T012)

ALPHAO(2) = -3.556 BETAO (3) = -.024 RN/L = 3.5105 PT = 1908.3 TTF = 99.936 Q(PSF) = 753.40

SECTION (1)BODY FLAP (TOP) DEPENDENT VARIABLE CP

Y/BBF	.10000	.50000	.65000	.80000	.90000
X/CBF					
-.10000	-.1977	-.1813			-.2041
.20000	-.2032	-.1879	-.2063	-.2055	-.2048
.60000	-.2079	-.2070			-.2055
.95000	-.1965	-.2153	-.2120	-.2044	-.1963

ALPHAO(2) = -3.410 BETAO (4) = 4.239 RN/L = 3.5105 PT = 1908.3 TTF = 99.936 Q(PSF) = 753.40

SECTION (1)BODY FLAP (TOP) DEPENDENT VARIABLE CP

Y/BBF	.10000	.50000	.65000	.80000	.90000
X/CBF					
-.10000	-.2117	-.2015			-.2086
.20000	-.2155	-.2039	-.2053	-.2158	-.2134
.60000	-.2160	-.2027			-.2179
.95000	-.1894	-.2200	-.2167	-.2143	-.2170

ALPHAO(2) = -3.376 BETAO (5) = 6.316 RN/L = 3.5105 PT = 1908.3 TTF = 99.936 Q(PSF) = 753.40

SECTION (1)BODY FLAP (TOP) DEPENDENT VARIABLE CP

Y/BBF	.10000	.50000	.65000	.80000	.90000
X/CBF					
-.10000	-.2153	-.2048			-.2193
.20000	-.2248	-.2067	-.2148	-.2238	-.2260
.60000	-.2231	-.2122			-.2296
.95000	-.2110	-.2227	-.2153	-.2167	-.2296

ALPHAO(3) = .358 BETAO (1) = -6.016 RN/L = 3.5088 PT = 1915.0 TTF = 101.56 Q(PSF) = 756.02

SECTION (1)BODY FLAP (TOP) DEPENDENT VARIABLE CP

Y/BBF	.10000	.50000	.65000	.80000	.90000
X/CBF					
-.10000	-.2177	-.2162			-.2222
.20000	-.2243	-.2131	-.2208	-.2227	-.2255
.60000	-.2279	-.2136			-.2231
.95000	-.2196	-.2250	-.2238	-.2203	-.2088

AMES 272-1-97 IA156B OTS, BODY FLAP(TOP) (P2TG12)

ALPHAO(3) = .364 BETAO (2) = -3.973 RN/L = 3.5088 PT = 1915.0 TTF = 101.56 Q(PSF) = 756.02

SECTION (1)BODY FLAP (TOP) DEPENDENT VARIABLE CP

Y/BBF	.10000	.50000	.65000	.80000	.90000
X/CBF					
-.10000	-.2101	-.2039			-.2110
.20000	-.2143	-.2020	-.2122	-.2132	-.2132
.60000	-.2151	-.2101			-.2146
.95000	-.2113	-.2222	-.2193	-.2146	-.2053

ALPHAO(3) = .259 BETAO (3) = -.011 RN/L = 3.5088 PT = 1915.0 TTF = 101.56 Q(PSF) = 756.02

SECTION (1)BODY FLAP (TOP) DEPENDENT VARIABLE CP

Y/BBF	.10000	.50000	.65000	.80000	.90000
X/CBF					
-.10000	-.2015	-.1949			-.2046
.20000	-.2046	-.1949	-.2029	-.2060	-.2046
.60000	-.2027	-.2067			-.2067
.95000	-.1977	-.2138	-.2124	-.2086	-.2057

ALPHAO(3) = .340 BETAO (4) = 3.875 RN/L = 3.5088 PT = 1915.0 TTF = 101.56 Q(PSF) = 756.02

SECTION (1)BODY FLAP (TOP) DEPENDENT VARIABLE CP

Y/BBF	.10000	.50000	.65000	.80000	.90000
X/CBF					
-.10000	-.2082	-.2051			-.2086
.20000	-.2124	-.2048	-.2070	-.2131	-.2110
.60000	-.2129	-.2044			-.2134
.95000	-.1940	-.2174	-.2172	-.2150	-.2143

ALPHAO(3) = .372 BETAO (5) = 5.938 RN/L = 3.5088 PT = 1915.0 TTF = 101.56 Q(PSF) = 756.02

SECTION (1)BODY FLAP (TOP) DEPENDENT VARIABLE CP

Y/BBF	.10000	.50000	.65000	.80000	.90000
X/CBF					
-.10000	-.2168	-.2094			-.2198
.20000	-.2217	-.2111	-.2179	-.2255	-.2229
.60000	-.2253	-.2142			-.2284
.95000	-.2092	-.2246	-.2239	-.2272	-.2284

DATE 08 MAY 80

IA1568 PRESSURE DATA

AMES 272-1-97 IA1568 OTS.

BODY FLAP(TOP) (P2TG12)

ALPHAO(4) = 4.233 BETAO (1) = -6.049 RN/L = 3.5003 PT = 1914.9 TTF = 102.53 Q(PSF) = 755.96

SECTION (1)BODY FLAP (TOP) DEPENDENT VARIABLE CP

Y/BBF	.10000	.50000	.65000	.80000	.90000
X/CBF					
-.10000	-.2179	-.2186			-.2157
.20000	-.2207	-.2141	-.2205	-.2219	-.2238
.60000	-.2202	-.2153			-.2236
.95000	-.2195	-.2236	-.2245	-.2231	-.2214

ALPHAO(4) = 4.222 BETAO (2) = -4.025 RN/L = 3.5003 PT = 1914.9 TTF = 102.53 Q(PSF) = 755.96

SECTION (1)BODY FLAP (TOP) DEPENDENT VARIABLE CP

Y/BBF	.10000	.50000	.65000	.80000	.90000
X/CBF					
-.10000	-.2161	-.2116			-.2190
.20000	-.2190	-.2093	-.2195	-.2218	-.2209
.60000	-.2187	-.2135			-.2230
.95000	-.2154	-.2287	-.2273	-.2237	-.2150

ALPHAO(4) = 4.158 BETAO (3) = -.029 RN/L = 3.5003 PT = 1914.9 TTF = 102.53 Q(PSF) = 755.96

SECTION (1)BODY FLAP (TOP) DEPENDENT VARIABLE CP

Y/BBF	.10000	.50000	.65000	.80000	.90000
X/CBF					
-.10000	-.1939	-.1937			-.1958
.20000	-.1984	-.1927	-.1986	-.2008	-.2003
.60000	-.1984	-.2015			-.2020
.95000	-.1979	-.2102	-.2112	-.2062	-.2031

ALPHAO(4) = 4.195 BETAO (4) = 3.923 RN/L = 3.5003 PT = 1914.9 TTF = 102.53 Q(PSF) = 755.96

SECTION (1)BODY FLAP (TOP) DEPENDENT VARIABLE CP

Y/BBF	.10000	.50000	.65000	.80000	.90000
X/CBF					
-.10000	-.2067	-.2057			-.2119
.20000	-.2105	-.2043	-.2102	-.2154	-.2133
.60000	-.2102	-.2116			-.2147
.95000	-.2076	-.2225	-.2206	-.2180	-.2159

AMES 272-1-97 IA156B OTS, BODY FLAP(TOP) (P2TG12)

ALPHAO(4) = 4.261 BETAO (5) = 5.941 RN/L = 3.5003 PT = 1914.9 TTF = 102.53 Q(PSF) = 755.96

SECTION (1)BODY FLAP (TOP) DEPENDENT VARIABLE CP

Y/BBF	.10000	.50000	.65000	.80000	.90000
X/CBF					
-.10000	-.2089	-.2106			-.2179
.20000	-.2149	-.2085	-.2158	-.2198	-.2182
.60000	-.2170	-.2139			-.2201
.95000	-.2153	-.2255	-.2260	-.2243	-.2215

ALPHAO(5) = 6.049 BETAO (1) = -6.064 RN/L = 3.4930 PT = 1915.1 TTF = 103.42 Q(PSF) = 756.04

SECTION (1)BODY FLAP (TOP) DEPENDENT VARIABLE CP

Y/BBF	.10000	.50000	.65000	.80000	.90000
X/CBF					
-.10000	-.2159	-.2194			-.2152
.20000	-.2187	-.2147	-.2211	-.2235	-.2235
.60000	-.2199	-.2154			-.2261
.95000	-.2202	-.2230	-.2254	-.2244	-.2237

ALPHAO(5) = 6.038 BETAO (2) = -4.039 RN/L = 3.4930 PT = 1915.1 TTF = 103.42 Q(PSF) = 756.04

SECTION (1)BODY FLAP (TOP) DEPENDENT VARIABLE CP

Y/BBF	.10000	.50000	.65000	.80000	.90000
X/CBF					
-.10000	-.2149	-.2118			-.2168
.20000	-.2172	-.2087	-.2179	-.2201	-.2196
.60000	-.2158	-.2139			-.2215
.95000	-.2139	-.2279	-.2274	-.2232	-.2191

ALPHAO(5) = 5.991 BETAO (3) = -.040 RN/L = 3.4930 PT = 1915.1 TTF = 103.42 Q(PSF) = 756.04

SECTION (1)BODY FLAP (TOP) DEPENDENT VARIABLE CP

Y/BBF	.10000	.50000	.65000	.80000	.90000
X/CBF					
-.10000	-.1784	-.1843			-.1852
.20000	-.1895	-.1874	-.1924	-.1940	-.1924
.60000	-.1938	-.1971			-.1959
.95000	-.1940	-.2049	-.2078	-.2030	-.1997

DATE 08 MAY 80 IA156B PRESSURE DATA

AMES 272-1-97 IA156B OTS. BODY FLAP(TOP) (P2TG12)

ALPHAO(5) = 6.022 BETAO (4) = 3.923 RN/L = 3.4930 PT = 1915.1 TTF = 103.42 Q(PSF) = 756.04

SECTION (1)BODY FLAP (TOP) DEPENDENT VARIABLE CP

Y/BBF	.10000	.50000	.65000	.80000	.90000
X/CBF					
-.10000	-.2052	-.1998			-.2090
.20000	-.2076	-.2017	-.2085	-.2112	-.2090
.60000	-.2064	-.2149			-.2112
.95000	-.2081	-.2209	-.2187	-.2152	-.2123

ALPHAO(5) = 6.085 BETAO (5) = 5.940 RN/L = 3.4930 PT = 1915.1 TTF = 103.42 Q(PSF) = 756.04

SECTION (1)BODY FLAP (TOP) DEPENDENT VARIABLE CP

Y/BBF	.10000	.50000	.65000	.80000	.90000
X/CBF					
-.10000	-.2052	-.2064			-.2088
.20000	-.2095	-.2040	-.2085	-.2116	-.2116
.60000	-.2116	-.2078			-.2135
.95000	-.2095	-.2197	-.2206	-.2178	-.2154

AMES 272-1-97 IA156B OTS, BODY FLAP(TOP) (P2TG13) (07 MAR 79)

REFERENCE DATA

SREF = 2690.0000 SQ.FT. XMRP = 976.0000 IN. XT
LREF = 1290.3000 INCHES YMRP = .0000 IN. YT
BREF = 1290.3000 INCHES ZMRP = 400.0000 IN. ZT
SCALE = .0200

PARAMETRIC DATA

IB-ELV = 10.000 OB-ELV = -5.000
MACH = 2.200 RN/L = 3.500
BDFLAP = .000 SPDBRK = .000
RUDDER = .000 SILTS = .000

ALPHAO(1) = -5.112 BETAO (1) = -6.458 RN/L = 3.5132 PT = 2293.1 TTF = 102.79 Q(PSF) = 724.79

SECTION (1)BODY FLAP (TOP) DEPENDENT VARIABLE CP

Y/BBF	.10000	.50000	.65000	.80000	.90000
X/CBF					
-.10000	-.1720	-.1756			-.1780
.20000	-.1821	-.1737	-.1761	-.1775	-.1819
.60000	-.1848	-.1744			-.1816
.95000	-.1836	-.1756	-.1763	-.1831	-.1918

ALPHAO(1) = -5.146 BETAO (2) = -4.377 RN/L = 3.5132 PT = 2293.1 TTF = 102.79 Q(PSF) = 724.79

SECTION (1)BODY FLAP (TOP) DEPENDENT VARIABLE CP

Y/BBF	.10000	.50000	.65000	.80000	.90000
X/CBF					
-.10000	-.1677	-.1735			-.1752
.20000	-.1784	-.1699	-.1738	-.1752	-.1798
.60000	-.1856	-.1726			-.1796
.95000	-.1849	-.1747	-.1755	-.1784	-.1839

ALPHAO(1) = -5.089 BETAO (3) = -.099 RN/L = 3.5132 PT = 2293.1 TTF = 102.79 Q(PSF) = 724.79

SECTION (1)BODY FLAP (TOP) DEPENDENT VARIABLE CP

Y/BBF	.10000	.50000	.65000	.80000	.90000
X/CBF					
-.10000	-.1567	-.1552			-.1691
.20000	-.1657	-.1535	-.1664	-.1713	-.1684
.60000	-.1732	-.1657			-.1701
.95000	-.1752	-.1679	-.1693	-.1667	-.1713

AMES 272-1-97 IA156B OTS. BODY FLAP(TOP) (P2TG13)

ALPHAO(1) = -5.023 BETAO (4) = 4.130 RN/L = 3.5132 PT = 2293.1 TTF = 102.79 Q(PSF) = 724.79

SECTION (1)BODY FLAP (TOP) DEPENDENT VARIABLE CP

Y/BBF	.10000	.50000	.65000	.80000	.90000
X/CBF					
-.10000	-.1622	-.1666			-.1748
.20000	-.1710	-.1658	-.1736	-.1765	-.1751
.60000	-.1763	-.1746			-.1768
.95000	-.1846	-.1770	-.1782	-.1761	-.1758

ALPHAO(1) = -4.993 BETAO (5) = 6.199 RN/L = 3.5132 PT = 2293.1 TTF = 102.79 Q(PSF) = 724.79

SECTION (1)BODY FLAP (TOP) DEPENDENT VARIABLE CP

Y/BBF	.10000	.50000	.65000	.80000	.90000
X/CBF					
-.10000	-.1599	-.1689			-.1743
.20000	-.1689	-.1687	-.1740	-.1750	-.1743
.60000	-.1721	-.1731			-.1750
.95000	-.1874	-.1748	-.1765	-.1718	-.1740

ALPHAO(2) = -3.082 BETAO (1) = -6.524 RN/L = 3.5060 PT = 2287.6 TTF = 102.67 Q(PSF) = 723.07

SECTION (1)BODY FLAP (TOP) DEPENDENT VARIABLE CP

Y/BBF	.10000	.50000	.65000	.80000	.90000
X/CBF					
-.10000	-.1746	-.1734			-.1737
.20000	-.1856	-.1698	-.1702	-.1761	-.1732
.60000	-.1880	-.1700			-.1758
.95000	-.1865	-.1741	-.1734	-.1719	-.1763

ALPHAO(2) = -3.125 BETAO (2) = -4.457 RN/L = 3.5060 PT = 2287.6 TTF = 102.67 Q(PSF) = 723.07

SECTION (1)BODY FLAP (TOP) DEPENDENT VARIABLE CP

Y/BBF	.10000	.50000	.65000	.80000	.90000
X/CBF					
-.10000	-.1720	-.1771			-.1798
.20000	-.1827	-.1749	-.1783	-.1798	-.1795
.60000	-.1868	-.1774			-.1822
.95000	-.1876	-.1795	-.1808	-.1839	-.1893

DATE 08 MAY 80

IA156B PRESSURE DATA

AMES 272-1-97 IA156B OTS, BODY FLAP(TOP) (P2TG13)

ALPHAO(2) = -3.154 BETAO (3) = -.096 RN/L = 3.5060 PT = 2287.6 TTF = 102.67 Q(PSF) = 723.07

SECTION (1)BODY FLAP (TOP) DEPENDENT VARIABLE CP

Y/BBF	.10000	.50000	.65000	.80000	.90000
X/CBF					
-.10000	-.1603	-.1588			-.1729
.20000	-.1685	-.1571	-.1712	-.1761	-.1729
.60000	-.1756	-.1678			-.1758
.95000	-.1773	-.1732	-.1734	-.1717.	-.1761

ALPHAO(2) = -3.002 BETAO (4) = 4.167 RN/L = 3.5060 PT = 2287.6 TTF = 102.67 Q(PSF) = 723.07

SECTION (1)BODY FLAP (TOP) DEPENDENT VARIABLE CP

Y/BBF	.10000	.50000	.65000	.80000	.90000
X/CBF					
-.10000	-.1654	-.1671			-.1764
.20000	-.1732	-.1676	-.1747	-.1776	-.1769
.60000	-.1793	-.1756			-.1786
.95000	-.1863	-.1786	-.1822	-.1793	-.1783

ALPHAO(2) = -2.968 BETAO (5) = 6.240 RN/L = 3.5060 PT = 2287.6 TTF = 102.67 Q(PSF) = 723.07

SECTION (1)BODY FLAP (TOP) DEPENDENT VARIABLE CP

Y/BBF	.10000	.50000	.65000	.80000	.90000
X/CBF					
-.10000	-.1620	-.1727			-.1778
.20000	-.1727	-.1736	-.1792	-.1790	-.1785
.60000	-.1800	-.1783			-.1785
.95000	-.1916	-.1817	-.1814	-.1778	-.1778

ALPHAO(3) = .946 BETAO (1) = -6.136 RN/L = 3.5090 PT = 2287.7 TTF = 102.34 Q(PSF) = 723.09

SECTION (1)BODY FLAP (TOP) DEPENDENT VARIABLE CP

Y/BBF	.10000	.50000	.65000	.80000	.90000
X/CBF					
-.10000	-.1735	-.1800			-.1845
.20000	-.1864	-.1806	-.1832	-.1874	-.1905
.60000	-.1905	-.1806			-.1934
.95000	-.1920	-.1815	-.1828	-.1908	-.1963

AMES 272-1-97 IA156B OTS. BODY FLAP(TOP) (P2TG13)

ALPHAO(3) = .956 BETAO (2) = -4.099 RN/L = 3.5090 PT = 2287.7 TTF = 102.34 Q(PSF) = 723.09

SECTION (1)BODY FLAP (TOP) DEPENDENT VARIABLE CP

Y/BBF	.10000	.50000	.65000	.80000	.90000
X/CBF					
-.10000	-.1750	-.1850			-.1874
.20000	-.1898	-.1825	-.1862	-.1898	-.1881
.60000	-.1947	-.1854			-.1932
.95000	-.1966	-.1871	-.1874	-.1935	-.1964

ALPHAO(3) = .108 BETAO (3) = -.089 RN/L = 3.5090 PT = 2287.7 TTF = 102.34 Q(PSF) = 723.09

SECTION (1)BODY FLAP (TOP) DEPENDENT VARIABLE CP

Y/BBF	.10000	.50000	.65000	.80000	.90000
X/CBF					
-.10000	-.1685	-.1704			-.1830
.20000	-.1782	-.1694	-.1806	-.1872	-.1843
.60000	-.1835	-.1782			-.1879
.95000	-.1860	-.1835	-.1835	-.1830	-.1881

ALPHAO(3) = .648 BETAO (4) = 3.750 RN/L = 3.5090 PT = 2287.7 TTF = 102.34 Q(PSF) = 723.09

SECTION (1)BODY FLAP (TOP) DEPENDENT VARIABLE CP

Y/BBF	.10000	.50000	.65000	.80000	.90000
X/CBF					
-.10000	-.1726	-.1748			-.1819
.20000	-.1811	-.1743	-.1797	-.1843	-.1831
.60000	-.1872	-.1807			-.1865
.95000	-.1931	-.1850	-.1853	-.1877	-.1877

ALPHAO(3) = .677 BETAO (5) = 5.817 RN/L = 3.5090 PT = 2287.7 TTF = 102.34 Q(PSF) = 723.09

SECTION (1)BODY FLAP (TOP) DEPENDENT VARIABLE CP

Y/BBF	.10000	.50000	.65000	.80000	.90000
X/CBF					
-.10000	-.1726	-.1768			-.1843
.20000	-.1811	-.1765	-.1826	-.1867	-.1853
.60000	-.1867	-.1819			-.1874
.95000	-.1945	-.1855	-.1874	-.1884	-.1879

AMES 272-1-97 IA156B OTS. BODY FLAP(TOP) (P2TG13)

ALPHAO(4) = 4.649 BETAO (1) = -6.162 RN/L = 3.5110 PT = 2287.6 TTF = 102.09 Q(PSF) = 723.04

SECTION (1)BODY FLAP (TOP) DEPENDENT VARIABLE CP

Y/BBF	.10000	.50000	.65000	.80000	.90000
X/CBF					
-.10000	-.1757	-.1796			-.1840
.20000	-.1867	-.1806	-.1825	-.1886	-.1876
.60000	-.1901	-.1804			-.1930
.95000	-.1896	-.1813	-.1833	-.1872	-.1944

ALPHAO(4) = 4.637 BETAO (2) = -4.136 RN/L = 3.5110 PT = 2287.6 TTF = 102.09 Q(PSF) = 723.04

SECTION (1)BODY FLAP (TOP) DEPENDENT VARIABLE CP

Y/BBF	.10000	.50000	.65000	.80000	.90000
X/CBF					
-.10000	-.1809	-.1872			-.1901
.20000	-.1937	-.1855	-.1886	-.1925	-.1932
.60000	-.1981	-.1881			-.1932
.95000	-.1964	-.1906	-.1901	-.1877	-.1969

ALPHAO(4) = 4.556 BETAO (3) = -.137 RN/L = 3.5110 PT = 2287.6 TTF = 102.09 Q(PSF) = 723.04

SECTION (1)BODY FLAP (TOP) DEPENDENT VARIABLE CP

Y/BBF	.10000	.50000	.65000	.80000	.90000
X/CBF					
-.10000	-.1738	-.1762			-.1827
.20000	-.1840	-.1742	-.1813	-.1847	-.1840
.60000	-.1881	-.1762			-.1888
.95000	-.1869	-.1854	-.1842	-.1810	-.1820

ALPHAO(4) = 4.603 BETAO (4) = 3.807 RN/L = 3.5110 PT = 2287.6 TTF = 102.09 Q(PSF) = 723.04

SECTION (1)BODY FLAP (TOP) DEPENDENT VARIABLE CP

Y/BBF	.10000	.50000	.65000	.80000	.90000
X/CBF					
-.10000	-.1806	-.1835			-.1896
.20000	-.1893	-.1825	-.1867	-.1915	-.1903
.60000	-.1935	-.1862			-.1937
.95000	-.1952	-.1915	-.1908	-.1920	-.1954

AMES 272-1-97 IA156B OTS, BODY FLAP(TOP) (P2TG13)

ALPHAO(4) = 4.674 BETAO (5) = 5.830 RN/L = 3.5110 PT = 2287.6 TTF = 102.09 Q(PSF) = 723.04

SECTION (1)BODY FLAP (TOP) DEPENDENT VARIABLE CP

Y/BBF	.10000	.50000	.65000	.80000	.90000
X/CBF					
-.10000	-.1717	-.1790			-.1838
.20000	-.1826	-.1780	-.1821	-.1855	-.1848
.60000	-.1863	-.1809			-.1875
.95000	-.1897	-.1865	-.1858	-.1848	-.1841

ALPHAO(5) = 6.288 BETAO (1) = -6.175 RN/L = 3.5128 PT = 2287.3 TTF = 101.83 Q(PSF) = 722.95

SECTION (1)BODY FLAP (TOP) DEPENDENT VARIABLE CP

Y/BBF	.10000	.50000	.65000	.80000	.90000
X/CBF					
-.10000	-.1786	-.1816			-.1859
.20000	-.1898	-.1828	-.1850	-.1915	-.1910
.60000	-.1927	-.1830			-.1959
.95000	-.1915	-.1840	-.1852	-.1874	-.1986

ALPHAO(5) = 6.272 BETAO (2) = -4.149 RN/L = 3.5128 PT = 2287.3 TTF = 101.83 Q(PSF) = 722.95

SECTION (1)BODY FLAP (TOP) DEPENDENT VARIABLE CP

Y/BBF	.10000	.50000	.65000	.80000	.90000
X/CBF					
-.10000	-.1830	-.1896			-.1923
.20000	-.1983	-.1874	-.1906	-.1947	-.1940
.60000	-.2010	-.1903			-.1966
.95000	-.1974	-.1923	-.1913	-.1901	-.1993

ALPHAO(5) = 6.215 BETAO (3) = -.151 RN/L = 3.5128 PT = 2287.3 TTF = 101.83 Q(PSF) = 722.95

SECTION (1)BODY FLAP (TOP) DEPENDENT VARIABLE CP

Y/BBF	.10000	.50000	.65000	.80000	.90000
X/CBF					
-.10000	-.1731	-.1782			-.1828
.20000	-.1828	-.1748	-.1818	-.1835	-.1828
.60000	-.1864	-.1755			-.1857
.95000	-.1794	-.1816	-.1842	-.1823	-.1779

DATE 08 MAY 80 IA156B PRESSURE DATA

AMES 272-1-97 IA156B OTS. BODY FLAP(TOP) (P2TG13)

ALPHAO(5) = 6.254 BETAO (4) = 3.811 RN/L = 3.5128 PT = 2287.3 TTF = 101.83 Q(PSF) = 722.95

SECTION (1)BODY FLAP (TOP) DEPENDENT VARIABLE CP

Y/BBF	.10000	.50000	.65000	.80000	.90000
X/CBF					
-.10000	-.1757	-.1830			-.1891
.20000	-.1898	-.1816	-.1872	-.1915	-.1903
.60000	-.1940	-.1855			-.1937
.95000	-.1971	-.1913	-.1898	-.1901	-.1915

ALPHAO(5) = 6.319 BETAO (5) = 5.820 RN/L = 3.5128 PT = 2287.3 TTF = 101.83 Q(PSF) = 722.95

SECTION (1)BODY FLAP (TOP) DEPENDENT VARIABLE CP

Y/BBF	.10000	.50000	.65000	.80000	.90000
X/CBF					
-.10000	-.1723	-.1779			-.1825
.20000	-.1811	-.1765	-.1808	-.1842	-.1835
.60000	-.1854	-.1799			-.1845
.95000	-.1886	-.1852	-.1859	-.1847	-.1830

AMES 272-1-97 IA156B OTS. BODY FLAP(TOP) (P2TG14) (07 MAR 79)

REFERENCE DATA

SREF = 2690.0000 SQ.FT. XMRP = 976.0000 IN. XT
LREF = 1290.3000 INCHES YMRP = .0000 IN. YT
BREF = 1290.3000 INCHES ZMRP = 400.0000 IN. ZT
SCALE = .0200

PARAMETRIC DATA

IB-ELV = 10.000 OB-ELV = -5.000
MACH = 2.500 RN/L = 3.500
BDFLAP = .000 SPDBRK = .000
RUDDER = .000 SILTS = .000

ALPHAO(1) = -5.439 BETAO (1) = -6.350 RN/L = 3.4992 PT = 2587.4 TTF = 93.672 Q(PSF) = 662.20

SECTION (1)BODY FLAP (TOP) DEPENDENT VARIABLE CP

Y/BBF	.10000	.50000	.65000	.80000	.90000
X/CBF					
-.10000	-.1274	-.1429			-.1405
.20000	-.1429	-.1413	-.1426	-.1429	-.1455
.60000	-.1442	-.1391			-.1423
.95000	-.1469	-.1405	-.1407	-.1316	-.1485

ALPHAO(1) = -5.488 BETAO (2) = -4.506 RN/L = 3.4992 PT = 2587.4 TTF = 93.672 Q(PSF) = 662.20

SECTION (1)BODY FLAP (TOP) DEPENDENT VARIABLE CP

Y/BBF	.10000	.50000	.65000	.80000	.90000
X/CBF					
-.10000	-.1260	-.1414			-.1358
.20000	-.1408	-.1392	-.1406	-.1384	-.1379
.60000	-.1453	-.1371			-.1371
.95000	-.1519	-.1392	-.1382	-.1371	-.1371

ALPHAO(1) = -5.474 BETAO (3) = -4.275 RN/L = 3.4992 PT = 2587.4 TTF = 93.672 Q(PSF) = 662.20

SECTION (1)BODY FLAP (TOP) DEPENDENT VARIABLE CP

Y/BBF	.10000	.50000	.65000	.80000	.90000
X/CBF					
-.10000	-.1249	-.1409			-.1417
.20000	-.1409	-.1393	-.1409	-.1425	-.1449
.60000	-.1455	-.1377			-.1431
.95000	-.1522	-.1396	-.1396	-.1377	-.1500

AMES 272-1-97 IA156B OTS. BODY FLAP(TOP) (P2TG14)

ALPHAO(1) = -5.470 BETAO (4) = .011 RN/L = 3.4992 PT = 2587.4 TTF = 93.672 Q(PSF) = 662.20

SECTION (1)BODY FLAP (TOP) DEPENDENT VARIABLE CP

Y/BBF	.10000	.50000	.65000	.80000	.90000
X/CBF					
-.10000	-.1204	-.1324			-.1353
.20000	-.1335	-.1295	-.1329	-.1351	-.1369
.60000	-.1369	-.1303			-.1369
.95000	-.1409	-.1345	-.1343	-.1359	-.1372

ALPHAO(1) = -5.349 BETAO (5) = 4.219 RN/L = 3.4992 PT = 2587.4 TTF = 93.672 Q(PSF) = 662.20

SECTION (1)BODY FLAP (TOP) DEPENDENT VARIABLE CP

Y/BBF	.10000	.50000	.65000	.80000	.90000
X/CBF					
-.10000	-.1221	-.1361			-.1414
.20000	-.1371	-.1340	-.1395	-.1421	-.1411
.60000	-.1395	-.1348			-.1421
.95000	-.1485	-.1400	-.1408	-.1369	-.1421

ALPHAO(1) = -5.320 BETAO (6) = 6.282 RN/L = 3.4992 PT = 2587.4 TTF = 93.672 Q(PSF) = 662.20

SECTION (1)BODY FLAP (TOP) DEPENDENT VARIABLE CP

Y/BBF	.10000	.50000	.65000	.80000	.90000
X/CBF					
-.10000	-.1226	-.1368			-.1411
.20000	-.1405	-.1355	-.1389	-.1418	-.1411
.60000	-.1408	-.1358			-.1424
.95000	-.1505	-.1411	-.1447	-.1411	-.1426

ALPHAO(2) = -3.621 BETAO (1) = -6.416 RN/L = 3.5012 PT = 2631.3 TTF = 99.912 Q(PSF) = 673.43

SECTION (1)BODY FLAP (TOP) DEPENDENT VARIABLE CP

Y/BBF	.10000	.50000	.65000	.80000	.90000
X/CBF					
-.10000	-.1310	-.1453			-.1424
.20000	-.1456	-.1435	-.1451	-.1445	-.1479
.60000	-.1484	-.1424			-.1479
.95000	-.1498	-.1430	-.1427	-.1409	-.1542

DATE 08 MAY 80 IA156B PRESSURE DATA

AMES 272-1-97 IA156B OTS. BODY FLAP(TOP) (P2T614)

ALPHAO(2) = -3.659 BETAO (2) = -4.353 RN/L = 3.5012 PT = 2631.3 TTF = 99.912 Q(PSF) = 673.43

SECTION (1)BODY FLAP (TOP) DEPENDENT VARIABLE CP

Y/BBF	.10000	.50000	.65000	.80000	.90000
X/CBF					
-.10000	-.1296	-.1440			-.1450
.20000	-.1445	-.1416	-.1435	-.1448	-.1484
.60000	-.1492	-.1414			-.1484
.95000	-.1518	-.1429	-.1432	-.1422	-.1542

ALPHAO(2) = -3.780 BETAO (3) = .001 RN/L = 3.5012 PT = 2631.3 TTF = 99.912 Q(PSF) = 673.43

SECTION (1)BODY FLAP (TOP) DEPENDENT VARIABLE CP

Y/BBF	.10000	.50000	.65000	.80000	.90000
X/CBF					
-.10000	-.1244	-.1351			-.1401
.20000	-.1378	-.1328	-.1378	-.1406	-.1398
.60000	-.1417	-.1359			-.1417
.95000	-.1469	-.1396	-.1396	-.1391	-.1422

ALPHAO(2) = -3.538 BETAO (4) = 4.253 RN/L = 3.5012 PT = 2631.3 TTF = 99.912 Q(PSF) = 673.43

SECTION (1)BODY FLAP (TOP) DEPENDENT VARIABLE CP

Y/BBF	.10000	.50000	.65000	.80000	.90000
X/CBF					
-.10000	-.1226	-.1372			-.1416
.20000	-.1377	-.1356	-.1414	-.1429	-.1419
.60000	-.1429	-.1395			-.1427
.95000	-.1539	-.1448	-.1458	-.1424	-.1421

ALPHAO(2) = -3.506 BETAO (5) = 6.319 RN/L = 3.5012 PT = 2631.3 TTF = 99.912 Q(PSF) = 673.43

SECTION (1)BODY FLAP (TOP) DEPENDENT VARIABLE CP

Y/BBF	.10000	.50000	.65000	.80000	.90000
X/CBF					
-.10000	-.1208	-.1382			-.1427
.20000	-.1408	-.1375	-.1421	-.1440	-.1432
.60000	-.1424	-.1380			-.1442
.95000	-.1539	-.1442	-.1474	-.1440	-.1440

AMES 272-1-97 IA156B OTS. BODY FLAP(TOP) (P2TG14)

ALPHAO(3) = .388 BETAO (1) = -6.031 RN/L = 3.4935 PT = 2634.3 TTF = 101.22 Q(PSF) = 674.20

SECTION (1)BODY FLAP (TOP) DEPENDENT VARIABLE CP

Y/BBF	.10000	.50000	.65000	.80000	.90000
X/CBF					
-.10000	-.1333	-.1476			-.1497
.20000	-.1500	-.1455	-.1476	-.1489	-.1539
.60000	-.1557	-.1463			-.1528
.95000	-.1567	-.1471	-.1473	-.1510	-.1554

ALPHAO(3) = .400 BETAO (2) = -3.995 RN/L = 3.4935 PT = 2634.3 TTF = 101.22 Q(PSF) = 674.20

SECTION (1)BODY FLAP (TOP) DEPENDENT VARIABLE CP

Y/BBF	.10000	.50000	.65000	.80000	.90000
X/CBF					
-.10000	-.1276	-.1453			-.1482
.20000	-.1487	-.1443	-.1471	-.1492	-.1479
.60000	-.1542	-.1469			-.1505
.95000	-.1565	-.1482	-.1484	-.1500	-.1542

ALPHAO(3) = .213 BETAO (3) = -.027 RN/L = 3.4935 PT = 2634.3 TTF = 101.22 Q(PSF) = 674.20

SECTION (1)BODY FLAP (TOP) DEPENDENT VARIABLE CP

Y/BBF	.10000	.50000	.65000	.80000	.90000
X/CBF					
-.10000	-.1294	-.1396			-.1471
.20000	-.1453	-.1382	-.1453	-.1495	-.1479
.60000	-.1495	-.1456			-.1513
.95000	-.1531	-.1469	-.1482	-.1484	-.1523

ALPHAO(3) = .369 BETAO (4) = 3.847 RN/L = 3.4935 PT = 2634.3 TTF = 101.22 Q(PSF) = 674.20

SECTION (1)BODY FLAP (TOP) DEPENDENT VARIABLE CP

Y/BBF	.10000	.50000	.65000	.80000	.90000
X/CBF					
-.10000	-.1312	-.1432			-.1495
.20000	-.1471	-.1421	-.1468	-.1510	-.1497
.60000	-.1518	-.1479			-.1531
.95000	-.1594	-.1500	-.1510	-.1531	-.1534

DATE 08 MAY 80

IA156B PRESSURE DATA

AMES 272-1-97 IA156B OTS.

BODY FLAP(TOP)

(P2TG14)

ALPHAO(3) = .404 BETAO (5) = 5.903 RN/L = 3.4935 PT = 2634.3 TTF = 101.22 Q(PSF) = 674.20

SECTION (1)BODY FLAP (TOP) DEPENDENT VARIABLE CP

Y/BBF	.10000	.50000	.65000	.80000	.90000
X/CBF					
-.10000	-.1303	-.1451			-.1482
.20000	-.1480	-.1443	-.1480	-.1493	-.1490
.60000	-.1501	-.1462			-.1495
.95000	-.1573	-.1490	-.1514	-.1498	-.1495

ALPHAO(4) = 4.193 BETAO (1) = -6.061 RN/L = 3.5095 PT = 2656.1 TTF = 102.65 Q(PSF) = 679.78

SECTION (1)BODY FLAP (TOP) DEPENDENT VARIABLE CP

Y/BBF	.10000	.50000	.65000	.80000	.90000
X/CBF					
-.10000	-.1350	-.1505			-.1531
.20000	-.1531	-.1492	-.1518	-.1535	-.1541
.60000	-.1570	-.1505			-.1557
.95000	-.1577	-.1515	-.1523	-.1533	-.1575

ALPHAO(4) = 4.182 BETAO (2) = -4.038 RN/L = 3.5095 PT = 2656.1 TTF = 102.65 Q(PSF) = 679.78

SECTION (1)BODY FLAP (TOP) DEPENDENT VARIABLE CP

Y/BBF	.10000	.50000	.65000	.80000	.90000
X/CBF					
-.10000	-.1339	-.1510			-.1533
.20000	-.1549	-.1489	-.1520	-.1549	-.1536
.60000	-.1577	-.1515			-.1567
.95000	-.1582	-.1528	-.1533	-.1554	-.1603

ALPHAO(4) = 4.081 BETAO (3) = -.049 RN/L = 3.5095 PT = 2656.1 TTF = 102.65 Q(PSF) = 679.78

SECTION (1)BODY FLAP (TOP) DEPENDENT VARIABLE CP

Y/BBF	.10000	.50000	.65000	.80000	.90000
X/CBF					
-.10000	-.1314	-.1446			-.1527
.20000	-.1519	-.1439	-.1503	-.1552	-.1542
.60000	-.1545	-.1501			-.1578
.95000	-.1571	-.1537	-.1537	-.1524	-.1586

AMES 272-1-97 IA156B OTS. BODY FLAP(TOP) (P2TG14)

ALPHAO(4) = 4.157 BETAO (4) = 3.903 RN/L = 3.5095 PT = 2656.1 TTF = 102.65 Q(PSF) = 679.78

SECTION (1)BODY FLAP (TOP) DEPENDENT VARIABLE CP

Y/BBF	.10000	.50000	.65000	.80000	.90000
X/CBF					
-.10000	-.1357	-.1479			-.1533
.20000	-.1533	-.1476	-.1515	-.1549	-.1546
.60000	-.1562	-.1531			-.1569
.95000	-.1580	-.1554	-.1549	-.1567	-.1590

ALPHAO(4) = 4.222 BETAO (5) = 5.916 RN/L = 3.5095 PT = 2656.1 TTF = 102.65 Q(PSF) = 679.78

SECTION (1)BODY FLAP (TOP) DEPENDENT VARIABLE CP

Y/BBF	.10000	.50000	.65000	.80000	.90000
X/CBF					
-.10000	-.1343	-.1467			-.1508
.20000	-.1492	-.1459	-.1492	-.1523	-.1513
.60000	-.1529	-.1495			-.1534
.95000	-.1575	-.1536	-.1534	-.1536	-.1536

ALPHAO(5) = 6.112 BETAO (1) = -6.077 RN/L = 3.5250 PT = 2675.0 TTF = 103.70 Q(PSF) = 684.63

SECTION (1)BODY FLAP (TOP) DEPENDENT VARIABLE CP

Y/BBF	.10000	.50000	.65000	.80000	.90000
X/CBF					
-.10000	-.1352	-.1483			-.1537
.20000	-.1537	-.1486	-.1519	-.1555	-.1548
.60000	-.1576	-.1494			-.1573
.95000	-.1576	-.1501	-.1530	-.1560	-.1602

ALPHAO(5) = 6.096 BETAO (2) = -4.052 RN/L = 3.5250 PT = 2675.0 TTF = 103.70 Q(PSF) = 684.63

SECTION (1)BODY FLAP (TOP) DEPENDENT VARIABLE CP

Y/BBF	.10000	.50000	.65000	.80000	.90000
X/CBF					
-.10000	-.1348	-.1517			-.1540
.20000	-.1568	-.1497	-.1522	-.1558	-.1551
.60000	-.1599	-.1517			-.1584
.95000	-.1571	-.1527	-.1530	-.1538	-.1591

DATE 08 MAY 80 IA156B PRESSURE DATA

AMES 272-1-97 IA156B OTS. BODY FLAP(TOP) (P2TG14)

ALPHAO(5) = 6.008 BETAO (3) = -.062 RN/L = 3.5250 PT = 2675.0 TTF = 103.70 Q(PSF) = 684.63

SECTION (1)BODY FLAP (TOP) DEPENDENT VARIABLE CP

Y/BBF	.10000	.50000	.65000	.80000	.90000
X/CBF					
-.10000	-.1329	-.1456			-.1520
.20000	-.1512	-.1443	-.1499	-.1541	-.1528
.60000	-.1551	-.1474			-.1572
.95000	-.1569	-.1528	-.1523	-.1505	-.1567

ALPHAO(5) = 6.077 BETAO (4) = 3.904 RN/L = 3.5250 PT = 2675.0 TTF = 103.70 Q(PSF) = 684.63

SECTION (1)BODY FLAP (TOP) DEPENDENT VARIABLE CP

Y/BBF	.10000	.50000	.65000	.80000	.90000
X/CBF					
-.10000	-.1386	-.1498			-.1557
.20000	-.1552	-.1490	-.1534	-.1577	-.1564
.60000	-.1590	-.1549			-.1595
.95000	-.1603	-.1572	-.1570	-.1593	-.1618

ALPHAO(5) = 6.146 BETAO (5) = 5.907 RN/L = 3.5250 PT = 2675.0 TTF = 103.70 Q(PSF) = 684.63

SECTION (1)BODY FLAP (TOP) DEPENDENT VARIABLE CP

Y/BBF	.10000	.50000	.65000	.80000	.90000
X/CBF					
-.10000	-.1339	-.1462			-.1506
.20000	-.1490	-.1457	-.1490	-.1516	-.1508
.60000	-.1534	-.1490			-.1524
.95000	-.1572	-.1531	-.1521	-.1529	-.1529

AMES 272-1-97 IA156B OTS. BODY FLAP(TOP) (P2TG15) (07 MAR 79)

REFERENCE DATA

SREF = 2690.0000 SQ.FT. XMRP = 976.0000 IN. XT
LREF = 1290.3000 INCHES YMRP = .0000 IN. YT
BREF = 1290.3000 INCHES ZMRP = 400.0000 IN. ZT
SCALE = .0200

PARAMETRIC DATA

IB-ELV = 10.000 OB-ELV = -2.000
MACH = 1.550 RN/L = 3.500
BDFLAP = .000 SPDBRK = .000
RUDDER = .000 SILTS = .000

ALPHAO(1) = .116 BETAO (1) = -.001 RN/L = 3.5356 PT = 1792.2 TTF = 103.99 Q(PSF) = 763.12

SECTION (1)BODY FLAP (TOP) DEPENDENT VARIABLE CP

Y/BBF	.10000	.50000	.65000	.80000	.90000
X/CBF					
-.10000	-.2245	-.2187			-.2300
.20000	-.2258	-.2180	-.2272	-.2328	-.2317
.60000	-.2247	-.2347			-.2324
.95000	-.2219	-.2414	-.2407	-.2368	-.2335

DATE 08 MAY 80

IA156B PRESSURE DATA

AMES 272-1-97 IA156B OTS.

BODY FLAP(TOP)

(P2TG16) (07 MAR 79)

REFERENCE DATA

SREF =	2690.0000	SQ.FT.	XMRP =	976.0000	IN. XT
LREF =	1290.3000	INCHES	YMRP =	.0000	IN. YT
BREF =	1290.3000	INCHES	ZMRP =	400.0000	IN. ZT
SCALE =	.0200				

PARAMETRIC DATA

IB-ELV =	10.000	OB-ELV =	-2.000
MACH =	1.800	RN/L =	3.500
BDFLAP =	.000	SPDBRK =	.000
RUDDER =	.000	SILTS =	.000

ALPHAO(1) = -5.541 BETAO (1) = -6.424 RN/L = 3.4993 PT = 1910.2 TTF = 101.64 Q(PSF) = 754.13

SECTION (1)BODY FLAP (TOP) DEPENDENT VARIABLE CP

Y/BBF	.10000	.50000	.65000	.80000	.90000
X/CBF					
-.10000	-.2192	-.2133			-.2230
.20000	-.2251	-.2119	-.2164	-.2298	-.2331
.60000	-.2310	-.2143			-.2234
.95000	-.2202	-.2206	-.2195	-.2117	-.2249

ALPHAO(1) = -5.578 BETAO (2) = -4.338 RN/L = 3.4993 PT = 1910.2 TTF = 101.64 Q(PSF) = 754.13

SECTION (1)BODY FLAP (TOP) DEPENDENT VARIABLE CP

Y/BBF	.10000	.50000	.65000	.80000	.90000
X/CBF					
-.10000	-.2068	-.1934			-.2139
.20000	-.2122	-.1922	-.2082	-.2139	-.2285
.60000	-.2200	-.2007			-.2120
.95000	-.2028	-.2186	-.2162	-.2099	-.1946

ALPHAO(1) = -5.525 BETAO (3) = -.052 RN/L = 3.4993 PT = 1910.2 TTF = 101.64 Q(PSF) = 754.13

SECTION (1)BODY FLAP (TOP) DEPENDENT VARIABLE CP

Y/BBF	.10000	.50000	.65000	.80000	.90000
X/CBF					
-.10000	-.1977	-.1813			-.2041
.20000	-.2029	-.1858	-.2048	-.2060	-.2048
.60000	-.2102	-.2050			-.2060
.95000	-.1980	-.2156	-.2121	-.2043	-.1970

DATE 08 MAY 80

IA156B PRESSURE DATA

AMES 272-1-97 IA156B OTS. BODY FLAP(TOP) (P2TG16)

ALPHAO(1) = -5.453 BETAO (4) = 4.189 RN/L = 3.4993 PT = 1910.2 TTF = 101.64 Q(PSF) = 754.13

SECTION (1)BODY FLAP (TOP) DEPENDENT VARIABLE CP

Y/BBF	.10000	.50000	.65000	.80000	.90000
X/CBF					
-.10000	-.2113	-.1991			-.2080
.20000	-.2174	-.2014	-.2047	-.2148	-.2120
.60000	-.2169	-.2021			-.2193
.95000	-.1881	-.2169	-.2111	-.2097	-.2169

ALPHAO(1) = -5.423 BETAO (5) = 6.261 RN/L = 3.4993 PT = 1910.2 TTF = 101.64 Q(PSF) = 754.13

SECTION (1)BODY FLAP (TOP) DEPENDENT VARIABLE CP

Y/BBF	.10000	.50000	.65000	.80000	.90000
X/CBF					
-.10000	-.2103	-.2026			-.2202
.20000	-.2185	-.2058	-.2138	-.2246	-.2270
.60000	-.2148	-.2110			-.2291
.95000	-.2164	-.2183	-.2110	-.2206	-.2314

ALPHAO(2) = -3.381 BETAO (1) = -6.498 RN/L = 3.4962 PT = 1914.0 TTF = 102.83 Q(PSF) = 755.61

SECTION (1)BODY FLAP (TOP) DEPENDENT VARIABLE CP

Y/BBF	.10000	.50000	.65000	.80000	.90000
X/CBF					
-.10000	-.2188	-.2118			-.2261
.20000	-.2254	-.2111	-.2172	-.2242	-.2383
.60000	-.2294	-.2127			-.2252
.95000	-.2195	-.2245	-.2226	-.2125	-.2238

ALPHAO(2) = -3.427 BETAO (2) = -4.429 RN/L = 3.4962 PT = 1914.0 TTF = 102.83 Q(PSF) = 755.61

SECTION (1)BODY FLAP (TOP) DEPENDENT VARIABLE CP

Y/BBF	.10000	.50000	.65000	.80000	.90000
X/CBF					
-.10000	-.2051	-.1931			-.2121
.20000	-.2112	-.1912	-.2090	-.2126	-.2206
.60000	-.2182	-.2004			-.2166
.95000	-.2046	-.2203	-.2175	-.2123	-.1933

AMES 272-1-97 IA156B OTS. BODY FLAP(TOP) (P2TG16)

ALPHAO(2) = -3.457 BETAO (3) = -.045 RN/L = 3.4962 PT = 1914.0 TTF = 102.83 Q(PSF) = 755.61

SECTION (1)BODY FLAP (TOP) DEPENDENT VARIABLE CP

Y/BBF	.10000	.50000	.65000	.80000	.90000
X/CBF					
-.10000	-.1968	-.1802			-.2034
.20000	-.2022	-.1874	-.2048	-.2051	-.2039
.60000	-.2074	-.2067			-.2053
.95000	-.1952	-.2152	-.2114	-.2048	-.1957

ALPHAO(2) = -3.305 BETAO (4) = 4.230 RN/L = 3.4962 PT = 1914.0 TTF = 102.83 Q(PSF) = 755.61

SECTION (1)BODY FLAP (TOP) DEPENDENT VARIABLE CP

Y/BBF	.10000	.50000	.65000	.80000	.90000
X/CBF					
-.10000	-.2100	-.2006			-.2074
.20000	-.2145	-.2025	-.2041	-.2149	-.2114
.60000	-.2149	-.2011			-.2173
.95000	-.1889	-.2182	-.2152	-.2131	-.2166

ALPHAO(2) = -3.608 BETAO (5) = 6.294 RN/L = 3.4962 PT = 1914.0 TTF = 102.83 Q(PSF) = 755.61

SECTION (1)BODY FLAP (TOP) DEPENDENT VARIABLE CP

Y/BBF	.10000	.50000	.65000	.80000	.90000
X/CBF					
-.10000	-.2120	-.2018			-.2172
.20000	-.2216	-.2046	-.2123	-.2214	-.2237
.60000	-.2174	-.2102			-.2272
.95000	-.2078	-.2197	-.2123	-.2141	-.2277

ALPHAO(3) = .469 BETAO (1) = -4.034 RN/L = 3.5098 PT = 1925.1 TTF = 103.61 Q(PSF) = 760.00

SECTION (1)BODY FLAP (TOP) DEPENDENT VARIABLE CP

Y/BBF	.10000	.50000	.65000	.80000	.90000
X/CBF					
-.10000	-.2078	-.2041			-.2106
.20000	-.2130	-.2001	-.2111	-.2125	-.2132
.60000	-.2141	-.2088			-.2139
.95000	-.2104	-.2214	-.2197	-.2139	-.2048

DATE 08 MAY 80 IA156B PRESSURE DATA

AMES 272-1-97 IA156B OTS. BODY FLAP(TOP) (P2TG16)

ALPHAO(3) = .296 BETAO (2) = -.078 RN/L = 3.5098 PT = 1925.1 TTF = 103.61 Q(PSF) = 760.00

SECTION (1)BODY FLAP (TOP) DEPENDENT VARIABLE CP

Y/BBF	.10000	.50000	.65000	.80000	.90000
X/CBF					
-.10000	-.1988	-.1941			-.2030
.20000	-.2023	-.1923	-.2004	-.2049	-.2035
.60000	-.2009	-.2046			-.2051
.95000	-.1962	-.2123	-.2116	-.2081	-.2051

ALPHAO(3) = .454 BETAO (3) = 3.819 RN/L = 3.5098 PT = 1925.1 TTF = 103.61 Q(PSF) = 760.00

SECTION (1)BODY FLAP (TOP) DEPENDENT VARIABLE CP

Y/BBF	.10000	.50000	.65000	.80000	.90000
X/CBF					
-.10000	-.2057	-.2034			-.2071
.20000	-.2095	-.2015	-.2048	-.2111	-.2088
.60000	-.2095	-.2018			-.2116
.95000	-.1924	-.2165	-.2158	-.2134	-.2120

ALPHAO(3) = .491 BETAO (4) = 5.884 RN/L = 3.5098 PT = 1925.1 TTF = 103.61 Q(PSF) = 760.00

SECTION (1)BODY FLAP (TOP) DEPENDENT VARIABLE CP

Y/BBF	.10000	.50000	.65000	.80000	.90000
X/CBF					
-.10000	-.2136	-.2066			-.2171
.20000	-.2192	-.2089	-.2148	-.2229	-.2206
.60000	-.2220	-.2115			-.2257
.95000	-.2061	-.2220	-.2225	-.2250	-.2253

ALPHAO(4) = 4.225 BETAO (1) = -6.129 RN/L = 3.5102 PT = 1924.7 TTF = 103.47 Q(PSF) = 759.84

SECTION (1)BODY FLAP (TOP) DEPENDENT VARIABLE CP

Y/BBF	.10000	.50000	.65000	.80000	.90000
X/CBF					
-.10000	-.2167	-.2170			-.2144
.20000	-.2186	-.2121	-.2188	-.2207	-.2230
.60000	-.2177	-.2132			-.2230
.95000	-.2179	-.2233	-.2237	-.2212	-.2202

AMES 272-1-97 IA156B OTS. BODY FLAP(TOP) (P2TG16)

ALPHAO(4) = 4.215 BETAO (2) = -4.096 RN/L = 3.5102 PT = 1924.7 TTF = 103.47 Q(PSF) = 759.84

SECTION (1)BODY FLAP (TOP) DEPENDENT VARIABLE CP

Y/BBF	.10000	.50000	.65000	.80000	.90000
X/CBF					
-.10000	-.2152	-.2113			-.2176
.20000	-.2180	-.2071	-.2180	-.2201	-.2136
.60000	-.2173	-.2122			-.2127
.95000	-.2152	-.2276	-.2267	-.2222	-.2096

ALPHAO(4) = 4.110 BETAO (3) = -.093 RN/L = 3.5102 PT = 1924.7 TTF = 103.47 Q(PSF) = 759.84

SECTION (1)BODY FLAP (TOP) DEPENDENT VARIABLE CP

Y/BBF	.10000	.50000	.65000	.80000	.90000
X/CBF					
-.10000	-.1933	-.1943			-.1938
.20000	-.1957	-.1910	-.1959	-.1992	-.1985
.60000	-.1961	-.1994			-.1999
.95000	-.1952	-.2090	-.2083	-.2048	-.2006

ALPHAO(4) = 4.187 BETAO (4) = 3.872 RN/L = 3.5102 PT = 1924.7 TTF = 103.47 Q(PSF) = 759.84

SECTION (1)BODY FLAP (TOP) DEPENDENT VARIABLE CP

Y/BBF	.10000	.50000	.65000	.80000	.90000
X/CBF					
-.10000	-.2048	-.2039			-.2104
.20000	-.2083	-.2018	-.2076	-.2123	-.2111
.60000	-.2083	-.2083			-.2130
.95000	-.2058	-.2211	-.2186	-.2167	-.2135

ALPHAO(4) = 4.253 BETAO (5) = 5.897 RN/L = 3.5102 PT = 1924.7 TTF = 103.47 Q(PSF) = 759.84

SECTION (1)BODY FLAP (TOP) DEPENDENT VARIABLE CP

Y/BBF	.10000	.50000	.65000	.80000	.90000
X/CBF					
-.10000	-.2087	-.2103			-.2176
.20000	-.2141	-.2085	-.2152	-.2197	-.2183
.60000	-.2166	-.2131			-.2197
.95000	-.2150	-.2250	-.2262	-.2246	-.2213

ALPHAO(5) = 6.031 BETAO (1) = -6.141 RN/L = 3.4981 PT = 1902.0 TTF = 100.01 Q(PSF) = 750.86

SECTION (1)BODY FLAP (TOP) DEPENDENT VARIABLE CP

Y/BBF	.10000	.50000	.65000	.80000	.90000
X/CBF					
-.10000	-.2178	-.2216			-.2171
.20000	-.2199	-.2178	-.2233	-.2266	-.2266
.60000	-.2221	-.2181			-.2284
.95000	-.2235	-.2256	-.2277	-.2270	-.2270

ALPHAO(5) = 6.021 BETAO (2) = -4.111 RN/L = 3.4981 PT = 1902.0 TTF = 100.01 Q(PSF) = 750.86

SECTION (1)BODY FLAP (TOP) DEPENDENT VARIABLE CP

Y/BBF	.10000	.50000	.65000	.80000	.90000
X/CBF					
-.10000	-.2183	-.2164			-.2209
.20000	-.2204	-.2119	-.2211	-.2244	-.2239
.60000	-.2192	-.2180			-.2253
.95000	-.2187	-.2327	-.2324	-.2277	-.2244

ALPHAO(5) = 5.935 BETAO (3) = -.107 RN/L = 3.4981 PT = 1902.0 TTF = 100.01 Q(PSF) = 750.86

SECTION (1)BODY FLAP (TOP) DEPENDENT VARIABLE CP

Y/BBF	.10000	.50000	.65000	.80000	.90000
X/CBF					
-.10000	-.1840	-.1916			-.1897
.20000	-.1937	-.1897	-.1954	-.1982	-.1954
.60000	-.1963	-.2011			-.1975
.95000	-.1987	-.2096	-.2096	-.2060	-.2025

ALPHAO(5) = 5.997 BETAO (4) = 3.871 RN/L = 3.4981 PT = 1902.0 TTF = 100.01 Q(PSF) = 750.86

SECTION (1)BODY FLAP (TOP) DEPENDENT VARIABLE CP

Y/BBF	.10000	.50000	.65000	.80000	.90000
X/CBF					
-.10000	-.2086	-.2037			-.2117
.20000	-.2108	-.2039	-.2117	-.2138	-.2117
.60000	-.2096	-.2188			-.2138
.95000	-.2119	-.2247	-.2223	-.2183	-.2152

DATE 08 MAY 80

IA156B PRESSURE DATA

AMES 272-1-97 IA156B OTS.

BODY FLAP(TOP) (P2TG16)

ALPHAO(5) = 6.059 BETAO (5) = 5.883 RN/L = 3.4981 PT = 1902.0 TTF = 100.01 Q(PSF) = 750.86

SECTION (1)BODY FLAP (TOP) DEPENDENT VARIABLE CP

Y/BBF	.10000	.50000	.65000	.80000	.90000
X/CBF					
-.10000	-.2082	-.2096			-.2120
.20000	-.2134	-.2072	-.2120	-.2148	-.2145
.60000	-.2150	-.2120			-.2162
.95000	-.2145	-.2242	-.2247	-.2212	-.2183

AMES 272-1-97 IA156B OTS. BODY FLAP(TOP) (P2TG17) (07 MAR 79)

REFERENCE DATA

SREF = 2690.0000 SQ.FT. XMRP = 976.0000 IN. XT
LREF = 1290.3000 INCHES YMRP = .0000 IN. YT
BREF = 1290.3000 INCHES ZMRP = 400.0000 IN. ZT
SCALE = .0200

PARAMETRIC DATA

IB-ELV = 10.000 OB-ELV = -2.000
MACH = 2.200 RN/L = 3.500
BDFLAP = .000 SPDBRK = .000
RUDDER = .000 SILTS = .000

ALPHAO(1) = -4.859 BETAO (1) = -6.467 RN/L = 3.5161 PT = 2302.4 TTF = 104.18 Q(PSF) = 727.98

SECTION (1)BODY FLAP (TOP) DEPENDENT VARIABLE CP

Y/BBF	.10000	.50000	.65000	.80000	.90000
X/CBF					
-.10000	-.1725	-.1759			-.1785
.20000	-.1831	-.1744	-.1761	-.1773	-.1829
.60000	-.1853	-.1754			-.1827
.95000	-.1848	-.1769	-.1776	-.1831	-.1921

ALPHAO(1) = -4.896 BETAO (2) = -4.384 RN/L = 3.5161 PT = 2302.4 TTF = 104.18 Q(PSF) = 727.98

SECTION (1)BODY FLAP (TOP) DEPENDENT VARIABLE CP

Y/BBF	.10000	.50000	.65000	.80000	.90000
X/CBF					
-.10000	-.1701	-.1747			-.1768
.20000	-.1797	-.1715	-.1749	-.1766	-.1800
.60000	-.1865	-.1742			-.1802
.95000	-.1867	-.1761	-.1768	-.1797	-.1846

ALPHAO(1) = -4.894 BETAO (3) = -.085 RN/L = 3.5161 PT = 2302.4 TTF = 104.18 Q(PSF) = 727.98

SECTION (1)BODY FLAP (TOP) DEPENDENT VARIABLE CP

Y/BBF	.10000	.50000	.65000	.80000	.90000
X/CBF					
-.10000	-.1575	-.1555			-.1698
.20000	-.1662	-.1546	-.1671	-.1720	-.1698
.60000	-.1734	-.1664			-.1715
.95000	-.1761	-.1688	-.1705	-.1678	-.1722

DATE 0C MAY 80 IA156B PRESSURE DATA

AMES 272-1-97 IA156B OTS. BODY FLAP(TOP) (P2T017)

ALPHAO(1) = -4.771 BETAO (4) = 4.138 RN/L = 3.5161 PT = 2302.4 TTF = 104.18 Q(PSF) = 727.98

SECTION (1)BODY FLAP (TOP) DEPENDENT VARIABLE CP

Y/BBF	.10000	.50000	.65000	.80000	.90000
X/CBF					
-.10000	-.1626	-.1657			-.1751
.20000	-.1710	-.1660	-.1730	-.1764	-.1754
.60000	-.1766	-.1739			-.1768
.95000	-.1836	-.1771	-.1788	-.1766	-.1764

ALPHAO(1) = -4.742 BETAO (5) = 8.208 RN/L = 3.5161 PT = 2302.4 TTF = 104.18 Q(PSF) = 727.98

SECTION (1)BODY FLAP (TOP) DEPENDENT VARIABLE CP

Y/BBF	.10000	.50000	.65000	.80000	.90000
X/CBF					
-.10000	-.1583	-.1689			-.1745
.20000	-.1691	-.1696	-.1747	-.1754	-.1747
.60000	-.1728	-.1745			-.1752
.95000	-.1877	-.1754	-.1766	-.1725	-.1742

ALPHAO(2) = -3.051 BETAO (1) = -6.530 RN/L = 3.5172 PT = 2302.7 TTF = 104.10 Q(PSF) = 728.05

SECTION (1)BODY FLAP (TOP) DEPENDENT VARIABLE CP

Y/BBF	.10000	.50000	.65000	.80000	.90000
X/CBF					
-.10000	-.1701	-.1775			-.1809
.20000	-.1853	-.1771	-.1797	-.1809	-.1848
.60000	-.1872	-.1778			-.1858
.95000	-.1867	-.1795	-.1821	-.1858	-.1978

ALPHAO(2) = -3.097 BETAO (2) = -4.461 RN/L = 3.5172 PT = 2302.7 TTF = 104.10 Q(PSF) = 728.05

SECTION (1)BODY FLAP (TOP) DEPENDENT VARIABLE CP

Y/BBF	.10000	.50000	.65000	.80000	.90000
X/CBF					
-.10000	-.1706	-.1774			-.1803
.20000	-.1834	-.1759	-.1791	-.1812	-.1803
.60000	-.1873	-.1781			-.1832
.95000	-.1880	-.1805	-.1815	-.1844	-.1899

ALPHAO(2) = -3.079 BETAO (3) = -.106 RN/L = 3.5172 PT = 2302.7 TTF = 104.10 Q(PSF) = 728.05

SECTION (1)BODY FLAP (TOP) DEPENDENT VARIABLE CP

Y/BBF	.10000	.50000	.65000	.80000	.90000
X/CBF					
-.10000	-.1602	-.1590			-.1732
.20000	-.1686	-.1570	-.1713	-.1756	-.1730
.60000	-.1754	-.1679			-.1756
.95000	-.1778	-.1730	-.1739	-.1717	-.1763

ALPHAO(2) = -2.974 BETAO (4) = 4.167 RN/L = 3.5172 PT = 2302.7 TTF = 104.10 Q(PSF) = 728.05

SECTION (1)BODY FLAP (TOP) DEPENDENT VARIABLE CP

Y/BBF	.10000	.50000	.65000	.80000	.90000
X/CBF					
-.10000	-.1662	-.1669			-.1763
.20000	-.1737	-.1679	-.1754	-.1778	-.1768
.60000	-.1797	-.1761			-.1790
.95000	-.1862	-.1787	-.1826	-.1797	-.1787

ALPHAO(2) = -2.941 BETAO (5) = 6.240 RN/L = 3.5172 PT = 2302.7 TTF = 104.10 Q(PSF) = 728.05

SECTION (1)BODY FLAP (TOP) DEPENDENT VARIABLE CP

Y/BBF	.10000	.50000	.65000	.80000	.90000
X/CBF					
-.10000	-.1617	-.1731			-.1777
.20000	-.1726	-.1738	-.1794	-.1791	-.1784
.60000	-.1801	-.1791			-.1791
.95000	-.1919	-.1830	-.1820	-.1786	-.1781

ALPHAO(3) = .915 BETAO (1) = -6.143 RN/L = 3.5204 PT = 2304.0 TTF = 103.97 Q(PSF) = 728.48

SECTION (1)BODY FLAP (TOP) DEPENDENT VARIABLE CP

Y/BBF	.10000	.50000	.65000	.80000	.90000
X/CBF					
-.10000	-.1774	-.1808			-.1851
.20000	-.1868	-.1810	-.1844	-.1875	-.1907
.60000	-.1911	-.1812			-.1945
.95000	-.1926	-.1822	-.1839	-.1914	-.1969

DATE 08 MAY 80 IA156B PRESSURE DATA

AMES 272-1-97 IA156B OTS. BODY FLAP(TOP) (P2TG17)

ALPHAO(3) = .925 BETAO (2) = -4.102 RN/L = 3.5204 PT = 2304.0 TTF = 103.97 Q(PSF) = 728.48

SECTION (1)BODY FLAP (TOP) DEPENDENT VARIABLE CP

Y/BBF	.10000	.50000	.65000	.80000	.90000
X/CBF					
-.10000	-.1784	-.1849			-.1875
.20000	-.1895	-.1827	-.1861	-.1895	-.1882
.60000	-.1948	-.1854			-.1936
.95000	-.1962	-.1870	-.1875	-.1943	-.1979

ALPHAO(3) = .763 BETAO (3) = -.125 RN/L = 3.5204 PT = 2304.0 TTF = 103.97 Q(PSF) = 728.48

SECTION (1)BODY FLAP (TOP) DEPENDENT VARIABLE CP

Y/BBF	.10000	.50000	.65000	.80000	.90000
X/CBF					
-.10000	-.1723	-.1697			-.1827
.20000	-.1805	-.1689	-.1805	-.1863	-.1841
.60000	-.1858	-.1774			-.1870
.95000	-.1870	-.1834	-.1832	-.1824	-.1870

ALPHAO(3) = .894 BETAO (4) = 3.757 RN/L = 3.5204 PT = 2304.0 TTF = 103.97 Q(PSF) = 728.48

SECTION (1)BODY FLAP (TOP) DEPENDENT VARIABLE CP

Y/BBF	.10000	.50000	.65000	.80000	.90000
X/CBF					
-.10000	-.1741	-.1757			-.1835
.20000	-.1823	-.1755	-.1811	-.1861	-.1847
.60000	-.1876	-.1823			-.1873
.95000	-.1934	-.1861	-.1859	-.1888	-.1885

ALPHAO(3) = .928 BETAO (5) = 5.819 RN/L = 3.5204 PT = 2304.0 TTF = 103.97 Q(PSF) = 728.48

SECTION (1)BODY FLAP (TOP) DEPENDENT VARIABLE CP

Y/BBF	.10000	.50000	.65000	.80000	90000
X/CBF					
-.10000	-.1729	-.1785			-.1862
.20000	-.1823	-.1782	-.1847	-.1886	-.1872
.60000	-.1884	-.1835			-.1896
.95000	-.1951	-.1874	-.1898	-.1908	-.1903

AMES 272-1-97 IA156B OTS. BODY FLAP(TOP) (P2TG17)

ALPHAO(4) = 4.740 BETAO (1) = -L 165 RN/L = 3.5178 PT = 2304.3 TTF = 104.32 Q(PSF) = 728.57

SECTION (1)BODY FLAP (TOP) DEPENDENT VARIABLE CP

Y/BBF	.10000	.50000	.65000	.80000	.90000
X/CBF					
-.10000	-.1763	-.1797			-.1848
.20000	-.1872	-.1809	-.1836	-.1891	-.1887
.60000	-.1908	-.1814			-.1935
.95000	-.1896	-.1821	-.1836	-.1870	-.1954

ALPHAO(4) = 4.730 BETAO (2) = -4.140 RN/L = 3.5178 PT = 2304.3 TTF = 104.32 Q(PSF) = 728.57

SECTION (1)BODY FLAP (TOP) DEPENDENT VARIABLE CP

Y/BBF	.10000	.50000	.65000	.80000	.90000
X/CBF					
-.10000	-.1821	-.1882			-.1916
.20000	-.1945	-.1862	-.1894	-.1928	-.1940
.60000	-.1991	-.1887			-.1945
.95000	-.1971	-.1913	-.1904	-.1884	-.1978

ALPHAO(4) = 4.621 BETAO (3) = -.143 RN/L = 3.5178 PT = 2304.3 TTF = 104.32 Q(PSF) = 728.57

SECTION (1)BODY FLAP (TOP) DEPENDENT VARIABLE CP

Y/BBF	.10000	.50000	.65000	.80000	.90000
X/CBF					
-.10000	-.1749	-.1773			-.1836
.20000	-.1848	-.1756	-.1826	-.1857	-.1850
.60000	-.1889	-.1778			-.1901
.95000	-.1879	-.1862	-.1853	-.1826	-.1831

ALPHAO(4) = 4.698 BETAO (4) = 3.811 RN/L = 3.5178 PT = 2304.3 TTF = 104.32 Q(PSF) = 728.57

SECTION (1)BODY FLAP (TOP) DEPENDENT VARIABLE CP

Y/BBF	.10000	.50000	.65000	.80000	.90000
X/CBF					
-.10000	-.1814	-.1850			-.1896
.20000	-.1904	-.1838	-.1884	-.1928	-.1916
.60000	-.1945	-.1877			-.1949
.95000	-.1966	-.1923	-.1920	-.1928	-.1962

AMES 272-1-97 IA156B OTS. BODY FLAP(TOP) (P2TG17)

ALPHAO(4) = 4.768 BETAO (5) = 5.830 RN/L = 3.5178 PT = 2304.3 TTF = 104.32 Q(PSF) = 728.57

SECTION (1)BODY FLAP (TOP) DEPENDENT VARIABLE CP

Y/BBF	.10000	.50000	.65000	.80000	.90000
X/CBF					
-.10000	-.1707	-.1799			-.1850
.20000	-.1838	-.1787	-.1833	-.1867	-.1854
.60000	-.1869	-.1816			-.1881
.95000	-.1905	-.1869	-.1867	-.1864	-.1854

ALPHAO(5) = 6.370 BETAO (1) = -6.178 RN/L = 3.5199 PT = 2302.3 TTF = 103.73 Q(PSF) = 727.94

SECTION (1)BODY FLAP (TOP) DEPENDENT VARIABLE CP

Y/BBF	.10000	.50000	.65000	.80000	.90000
X/CBF					
-.10000	-.1802	-.1821			-.1872
.20000	-.1901	-.1836	-.1858	-.1928	-.1928
.60000	-.1933	-.1838			-.1979
.95000	-.1930	-.1846	-.1860	-.1884	-.2003

ALPHAO(5) = 6.353 BETAO (2) = -4.152 RN/L = 3.5199 PT = 2302.3 TTF = 103.73 Q(PSF) = 727.94

SECTION (1)BODY FLAP (TOP) DEPENDENT VARIABLE CP

Y/BBF	.10000	.50000	.65000	.80000	.90000
X/CBF					
-.10000	-.1834	-.1902			-.1931
.20000	-.1986	-.1882	-.1911	-.1955	-.1947
.60000	-.2025	-.1904			-.1969
.95000	-.1972	-.1931	-.1916	-.1904	-.1993

ALPHAO(5) = 6.296 BETAO (3) = -.151 RN/L = 3.5199 PT = 2302.3 TTF = 103.73 Q(PSF) = 727.94

SECTION (1)BODY FLAP (TOP) DEPENDENT VARIABLE CP

Y/BBF	.10000	.50000	.65000	.80000	.90000
X/CBF					
-.10000	-.1743	-.1782			-.1835
.20000	-.1830	-.1755	-.1827	-.1844	-.1844
.60000	-.1976	-.1757			-.1871
.95000	-.1808	-.1818	-.1842	-.1832	-.1789

DATE 08 MAY 80

IA1568 PRESSURE DATA

AMES 272-1-97 IA1568 OTS.

BODY FLAP(TOP)

(P2TG17)

ALPHAO(5) = 6.336 BETAO (4) = 3.812 RN/L = 3.5199 PT = 2302.3 TTF = 103.73 Q(PSF) = 727.94

SECTION (1)BODY FLAP (TOP)

DEPENDENT VARIABLE CP

Y/BBF	.10000	.50000	.65000	.80000	.90000
X/CBF					
-.10000	-.1814	-.1848			-.1901
.20000	-.1911	-.1831	-.1882	-.1931	-.1921
.60000	-.1960	-.1863			-.1957
.95000	-.1986	-.1926	-.1914	-.1914	-.1938

ALPHAO(5) = 6.401 BETAO (5) = 5.821 RN/L = 3.5199 PT = 2302.3 TTF = 103.73 Q(PSF) = 727.94

SECTION (1)BODY FLAP (TOP)

DEPENDENT VARIABLE CP

Y/BBF	.10000	.50000	.65000	.80000	.90000
X/CBF					
-.10000	-.1742	-.1783			-.1841
.20000	-.1829	-.1774	-.1822	-.1856	-.1849
.60000	-.1868	-.1808			-.1861
.95000	-.1902	-.1868	-.1870	-.1861	-.1849

DATE 08 MAY 80

IA156B PRESSURE DATA

AMES 272-1-97 IA156B OTS.

BODY FLAP(TOP)

(P2TG18) (07 MAR 79)

REFERENCE DATA

SREF = 2690.0000 SQ.FT. XMRP = 976.0000 IN. XT
LREF = 1290.3000 INCHES YMRP = .0000 IN. YT
BREF = 1290.3000 INCHES ZMRP = 400.0000 IN. ZT
SCALE = .0200

PARAMETRIC DATA

IB-ELV = 10.000 OB-ELV = -2.000
MACH = 2.500 RN/L = 3.500
BDFLAP = .000 SPDBRK = .000
RUDDER = .000 SILTS = .000

ALPHAO(1) = -5.495 BETAO (1) = -6.349 RN/L = 3.4909 PT = 2625.1 TTF = 100.02 Q(PSF) = 671.51

SECTION (1)BODY FLAP (TOP) DEPENDENT VARIABLE CP

Y/BBF	.10000	.50000	.65000	.80000	.90000
X/CBF					
-.10000	-.1298	-.1437			-.1408
.20000	-.1424	-.1416	-.1429	-.1439	-.1471
.60000	-.1453	-.1411			-.1419
.95000	-.1479	-.1413	-.1411	-.1317	-.1507

ALPHAO(1) = -5.532 BETAO (2) = -4.272 RN/L = 3.4909 PT = 2625.1 TTF = 100.02 Q(PSF) = 671.51

SECTION (1)BODY FLAP (TOP) DEPENDENT VARIABLE CP

Y/BBF	.10000	.50000	.65000	.80000	.90000
X/CBF					
-.10000	-.1262	-.1426			-.1426
.20000	-.1397	-.1403	-.1416	-.1434	-.1460
.60000	-.1465	-.1390			-.1437
.95000	-.1541	-.1408	-.1411	-.1392	-.1512

ALPHAO(1) = -5.636 BETAO (3) = .001 RN/L = 3.4909 PT = 2625.1 TTF = 100.02 Q(PSF) = 671.51

SECTION (1)BODY FLAP (TOP) DEPENDENT VARIABLE CP

Y/BBF	.10000	.50000	.65000	.80000	.90000
X/CBF					
-.10000	-.1208	-.1333			-.1357
.20000	-.1344	-.1307	-.1336	-.1360	-.1378
.60000	-.1376	-.1317			-.1378
.95000	-.1423	-.1349	-.1349	-.1365	-.1378

DATE 08 MAY 80 IA156B PRESSURE DATA

AMES 272-1-97 IA156B OTS. BODY FLAP(TOP) (P2TG18)

ALPHAO(1) = -5.409 BETAO (4) = 4.221 RN/L = 3.4909 PT = 2625.1 TTF = 100.02 Q(PSF) = 671.51

SECTION (1)BODY FLAP (TOP) DEPENDENT VARIABLE CP

Y/BBF	.10000	.50000	.65000	.80000	.90000
X/CBF					
-.10000	-.1191	-.1361			-.1408
.20000	-.1379	-.1337	-.1392	-.1421	-.1405
.60000	-.1392	-.1342			-.1423
.95000	-.1488	-.1389	-.1413	-.1363	-.1421

ALPHAO(1) = -5.381 BETAO (5) = 6.283 RN/L = 3.4909 PT = 2625.1 TTF = 100.02 Q(PSF) = 671.51

SECTION (1)BODY FLAP (TC DEPENDENT VARIABLE CP

Y/BBF	.10000	.50000	.65000	.80000	.90000
X/CBF					
-.10000	-.1199	-.1359			-.1408
.20000	-.1398	-.1353	-.1390	-.1416	-.1406
.60000	-.1406	-.1353			-.1421
.95000	-.1502	-.1408	-.1445	-.1413	-.1432

ALPHAO(2) = -3.705 BETAO (1) = -6.409 RN/L = 3.4844 PT = 2636.0 TTF = 102.34 Q(PSF) = 674.30

SECTION (1)BODY FLAP (TOP) DEPENDENT VARIABLE CP

Y/BBF	.10000	.50000	.65000	.80000	.90000
X/CBF					
-.10000	-.1318	-.1451			-.1425
.20000	-.1453	-.1440	-.1451	-.1453	-.1477
.60000	-.1487	-.1430			-.1482
.95000	-.1500	-.1420	-.1433	-.1414	-.1540

ALPHAO(2) = -3.745 BETAO (2) = -4.344 RN/L = 3.4844 PT = 2636.0 TTF = 102.34 Q(PSF) = 674.30

SECTION (1)BODY FLAP (TOP) DEPENDENT VARIABLE CP

Y/BBF	.10000	.50000	.65000	.80000	.90000
X/CBF					
-.10000	-.1275	-.1443			-.1448
.20000	-.1445	-.1419	-.1432	-.1448	-.1484
.60000	-.1490	-.1424			-.1487
.95000	-.1516	-.1432	-.1437	-.1422	-.1545

AMES 272-1-97 IA156B OTS. BODY FLAP(TOP) (P2TG18)

ALPHAO(2) = -3.741 BETAO (3) = -.001 RN/L = 3.4844 PT = 2636.0 TTF = 102.34 Q(PSF) = 674.30

SECTION (1)BODY FLAP (TOP) DEPENDENT VARIABLE CP

Y/BBF	.10000	.50000	.65000	.80000	.90000
X/CBF					
-.10000	-.1258	-.1349			-.1399
.20000	-.1383	-.1331	-.1378	-.1412	-.1396
.60000	-.1417	-.1370			-.1425
.95000	-.1475	-.1388	-.1396	-.1388	-.1428

ALPHAO(2) = -3.623 BETAO (4) = 4.254 RN/L = 3.4844 PT = 2636.0 TTF = 102.34 Q(PSF) = 674.30

SECTION (1)BODY FLAP (TOP) DEPENDENT VARIABLE CP

Y/BBF	.10000	.50000	.65000	.80000	.90000
X/CBF					
-.10000	-.1206	-.1357			-.1409
.20000	-.1365	-.1349	-.1409	-.1425	-.1414
.60000	-.1417	-.1388			-.1422
.95000	-.1529	-.1435	-.1451	-.1422	-.1420

ALPHAO(2) = -3.592 BETAO (5) = 6.321 RN/L = 3.4844 PT = 2636.0 TTF = 102.34 Q(PSF) = 674.30

SECTION (1)BODY FLAP (TOP) DEPENDENT VARIABLE CP

Y/BBF	.10000	.50000	.65000	.80000	.90000
X/CBF					
-.10000	-.1209	-.1375			-.1433
.20000	-.1401	-.1375	-.1422	-.1440	-.1433
.60000	-.1420	-.1386			-.1440
.95000	-.1539	-.1446	-.1474	-.1433	-.1438

ALPHAO(3) = .372 BETAO (1) = -6.031 RN/L = 3.4898 PT = 2646.3 TTF = 103.27 Q(PSF) = 678.94

SECTION (1)BODY FLAP (TOP) DEPENDENT VARIABLE CP

Y/BBF	.10000	.50000	.65000	.80000	.90000
X/CBF					
-.10000	-.1342	-.1469			-.1490
.20000	-.1498	-.1456	-.1472	-.1490	-.1534
.60000	-.1550	-.1461			-.1537
.95000	-.1568	-.1474	-.1467	-.1506	-.1547

AMES 272-1-97 IA156B OTS. BODY FLAP(TOP) (P2TG18)

ALPHAO(3) = .382 BETAO (2) = -3.997 RN/L = 3.4898 PT = 2646.3 TTF = 103.27 Q(PSF) = 676.94

SECTION (1)BODY FLAP (TOP) DEPENDENT VARIABLE CF

Y/BBF	.10000	.50000	.65000	.90000	.90000
X/CBF					
-.10000	-.1334	-.1453			-.1477
.20000	-.1487	-.1438	-.1464	-.1495	-.1482
.60000	-.1539	-.1466			-.1505
.95000	-.1563	-.1479	-.1482	-.1500	-.1542

ALPHAO(3) = .191 BETAO (3) = -.028 RN/L = 3.4898 PT = 2646.3 TTF = 103.27 Q(PSF) = 676.94

SECTION (1)BODY FLAP (TOP) DEPENDENT VARIABLE CP

Y/BBF	.10000	.50000	.65000	.80000	.90000
X/CBF					
-.10000	-.1306	-.1391			-.1472
.20000	-.1451	-.1381	-.1446	-.1498	-.1472
.60000	-.1490	-.1454			-.1508
.95000	-.1526	-.1472	-.1477	-.1477	-.1526

ALPHAO(3) = .353 BETAO (4) = 3.849 RN/L = 3.4898 PT = 2646.3 TTF = 103.27 Q(PSF) = 676.94

SECTION (1)BODY FLAP (TOP) DEPENDENT VARIABLE CP

Y/BBF	.10000	.50000	.65000	.80000	.90000
X/CBF					
-.10000	-.1288	-.1425			-.1493
.20000	-.1467	-.1420	-.1469	-.1508	-.1495
.60000	-.1516	-.1480			-.1524
.95000	-.1589	-.1495	-.1506	-.1529	-.1537

ALPHAO(3) = .387 BETAO (5) = 5.904 RN/L = 3.4898 PT = 2646.3 TTF = 103.27 Q(PSF) = 676.94

SECTION (1)BODY FLAP (TOP) DEPENDENT VARIABLE CP

Y/BBF	.10000	.50000	.65000	.80000	.90000
X/CBF					
-.10000	-.1301	-.1446			-.1478
.20000	-.1470	-.1439	-.1475	-.1488	-.1480
.60000	-.1493	-.1459			-.1488
.95000	-.1571	-.1483	-.1509	-.1493	-.1495

DATE 08 MAY 80 IA156B PRESSURE DATA

AMES 272-1-97 IA156B OTS. BODY FLAP(TOP) (P2TG18)

ALPHAO(4) = 3.971 BETAO (1) = -6.062 RN/L = 3.4918 PT = 2653.4 TTF = 104.09 Q(PSF) = 678.77

SECTION (1)BODY FLAP (TOP) DEPENDENT VARIABLE CP

Y/BBF	.10000	.50000	.65000	.80000	.90000
X/CBF					
-.10000	-.1323	-.1492			-.1512
.20000	-.1515	-.1479	-.1502	-.1518	-.1528
.60000	-.1559	-.1489			-.1544
.95000	-.1570	-.1505	-.1512	-.1523	-.1554

ALPHAO(4) = 3.961 BETAO (2) = -4.041 RN/L = 3.4918 PT = 2653.4 TTF = 104.09 Q(PSF) = 678.77

SECTION (1)BODY FLAP (TOP) DEPENDENT VARIABLE CP

Y/BBF	.10000	.50000	.65000	.80000	.90000
X/CBF					
-.10000	-.1328	-.1499			-.1522
.20000	-.1538	-.1486	-.1514	-.1543	-.1527
.60000	-.1577	-.1509			-.1559
.95000	-.1582	-.1522	-.1527	-.1551	-.1592

ALPHAO(4) = 3.890 BETAO (3) = -.041 RN/L = 3.4918 PT = 2653.4 TTF = 104.09 Q(PSF) = 678.77

SECTION (1)BODY FLAP (TOP) DEPENDENT VARIABLE CP

Y/BBF	.10000	.50000	.65000	.80000	.90000
X/CBF					
-.10000	-.1349	-.1432			-.1521
.20000	-.1513	-.1432	-.1497	-.1544	-.1531
.60000	-.1547	-.1502			-.1570
.95000	-.1565	-.1528	-.1531	-.1523	-.1578

ALPHAO(4) = 3.931 BETAO (4) = 3.900 RN/L = 3.4918 PT = 2653.4 TTF = 104.09 Q(PSF) = 678.77

SECTION (1)BODY FLAP (TOP) DEPENDENT VARIABLE CP

Y/BBF	.10000	.50000	.65000	.80000	.90000
X/CBF					
-.10000	-.1360	-.1469			-.1523
.20000	-.1518	-.1461	-.1502	-.1541	-.1533
.60000	-.1549	-.1520			-.1556
.95000	-.1572	-.1541	-.1536	-.1554	-.1577

DATE 08 MAY 80

IA156B PRESSURE DATA

AMES 272-1-97 IA156B OTS. BODY FLAP(TOP) (P2TG18)

ALPHAO(4) = 4.000 BETAO (5) = 5.916 RN/L = 3.4918 PT = 2653.4 TTF = 104.09 Q(PSF) = 678.77

SECTION (1)BODY FLAP (TOP) DEPENDENT VARIABLE CP

Y/BBF	.10000	.50000	.65000	.80000	.90000
X/CBF					
-.10000	-.1346	-.1465			-.1506
.20000	-.1490	-.1457	-.1496	-.1527	-.1514
.60000	-.1532	-.1493			-.1532
.95000	-.1578	-.1534	-.1534	-.1537	-.1537

ALPHAO(5) = 6.114 BETAO (1) = -6.076 RN/L = 3.4941 PT = 2658.3 TTF = 104.57 Q(PSF) = 680.01

SECTION (1)BODY FLAP (TOP) DEPENDENT VARIABLE CP

Y/BBF	.10000	.50000	.65000	.80000	.90000
X/CBF					
-.10000	-.1360	-.1478			-.1530
.20000	-.1530	-.1484	-.1517	-.1548	-.1541
.60000	-.1577	-.1494			-.1569
.95000	-.1572	-.1502	-.1517	-.1556	-.1592

ALPHAO(5) = 6.100 BETAO (2) = -4.055 RN/L = 3.4941 PT = 2658.3 TTF = 104.57 Q(PSF) = 680.01

SECTION (1)BODY FLAP (TOP) DEPENDENT VARIABLE CP

Y/BBF	.10000	.50000	.65000	.80000	.90000
X/CBF					
-.10000	-.1341	-.1515			-.1543
.20000	-.1567	-.1499	-.1528	-.1559	-.1551
.60000	-.1603	-.1525			-.1585
.95000	-.1572	-.1533	-.1528	-.1541	-.1595

ALPHAO(5) = 6.014 BETAO (3) = -.064 RN/L = 3.4941 PT = 2658.3 TTF = 104.57 Q(PSF) = 680.01

SECTION (1)BODY FLAP (TOP) DEPENDENT VARIABLE CP

Y/BBF	.10000	.50000	.65000	.80000	.90000
X/CBF					
-.10000	-.1327	-.1451			-.1523
.20000	-.1516	-.1446	-.1505	-.1547	-.1531
.60000	-.1552	-.1477			-.1572
.95000	-.1572	-.1531	-.1526	-.1508	-.1570

AMES 272-1-97 IA156B OTS, BODY FLAP(TOP) (P2TG18)

ALPHAO(5) = 6.081 BETAO (4) = 3.903 RN/L = 3.4941 PT = 2658.3 TTF = 104.57 Q(PSF) = 680.01

SECTION (1)BODY FLAP (TOP) DEPENDENT VARIABLE CP

Y/BBF	.10000	.50000	.65000	.80000	.90000
X/CBF					
-.10000	-.1381	-.1487			-.1549
.20000	-.1549	-.1479	-.1528	-.1567	-.1562
.60000	-.1580	-.1539			-.1593
.95000	-.1598	-.1560	-.1557	-.1583	-.1606

ALPHAO(5) = 6.151 BETAO (5) = 5.909 RN/L = 3.4941 PT = 2658.3 TTF = 104.57 Q(PSF) = 680.01

SECTION (1)BODY FLAP (TOP) DEPENDENT VARIABLE CP

Y/BBF	.10000	.50000	.65000	.80000	.90000
X/CBF					
-.10000	-.1310	-.1455			-.1501
.20000	-.1491	-.1450	-.1486	-.1519	-.1509
.60000	-.1527	-.1491			-.1527
.95000	-.1571	-.1525	-.1519	-.1525	-.1530

DATE 08 MAY 80

IA156B PRESSURE DATA

AMES 272-1-97 IA156B OTS.

BODY FLAP(TOP)

(P2TG19) (07 MAR 79)

REFERENCE DATA

SREF = 2690.0000 SQ.FT. XMRP = 976.0000 IN. XT
LREF = 1290.3000 INCHES YMRP = .0000 IN. YT
BREF = 1290.3000 INCHES ZMRP = 400.0000 IN. ZT
SCALE = .0200

PARAMETRIC DATA

IB-ELV = 10.000 OB-ELV = -7.000
MACH = 1.800 RN/L = 3.500
BDFLAP = .000 SPDBRK = .000
RUDDER = .000 SILTS = .000

ALPHAO(1) = -5.539 BETAO (1) = -6.422 RN/L = 3.3824 PT = 1874.6 TTF = 108.00 Q(PSF) = 740.18

SECTION (1)BODY FLAP (TOP) DEPENDENT VARIABLE CP

Y/BBF	.10000	.50000	.65000	.80000	.90000
X/CBF					
-.10000	-.2162	-.2082			-.2204
.20000	-.2221	-.2075	-.2123	-.2272	-.2301
.60000	-.2279	-.2114			-.2196
.95000	-.2162	-.2170	-.2167	-.2070	-.2184

ALPHAO(1) = -5.570 BETAO (2) = -4.338 RN/L = 3.3824 PT = 1874.6 TTF = 108.00 Q(PSF) = 740.18

SECTION (1)BODY FLAP (TOP) DEPENDENT VARIABLE CP

Y/BBF	.10000	.50000	.65000	.80000	.90000
X/CBF					
-.10000	-.2019	-.1895			-.2111
.20000	-.2087	-.1893	-.2048	-.2109	-.2247
.60000	-.2157	-.1951			-.2053
.95000	-.1992	-.2143	-.2121	-.2060	-.1895

ALPHAO(1) = -5.574 BETAO (3) = -.030 RN/L = 3.3824 PT = 1874.6 TTF = 108.00 Q(PSF) = 740.18

SECTION (1)BODY FLAP (TOP) DEPENDENT VARIABLE CP

Y/BBF	.10000	.50000	.65000	.80000	.90000
X/CBF					
-.10000	-.1934	-.1762			-.2002
.20000	-.1992	-.1823	-.2017	-.2019	-.2019
.60000	-.2060	-.2024			-.2026
.95000	-.1949	-.2126	-.2092	-.2014	-.1920

AMES 272-1-97 IA156B OTS, BODY FLAP(TOP) (P2TG19)

ALPHAO(1) = -5.451 BETAO (4) = 4.191 RN/L = 3.3824 PT = 1874.6 TTF = 108.00 Q(PSF) = 740.18

SECTION (1)BODY FLAP (TOP) DEPENDENT VARIABLE CP

Y/BBF	.10000	.50000	.65000	.80000	.90000
X/CBF					
-.10000	-.2078	-.1954			-.2047
.20000	-.2144	-.1971	-.2010	-.2100	-.2086
.60000	-.2136	-.1984			-.2158
.95000	-.1828	-.2132	-.2076	-.2044	-.2141

ALPHAO(1) = -5.421 BETAO (5) = 6.266 RN/L = 3.3824 PT = 1874.6 TTF = 108.00 Q(PSF) = 740.18

SECTION (1)BODY FLAP (TOP) DEPENDENT VARIABLE CP

Y/BBF	.10000	.50000	.65000	.80000	.90000
X/CBF					
-.10000	-.2079	-.1999			-.2168
.20000	-.2166	-.2028	-.2110	-.2217	-.2236
.60000	-.2110	-.2086			-.2253
.95000	-.2118	-.2154	-.2086	-.2166	-.2280

ALPHAO(2) = -3.432 BETAO (1) = -6.496 RN/L = 3.4381 PT = 1901.3 TTF = 107.06 Q(PSF) = 750.74

SECTION (1)BODY FLAP (TOP) DEPENDENT VARIABLE CP

Y/BBF	.10000	.50000	.65000	.80000	.90000
X/CBF					
-.10000	-.2167	-.2080			-.2250
.20000	-.2228	-.2078	-.2138	-.2223	-.2364
.60000	-.2269	-.2109			-.2192
.95000	-.2155	-.2218	-.2206	-.2090	-.2201

ALPHAO(2) = -3.477 BETAO (2) = -4.429 RN/L = 3.4381 PT = 1901.3 TTF = 107.06 Q(PSF) = 750.74

SECTION (1)BODY FLAP (TOP) DEPENDENT VARIABLE CP

Y/BBF	.10000	.50000	.65000	.80000	.90000
X/CBF					
-.10000	-.2027	-.1896			-.2100
.20000	-.2088	-.1879	-.2071	-.2102	-.2192
.60000	-.2146	-.1988			-.2124
.95000	-.2017	-.2177	-.2151	-.2097	-.1915

AMES 272-1-97 IA156B OTS. BODY FLAP(TOP) (P2TG19)

ALPHAO(2) = -3.507 BETAO (3) = -.041 RN/L = 3.4381 PT = 1901.3 TTF = 107.06 Q(PSF) = 750.74

SECTION (1)BODY FLAP (TOP) DEPENDENT VARIABLE CP

Y/BBF	.10000	.50000	.65000	.80000	.90000
X/CBF					
-.10000	-.1937	-.1757			-.1985
.20000	-.1981	-.1831	-.1997	-.1995	-.1988
.60000	-.2029	-.2019			-.2009
.95000	-.1904	-.2098	-.2070	-.1995	-.1901

ALPHAO(2) = -3.362 BETAO (4) = 4.232 RN/L = 3.4381 PT = 1901.3 TTF = 107.06 Q(PSF) = 750.74

SECTION (1)BODY FLAP (TOP) DEPENDENT VARIABLE CP

Y/BBF	.10000	.50000	.65000	.80000	.90000
X/CBF					
-.10000	-.2086	-.1975			-.2056
.20000	-.2119	-.1994	-.2008	-.2122	-.2086
.60000	-.2122	-.1992			-.2138
.95000	-.1845	-.2160	-.2131	-.2098	-.2131

ALPHAO(2) = -3.332 BETAO (5) = 6.315 RN/L = 3.4381 PT = 1901.3 TTF = 107.06 Q(PSF) = 750.74

SECTION (1)BODY FLAP (TOP) DEPENDENT VARIABLE CP

Y/BBF	.10000	.50000	.65000	.80000	.90000
X/CBF					
-.10000	-.2130	-.2007			-.2151
.20000	-.2217	-.2037	-.2105	-.2196	-.2219
.60000	-.2175	-.2086			-.2247
.95000	-.2039	-.2195	-.2123	-.2119	-.2252

ALPHAO(3) = .311 BETAO (1) = -6.109 RN/L = 3.5121 PT = 1944.8 TTF = 107.64 Q(PSF) = 767.55

SECTION (1)BODY FLAP (TOP) DEPENDENT VARIABLE CP

Y/BBF	.10000	.50000	.65000	.80000	.90000
X/CBF					
-.10000	-.2167	-.2118			-.2193
.20000	-.2216	-.2093	-.2179	-.2195	-.2223
.60000	-.2249	-.2111			-.2193
.95000	-.2165	-.2221	-.2209	-.2179	-.2062

AMES 272-1-97 IA156B OTS. BODY FLAP(TOP) (P2TG19)

ALPHAO(3) = .323 BETAO (2) = -4.063 RN/L = 3.5121 PT = 1944.8 TTF = 107.64 Q(PSF) = 767.95

SECTION (1)BODY FLAP (TOP) DEPENDENT VARIABLE CP

Y/BBF	.10000	.50000	.65000	.80000	.90000
X/CBF					
-.10000	-.2079	-.2016			-.2090
.20000	-.2128	-.1997	-.2104	-.2114	-.2107
.60000	-.2132	-.2079			-.2125
.95000	-.2090	-.2207	-.2184	-.2130	-.2034

ALPHAO(3) = .190 BETAO (3) = -.063 RN/L = 3.5121 PT = 1944.8 TTF = 107.64 Q(PSF) = 767.95

SECTION (1)BODY FLAP (TOP) DEPENDENT VARIABLE CP

Y/BBF	.10000	.50000	.65000	.80000	.90000
X/CBF					
-.10000	-.1963	-.1921			-.2005
.20000	-.2000	-.1907	-.1991	-.2023	-.2016
.60000	-.1988	-.2042			-.2028
.95000	-.1935	-.2100	-.2098	-.2063	-.2030

ALPHAO(3) = .294 BETAO (4) = 3.822 RN/L = 3.5121 PT = 1944.8 TTF = 107.64 Q(PSF) = 767.95

SECTION (1)BODY FLAP (TOP) DEPENDENT VARIABLE CP

Y/BBF	.10000	.50000	.65000	.80000	.90000
X/CBF					
-.10000	-.2060	-.2018			-.2060
.20000	-.2095	-.2011	-.2043	-.2097	-.2076
.60000	-.2083	-.2008			-.2104
.95000	-.1915	-.2153	-.2149	-.2123	-.2116

ALPHAO(3) = .323 BETAO (5) = 5.888 RN/L = 3.5121 PT = 1944.8 TTF = 107.64 Q(PSF) = 767.95

SECTION (1)BODY FLAP (TOP) DEPENDENT VARIABLE CP

Y/BBF	.10000	.50000	.65000	.80000	.90000
X/CBF					
-.10000	-.2152	-.2070			-.2159
.20000	-.2203	-.2079	-.2145	-.2217	-.2191
.60000	-.2227	-.2100			-.2245
.95000	-.2037	-.2208	-.2201	-.2229	-.2243

DATE 08 MAY 80 IA156B PRESSURE DATA

AMES 272-1-97 IA156B OTS. BODY FLAP(TOP) (P2TG19)

ALPHAO(4) = 4. BETAO (1) = -6.139 RN/L = 3.4952 PT = 1941.0 TTF = 108.84 Q(PSF) = 766.44

SECTION (1)BODY FL TOP. DEPENDENT VARIABLE CP

Y/BBF	.10000	.50000	.65000	.80000	.90000
X/CBF					
-.10000	-.2146	-.2169			-.2136
.20000	-.2181	-.2108	-.2176	-.2202	-.2221
.60000	-.2176	-.2124			-.2211
.95000	-.2169	-.2225	-.2237	-.2204	-.2195

ALPHAO(4) = 4.181 BETAO (2) = -4.105 RN/L = 3.4952 PT = 1941.0 TTF = 108.84 Q(PSF) = 766.44

SECTION (1)BODY FLAP (TOP) DEPENDENT VARIABLE CP

Y/BBF	.10000	.50000	.65000	.80000	.90000
X/CBF					
-.10000	-.2141	-.2096			-.2178
.20000	-.2176	-.2063	-.2191	-.2197	-.2181
.60000	-.2167	-.2122			-.2206
.95000	-.2141	-.2263	-.2265	-.2216	-.2136

ALPHAO(4) = 4.112 BETAO (3) = -.084 RN/L = 3.4952 PT = 1941.0 TTF = 108.84 Q(PSF) = 766.44

SECTION (1)BODY FLAP (TOP) DEPENDENT VARIABLE CP

Y/BBF	.10000	.50000	.65000	.80000	.90000
X/CBF					
-.10000	-.1922	-.1931			-.1920
.20000	-.1955	-.1901	-.1950	-.1978	-.1974
.60000	-.1948	-.1990			-.1985
.95000	-.1948	-.2081	-.2079	-.2039	-.1997

ALPHAO(4) = 4.148 BETAO (4) = 3.870 RN/L = 3.4952 PT = 1941.0 TTF = 108.84 Q(PSF) = 766.44

SECTION (1)BODY FLAP (TOP) DEPENDENT VARIABLE CP

Y/BBF	.10000	.50000	.65000	.80000	.90000
X/CBF					
-.10000	-.2026	-.2028			-.2082
.20000	-.2068	-.2011	-.2061	-.2117	-.2096
.60000	-.2070	-.2080			-.2115
.95000	-.2049	-.2185	-.2166	-.2155	-.2129

C-10

AMES 272-1-97 IA156B OTS. BODY FLAP(TOP) (P2TG19)

ALPHAO(4) = 4.213 BETAO (5) = 5.900 RN/L = 3.4952 PT = 1941.0 TTF = 108.84 Q(PSF) = 766.44

SECTION (1)BODY FLAP (TOP) DEPENDENT VARIABLE CP

Y/BBF	.10000	.50000	.65000	.80000	.90000
X/CBF					
-.10000	-.2071	-.2087			-.2167
.20000	-.2132	-.2066	-.2148	-.2183	-.2176
.60000	-.2153	-.2127			-.2193
.95000	-.2150	-.2237	-.2251	-.2228	-.2197

ALPHAO(5) = 5.780 BETAO (1) = -6.151 RN/L = 3.5043 PT = 1941.2 TTF = 107.77 Q(PSF) = 766.50

SECTION (1)BODY FLAP (TOP) DEPENDENT VARIABLE CP

Y/BBF	.10000	.50000	.65000	.80000	.90000
X/CBF					
-.10000	-.2137	-.2175			-.2137
.20000	-.2177	-.2123	-.2193	-.2217	-.2210
.60000	-.2179	-.2133			-.2236
.95000	-.2172	-.2222	-.2233	-.2215	-.2212

ALPHAO(5) = 5.761 BETAO (2) = -4.115 RN/L = 3.5043 PT = 1941.2 TTF = 107.77 Q(PSF) = 766.50

SECTION (1)BODY FLAP (TOP) DEPENDENT VARIABLE CP

Y/BBF	.10000	.50000	.65000	.80000	.90000
X/CBF					
-.10000	-.2132	-.2116			-.2158
.20000	-.2168	-.2072	-.2175	-.2203	-.2186
.60000	-.2144	-.2125			-.2205
.95000	-.2132	-.2273	-.2257	-.2219	-.2170

ALPHAO(5) = 5.709 BETAO (3) = -.094 RN/L = 3.5043 PT = 1941.2 TTF = 107.77 Q(PSF) = 766.50

SECTION (1)BODY FLAP (TOP) DEPENDENT VARIABLE CP

Y/BBF	.10000	.50000	.65000	.80000	.90000
X/CBF					
-.10000	-.1712	-.1771			-.1830
.20000	-.1841	-.1804	-.1890	-.1881	-.1886
.60000	-.1869	-.1944			-.1888
.95000	-.1888	-.1996	-.2001	-.1970	-.1937

DATE 08 MAY 80

IA156B PRESSURE DATA

AMES 272-1-97 IA156B OTS.

BODY FLAP(TOP) (P2TG19)

ALPHAO(5) = 5.741 BETAO (4) = 3.878 RN/L = 3.5043 PT = 1941.2 TTF = 107.77 Q(PSF) = 766.50

SECTION (1)BODY FLAP (TOP) DEPENDENT VARIABLE CP

Y/BBF	.10000	.50000	.65000	.80000	.90000
X/CBF					
-.10000	-.2042	-.2023			-.2091
.20000	-.2066	-.1993	-.2063	-.2103	-.2089
.60000	-.2070	-.2101			-.2110
.95000	-.2080	-.2206	-.2188	-.2164	-.2124

ALPHAO(5) = 5.803 BETAO (5) = 5.896 RN/L = 3.5043 PT = 1941.2 TTF = 107.77 Q(PSF) = 766.50

SECTION (1)BODY FLAP (TOP) DEPENDENT VARIABLE CP

Y/BBF	.10000	.50000	.65000	.80000	.90000
X/CBF					
-.10000	-.2069	-.2074			-.2104
.20000	-.2114	-.2043	-.2097	-.2125	-.2123
.60000	-.2139	-.2090			-.2137
.95000	-.2104	-.2205	-.2205	-.2193	-.2158

AMES 272-1-97 IA156B OTS, BODY FLAP(TOP) (P2TG20) (07 MAR 79)

REFERENCE DATA

SREF = 2690.0000 SQ.FT. XMRP = 976.0000 IN. XT
LREF = 1290.3000 INCHES YMRP = .0000 IN. YT
BREF = 1290.3000 INCHES ZMRP = 400.0000 IN. ZT
SCALE = .0200

PARAMETRIC DATA

IB-ELV = 10.000 OB-ELV = -7.000
MACH = 2.200 RN/L = 3.500
BDFLAP = .000 SPDBRK = .000
RUDDER = .000 SILTS = .000

ALPHAO(1) = -4.852 BETAO (1) = -6.488 RN/L = 3.5227 PT = 2323.5 TTF = 107.11 Q(PSF) = 734.65

SECTION (1)BODY FLAP (TOP) DEPENDENT VARIABLE CP

Y/BBF	.10000	.50000	.65000	.80000	.90000
X/CBF					
-.10000	-.1713	-.1762			-.1776
.20000	-.1835	-.1745	-.1764	-.1771	-.1827
.60000	-.1859	-.1759			-.1827
.95000	-.1844	-.1767	-.1771	-.1839	-.1927

ALPHAO(1) = -4.872 BETAO (2) = -4.393 RN/L = 3.5227 PT = 2323.5 TTF = 107.11 Q(PSF) = 734.65

SECTION (1)BODY FLAP (TOP) DEPENDENT VARIABLE CP

Y/BBF	.10000	.50000	.65000	.80000	.90000
X/CBF					
-.10000	-.1684	-.1744			-.1766
.20000	-.1807	-.1713	-.1751	-.1766	-.1800
.60000	-.1873	-.1739			-.1807
.95000	-.1875	-.1761	-.1771	-.1797	-.1841

ALPHAO(1) = -4.868 BETAO (3) = -.081 RN/L = 3.5227 PT = 2323.5 TTF = 107.11 Q(PSF) = 734.65

SECTION (1)BODY FLAP (TOP) DEPENDENT VARIABLE CP

Y/BBF	.10000	.50000	.65000	.80000	.90000
X/CBF					
-.10000	-.1567	-.1555			-.1696
.20000	-.1669	-.1545	-.1676	-.1725	-.1698
.60000	-.1744	-.1676			-.1713
.95000	-.1766	-.1686	-.1708	-.1683	-.1725

AMES 272-1-97 IA156B OTS, BODY FLAP(TOP) (P2TG20)

ALPHAO(1) = -4.745 BETAO (4) = 4.142 RN/L = 3.5227 PT = 2323.5 TTF = 107.11 Q(PSF) = 734.65

SECTION (1)BODY FLAP (TOP) DEPENDENT VARIABLE CP

Y/BBF	.10000	.50000	.65000	.80000	.90000
X/CBF					
-.10000	-.1616	-.1659			-.1759
.20000	-.1725	-.1676	-.1746	-.1768	-.1756
.60000	-.1783	-.1754			-.1780
.95000	-.1834	-.1776	-.1800	-.1771	-.1776

ALPHAO(1) = -4.711 BETAO (5) = 6.216 RN/L = 3.5227 PT = 2323.5 TTF = 107.11 Q(PSF) = 734.65

SECTION (1)BODY FLAP (TOP) DEPENDENT VARIABLE CP

Y/BBF	.10000	.50000	.65000	.80000	.90000
X/CBF					
-.10000	-.1570	-.1684			-.1752
.20000	-.1686	-.1686	-.1747	-.1754	-.1754
.60000	-.1723	-.1742			-.1757
.95000	-.1861	-.1742	-.1771	-.1730	-.1752

ALPHAO(2) = -2.993 BETAO (1) = -6.542 RN/L = 3.5134 PT = 2314.8 TTF = 106.66 Q(PSF) = 731.89

SECTION (1)BODY FLAP (TOP) DEPENDENT VARIABLE CP

Y/BBF	.10000	.50000	.65000	.80000	.90000
X/CBF					
-.10000	-.1725	-.1783			-.1810
.20000	-.1866	-.1769	-.1798	-.1813	-.1859
.60000	-.1888	-.1781			-.1868
.95000	-.1883	-.1798	-.1817	-.1871	-.1983

ALPHAO(2) = -3.037 BETAO (2) = -4.467 RN/L = 3.5134 PT = 2314.8 TTF = 106.66 Q(PSF) = 731.89

SECTION (1)BODY FLAP (TOP) DEPENDENT VARIABLE CP

Y/BBF	.10000	.50000	.65000	.80000	.90000
X/CBF					
-.10000	-.1723	-.1769			-.1798
.20000	-.1842	-.1762	-.1796	-.1813	-.1808
.60000	-.1883	-.1781			-.1832
.95000	-.1886	-.1808	-.1823	-.1854	-.1898

AMES 272-1-97 IA156B OTS. BODY FLAP(TOP) (P2TG20)

ALPHAO(2) = -3.068 BETAO (3) = -.090 RN/L = 3.5134 PT = 2314.8 TTF = 106.66 Q(PSF) = 731.89

SECTION (1)BODY FLAP (TOP) DEPENDENT VARIABLE CP

Y/BBF	.10000	.50000	.65000	.80000	.90000
X/CBF					
-.10000	-.1582	-.1597			-.1743
.20000	-.1702	-.1582	-.1728	-.1772	-.1743
.60000	-.1770	-.1699			-.1772
.95000	-.1794	-.1743	-.1750	-.1728	-.1772

ALPHAO(2) = -2.915 BETAO (4) = 4.174 RN/L = 3.5134 PT = 2314.8 TTF = 106.66 Q(PSF) = 731.89

SECTION (1)BODY FLAP (TOP) DEPENDENT VARIABLE CP

Y/BBF	.10000	.50000	.65000	.80000	.90000
X/CBF					
-.10000	-.1645	-.1670			-.1762
.20000	-.1748	-.1689	-.1752	-.1789	-.1774
.60000	-.1801	-.1772			-.1796
.95000	-.1867	-.1794	-.1826	-.1808	-.1794

ALPHAO(2) = -2.880 BETAO (5) = 6.253 RN/L = 3.5134 PT = 2314.8 TTF = 106.66 Q(PSF) = 731.89

SECTION (1)BODY FLAP (TOP) DEPENDENT VARIABLE CP

Y/BBF	.10000	.50000	.65000	.80000	.90000
X/CBF					
-.10000	-.1631	-.1731			-.1782
.20000	-.1743	-.1743	-.1801	-.1801	-.1784
.60000	-.1801	-.1794			-.1794
.95000	-.1921	-.1826	-.1821	-.1792	-.1784

ALPHAO(3) = .879 BETAO (1) = -6.149 RN/L = 3.5034 PT = 2312.1 TTF = 107.33 Q(PSF) = 731.03

SECTION (1)BODY FLAP (TOP) DEPENDENT VARIABLE CP

Y/BBF	.10000	.50000	.65000	.80000	.90000
X/CBF					
-.10000	-.1767	-.1808			-.1849
.20000	-.1881	-.1819	-.1837	-.1883	-.1910
.60000	-.1915	-.1823			-.1954
.95000	-.1935	-.1823	-.1842	-.1913	-.1974

DATE 08 MAY 80 IA156B PRESSURE DATA

AMES 272-1-97 IA156B OTS. BODY FLAP(TOP) (P2TG20)

ALPHAO(3) = .889 BETAO (2) = -4.104 RN/L = 3.5034 PT = 2312.1 TTF = 107.33 Q(PSF) = 731.03

SECTION (1)BODY FLAP (TOP) DEPENDENT VARIABLE CP

Y/BBF	.10000	.50000	.65000	.80000	.90000
X/CBF					
-.10000	-.1787	-.1858			-.1885
.20000	-.1917	-.1846	-. /8	-.1907	-.1895
.60000	-.1963	-.1873			-.1946
.95000	-.1975	-.1883	-.1885	-.1953	-.1990

ALPHAO(3) = .769 BETAO (3) = -.123 RN/L = 3.5034 PT = 2312.1 TTF = 107.33 Q(PSF) = 731.03

SECTION (1)BODY FLAP (TOP) DEPENDENT VARIABLE CP

Y/BBF	.10000	.50000	.65000	.80000	.90000
X/CBF					
-.10000	-.1694	-.1711			-.1833
.20000	-.1818	-.1696	-.1813	-.1869	-.1642
.60000	-.1872	-.1791			-.1872
.95000	-.1884	-.1835	-.1840	-.1833	-.1874

ALPHAO(3) = .859 BETAO (4) = 3.760 RN/L = 3.5034 PT = 2312.1 TTF = 107.33 Q(PSF) = 731.03

SECTION (1)BODY FLAP (TOP) DEPENDENT VARIABLE CP

Y/BBF	.10000	.50000	.65000	.80000	.90000
X/CBF					
-.10000	-.1677	-.1762			-.1835
.20000	-.1828	-.1760	-.1816	-.1864	-.1852
.60000	-.1886	-.1830			-.1879
.95000	-.1938	-.1862	-.1867	-.1889	-.1891

ALPHAO(3) = .892 BETAO (5) = 5.827 RN/L = 3.5034 PT = 2312.1 TTF = 107.33 Q(PSF) = 731.03

SECTION (1)BODY FLAP (TOP) DEPENDENT VARIABLE CP

Y/BBF	.10000	.50000	.65000	.80000	.90000
X/CBF					
-.10000	-.1714	-.1779			-.1860
.20000	-.1831	-.1777	-.1853	-.1889	-.1874
.60000	-.1882	-.1843			-.1891
.95000	-.1952	-.1874	-.1891	-.1906	-.1904

DATE 08 MAY 80

IA156B PRESSURE DATA

AMES 272-1-97 IA156B OTS. BODY FLAP(TOP) (P2TG20)

ALPHAO(4) = 4.682 BETAO (1) = -6.172 RN/L = 3.5017 PT = 2312.2 TTF = 107.54 Q(PSF) = 731.07

SECTION (1)BODY FLAP (TOP) DEPENDENT VARIABLE CP

Y/BBF	.10000	.50000	.65000	.80000	.90000
X/CBF					
-.10000	-.1770	-.1804			-.1865
.20000	-.1884	-.1819	-.1848	-.1906	-.1892
.60000	-.1918	-.1823			-.1945
.95000	-.1914	-.1828	-.1855	-.1889	-.1955

ALPHAO(4) = 4.672 BETAO (2) = -4.143 RN/L = 3.5017 PT = 2312.2 TTF = 107.54 Q(PSF) = 731.07

SECTION (1)BODY FLAP (TOP) DEPENDENT VARIABLE CP

Y/BBF	.10000	.50000	.65000	.80000	.90000
X/CBF					
-.10000	-.1813	-.1886			-.1923
.20000	-.1959	-.1877	-.1894	-.1940	-.1950
.60000	-.2001	-.1891			-.1950
.95000	-.1984	-.1921	-.1913	-.1896	-.1986

ALPHAO(4) = 4.595 BETAO (3) = -.133 RN/L = 3.5017 PT = 2312.2 TTF = 107.54 Q(PSF) = 731.07

SECTION (1)BODY FLAP (TOP) DEPENDENT VARIABLE CP

Y/BBF	.10000	.50000	.65000	.80000	.90000
X/CBF					
-.10000	-.1714	-.1789			-.1855
.20000	-.1865	-.1770	-.1831	-.1870	-.1865
.60000	-.1906	-.1794			-.1916
.95000	-.1894	-.1874	-.1862	-.1835	-.1845

ALPHAO(4) = 4.638 BETAO (4) = 3.813 RN/L = 3.5017 PT = 2312.2 TTF = 107.54 Q(PSF) = 731.07

SECTION (1)BODY FLAP (TOP) DEPENDENT VARIABLE CP

Y/BBF	.10000	.50000	.65000	.80000	.90000
X/CBF					
-.10000	-.1811	-.1855			-.1913
.20000	-.1913	-.1840	-.1891	-.1932	-.1918
.60000	-.1954	-.1889			-.1964
.95000	-.1974	-.1930	-.1930	-.1940	-.1981

AMES 272-1-97 IA1568 OTS. BODY FLAP(TOP) (P2TG20)

ALPHAO(4) = 4.708 BETAO (5) = 5.840 RN/L = 3.5017 PT = 2312.2 TTF = 107.54 Q(PSF) = 731.07

SECTION (1)BODY FLAP (TOP) DEPENDENT VARIABLE CP

Y/BBF	.10000	.50000	.65000	.80000	.90000
X/CBF					
-.10000	-.1691	-.1806			-.1852
.20000	-.1847	-.1801	-.1840	-.1879	-.1854
.60000	-.1889	-.1825			-.1891
.95000	-.1918	-.1879	-.1872	-.1867	-.1874

ALPHAO(5) = 6.234 BETAO (1) = -6.183 RN/L = 3.5067 PT = 2312.1 TTF = 106.95 Q(PSF) = 731.03

SECTION (1)BODY FLAP (TOP) DEPENDENT VARIABLE CP

Y/BBF	.10000	.50000	.65000	.80000	.90000
X/CBF					
-.10000	-.1792	-.1829			-.1875
.20000	-.1911	-.1846	-.1868	-.1943	-.1936
.60000	-.1946	-.1850			-.1982
.95000	-.1936	-.1858	-.1872	-.1899	-.2002

ALPHAO(5) = 6.225 BETAO (2) = -4.154 RN/L = 3.5067 PT = 2312.1 TTF = 106.95 Q(PSF) = 731.03

SECTION (1)BODY FLAP (TOP) DEPENDENT VARIABLE CP

Y/BBF	.10000	.50000	.65000	.80000	.90000
X/CBF					
-.10000	-.1856	-.1919			-.1941
.20000	-.2000	-.1905	-.1922	-.1968	-.1963
.60000	-.2037	-.1917			-.1978
.95000	-.1990	-.1941	-.1932	-.1915	-.2012

ALPHAO(5) = 6.168 BETAO (3) = -.145 RN/L = 3.5067 PT = 2312.1 TTF = 106.95 Q(PSF) = 731.03

SECTION (1)BODY FLAP (TOP) DEPENDENT VARIABLE CP

Y/BBF	.10000	.50000	.65000	.80000	.90000
X/CBF					
-.10000	-.1716	-.1796			-.1838
.20000	-.1850	-.1772	-.1847	-.1850	-.1852
.60000	-.1885	-.1769			-.1879
.95000	-.1818	-.1828	-.1862	-.1843	-.1789

DATE 08 MAY 80

IA156B PRESSURE DATA

AMES 272-1-97 IA156B OTS. BODY FLAP(TOP) (P2TG20)

ALPHAO(5) = 6.207 BETAO (4) = 3.827 RN/L = 3.5067 PT = 2312.1 TTF = 106.95 Q(PSF) = 731.03

SECTION (1)BODY FLAP (TOP) DEPENDENT VARIABLE CP

Y/BBF	.10000	.50000	.65000	.80000	.90000
X/CBF					
-.10000	-.1817	-.1861			-.1922
.20000	-.1929	-.1846	-.1897	-.1941	-.1936
.60000	-.1970	-.1890			-.1978
.95000	-.2000	-.1931	-.1929	-.1934	-.1961

ALPHAO(5) = 6.266 BETAO (5) = 5.831 RN/L = 3.5067 PT = 2312.1 TTF = 106.95 Q(PSF) = 731.03

SECTION (1)BODY FLAP (TOP) DEPENDENT VARIABLE CP

Y/BBF	.10000	.50000	.65000	.80000	.90000
X/CBF					
-.10000	-.1736	-.1797			-.1848
.20000	-.1841	-.1782	-.1831	-.1870	-.1858
.60000	-.1877	-.1824			-.1865
.95000	-.1907	-.1877	-.1875	-.1868	-.1856

DATE 08 MAY 80

IA156B PRESSURE DATA

AMES 272-1-97 IA156B OTS. BODY FLAP(TOP) (P2TG21) (07 MAR 79)

REFERENCE DATA

SREF = 2690.0000 SQ.FT. XMRP = 976.0000 IN. XT
LREF = 1290.3000 INCHES YMRP = .0000 IN. YT
BREF = 1290.3000 INCHES ZMRP = 400.0000 IN. ZT
SCALE = .0200

PARAMETRIC DATA

IB-ELV = 10.000 OB-ELV = -7.000
MACH = 2.500 RN/L = 3.500
BDFLAP = .000 SPDBRK = .000
RUDDER = .000 SILTS = .000

ALPHAO(1) = -5.650 BETAO (1) = -6.349 RN/L = 3.4604 PT = 2559.8 TTF = 93.722 Q(PSF) = 654.83

SECTION (1)BODY FLAP (TOP) DEPENDENT VARIABLE CP

Y/BBF	.10000	.50000	.65000	.80000	.90000
X/CBF					
-.10000	-.1253	-.1434			-.1401
.20000	-.1426	-.1406	-.1415	-.1436	-.1456
.60000	-.1442	-.1401			-.1412
.95000	-.1472	-.1412	-.1415	-.1327	-.1477

ALPHAO(1) = -5.684 BETAO (2) = -4.271 RN/L = 3.4604 PT = 2559.8 TTF = 93.722 Q(PSF) = 654.83

SECTION (1)BODY FLAP (TOP) DEPENDENT VARIABLE CP

Y/BBF	.10000	.50000	.65000	.80000	.90000
X/CBF					
-.10000	-.1224	-.1402			-.1410
.20000	-.1405	-.1380	-.1399	-.1410	-.1457
.60000	-.1454	-.1369			-.1416
.95000	-.1514	-.1391	-.1394	-.1366	-.1497

ALPHAO(1) = -5.691 BETAO (3) = .020 RN/L = 3.4604 PT = 2559.8 TTF = 93.722 Q(PSF) = 654.83

SECTION (1)BODY FLAP (TOP) DEPENDENT VARIABLE CP

Y/BBF	.10000	.50000	.65000	.80000	.90000
X/CBF					
-.10000	-.1184	-.1321			-.1348
.20000	-.1340	-.1291	-.1324	-.1354	-.1359
.60000	-.1367	-.1307			-.1367
.95000	-.1411	-.1340	-.1340	-.1356	-.1367

DATE 08 MAY 80 IA156B PRESSURE DATA

AMES 72-1-97 IA156B OTS. BODY FLAP(TOP) (P2TG21)

ALPHAO(1) = -5.562 BETAO (4) = .216 RN/L = 3.4604 PT = 2559.8 TTF = 93.722 Q(PSF) = 654.83

SECTION (1)BODY FLAP (TOP) DEPENDENT VARIABLE CP

Y/BBF	.10000	.50000	.65000	.80000	.90000
X/CBF					
-.10000	-.1159	-.1346			-.1395
.20000	-.1367	-.1329	-.1384	-.1408	-.1397
.60000	-.1386	-.1340			-.1414
.95000	-.1476	-.1384	-.1400	-.1354	-.1411

ALPHAO(1) = -5.536 BETAO (5) = 6.288 RN/L = 3.4604 PT = 2559.8 TTF = 93.722 Q(PSF) = 654.83

SECTION (1)BODY FLAP (TOP) DEPENDENT VARIABLE CP

Y/BBF	.10000	.50000	.65000	.80000	.90000
X/CBF					
-.10000	-.1195	-.1361			-.1401
.20000	-.1404	-.1342	-.1385	-.1415	-.1396
.60000	-.1407	-.1355			-.1415
.95000	-.1504	-.1401	-.1437	-.1412	-.1420

ALPHAO(2) = -3.677 BETAO (1) = -6.422 RN/L = 3.4671 PT = 2645.6 TTF = 105.75 Q(PSF) = 676.76

SECTION (1)BODY FLAP (TOP) DEPENDENT VARIABLE CP

Y/BBF	.10000	.50000	.65000	.80000	.90000
X/CBF					
-.10000	-.1266	-.1438			-.1417
.20000	-.1446	-.1417	-.1427	-.1438	-.1472
.60000	-.1467	-.1409			-.1464
.95000	-.1493	-.1420	-.1425	-.1398	-.1536

ALPHAO(2) = -3.718 BETAO (2) = -4.354 RN/L = 3.4671 PT = 2645.6 TTF = 105.75 Q(PSF) = 676.76

SECTION (1)BODY FLAP (TOP) DEPENDENT VARIABLE CP

Y/BBF	.10000	.50000	.65000	.80000	.90000
X/CBF					
-.10000	-.1251	-.1426			-.1436
.20000	-.1434	-.1397	-.1423	-.1428	-.1473
.60000	-.1481	-.1402			-.1468
.95000	-.1502	-.1418	-.1418	-.1410	-.1523

DATE 08 MAY 80

IA156B PRESSURE DATA

AMES 272-1-97 IA156B OTS.

BODY FLAP(TOP)

(P2TG21)

ALPHAO(2) = -3.745 BETAO (3) = .005 RN/L = 3.4671 PT = 2645.6 TTF = 105.75 Q(PSF) = 676.76

SECTION (1)BODY FLAP (TOP)

DEPENDENT VARIABLE CP

Y/BBF	.10000	.50000	.65000	.80000	.90000
X/CBF					
-.10000	-.1170	-.1336			-.1386
.20000	-.1373	-.1318	-.1373	-.1396	-.1386
.60000	-.1410	-.1357			-.1404
.95000	-.1465	-.1381	-.1378	-.1375	.1415

ALPHAO(2) = -3.564 BETAO (4) = 6.334 RN/L = 3.4671 PT = 2645.6 TTF = 105.75 Q(PSF) = 676.76

SECTION (1)BODY FLAP (TOP)

DEPENDENT VARIABLE CP

Y/BBF	.10000	.50000	.65000	.80000	.90000
X/CBF					
-.10000	-.1191	-.1359			-.1406
.20000	-.1385	-.1367	-.1403	-.1430	-.1419
.60000	-.1409	-.1374			-.1430
.95000	-.1519	-.1427	-.1459	-.1422	-.1419

ALPHAO(3) = .257 BETAO (1) = -6.039 RN/L = 3.4624 PT = 2648.7 TTF = 106.72 Q(PSF) = 677.56

SECTION (1)BODY FLAP (TOP)

DEPENDENT VARIABLE CP

Y/BBF	.10000	.50000	.65000	.80000	.90000
X/CBF					
-.10000	-.1286	-.1460			-.1478
.20000	-.1496	-.1446	-.1460	-.1486	-.1520
.60000	-.1549	-.1454			-.1515
.95000	-.1562	-.1462	-.1460	-.1507	-.1544

ALPHAO(3) = .268 BETAO (2) = -4.001 RN/L 3.4624 PT = 2648.7 TTF = 106.72 Q(PSF) = 677.56

SECTION (1)BODY FLAP (TOP)

DEPENDENT VAR[illegible]E CP

Y/BBF	.10000	.50000	.65000	.80000	.90000
X/CBF					
-.10000	-.1262	-.1435			-.1470
.20000	-.1480	-.1435	-.1449	-.1472	-.1470
.60000	-.1533	-.1462			-.1496
.95000	-.1551	-.1464	-.1475	-.1488	-.1535

DATE 08 MAY 80

IA156B PRESSURE DATA

AMES 272-1-97 IA156B OTS.

BODY FLAP(TOP) (P2TG21)

ALPHAO(3) = .264 BETAO (3) = -.026 RN/L = 3.4624 PT = 2648.7 TTF = 106.72 Q(PSF) = 677.56

SECTION (1)BODY FLAP (TOP) DEPENDENT VARIABLE CP

Y/BBF	.10000	.50000	.65000	.80000	.90000
X/CBF					
-.10000	-.1218	-.1375			-.1462
.20000	-.1446	-.1378	-.1438	-.1486	-.1465
.60000	-.1488	-.1446			-.1496
.95000	-.1512	-.1452	-.1462	-.1465	-.1499

ALPHAO(3) = .271 BETAO (4) = 5.918 RN/L = 3.4624 PT = 2648.7 TTF = 106.72 Q(PSF) = 677.56

SECTION (1)BODY FLAP (TOP) DEPENDENT VARIABLE CP

Y/BBF	.10000	.50000	.65000	.80000	.90000
X/CBF					
-.10000	-.1251	-.1428			-.1475
.20000	-.1462	-.1420	-.1464	-.1480	-.1472
.60000	-.1483	-.1454			-.1488
.95000	-.1562	-.1478	-.1499	-.1483	-.1483

ALPHAO(4) = 4.108 BETAO (1) = -6.068 RN/L = 3.4742 PT = 2650.8 TTF = 105.70 Q(PSF) = 678.10

SECTION (1)BODY FLAP (TOP) DEPENDENT VARIABLE CP

Y/BBF	.10000	.50000	.65000	.80000	.90000
X/CBF					
-.10000	-.1313	-.1493			-.1519
.20000	-.1527	-.1478	-.1506	-.1522	-.1535
.60000	-.1564	-.1499			-.1548
.95000	-.1569	-.1509	-.1512	-.1522	-.1564

ALPHAO(4) = 4.098 BETAO (2) = -4.046 RN/L = 3.4742 PT = 2650.8 TTF = 105.70 Q(PSF) = 678.10

SECTION (1)BODY FLAP (TOP) DEPENDENT VARIABLE CP

Y/BBF	.10000	.50000	.65000	.80000	.90000
X/CBF					
-.10000	-.1305	-.1488			-.1514
.20000	-.1535	-.1475	-.1504	-.1540	-.1520
.60000	-.1564	-.1496			-.1554
.95000	-.1569	-.1509	-.1520	-.1543	-.1582

DATE 08 MAY 80 IA156B PRESSURE DATA

AMES 272-1-97 IA156B OTS. BODY FLAP(TOP) (P2TG21)

ALPHAO(4) = 4.031 BETAO (3) = -.037 RN/L = 3.4742 PT = 2650.8 TTF = 105.70 Q(PSF) = 678.10

SECTION (1)BODY FLAP (TOP) DEPENDENT VARIABLE CP

Y/BBF	.10000	.50000	.65000	.80000	.90000
X/CBF					
-.10000	-.1284	-.1415			-.1501
.20000	-.1498	-.1410	-.1477	-.1540	-.1519
.60000	-.1530	-.1488			-.1553
.95000	-.1551	-.1504	-.1514	-.1511	-.1553

ALPHAO(4) = 4.066 BETAO (4) = 3.904 RN/L = 3.4742 PT = 2650.8 TTF = 105.70 Q(PSF) = 678.10

SECTION (1)BODY FLAP (TOP) DEPENDENT VARIABLE CP

Y/BBF	.10000	.50000	.65000	.80000	.90000
X/CBF					
-.10000	-.1311	-.1475			-.1525
.20000	-.1522	-.1464	-.1506	-.1543	-.1535
.60000	-.1557	-.1522			-.1562
.95000	-.1580	-.1551	-.1535	-.1557	-.1575

ALPHAO(4) = 4.134 BETAO (5) = 5.924 RN/L = 3.4742 PT = 2650.8 TTF = 105.70 Q(PSF) = 678.10

SECTION (1)BODY FLAP (TOP) DEPENDENT VARIABLE CP

Y/BBF	.10000	.50000	.65000	.80000	.90000
X/CBF					
-.10000	-.1307	-.1484			-.1526
.20000	-.1513	-.1476	-.1508	-.1532	-.1529
.60000	-.1550	-.1511			-.1550
.95000	-.1587	-.1545	-.1548	-.1548	-.1542

ALPHAO(5) = 5.944 BETAO (1) = -6.079 RN/L = 3.4705 PT = 2664.0 TTF = 108.07 Q(PSF) = 681.46

SECTION (1)BODY FLAP (TOP) DEPENDENT VARIABLE CP

Y/BBF	.10000	.50000	.65000	.80000	.90000
X/CBF					
-.10000	-.1339	-.1501			-.1546
.20000	-.1549	-.1507	-.1530	-.1562	-.1551
.60000	-.1591	-.1517			-.1575
.95000	-.1588	-.1528	-.1543	-.1564	-.1601

DATE 08 MAY 80 IA156B PRESSURE DATA

AMES 272-1-97 IA156B OTS. BODY FLAP(TOP) (P2TG21)

ALPHAO(5) = 5.929 BETAO (2) = -4.058 RN/L = 3.4705 PT = 2664.0 TTF = 108.07 Q(PSF) = 681.46

SECTION (1)BODY FLAP (TOP) DEPENDENT VARIABLE CP

Y/BBF	.10000	.50000	.65000	.80000	.90000
X/CBF					
-.10000	-.1301	-.1533			-.1554
.20000	-.1586	-.1515	-.1541	-.1573	-.1567
.60000	-.1620	-.1533			-.1599
.95000	-.1588	-.1539	-.1533	-.1557	-.1604

ALPHAO(5) = 5.854 BETAO (3) = -.039 RN/L = 3.4705 PT = 2664.0 TTF = 108.07 Q(PSF) = 681.46

SECTION (1)BODY FLAP (TOP) DEPENDENT VARIABLE CP

Y/BBF	.10000	.50000	.65000	.80000	.90000
X/CBF					
-.10000	-.1305	-.1456			-.1516
.20000	-.1524	-.1440	-.1495	-.1539	-.1524
.60000	-.1547	-.1482			-.1573
.95000	-.1578	-.1529	-.1526	-.1516	-.1576

ALPHAO(5) = 5.910 BETAO (4) = 3.907 RN/L = 3.4705 PT = 2664.0 TTF = 108.07 Q(PSF) = 681.46

SECTION (1)BODY FLAP (TOP) DEPENDENT VARIABLE CP

Y/BBF	.10000	.50000	.65000	.80000	.90000
X/CBF					
-.10000	-.1306	-.1494			-.1551
.20000	-.1559	-.1489	-.1528	-.1572	-.1562
.60000	-.1591	-.1549			-.1596
.95000	-.1609	-.1575	-.1564	-.1588	-.1614

ALPHAO(5) = 5.977 BETAO (5) = 5.916 RN/L = 3.4705 PT = 2664.0 TTF = 108.07 Q(PSF) = 681.46

SECTION (1)BODY FLAP (TOP) DEPENDENT VARIABLE CP

Y/BBF	.10000	.50000	.65000	.80000	.90000
X/CBF					
-.10000	-.1312	-.1458			-.1500
.20000	-.1490	-.1453	-.1492	-.1505	-.1508
.60000	-.1531	-.1492			-.1529
.95000	-.1571	-.1521	-.1518	-.1531	-.1529

DATE 08 MAY 80

IA156B PRESSURE DATA

AMES 272-1-97 IA156B OTS.

BODY FLAP(TOP)

(P2T022) (07 MAR 79)

REFERENCE DATA

SREF = 2690.0000 SQ.FT. XMRP = 976.0000 IN. XT
LREF = 1290.3000 INCHES YMRP = .0000 IN. YT
BREF = 1290.3000 INCHES ZMRP = 400.0000 IN. ZT
SCALE = .0200

PARAMETRIC DATA

IB-ELV = 4.000 OB-ELV = -7.000
MACH = 1.800 RN/L = 3.500
BDFLAP = .000 SPDBRK = .000
RUDDER = .000 SILTS = .000

ALPHAO(1) = -5.412 BETAO (1) = -6.411 RN/L = 3.4934 PT = 1911.6 TTF = 102.71 Q(PSF) = 754.83

SECTION (1)BODY FLAP (TOP) DEPENDENT VARIABLE CP

Y/BBF	.10000	.50000	.65000	.80000	.90000
X/CBF					
-.10000	-.2076	-.1942			-.2100
.20000	-.2172	-.1956	-.2021	-.2179	-.2272
.60000	-.2212	-.2004			-.2210
.95000	-.2172	-.2062	-.2062	-.1959	-.2093

ALPHAO(1) = -5.411 BETAO (2) = -4.311 RN/L = 3.4934 PT = 1911.6 TTF = 102.71 Q(PSF) = 754.83

SECTION (1)BODY FLAP (TOP) DEPENDENT VARIABLE CP

Y/BBF	.10000	.50000	.65000	.80000	.90000
X/CBF					
-.10000	-.1917	-.1749			-.1967
.20000	-.2003	-.1757	-.1953	-.2032	-.2042
.60000	-.2061	-.1857			-.2053
.95000	-.1919	-.2015	-.2003	-.1939	-.1929

ALPHAO(1) = -5.410 BETAO (3) = -.022 RN/L = 3.4934 PT = 1911.6 TTF = 102.71 Q(PSF) = 754.83

SECTION (1)BODY FLAP (TOP) DEPENDENT VARIABLE CP

Y/BBF	.10000	.50000	.65000	.80000	.90000
X/CBF					
-.10000	-.1801	-.1648			-.1882
.20000	-.1879	-.1725	-.1903	-.1910	-.1913
.60000	-.1889	-.1898			-.1927
.95000	-.1834	-.1989	-.1975	-.1932	-.1839

AMES 272-1-97 IA156B OTS. BODY FLAP(TOP) (P2T022)

ALPHAO(1) = -5.283 BETAO (4) = 4.202 RN/L = 3.4934 PT = 1911.6 TTF = 102.71 Q(PSF) = 754.83

SECTION (1)BODY FLAP (TOP) DEPENDENT VARIABLE CP

Y/BBF	.10000	.50000	.65000	.80000	.90000
X/CBF					
-.10000	-.1964	-.1822			-.1931
.20000	-.2018	-.1851	-.1921	-.2032	-.1992
.60000	-.2009	-.1907			-.2053
.95000	-.1867	-.2034	-.1987	-.1983	-.2020

ALPHAO(1) = -5.305 BETAO (5) = 6.274 RN/L = 3.4934 PT = 1911.6 TTF = 102.71 Q(PSF) = 754.83

SECTION (1)BODY FLAP (TOP) DEPENDENT VARIABLE CP

Y/BBF	.10000	.50000	.65000	.80000	.90000
X/CBF					
-.10000	-.2041	-.1907			-.2036
.20000	-.2121	-.1944	-.2032	-.2150	-.2105
.60000	-.2119	-.1977			-.2185
.95000	-.1937	-.2074	-.2043	-.2183	-.2147

ALPHAO(2) = -3.523 BETAO (1) = -6.484 RN/L = 3.4914 PT = 1916.4 TTF = 103.98 Q(PSF) = 756.72

SECTION (1)BODY FLAP (TOP) DEPENDENT VARIABLE CP

Y/BBF	.10000	.50000	.65000	.80000	.90000
X/CBF					
-.10000	-.2077	-.1939			-.2107
.20000	-.2174	-.1944	-.2044	-.2171	-.2214
.60000	-.2205	-.1994			-.2202
.95000	-.2129	-.2096	-.2086	-.1966	-.2029

ALPHAO(2) = -3.527 BETAO (2) = -4.387 RN/L = 3.4914 PT = 1916.4 TTF = 103.98 Q(PSF) = 756.72

SECTION (1)BODY FLAP (TOP) DEPENDENT VARIABLE CP

Y/BBF	.10000	.50000	.65000	.80000	.90000
X/CBF					
-.10000	-.1937	-.1757			-.1956
.20000	-.2010	-.1764	-.1948	-.1991	-.1991
.60000	-.2062	-.1901			-.2008
.95000	-.1939	-.2053	-.2034	-.1960	-.1908

DATE 08 MAY 80 IA156B PRESSURE DATA

AMES 272-1-97 IA156B OTS. BODY FLAP(TOP) (P2TG22)

ALPHAO(2) = -3.549 BETAO (3) = -.024 RN/L = 3.4914 PT = 1916.4 TTF = 103.98 Q(PSF) = 756.72

SECTION (1)BODY FLAP (TOP) DEPENDENT VARIABLE CP

Y/BBF	.10000	.50000	.65000	.80000	.90000
X/CBF					
-.10000	-.1779	-.1637			-.1855
.20000	-.1838	-.1720	-.1874	-.1862	-.1865
.60000	-.1838	-.1886			-.1857
.95000	-.1782	-.1943	-.1921	-.1879	-.1798

ALPHAO(2) = -3.396 BETAO (4) = 4.240 RN/L = 3.4914 PT = 1916.4 TTF = 103.98 Q(PSF) = 756.72

SECTION (1)BODY FLAP (TOP) DEPENDENT VARIABLE CP

Y/BBF	.10000	.50000	.65000	.80000	.90000
X/CBF					
-.10000	-.1938	-.1834			-.1934
.20000	-.1986	-.1860	-.1920	-.2019	-.1972
.60000	-.1960	-.1924			-.2028
.95000	-.1860	-.2057	-.2021	-.1981	-.2028

ALPHAO(2) = -3.365 BETAO (5) = 6.318 RN/L = 3.4914 PT = 1916.4 TTF = 103.98 Q(PSF) = 756.72

SECTION (1)BODY FLAP (TOP) DEPENDENT VARIABLE CP

Y/BBF	.10000	.50000	.65000	.80000	.90000
X/CBF					
-.10000	-.2028	-.1909			-.1995
.20000	-.2092	-.1942	-.1983	-.2094	-.2042
.60000	-.2090	-.1935			-.2113
.95000	-.1947	-.2087	-.2037	-.2104	-.2111

ALPHAO(3) = .302 BETAO (1) = -6.068 RN/L = 3.4848 PT = 1914.9 TTF = 104.42 Q(PSF) = 756.10

SECTION (1)BODY FLAP (TOP) DEPENDENT VARIABLE CP

Y/BBF	.10000	.50000	.65000	.80000	.90000
X/CBF					
-.10000	-.2085	-.2019			-.2106
.20000	-.2146	-.2009	-.2092	-.2123	-.2113
.60000	-.2182	-.2028			-.2125
.95000	-.2092	-.2144	-.2130	-.2082	-.2037

AMES 272-1-97 IA156B OTS, BODY FLAP(TOP) (P2TG22)

ALPHAO(3) = .307 BETAO (2) = -4.021 RN/L = 3.4848 PT = 1914.9 TTF = 104.42 Q(PSF) = 756.10

SECTION (1)BODY FLAP (TOP) DEPENDENT VARIABLE CP

Y/BBF	.10000	.50000	.65000	.80000	.90000
X/CBF					
-.10000	-.1983	-.1888			-.1995
.20000	-.2018	-.1891	-.2014	-.2016	-.2002
.60000	-.2035	-.2021			-.2021
.95000	-.2026	-.2113	-.2094	-.2030	-.1997

ALPHAO(3) = .184 BETAO (3) = -.044 RN/L = 3.4848 PT = 1914.9 TTF = 104.42 Q(PSF) = 756.10

SECTION (1)BODY FLAP (TOP) DEPENDENT VARIABLE CP

Y/BBF	.10000	.50000	.65000	.80000	.90000
X/CBF					
-.10000	-.1789	-.1744			-.1830
.20000	-.1808	-.1744	-.1820	-.1851	-.1832
.60000	-.1789	-.1848			-.1841
.95000	-.1758	-.1912	-.1898	-.1870	-.1844

ALPHAO(3) = .279 BETAO (4) = 3.829 RN/L = 3.4848 PT = 1914.9 TTF = 104.42 Q(PSF) = 756.10

SECTION (1)BODY FLAP (TOP) DEPENDENT VARIABLE CP

Y/BBF	.10000	.50000	.65000	.80000	.90000
X/CBF					
-.10000	-.1931	-.1889			-.1941
.20000	-.1957	-.1879	-.1927	-.1981	-.1957
.60000	-.1936	-.1948			-.1988
.95000	-.1882	-.2047	-.2026	-.2002	-.1998

ALPHAO(3) = .310 BETAO (5) = 5.897 RN/L = 3.4848 PT = 1914.9 TTF = 104.42 Q(PSF) = 756.10

SECTION (1)BODY FLAP (TOP) DEPENDENT VARIABLE CP

Y/BBF	.10000	.50000	.65000	.80000	.90000
X/CBF					
-.10000	-.2044	-.1970			-.2044
.20000	-.2103	-.2004	-.2034	-.2132	-.2077
.60000	-.2101	-.1992			-.2160
.95000	-.2006	-.2110	-.2106	-.2160	-.2186

AMES 272-1-97 IA156B OTS, BODY FLAP(TOP) (P2TG22)

ALPHAO(4) = 4.203 BETAO (1) = -6.091 RN/L = 3.4917 PT = 1920.1 TTF = 104.74 Q(PSF) = 758.17

SECTION (1)BODY FLAP (TOP) DEPENDENT VARIABLE CP

Y/BBF	.10000	.50000	.65000	.80000	.90000
X/CBF					
-.10000	-.2081	-.2048			-.2064
.20000	-.2107	-.2041	-.2095	-.2098	-.2128
.60000	-.2102	-.2062			-.2128
.95000	-.2133	-.2178	-.2171	-.2133	-.2121

ALPHAO(4) = 4.191 BETAO (2) = -4.067 RN/L = 3.4917 PT = 1920.1 TTF = 104.74 Q(PSF) = 758.17

SECTION (1)BODY FLAP (TOP) DEPENDENT VARIABLE CP

Y/BBF	.10000	.50000	.65000	.80000	.90000
X/CBF					
-.10000	-.2043	-.1970			-.2067
.20000	-.2067	-.1958	-.2074	-.2093	-.2076
.60000	-.2069	-.2053			-.2090
.95000	-.2088	-.2168	-.2152	-.2109	-.2034

ALPHAO(4) = 4.126 BETAO (3) = -.068 RN/L = 3.4917 PT = 1920.1 TTF = 104.74 Q(PSF) = 758.17

SECTION (1)BODY FLAP (TOP) DEPENDENT VARIABLE CP

Y/BBF	.10000	.50000	.65000	.80000	.90000
X/CBF					
-.10000	-.1746	-.1779			-.1791
.20000	-.1796	-.1767	-.1812	-.1836	-.1829
.60000	-.1791	-.1841			-.1843
.95000	-.1796	-.1916	-.1919	-.1893	-.1867

ALPHAO(4) = 4.160 BETAO (4) = 3.882 RN/L = 3.4917 PT = 1920.1 TTF = 104.74 Q(PSF) = 758.17

SECTION (1)BODY FLAP (TOP) DEPENDENT VARIABLE CP

Y/BBF	.10000	.50000	.65000	.80000	.90000
X/CBF					
-.10000	-.1915	-.1856			-.1943
.20000	-.1948	-.1873	-.1939	-.1972	-.1948
.60000	-.1922	-.1993			-.1967
.95000	-.1917	-.2050	-.2031	-.2005	-.1981

DATE 08 MAY 80 IA156B PRESSURE DATA

AMES 272-1-97 IA156B OTS. BODY FLAP(TOP) (P2TG22)

ALPHAO(4) = 4.226 BETAO (5) = 5.905 RN/L = 3.4917 PT = 1920.1 TTF = 104.74 Q(PSF) = 758.17

SECTION (1)BODY FLAP (TOP) DEPENDENT VARIABLE CP

Y/BBF	.10000	.50000	.65000	.80000	.90000
X/CBF					
-.10000	-.1985	-.1935			-.2054
.20000	-.2020	-.1947	-.2061	-.2077	-.2058
.60000	-.2042	-.2082			-.2084
.95000	-.2049	-.2148	-.2162	-.2124	-.2113

ALPHAO(5) = 6.053 BETAO (1) = -6.101 RN/L = 3.4914 PT = 1920.3 TTF = 104.83 Q(PSF) = 758.29

SECTION (1)BODY FLAP (TOP) DEPENDENT VARIABLE CP

Y/BBF	.10000	.50000	.65000	.80000	.90000
X/CBF					
-.10000	-.2061	-.2068			-.2063
.20000	-.2101	-.2049	-.2094	-.2108	-.2132
.60000	-.2098	-.2075			-.2150
.95000	-.2146	-.2179	-.2172	-.2143	-.2146

ALPHAO(5) = 6.039 BETAO (2) = -4.079 RN/L = 3.4914 PT = 1920.3 TTF = 104.83 Q(PSF) = 758.29

SECTION (1)BODY FLAP (TOP) DEPENDENT VARIABLE CP

Y/BBF	.10000	.50000	.65000	.80000	.90000
X/CBF					
-.10000	-.2032	-.1970			-.2072
.20000	-.2070	-.1975	-.2074	-.2093	-.2070
.60000	-.2058	-.2084			-.2091
.95000	-.2081	-.2186	-.2174	-.2136	-.2079

ALPHAO(5) = 5.991 BETAO (3) = -.078 RN/L = 3.4914 PT = 1920.3 TTF = 104.83 Q(PSF) = 758.29

SECTION (1)BODY FLAP (TOP) DEPENDENT VARIABLE CP

Y/BBF	.10000	.50000	.65000	.80000	.90000
X/CBF					
-.10000	-.1593	-.1704			-.1694
.20000	-.1730	-.1708	-.1756	-.1775	-.1760
.60000	-.1765	-.1803			-.1782
.95000	-.1786	-.1871	-.1867	-.1848	-.1815

DATE 08 MAY 80

IA156B PRESSURE DATA

AMES 272-1-97 IA156B OTS. BODY FLAP(TOP) (P2T022)

ALPHAO(5) = 6.021 BETAO (4) = 3.885 RN/L = 3.4914 PT = 1920.3 TTF = 104.83 Q(PSF) = 758.29

SECTION (1)BODY FLAP (TOP) DEPENDENT VARIABLE CP

Y/BBF	.10000	.50000	.65000	.80000	.90000
X/CBF					
-.10000	-.1928	-.1839			-.1936
.20000	-.1947	-.1879	-.1954	-.1962	-.1945
.60000	-.1924	-.2021			-.1964
.95000	-.1933	-.2061	-.2037	-.2013	-.1985

ALPHAO(5) = 6.086 BETAO (5) = 5.903 RN/L = 3.4914 PT = 1920.3 TTF = 104.83 Q(PSF) = 758.29

SECTION (1)BODY FLAP (TOP) DEPENDENT VARIABLE CP

Y/BBF	.10000	.50000	.65000	.80000	.90000
X/CBF					
-.10000	-.1941	-.1926			-.1959
.20000	-.1988	-.1922	-.1976	-.1990	-.1990
.60000	-.1990	-.2000			-.2014
.95000	-.2014	-.2089	-.2085	-.2054	-.2045

AMES 272-1-97 IA156B OTS. BODY FLAP(TOP) (P2TG23) (07 MAR 79)

REFERENCE DATA

SREF = 2690.0000 SQ.FT. XMRP = 976.0000 IN. XT
LREF = 1290.3000 INCHES YMRP = .0000 IN. YT
BREF = 1290.3000 INCHES ZMRP = 400.0000 IN. ZT
SCALE = .0200

PARAMETRIC DATA

IB-ELV = 4.000 OB-ELV = -7.000
MACH = 2.200 RN/L = 3.500
BDFLAP = .000 SPDBRK = .000
RUDDER = .000 SILTS = .000

ALPHAO(1) = -4.991 BETAO (1) = -6.124 RN/L = 3.5148 PT = 2310.0 TTF = 105.67 Q(PSF) = 730.40

SECTION (1)BODY FLAP (TOP) DEPENDENT VARIABLE CP

Y/BBF	.10000	.50000	.65000	.80000	.90000
X/CBF					
-.10000	-.1621	-.1653			-.1699
.20000	-.1768	-.1653	-.1685	-.1702	-.1760
.60000	-.1782	-.1675			-.1707
.95000	-.1760	-.1677	-.1692	-.1758	-.1738

ALPHAO(1) = -4.949 BETAO (2) = -4.129 RN/L = 3.5148 PT = 2310.0 TTF = 105.67 Q(PSF) = 730.40

SECTION (1)BODY FLAP (TOP) DEPENDENT VARIABLE CP

Y/BBF	.10000	.50000	.65000	.80000	.90000
X/CBF					
-.10000	-.1584	-.1618			-.1655
.20000	-.1730	-.1618	-.1650	-.1681	-.1728
.60000	-.1781	-.1645			-.1701
.95000	-.1735	-.1652	-.1698	-.1723	-.1701

ALPHAO(1) = -4.898 BETAO (3) = -.156 RN/L = 3.5148 PT = 2310.0 TTF = 105.67 Q(PSF) = 730.40

SECTION (1)BODY FLAP (TOP) DEPENDENT VARIABLE CP

Y/BBF	.10000	.50000	.65000	.80000	.90000
X/CBF					
-.10000	-.1419	-.1450			-.1606
.20000	-.1584	-.1450	-.1577	-.1636	-.1623
.60000	-.1660	-.1531			-.1682
.95000	-.1601	-.1553	-.1592	-.1601	-.1601

DATE 08 MAY 80 IA156B PRESSURE DATA

AMES 272-1-97 IA156B OTS. BODY FLAP(TOP) (P2TG23)

ALPHAO(1) = -4.941 BETAO (4) = 3.836 RN/L = 3.5148 PT = 2310.0 TTF = 105.67 Q(PSF) = 730.40

SECTION (1)BODY FLAP (TOP) DEPENDENT VARIABLE CP

Y/BBF	.10000	.50000	.65000	.80000	.90000
X/CBF					
-.10000	-.1528	-.1516			-.1648
.20000	-.1665	-.1582	-.1645	-.1682	-.1655
.60000	-.1765	-.1628			-.1716
.95000	-.1743	-.1640	-.1713	-.1692	-.1706

ALPHAO(1) = -4.993 BETAO (5) = 5.880 RN/L = 3.5148 PT = 2310.0 TTF = 105.67 Q(PSF) = 730.40

SECTION (1)BODY FLAP (TOP) DEPENDENT VARIABLE CP

Y/BBF	.10000	.50000	.65000	.80000	.90000
X/CBF					
-.10000	-.1498	-.1546			-.1676
.20000	-.1661	-.1590	-.1688	-.1710	-.1678
.60000	-.1734	-.1651			-.1710
.95000	-.1768	-.1661	-.1732	-.1688	-.1715

ALPHAO(2) = -3.107 BETAO (1) = -6.109 RN/L = 3.5170 PT = 2309.0 TTF = 105.24 Q(PSF) = 730.07

SECTION (1)BODY FLAP (TOP) DEPENDENT VARIABLE CP

Y/BBF	.10000	.50000	.65000	.80000	.90000
X/CBF					
-.10000	-.1643	-.1696			-.1745
.20000	-.1798	-.1701	-.1735	-.1752	-.1811
.60000	-.1818	-.1718			-.1779
.95000	-.1781	-.1728	-.1752	-.1794	-.1801

ALPHAO(2) = -3.049 BETAO (2) = -4.089 RN/L = 3.5170 PT = 2309.0 TTF = 105.24 Q(PSF) = 730.07

SECTION (1)BODY FLAP (TOP) DEPENDENT VARIABLE CP

Y/BBF	.10000	.50000	.65000	.80000	.90000
X/CBF					
-.10000	-.1593	-.1628			-.1681
.20000	-.1735	-.1632	-.1676	-.1701	-.1752
.60000	-.1783	-.1671			-.1742
.95000	-.1727	-.1674	-.1696	-.1727	-.1727

AMES 272-1-97 IA156B OTS. BODY FLAP(TOP) (P2TG23)

ALPHAO(2) = -2.975 BETAO (3) = -.157 RN/L = 3.5170 PT = 2309.0 TTF = 105.24 Q(PSF) = 730.07

SECTION (1)BODY FLAP (TOP) DEPENDENT VARIABLE CP

Y/BBF	.10000	.50000	.65000	.80000	.90000
X/CBF					
-.10000	-.1485	-.1494			-.1624
.20000	-.1619	-.1487	-.1611	-.1653	-.1643
.60000	-.1680	-.1555			-.1689
.95000	-.1624	-.1597	-.1616	-.1626	-.1626

ALPHAO(2) = -3.062 BETAO (4) = 3.808 RN/L = 3.5170 PT = 2309.0 TTF = 105.24 Q(PSF) = 730.07

SECTION (1)BODY FLAP (TOP) DEPENDENT VARIABLE CP

Y/BBF	.10000	.50000	.65000	.80000	.90000
X/CBF					
-.10000	-.1531	-.1536			-.1648
.20000	-.1668	-.1590	-.1656	-.1690	-.1663
.60000	-.1758	-.1636			-.1709
.95000	-.1748	-.1660	-.1707	-.1731	-.1731

ALPHAO(2) = -3.111 BETAO (5) = 5.864 RN/L = 3.5170 PT = 2309.0 TTF = 105.24 Q(PSF) = 730.07

SECTION (1)BODY FLAP (TOP) DEPENDENT VARIABLE CP

Y/BBF	.10000	.50000	.65000	.80000	.90000
X/CBF					
-.10000	-.1525	-.1593			-.1717
.20000	-.1681	-.1642	-.1734	-.1746	-.1720
.60000	-.1778	-.1703			-.1749
.95000	-.1817	-.1698	-.1778	-.1744	-.1754

ALPHAO(3) = .853 BETAO (1) = -6.099 RN/L = 3.5175 PT = 2309.1 TTF = 105.18 Q(PSF) = 730.10

SECTION (1)BODY FLAP (TOP) DEPENDENT VARIABLE CP

Y/BBF	.10000	.50000	.65000	.80000	.90000
X/CBF					
-.10000	-.1654	-.1727			-.1786
.20000	-.1793	-.1735	-.1778	-.1793	-.1839
.60000	-.1830	-.1759			-.1825
.95000	-.1815	-.1757	-.1774	-.1827	-.1849

DATE 08 MAY 80 IA156B PRESSURE DATA

AMES 272-1-97 IA156B OTS. BODY FLAP(TOP) (P2TG23)

ALPHAO(3) = .857 BETAO (2) = -4.060 RN/L = 3.5175 PT = 2309.1 TTF = 105.18 Q(PSF) = 730.10

SECTION (1)BODY FLAP (TOP) DEPENDENT VARIABLE CP

Y/BBF	.10000	.50000	.65000	.80000	.90000
X/CBF					
-.10000	-.1718	-.1752			-.1825
.20000	-.1849	-.1774	-.1820	-.1856	-.1886
.60000	-.1900	-.1798			-.1898
.95000	-.1854	-.1810	-.1830	-.1864	-.1888

ALPHAO(3) = .811 BETAO (3) = -.106 RN/L = 3.5175 PT = 2309.1 TTF = 105.18 Q(PSF) = 730.10

SECTION (1)BODY FLAP (TOP) DEPENDENT VARIABLE CP

Y/BBF	.10000	.50000	.65000	.80000	.90000
X/CBF					
-.10000	-.1575	-.1578			-.1692
.20000	-.1685	-.1566	-.1680	-.1717	-.1702
.60000	-.1746	-.1653			-.1756
.95000	-.1705	-.1697	-.1702	-.1712	-.1695

ALPHAO(3) = .826 BETAO (4) = 3.770 RN/L = 3.5175 PT = 2309.1 TTF = 105.18 Q(PSF) = 730.10

SECTION (1)BODY FLAP (TOP) DEPENDENT VARIABLE CP

Y/BBF	.10000	.50000	.65000	.80000	.90000
X/CBF					
-.10000	-.1615	-.1634			-.1720
.20000	-.1729	-.1656	-.1707	-.1742	-.1722
.60000	-.1776	-.1720			-.1764
.95000	-.1781	-.1744	-.1751	-.1778	-.1783

ALPHAO(3) = .859 BETAO (5) = 5.833 RN/L = 3.5175 PT = 2309.1 TTF = 105.18 Q(PSF) = 730.10

SECTION (1)BODY FLAP (TOP) DEPENDENT VARIABLE CP

Y/BBF	.10000	.50000	.65000	.80000	.90000
X/CBF					
-.10000	-.1650	-.1672			-.1758
.20000	-.1785	-.1704	-.1753	-.1794	-.1767
.60000	-.1846	-.1750			-.1812
.95000	-.1875	-.1785	-.1816	-.1836	-.1838

DATE 08 MAY 80

IA156B PRESSURE DATA

AMES 272-1-97 IA156B OTS. BODY FLAP(TOP) (P2TG23)

ALPHAO(4) = 4.665 BETAO (1) = -6.127 RN/L = 3.5088 PT = 2302.5 TTF = 105.03 Q(PSF) = 727.99

SECTION (1)BODY FLAP (TOP) DEPENDENT VARIABLE CP

Y/BBF	.10000	.50000	.65000	.80000	.90000
X/CBF					
-.10000	-.1683	-.1745			-.1811
.20000	-.1815	-.1759	-.1801	-.1857	-.1864
.60000	-.1852	-.1781			-.1891
.95000	-.1845	-.1784	-.1798	-.1840	-.1874

ALPHAO(4) = 4.658 BETAO (2) = -4.111 RN/L = 3.5088 PT = 2302.5 TTF = 105.03 Q(PSF) = 727.99

SECTION (1)BODY FLAP (TOP) DEPENDENT VARIABLE CP

Y/BBF	.10000	.50000	.65000	.80000	.90000
X/CBF					
-.10000	-.1720	-.1781			-.1849
.20000	-.1879	-.1791	-.1825	-.1889	-.1901
.60000	-.1908	-.1818			-.1920
.95000	-.1891	-.1835	-.1835	-.1830	-.1886

ALPHAO(4) = 4.586 BETAO (3) = -.120 RN/L = 3.5088 PT = 2302.5 TTF = 105.03 Q(PSF) = 727.99

SECTION (1)BODY FLAP (TOP) DEPENDENT VARIABLE CP

Y/BBF	.10000	.50000	.65000	.80000	.90000
X/CBF					
-.10000	-.1605	-.1661			-.1727
.20000	-.1747	-.1656	-.1720	-.1752	-.1737
.60000	-.1759	-.1693			-.1761
.95000	-.1734	-.1764	-.1749	-.1730	-.1725

ALPHAO(4) = 4.623 BETAO (4) = 3.818 RN/L = 3.5088 PT = 2302.5 TTF = 105.03 Q(PSF) = 727.99

SECTION (1)BODY FLAP (TOP) DEPENDENT VARIABLE CP

Y/BBF	.10000	.50000	.65000	.80000	.90000
X/CBF					
-.10000	-.1697	-.1748			-.1815
.20000	-.1849	-.1756	-.1800	-.1844	-.1837
.60000	-.1856	-.1810			-.1866
.95000	-.1812	-.1841	-.1824	-.1841	-.1841

AMES 272-1-97 IA156B OTS. BODY FLAP(TOP) (P2TG23)

ALPHAO(4) = 4.693 BETAO (5) = 5.840 RN/L = 3.5088 PT = 2302.5 TTF = 105.03 Q(PSF) = 727.99

SECTION (1)BODY FLAP (TOP) DEPENDENT VARIABLE CP

Y/BBF	.10000	.50000	.65000	.80000	.90000
X/CBF					
-.10000	-.1627	-.1700			-.1766
.20000	-.1771	-.1705	-.1754	-.1788	-.1781
.60000	-.1793	-.1766			-.1810
.95000	-.1791	-.1796	-.1786	-.1786	-.1783

ALPHAO(5) = 6.329 BETAO (1) = -6.149 RN/L = 3.5075 PT = 2302.9 TTF = 105.25 Q(PSF) = 728.13

SECTION (1)BODY FLAP (TOP) DEPENDENT VARIABLE CP

Y/BBF	.10000	.50000	.65000	.80000	.90000
X/CBF					
-.10000	-.1698	-.1759			-.1832
.20000	-.1847	-.1779	-.1815	-.1889	-.1879
.60000	-.1881	-.1796			-.1925
.95000	-.1903	-.1798	-.1815	-.1845	-.1913

ALPHAO(5) = 6.287 BETAO (2) = -4.118 RN/L = 3.5075 PT = 2302.9 TTF = 105.25 Q(PSF) = 728.13

SECTION (1)BODY FLAP (TOP) DEPENDENT VARIABLE CP

Y/BBF	.10000	.50000	.65000	.80000	.90000
X/CBF					
-.10000	-.1737	-.1813			-.1882
.20000	-.1926	-.1825	-.1857	-.1913	-.1916
.60000	-.1957	-.1867			-.1960
.95000	-.1926	-.1879	-.1862	-.1845	-.1904

ALPHAO(5) = 6.236 BETAO (3) = -.127 RN/L = 3.5075 PT = 2302.9 TTF = 105.25 Q(PSF) = 728.13

SECTION (1)BODY FLAP (TOP) DEPENDENT VARIABLE CP

Y/BBF	.10000	.50000	.65000	80000	.90000
X/CBF					
-.10000	-.1644	-.1686			-.1745
.20000	-.1750	-.1686	-.1731	-.1750	-.1737
.60000	-.1747	-.1691			-.1757
.95000	-.1706	-.1752	-.1759	-.1747	-.1710

AMES 272-1-97 IA156B OTS. BODY FLAP(TOP) (P2TG23)

ALPHAO(5) = 6.270 BETAO (4) = 3.825 RN/L = 3.5075 PT = 2302.9 TTF = 105.25 Q(PSF) = 728.13

SECTION (1)BODY FLAP (TOP) DEPENDENT VARIABLE CP

Y/BBF	.10000	.50000	.65000	.80000	.90000
X/CBF					
-.10000	-.1712	-.1739			-.1803
.20000	-.1830	-.1744	-.1783	-.1834	-.1815
.60000	-.1852	-.1788			-.1856
.95000	-.1827	-.1830	-.1820	-.1827	-.1820

ALPHAO(5) = 6.333 BETAO (5) = 5.834 RN/L = 3.5075 PT = 2302.9 TTF = 105.25 Q(PSF) = 728.13

SECTION (1)BODY FLAP (TOP) DEPENDENT VARIABLE CP

Y/BBF	.10000	.50000	.65000	.80000	.90000
X/CBF					
-.10000	-.1661	-.1698			-.1767
.20000	-.1764	-.1708	-.1754	-.1786	-.1776
.60000	-.1779	-.1764			-.1801
.95000	-.1784	-.1808	-.1803	-.1801	-.1791

DATE 08 MAY 80

IA156B PRESSURE DATA

AMES 272-1-97 IA156B OTS.

BODY FLAP(TOP)

(P2TG24) (07 MAR 79)

REFERENCE DATA

SREF = 2690.0000 SQ.FT.
LREF = 1290.3000 INCHES
BREF = 1290.3000 INCHES
SCALE = .0200

XMRP = 976.0000 IN. XT
YMRP = .0000 IN. YT
ZMRP = 400.0000 IN. ZT

PARAMETRIC DATA

IB-ELV = 4.000
MACH = 2.500
BDFLAP = .000
RUDDER = .000

OB-ELV = -7.000
RN/L = 3.500
SPDBRK = .000
SILTS = .000

ALPHAO(1) = -5.397 BETAO (1) = -6.340 RN/L = 3.5107 PT = 2653.1 TTF = 101.94 Q(PSF) = 678.68

SECTION (1)BODY FLAP (TOP) DEPENDENT VARIABLE CP

Y/BBF	.10000	.50000	.65000	.80000	.90000
X/CBF					
-.10000	-.1189	-.1360			-.1370
.20000	-.1399	-.1349	-.1365	-.1373	-.1423
.60000	-.1428	-.1347			-.1328
.95000	-.1420	-.1352	-.1347	-.1357	-.1286

ALPHAO(1) = -5.398 BETAO (2) = -4.249 RN/L = 3.5107 PT = 2653.1 TTF = 101.94 Q(PSF) = 678.68

SECTION (1)BODY FLAP (TOP) DEPENDENT VARIABLE CP

Y/BBF	.10000	.50000	.65000	.80000	.90000
X/CBF					
-.10000	-.1147	-.1356			-.1377
.20000	-.1391	-.1341	-.1364	-.1380	-.1412
.60000	-.1440	-.1354			-.1349
.95000	-.1433	-.1354	-.1362	-.1370	-.1325

ALPHAO(1) = -5.392 BETAO (3) = .025 RN/L = 3.5107 PT = 2653.1 TTF = 101.94 Q(PSF) = 678.68

SECTION (1)BODY FLAP (TOP) DEPENDENT VARIABLE CP

Y/BBF	.10000	.50000	.65000	.80000	.90000
X/CBF					
-.10000	-.1115	-.1261			-.1306
.20000	-.1387	-.1259	-.1280	-.1314	-.1377
.60000	-.1356	-.1267			-.1330
.95000	-.1330	-.1251	-.1298	-.1288	-.1303

AMES 272-1-97 IA156B OTS. BODY FLAP(TOP) (P2TG24)

ALPHAO(1) = -5.267 BETAO (4) = 4.231 RN/L = 3.5107 PT = 2653.1 TTF = 101.94 Q(PSF) = 678.68

SECTION (1)BODY FLAP (TOP) DEPENDENT VARIABLE CP

Y/BBF	.10000	.50000	.65000	.80000	.90000
X/CBF					
-.10000	-.1126	-.1273			-.1351
.20000	-.1388	-.1286	-.1343	-.1370	-.1372
.60000	-.1375	-.1333			-.1404
.95000	-.1370	-.1359	-.1380	-.1351	-.1380

ALPHAO(1) = -5.238 BETAO (5) = 6.299 RN/L = 3.5107 PT = 2653.1 TTF = 101.94 Q(PSF) = 678.68

SECTION (1)BODY FLAP (TOP) DEPENDENT VARIABLE CP

Y/BBF	.10000	.50000	.65000	.80000	.90000
X/CBF					
-.10000	-.1181	-.1299			-.1357
.20000	-.1402	-.1302	-.1346	-.1383	-.1367
.60000	-.1331	-.1341			-.1417
.95000	-.1331	-.1360	-.1409	-.1396	-.1420

ALPHAO(2) = -3.721 BETAO (1) = -6.404 RN/L = 3.4896 PT = 2655.9 TTF = 104.70 Q(PSF) = 679.40

SECTION (1)BODY FLAP (TOP) DEPENDENT VARIABLE CP

Y/BBF	.10000	.50000	.65000	.80000	.90000
X/CBF					
-.10000	-.1208	-.1389			-.1399
.20000	-.1420	-.1378	-.1389	-.1405	-.1454
.60000	-.1468	-.1376			-.1394
.95000	-.1460	-.1376	-.1378	-.1405	-.1360

ALPHAO(2) = -3.729 BETAO (2) = -4.314 RN/L = 3.4896 PT = 2655.9 TTF = 104.70 Q(PSF) = 679.40

SECTION (1)BODY FLAP (TOP) DEPENDENT VARIABLE CP

Y/BBF	.10000	.50000	.65000	.80000	.90000
X/CBF					
-.10000	-.1200	-.1368			-.1392
.20000	-.1415	-.1357	-.1381	-.1392	-.1433
.60000	-.1457	-.1360			-.1384
.95000	-.1428	-.1371	-.1381	-.1384	-.1386

AMES 272-1-97 IA156B OTS. BODY FLAP(TOP) (P2TG24)

ALPHAO(2) = -3.750 BETAO (3) = .023 RN/L = 3.4896 PT = 2655.9 TTF = 104.70 Q(PSF) = 679.40

SECTION (1)BODY FLAP (TOP) DEPENDENT VARIABLE CP

Y/BBF	.10000	.50000	.65000	.80000	.90000
X/CBF					
-.10000	-.1138	-.1253			-.1332
.20000	-.1382	-.1264	-.1308	-.1358	-.1403
.60000	-.1392	-.1287			-.1369
.95000	-.1361	-.1293	-.1324	-.1285	-.1337

ALPHAO(2) = -3.611 BETAO (4) = 4.272 RN/L = 3.4896 PT = 2655.9 TTF = 104.70 Q(PSF) = 679.40

SECTION (1)BODY FLAP (TOP) DEPENDENT VARIABLE CP

Y/BBF	.10000	.50000	.65000	.80000	.90000
X/CBF					
-.10000	-.1135	-.1281			-.1344
.20000	-.1365	-.1297	-.1350	-.1358	-.1365
.60000	-.1415	-.1334			-.1384
.95000	-.1407	-.1363	-.1392	-.1371	-.1355

ALPHAO(2) = -3.569 BETAO (5) = 6.335 RN/L = 3.4896 PT = 2655.9 TTF = 104.70 Q(PSF) = 679.40

SECTION (1)BODY FLAP (TOP) DEPENDENT VARIABLE CP

Y/BBF	.10000	.50000	.65000	.80000	.90000
X/CBF					
-.10000	-.1141	-.1295			-.1369
.20000	-.1408	-.1311	-.1366	-.1397	-.1382
.60000	-.1366	-.1335			-.1416
.95000	-.1379	-.1356	-.1426	-.1411	-.1424

ALPHAO(3) = .000 BETAO (1) = -5.993 RN/L = 3.4842 PT = 2657.5 TTF = 105.55 Q(PSF) = 679.80

SECTION (1)BODY FLAP (TOP) DEPENDENT VARIABLE CP

Y/BBF	.10000	.50000	.65000	.80000	.90000
X/CBF					
-.10000	-.1254	-.1429			-.1463
.20000	-.1482	-.1424	-.1445	-.1471	-.1519
.60000	-.1513	-.1437			-.1482
.95000	-.1484	-.1445	-.1437	-.1469	-.1474

AMES 272-1-97 IA156B OTS. BODY FLAP(TOP) (P2TG24)

ALPHAO(3) = .015 BETAO (2) = -3.962 RN/L = 3.4842 PT = 2657.5 TTF = 105.55 Q(PSF) = 679.80

SECTION (1)BODY FLAP (TOP) DEPENDENT VARIABLE CP

Y/BBF	.10000	.50000	.65000	.80000	.90000
X/CBF					
-.10000	-.1197	-.1409			-.1449
.20000	-.1472	-.1407	-.1441	-.1456	-.1519
.60000	-.1519	-.1430			-.1491
.95000	-.1488	-.1438	-.1454	-.1456	-.1491

ALPHAO(3) = .028 BETAO (3) = .002 RN/L = 3.4842 PT = 2657.5 TTF = 105.55 Q(PSF) = 679.80

SECTION (1)BODY FLAP (TOP) DEPENDENT VARIABLE CP

Y/BBF	.10000	.50000	.65000	.80000	.90000
X/CBF					
-.10000	-.1206	-.1321			-.1416
.20000	-.1411	-.1337	-.1397	-.1447	-.1432
.60000	-.1458	-.1392			-.1479
.95000	-.1442	-.1392	-.1408	-.1416	-.1421

ALPHAO(3) = -.015 BETAO (4) = 3.855 RN/L = 3.4842 PT = 2657.5 TTF = 105.55 Q(PSF) = 679.80

SECTION (1)BODY FLAP (TOP) DEPENDENT VARIABLE CP

Y/BBF	.10000	.50000	.65000	.80000	.90000
X/CBF					
-.10000	-.1203	-.1336			-.1407
.20000	-.1454	-.1355	-.1397	-.1428	-.1431
.60000	-.1470	-.1402			-.1483
.95000	-.1475	-.1426	-.1436	-.1452	-.1452

ALPHAO(3) = .011 BETAO (5) = 5.919 RN/L = 3.4842 PT = 2657.5 TTF = 105.55 Q(PSF) = 679.80

SECTION (1)BODY FLAP (TOP) DEPENDENT VARIABLE CP

Y/BBF	.10000	.50000	.65000	.80000	.90000
X/CBF					
-.10000	-.1190	-.1358			-.1405
.20000	-.1478	-.1376	-.1405	-.1434	-.1415
.60000	-.1457	-.1394			-.1455
.95000	-.1465	-.1410	-.1462	-.1455	-.1468

DATE 08 MAY 80 IA156B PRESSURE DATA

AMES 272-1-97 IA156B OTS. BODY FLAP(TOP) (P2T024)

ALPHAO(4) = 4.147 BETAO (1) = -6.028 RN/L = 3.4860 PT = 2662.5 TTF = 106.09 Q(PSF) = 681.09

SECTION (1)BODY FLAP (TOP) DEPENDENT VARIABLE CP

Y/BBF	.10000	.50000	.65000	.80000	.90000
X/CBF					
-.10000	-.1269	-.1463			-.1494
.20000	-.1497	-.1447	-.1484	-.1494	-.1531
.60000	-.1523	-.1473			-.1513
.95000	-.1486	-.1481	-.1489	-.1505	-.1507

ALPHAO(4) = 4.136 BETAO (2) = -4.011 RN/L = 3.4860 PT = 2662.5 TTF = 106.09 Q(PSF) = 681.09

SECTION (1)BODY FLAP (TOP) DEPENDENT VARIABLE CP

Y/BBF	.10000	.50000	.65000	.80000	.90000
X/CBF					
-.10000	-.1277	-.1447			-.1505
.20000	-.1528	-.1455	-.1502	-.1528	-.1544
.60000	-.1567	-.1484			-.1565
.95000	-.1520	-.1494	-.1520	-.1536	-.1570

ALPHAO(4) = 4.073 BETAO (3) = -.027 RN/L = 3.4860 PT = 2662.5 TTF = 106.09 Q(PSF) = 681.09

SECTION (1)BODY FLAP (TOP) DEPENDENT VARIABLE CP

Y/BBF	.10000	.50000	.65000	.80000	.90000
X/CBF					
-.10000	-.1248	-.1369			-.1474
.20000	-.1463	-.1379	-.1448	-.1505	-.1484
.60000	-.1482	-.1466			-.1521
.95000	-.1474	-.1471	-.1471	-.1476	-.1476

ALPHAO(4) = 4.111 BETAO (4) = 3.913 RN/L = 3.4860 PT = 2662.5 TTF = 106.09 Q(PSF) = 681.09

SECTION (1)BODY FLAP (TOP) DEPENDENT VARIABLE CP

Y/BBF	.10000	.50000	.65000	.80000	.90000
X/CBF					
-.10000	-.1274	-.1400			-.1465
.20000	-.1497	-.1408	-.1442	-.1486	-.1476
.60000	-.1510	-.1476			-.1515
.95000	-.1481	-.1486	-.1471	-.1479	-.1484

AMES 272-1-97 IA156B OTS, BODY FLAP(TOP) (P21G24)

ALPHAO(4) = 4.178 BETAO (5) = 5.929 RN/L = 3.4860 PT = 2662.5 TTF = 106.09 Q(PSF) = 681.09

SECTION (1)BODY FLAP (TOP) DEPENDENT VARIABLE CP

Y/BBF	.10000	.50000	.65000	.80000	.90000
X/CBF					
-.10000	-.1262	-.1406			-.1447
.20000	-.1474	-.1416	-.1437	-.1460	-.1447
.60000	-.1494	-.1447			-.1479
.95000	-.1521	-.1481	-.1476	-.1479	-.1484

ALPHAO(5) = 5.924 BETAO (1) = -6.046 RN/L = 3.5014 PT = 2676.9 TTF = 106.47 Q(PSF) = 684.77

SECTION (1)BODY FLAP (TOP) DEPENDENT VARIABLE CP

Y/BBF	.10000	.50000	.65000	.80000	.90000
X/CBF					
-.10000	-.1277	-.1459			-.1511
.20000	-.1522	-.1472	-.1503	-.1524	-.1553
.60000	-.1555	-.1488			-.1537
.95000	-.1524	-.1503	-.1522	-.1527	-.1532

ALPHAO(5) = 5.889 BETAO (2) = -4.022 RN/L = 3.5014 PT = 2676.9 TTF = 106.47 Q(PSF) = 684.77

SECTION (1)BODY FLAP (TOP) DEPENDENT VARIABLE CP

Y/BBF	.10000	.50000	.65000	.80000	.90000
X/CBF					
-.10000	-.1295	-.1441			-.1501
.20000	-.1537	-.1462	-.1488	-.1540	-.1532
.60000	-.1576	-.1483			-.1576
.95000	-.1542	-.1493	-.1514	-.1542	-.1589

ALPHAO(5) = 5.842 BETAO (3) = -.035 RN/L = 3.5014 PT = 2676.9 TTF = 106.47 Q(PSF) = 684.77

SECTION (1)BODY FLAP (TOP) DEPENDENT VARIABLE CP

Y/BBF	.10000	.50000	.65000	.80000	.90000
X/CBF					
-.10000	-.1245	-.1370			-.1461
.20000	-.1453	-.1377	-.1440	-.1484	-.1466
.60000	-.1471	-.1442			-.1505
.95000	-.1463	-.1481	-.1463	-.1468	-.1471

AMES 272-1-97 IA156B OTS. BODY FLAP(TOP) (P2TG24)

ALPHAO(5) = 5.873 BETAO (4) = 3.916 RN/L = 3.5014 PT = 2676.9 TTF = 106.47 Q(PSF) = 684.77

SECTION (1)BODY FLAP (TOP) DEPENDENT VARIABLE CP

Y/BBF	.10000	.50000	.65000	.80000	.90000
X/CBF					
-.10000	-.1269	-.1417			-.1487
.20000	-.1503	-.1425	-.1472	-.1513	-.1505
.60000	-.1529	-.1474			-.1529
.95000	-.1503	-.1505	-.1487	-.1498	-.1508

ALPHAO(5) = 5.939 BETAO (5) = 5.924 RN/L = 3.5014 PT = 2676.9 TTF = 106.47 Q(PSF) = 684.77

SECTION (1)BODY FLAP (TOP) DEPENDENT VARIABLE CP

Y/BBF	.10000	.50000	.65000	.80000	.90000
X/CBF					
-.10000	-.1248	-.1399			-.1453
.20000	-.1456	-.1409	-.1443	-.1469	-.1459
.60000	-.1485	-.1451			-.1479
.95000	-.1503	-.1485	-.1474	-.1482	-.1485

DATE 08 MAY 80

IA156B PRESSURE DATA

AMES 272-1-97 IA156B OTS. BODY FLAP(TOP) (P2TG25) (07 MAR 79)

REFERENCE DATA

SREF = 2690.0000 SQ.FT. XMRP = 976.0000 IN. XT
LREF = 1290.3000 INCHES YMRP = .0000 IN. YT
BREF = 1290.3000 INCHES ZMRP = 400.0000 IN. ZT
SCALE = .0200

PARAMETRIC DATA

IB-ELV = 4.000 OB-ELV = -5.000
MACH = 1.800 RN/L = 3.500
BDFLAP = .000 SPDBRK = .000
RUDDER = .000 SILTS = .000

ALPHAO(1) = -5.394 BETAO (1) = -6.351 RN/L = 3.5029 PT = 1933.3 TTF = 106.23 Q(PSF) = 763.36

SECTION (1)BODY FLAP (TOP) DEPENDENT VARIABLE CP

Y/BBF	.10000	.50000	.65000	.80000	.90000
X/CBF					
-.10000	-.2018	-.1896			-.2064
.20000	-.2130	-.1903	-.1985	-.2144	-.2179
.60000	-.2174	-.1954			-.2155
.95000	-.2134	-.2022	-.2025	-.1905	-.2048

ALPHAO(1) = -5.432 BETAO (2) = -4.259 RN/L = 3.5029 PT = 1933.3 TTF = 106.23 Q(PSF) = 763.36

SECTION (1)BODY FLAP (TOP) DEPENDENT VARIABLE CP

Y/BBF	.10000	.50000	.65000	.80000	.90000
X/CBF					
-.10000	-.1887	-.1719			-.1920
.20000	-.1983	-.1712	-.1920	-.2004	-.1993
.60000	-.2028	-.1810			-.2046
.95000	-.1883	-.1991	-.1974	-.1897	-.1894

ALPHAO(1) = -5.422 BETAO (3) = .032 RN/L = 3.5029 PT = 1933.3 TTF = 106.23 Q(PSF) = 763.36

SECTION (1)BODY FLAP (TOP) DEPENDENT VARIABLE CP

Y/BBF	.10000	.50000	.65000	.80000	.90000
X/CBF					
-.10000	-.1777	-.1616			-.1858
.20000	-.1844	-.1693	-.1870	-.1891	-.1884
.60000	-.1879	-.1875			-.1907
.95000	-.1819	-.1961	-.1956	-.1900	-.1823

AMES 272-1-97 IA156B OTS. BODY FLAP(TOP) (P2TG25)

ALPHAO(1) = -5.295 BETAO (4) = 4.254 RN/L = 3.5029 PT = 1933.3 TTF = 106.23 Q(PSF) = 763.36

SECTION (1)BODY FLAP (TOP) DEPENDENT VARIABLE CP

Y/BBF	.10000	.50000	.65000	.80000	.90000
X/CBF					
-.10000	-.1932	-.1806			-.1913
.20000	-.1995	-.1824	-.1892	-.2009	-.1983
.60000	-.1993	-.1885			-.2037
.95000	-.1831	-.2018	-.1965	-.1960	-.2004

ALPHAO(1) = -5.268 BETAO (5) = 6.333 RN/L = 3.5029 PT = 1933.3 TTF = 106.23 Q(PSF) = 763.38

SECTION (1)BODY FLAP (TOP) DEPENDENT VARIABLE CP

Y/BBF	.10000	.50000	.65000	.80000	.90000
X/CBF					
-.10000	-.2020	-.1892			-.2018
.20000	-.2097	-.1925	-.2009	-.2123	-.2079
.60000	-.2097	-.1957			-.2151
.95000	-.1911	-.2069	-.2020	-.2165	-.2137

ALPHAO(2) = -3.448 BETAO (1) = -6.443 RN/L = 3.5032 PT = 1934.8 TTF = 106.53 Q(PSF) = 763.98

SECTION (1)BODY FLAP (TOP) DEPENDENT VARIABLE CP

Y/BBF	.10000	.50000	.65000	.80000	.90000
X/CBF					
-.10000	-.2052	-.1912			-.2080
.20000	-.2152	-.1914	-.2021	-.2150	-.2192
.60000	-.2178	-.1961			-.2189
.95000	-.2103	-.2080	-.2061	-.1949	-.2003

ALPHAO(2) = -3.460 BETAO (2) = -4.342 RN/L = 3.5032 PT = 1934.8 TTF = 106.53 Q(PSF) = 763.98

SECTION (1)BODY FLAP (TOP) DEPENDENT VARIABLE CP

Y/BBF	.10000	.50000	.65000	.80000	.90000
X/CBF					
-.10000	-.1906	-.1715			-.1922
.20000	-.1985	-.1731	-.1925	-.1969	-.1950
.60000	-.2016	-.1897			-.1981
.95000	-.1906	-.2044	-.2013	-.1941	-.1883

AMES 272-1-97 IA156B OTS. BODY FLAP(TOP) (P2T025)

ALPHAO(2) = -3.475 BETAO (3) = .029 RN/L = 3.5032 PT = 1934.8 TTF = 106.53 Q(PSF) = 763.98

SECTION (1)BODY FLAP (TOP) DEPENDENT VARIABLE CP

Y/BBF	.10000	.50000	.65000	.80000	.90000
X/CBF					
-.10000	-.1762	-.1629			-.1847
.20000	-.1826	-.1713	-.1858	-.1858	-.1849
.60000	-.1826	-.1870			-.1849
.95000	-.1769	-.1933	-.1919	-.1863	-.1795

ALPHAO(2) = -3.326 BETAO (4) = 4.298 RN/L = 3.5032 PT = 1934.8 TTF = 106.53 Q(PSF) = 763.98

SECTION (1)BODY FLAP (TOP) DEPENDENT VARIABLE CP

Y/BBF	.10000	.50000	.65000	.80000	.90000
X/CBF					
-.10000	-.1921	-.1821			-.1916
.20000	-.1966	-.1853	-.1907	-.2003	-.1954
.60000	-.1947	-.1912			-.2010
.95000	-.1853	-.2040	-.2003	-.1968	-.2010

ALPHAO(2) = -3.292 BETAO (5) = 6.370 RN/L = 3.5032 PT = 1934.8 TTF = 106.53 Q(PSF) = 763.98

SECTION (1)BODY FLAP (TOP) DEPENDENT VARIABLE CP

Y/BBF	.10000	.50000	.65000	.80000	.90000
X/CBF					
-.10000	-.2006	-.1903			-.1985
.20000	-.2071	-.1933	-.1966	-.2087	-.2034
.60000	-.2078	-.1929			-.2092
.95000	-.1912	-.2083	-.2029	-.2078	-.2106

ALPHAO(3) = .340 BETAO (1) = -6.015 RN/L = 3.5039 PT = 1935.1 TTF = 106.52 Q(PSF) = 764.09

SECTION (1)BODY FLAP (TOP) DEPENDENT VARIABLE CP

Y/BBF	.10000	.50000	.65000	.80000	.90000
X/CBF					
-.10000	-.2062	-.1989			-.2080
.20000	-.2120	-.1975	-.2083	-.2092	-.2094
.60000	-.2155	-.2015			-.2113
.95000	-.2064	-.2141	-.2129	-.2073	-.2027

DATE 08 MAY 80 IA156B PRESSURE DATA BODY FLAP(TOP) (P2TG25)

AMES 272-1-97 IA156B OTS.

ALPHAO(3) = .351 BETAO (2) = -3.972 RN/L = 3.5039 PT = 1935.1 TTF = 106.52 Q(PSF) = 764.09

SECTION (1)BODY FLAP (TOP) DEPENDENT VARIABLE CP

Y/BBF	.10000	.50000	.65000	.80000	.90000
X/CBF					
-.10000	-.1962	-.1853			-.1981
.20000	-.2002	-.1874	-.2002	-.2011	-.1995
.60000	-.2023	-.2025			-.2007
.95000	-.2009	-.2109	-.2093	-.2018	-.1979

ALPHAO(3) = .243 BETAO (3) = -.006 RN/L = 3.5039 PT = 1935.1 TTF = 106.52 Q(PSF) = 764.09

SECTION (1)BODY FLAP (TOP) DEPENDENT VARIABLE CP

Y/BBF	.10000	.50000	.65000	.80000	.90000
X/CBF					
-.10000	-.1764	-.1727			-.1811
.20000	-.1790	-.1720	-.1804	-.1834	-.1813
.60000	-.1771	-.1823			-.1825
.95000	-.1746	-.1890	-.1883	-.1853	-.1820

ALPHAO(3) = .325 BETAO (4) = 3.883 RN/L = 3.5039 PT = 1935.1 TTF = 106.52 Q(PSF) = 764.09

SECTION (1)BODY FLAP (TOP) DEPENDENT VARIABLE CP

Y/BBF	.10000	.50000	.65000	.80000	.90000
X/CBF					
-.10000	-.1901	-.1862			-.1934
.20000	-.1948	-.1869	-.1913	-.1969	-.1941
.60000	-.1929	-.1925			-.1974
.95000	-.1887	-.2039	-.2006	-.1992	-.1990

ALPHAO(3) = .358 BETAO (5) = 5:954 RN/L = 3.5039 PT = 1935.1 TTF = 106.52 Q(PSF) = 764.09

SECTION (1)BODY FLAP (TOP) DEPENDENT VARIABLE CP

Y/BBF	.10000	.50000	.65000	.80000	.90000
X/CBF					
-.10000	-.2029	-.1959			-.2036
.20000	-.2087	-.2003	-.2024	-.2113	-.2069
.60000	-.2085	-.1985			-.2153
.95000	-.2006	-.2106	-.2087	-.2141	-.2167

DATE 06 MAY 80 IA156B PRESSURE DATA

AMES 272-1-97 IA156B OTS. BODY FLAP(TOP) (P2TG25)

ALPHAO(4) = 3.999 BETAO (1) = -6.062 RN/L = 3.5027 PT = 1934.8 TTF = 106.59 Q(PSF) = 763.98

SECTION (1)BODY FLAP (TOP) DEPENDENT VARIABLE CP

Y/BBF	.10000	.50000	.65000	.80000	.90000
X/CBF					
-.10000	-.2060	-.2048			-.2057
.20000	-.2099	-.2036	-.2085	-.2097	-.2111
.60000	-.2104	-.2071			-.2123
.95000	-.2123	-.2181	-.2184	-.2146	-.2125

ALPHAO(4) = 3.993 BETAO (2) = -4.025 RN/L = 3.5027 PT = 1934.8 TTF = 106.59 Q(PSF) = 763.98

SECTION (1)BODY FLAP (TOP) DEPENDENT VARIABLE CP

Y/BBF	.10000	.50000	.65000	.80000	.90000
X/CBF					
-.10000	-.2016	-.1939			-.2063
.20000	-.2056	-.1953	-.2068	-.2086	-.2068
.60000	-.2058	-.2049			-.2079
.95000	-.2072	-.2161	-.2149	-.2103	-.2028

ALPHAO(4) = 3.925 BETAO (3) = -.026 RN/L = 3.5027 PT = 1934.8 TTF = 106.59 Q(PSF) = 763.98

SECTION (1)BODY FLAP (TOP) DEPENDENT VARIABLE CP

Y/BBF	.10000	.50000	.65000	.80000	.90000
X/CBF					
-.10000	-.1762	-.1792			-.1799
.20000	-.1804	-.1778	-.1813	-.1832	-.1827
.60000	-.1804	-.1839			-.1841
.95000	-.1809	-.1921	-.1930	-.1888	-.1869

ALPHAO(4) = 3.967 BETAO (4) = 3.922 RN/L = 3.5027 PT = 1934.8 TTF = 106.59 Q(PSF) = 763.98

SECTION (1)BODY FLAP (TOP) DEPENDENT VARIABLE CP

Y/BBF	.10000	.50000	.65000	.80000	.90000
X/CBF					
-.10000	-.1906	-.1838			-.1931
.20000	-.1927	-.1864	-.1934	-.1957	-.1945
.60000	-.1915	-.1973			-.1957
.95000	-.1899	-.2041	-.2015	-.1999	-.1976

DATE 08 MAY 80 IA156B PRESSURE DATA

AMES 272-1-97 IA156B OTS. BODY FLAP(TOP) (P2T025)

ALPHAO(4) = 4.035 BETAO (5) = 5.953 RN/L = 3.5027 PT = 1934.8 TTF = 106.59 Q(PSF) = 763.98

SECTION (1)BODY FLAP (TOP) DEPENDENT VARIABLE CP

Y/BBF	.10000	.50000	.65000	.80000	.90000
X/CBF					
-.10000	-.1974	-.1932			-.2048
.20000	-.2009	-.1948	-.2058	-.2079	-.2060
.60000	-.2034	-.2079			-.2081
.95000	-.2055	-.2146	-.2165	-.2128	-.2107

ALPHAO(5) = 6.028 BETAO (1) = -6.070 RN/L = 3.5010 PT = 1934.3 TTF = 106.67 Q(PSF) = 763.76

SECTION (1)BODY FLAP (TOP) DEPENDENT VARIABLE CP

Y/BBF	.10000	.50000	.65000	.80000	.90000
X/CBF					
-.10000	-.2078	-.2068			-.2066
.20000	-.2103	-.2054	-.2099	-.2110	-.2134
.60000	-.2101	-.2090			-.2145
.95000	-.2150	-.2201	-.2192	-.2157	-.2150

ALPHAO(5) = 6.015 BETAO (2) = -4.042 RN/L = 3.5010 PT = 1934.3 TTF = 106.67 Q(PSF) = 763.76

SECTION (1)BODY FLAP (TOP) DEPENDENT VARIABLE CP

Y/BBF	.10000	.50000	.65000	.80000	.90000
X/CBF					
-.10000	-.2036	-.1952			-.2069
.20000	-.2071	-.1963	-.2071	-.2101	-.2076
.60000	-.2062	-.2097			-.2094
.95000	-.2078	-.2197	-.2185	-.2136	-.2078

ALPHAO(5) = 5.963 BETAO (3) = -.038 RN/L = 3.5010 PT = 1934.3 TTF = 106.67 Q(PSF) = 763.76

SECTION (1)BODY FLAP (TOP) DEPENDENT VARIABLE CP

Y/BBF	.10000	.50000	.65000	.80000	.90000
X/CBF					
-.10000	-.1600	-.1684			-.1681
.20000	-.1721	-.1702	-.1751	-.1751	-.1754
.60000	-.1751	-.1803			-.1784
.95000	-.1786	-.1856	-.1861	-.1833	-.1817

DATE 08 MAY 80 IA156B PRESSURE DATA

AMES 272-1-97 IA156B OTS. BODY FLAP(TOP) (P2TG25)

ALPHAO(5) = 5.996 BETAO (4) = 3.927 RN/L = 3.5010 PT = 1934.3 TTF = 106.67 Q(PSF) = 763.76

SECTION (1)BODY FLAP (TOP) DEPENDENT VARIABLE CP

Y/BBF	.10000	.50000	.65000	.80000	.90000
X/CBF					
-.10000	-.1931	-.1840			-.1940
.20000	-.1950	-.1873	-.1950	-.1959	-.1940
.60000	-.1917	-.2010			-.1959
.95000	-.1929	-.2057	-.2038	-.2008	-.1987

ALPHAO(5) = 6.059 BETAO (5) = 5.943 RN/L = 3.5010 PT = 1934.3 TTF = 106.67 Q(PSF) = 763.76

SECTION (1)BODY FLAP (TOP) DEPENDENT VARIABLE CP

Y/BBF	.10000	.50000	.65000	.80000	.90000
X/CBF					
-.10000	-.1949	-.1916			-.1951
.20000	-.1974	-.1918	-.1970	-.1986	-.1981
.60000	-.1984	-.1988			-.1998
.95000	-.2000	-.2082	-.2077	-.2049	-.2044

DATE 08 MAY 80

IA156B PRESSURE DATA

AMES 272-1-97 IA156B OTS.

BODY FLAP(TOP)

(P2TG2B) (07 MAR 79)

REFERENCE DATA

SREF = 2690.0000 SQ.FT. XMRP = 976.0000 IN. XT
LREF = 1290.3000 INCHES YMRP = .0000 IN. YT
BREF = 1290.3000 INCHES ZMRP = 400.0000 IN. ZT
SCALE = .0200

PARAMETRIC DATA

IB-ELV = 4.000 OB-ELV = -5.000
MACH = 2.200 RN/L = 3.500
BDFLAP = .000 SPDBRK = .000
RUDDER = .000 SILTS = .000

ALPHAO(1) = -4.955 BETAO (1) = -6.385 RN/L = 3.5055 PT = 2297.4 TTF = 104.52 Q(PSF) = 726.38

SECTION (1)BODY FLAP (TOP) DEPENDENT VARIABLE CP

Y/BBF	.10000	.50000	.65000	.80000	.90000
X/CBF					
-.10000	-.1612	-.1671			-.1700
.20000	-.1761	-.1659	-.1690	-.1705	-.1759
.60000	-.1788	-.1671			-.1722
.95000	-.1759	-.1676	-.1690	-.1751	-.1754

ALPHAO(1) = -4.993 BETAO (2) = -4.298 RN/L = 3.5055 PT = 2297.4 TTF = 104.52 Q(PSF) = 726.38

SECTION (1)BODY FLAP (TOP) DEPENDENT VARIABLE CP

Y/BBF	.10000	.50000	.65000	.80000	.90000
X/CBF					
-.10000	-.1593	-.1637			-.1666
.20000	-.1744	-.1619	-.1666	-.1680	-.1739
.60000	-.1788	-.1659			-.1710
.95000	-.1737	-.1671	-.1702	-.1720	-.1710

ALPHAO(1) = -4.986 BETAO (3) = -.017 RN/L = 3.5055 PT = 2297.4 TTF = 104.52 Q(PSF) = 726.38

SECTION (1)BODY FLAP (TOP) DEPENDENT VARIABLE CP

Y/BBF	.10000	.50000	.65000	.80000	.90000
X/CBF					
-.10000	-.1452	-.1459			-.1617
.20000	-.1595	-.1464	-.1590	-.1646	-.1658
.60000	-.1675	-.1549			-.1690
.95000	-.1622	-.1566	-.1607	-.1602	-.1615

DATE 08 MAY 80 IA156B PRESSURE DATA

AMES 272-1-97 IA156B OTS. BODY FLAP(TOP) (P2TG26)

ALPHAO(1) = -4.867 BETAO (4) = 4.195 RN/L = 3.5055 PT = 2297.4 TTF = 104.52 Q(PSF) = 726.38

SECTION (1)BODY FLAP (TOP) DEPENDENT VARIABLE CP

Y/BBF	.10000	.50000	.65000	.80000	.90000
X/CBF					
-.10000	-.1513	-.1530			-.1659
.20000	-.1663	-.1590	-.1663	-.1693	-.1668
.60000	-.1758	-.1642			-.1715
.95000	-.1746	-.1656	-.1727	-.1685	-.1685

ALPHAO(1) = -4.829 BETAO (5) = 6.264 RN/L = 3.5055 PT = 2297.4 TTF = 104.52 Q(PSF) = 726.38

SECTION (1)BODY FLAP (TOP) DEPENDENT VARIABLE CP

Y/BBF	.10000	.50000	.65000	.80000	.90000
X/CBF					
-.10000	-.1502	-.1580			-.1693
.20000	-.1683	-.1609	-.1707	-.1719	-.1695
.60000	-.1759	-.1673			-.1722
.95000	-.1771	-.1693	-.1761	-.1693	-.1715

ALPHAO(2) = -3.827 BETAO (1) = -6.417 RN/L = 3.4970 PT = 2293.0 TTF = 104.72 Q(PSF) = 724.99

SECTION (1)BODY FLAP (TOP) DEPENDENT VARIABLE CP

Y/BBF	.10000	.50000	.65000	.80000	.90000
X/CBF					
-.10000	-.1639	-.1686			-.1730
.20000	-.1796	-.1691	-.1718	-.1732	-.1801
.60000	-.1803	-.1705			-.1776
.95000	-.1784	-.1715	-.1730	-.1784	-.1798

ALPHAO(2) = -3.869 BETAO (2) = -4.338 RN/L = 3.4970 PT = 2293.0 TTF = 104.72 Q(PSF) = 724.99

SECTION (1)BODY FLAP (TOP) DEPENDENT VARIABLE CP

Y/BBF	.10000	.50000	.65000	.80000	.90000
X/CBF					
-.10000	-.1613	-.1657			-.1701
.20000	-.1754	-.1649	-.1691	-.1710	-.1764
.60000	-.1796	-.1679			-.1747
.95000	-.1742	-.1696	-.1727	-.1754	-.1749

AMES 272-1-97 IA156B OTS. BODY FLAP(TOP) (P2TG26)

ALPHAO(2) = -3.877 BETAO (3) = -.019 RN/L = 3.4970 PT = 2293.0 TTF = 104.72 Q(PSF) = 724.99

SECTION (1)BODY FLAP (TOP) DEPENDENT VARIABLE CP

Y/BBF	.10000	.50000	.65000	.80000	.90000
X/CBF					
-.10000	-.1466	-.1483			-.1620
.20000	-.1601	-.1474	-.1603	-.1647	-.1652
.60000	-.1684	-.1554			-.1684
.95000	-.1628	-.1591	-.1620	-.1608	-.1610

ALPHAO(2) = -3.733 BETAO (4) = 4.214 RN/L = 3.4970 PT = 2293.0 TTF = 104.72 Q(PSF) = 724.99

SECTION (1)BODY FLAP (TOP) DEPENDENT VARIABLE CP

Y/BBF	.10000	.50000	.65000	.80000	.90000
X/CBF					
-.10000	-.1544	-.1544			-.1669
.20000	-.1669	-.1596	-.1676	-.1703	-.1669
.60000	-.1762	-.1649			-.1723
.95000	-.1762	-.1664	-.1733	-.1723	-.1718

ALPHAO(2) = -3.707 BETAO (5) = 6.289 RN/L = 3.4970 PT = 2293.0 TTF = 104.72 Q(PSF) = 724.99

SECTION (1)BODY FLAP (TOP) DEPENDENT VARIABLE CP

Y/BBF	.10000	.50000	.65000	.80000	.90000
X/CBF					
-.10000	-.1532	-.1595			-.1707
.20000	-.1678	-.1622	-.1720	-.1734	-.1715
.60000	-.1764	-.1690			-.1734
.95000	-.1793	-.1707	-.1778	-.1720	-.1729

ALPHAO(3) = .890 BETAO (1) = -6.054 RN/L = 3.4975 PT = 2293.6 TTF = 104.77 Q(PSF) = 725.17

SECTION (1)BODY FLAP (TOP) DEPENDENT VARIABLE CP

Y/BBF	.10000	.50000	.65000	.80000	.90000
X/CBF					
-.10000	-.1639	-.1714			-.1771
.20000	-.1780	-.1727	-.1758	-.1783	-.1827
.60000	-.1832	-.1744			-.1824
.95000	-.1812	-.1754	-.1771	-.1812	-.1851

AMES 272-1-97 IA156B OTS. BODY FLAP(TOP) (P2TG26)

ALPHAO(3) = .898 BETAO (2) = -4.017 RN/L = 3.4975 PT = 2293.6 TTF = 104.77 Q(PSF) = 725.17

SECTION (1)BODY FLAP (TOP) DEPENDENT VARIABLE CP

Y/BBF	.10000	.50000	.65000	.80000	.90000
X/CBF					
-.10000	-.1683	-.1741			-.1810
.20000	-.1846	-.1754	-.1807	-.1844	-.1866
.60000	-.1888	-.1783			-.1895
.95000	-.1849	-.1798	-.1812	-.1856	-.1883

ALPHAO(3) = .780 BETAO (3) = -.065 RN/L = 3.4975 PT = 2293.6 TTF = 104.77 Q(PSF) = 725.17

SECTION (1)BODY FLAP (TOP) DEPENDENT VARIABLE CP

Y/BBF	.10000	.50000	.65000	.80000	.90000
X/CBF					
-.10000	-.1573	-.1576			-.1705
.20000	-.1700	-.1585	-.1690	-.1734	-.1722
.60000	-.1754	-.1671			-.1766
.95000	-.1717	-.1702	-.1705	-.1722	-.1707

ALPHAO(3) = .872 BETAO (4) = 3.817 RN/L = 3.4975 PT = 2293.6 TTF = 104.77 Q(PSF) = 725.17

SECTION (1)BODY FLAP (TOP) DEPENDENT VARIABLE CP

Y/BBF	.10000	.50000	.65000	.80000	.90000
X/CBF					
-.10000	-.1622	-.1634			-.1712
.20000	-.1724	-.1648	-.1702	-.1736	-.1714
.60000	-.1775	-.1709			-.1768
.95000	-.1780	-.1734	-.1748	-.1770	-.1778

ALPHAO(3) = .907 BETAO (5) = 5.882 RN/L = 3.4975 PT = 2293.6 TTF = 104.77 Q(PSF) = 725.17

SECTION (1)BODY FLAP (TOP) DEPENDENT VARIABLE CP

Y/BBF	.10000	.50000	.65000	.80000	.90000
X/CBF					
-.10000	-.1632	-.1681			-.1759
.20000	-.1779	-.1705	-.1764	-.1788	-.1766
.60000	-.1835	-.1747			-.1805
.95000	-.1876	-.1783	-.1815	-.1835	-.1830

AMES 272-1-97 IA156B OTS. BODY FLAP(TOP) (P2TG26)

ALPHAO(4) = 4.557 BETAO (1) = -6.093 RN/L = 3.5063 PT = 2301.8 TTF = 105.19 Q(PSF) = 727.77

SECTION (1)BODY FLAP (TOP) DEPENDENT VARIABLE CP

Y/BBF	.10000	.50000	.65000	.80000	.90000
X/CBF					
-.10000	-.1662	-.1730			-.1803
.20000	-.1813	-.1752	-.1789	-.1847	-.1844
.60000	-.1842	-.1769			-.1888
.95000	-.1840	-.1769	-.1781	-.1330	-.1874

ALPHAO(4) = 4.545 BETAO (2) = -4.070 RN/L = 3.5063 PT = 2301.8 TTF = 105.19 Q(PSF) = 727.77

SECTION (1)BODY FLAP (TOP) DEPENDENT VARIABLE CP

Y/BBF	.10000	.50000	.65000	.80000	.90000
X/CBF					
-.10000	-.1753	-.1785			-.1841
.20000	-.1887	-.1787	-.1821	-.1884	-.1887
.60000	-.1916	-.1824			-.1918
.95000	-.1884	-.1841	-.1829	-.1819	-.1880

ALPHAO(4) = 4.475 BETAO (3) = -.081 RN/L = 3.5063 PT = 2301.8 TTF = 105.19 Q(PSF) = 727.77

SECTION (1)BODY FLAP (TOP) DEPENDENT VARIABLE CP

Y/BBF	.10000	.50000	.65000	.80000	.90000
X/CBF					
-.10000	-.1629	-.1670			-.1738
.20000	-.1748	-.1663	-.1728	-.1758	-.1748
.60000	-.1767	-.1699			-.1779
.95000	-.1743	-.1767	-.1755	-.1738	-.1736

ALPHAO(4) = 4.519 BETAO (4) = 3.808 RN/L = 3.5063 PT = 2301.8 TTF = 105.19 Q(PSF) = 727.77

SECTION (1)BODY FLAP (TOP) DEPENDENT VARIABLE CP

Y/BBF	.10000	.50000	.65000	.80000	.90000
X/CBF					
-.10000	-.1698	-.1740			-.1810
.20000	-.1842	-.1747	-.1788	-.1834	-.1827
.60000	-.1849	-.1805			-.1856
.95000	-.1820	-.1832	-.1820	-.1822	-.1827

DATE 08 MAY 80

IA156B PRESSURE DATA

AMES 272-1-97 IA156B OTS.

BODY FLAP(TOP)

(P2TG26)

ALPHAO(4) = 4.589 BETAO (5) = 5.880 RN/L = 3.5063 PT = 2301.8 TTF = 105.19 Q(PSF) = 727.77

SECTION (1)BODY FLAP (TOP) DEPENDENT VARIABLE CP

Y/BBF	.10000	.50000	.65000	.80000	.90000
X/CBF					
-.10000	-.1678	-.1710			-.1768
.20000	-.1768	-.1710	-.1746	-.1790	-.1780
.60000	-.1790	-.1761			-.1807
.95000	-.1793	-.1807	-.1783	-.1788	-.1783

ALPHAO(5) = 6.574 BETAO (1) = -6.107 RN/L = 3.5047 PT = 2301.2 TTF = 105.28 Q(PSF) = 727.60

SECTION (1)BODY FLAP (TOP) DEPENDENT VARIABLE CP

Y/BBF	.10000	.50000	.65000	.80000	.90000
X/CBF					
-.10000	-.1711	-.1763			-.1831
.20000	-.1860	-.1780	-.1816	-.1904	-.1889
.60000	-.1882	-.1799			-.1940
.95000	-.1909	-.1804	-.1814	-.1848	-.1928

ALPHAO(5) = 6.556 BETAO (2) = -4.082 RN/L = 3.5047 PT = 2301.2 TTF = 105.28 Q(PSF) = 727.60

SECTION (1)BODY FLAP (TOP) DEPENDENT VARIABLE CP

Y/BBF	.10000	.50000	.65000	.80000	.90000
X/CBF					
-.10000	-.1785	-.1821			-.1877
.20000	-.1924	-.1821	-.1846	-.1909	-.1911
.60000	-.1950	-.1853			-.1953
.95000	-.1909	-.1870	-.1855	-.1846	-.1894

ALPHAO(5) = 6.511 BETAO (3) = -.094 RN/L = 3.5047 PT = 2301.2 TTF = 105.28 Q(PSF) = 727.60

SECTION (1)BODY FLAP (TOP) DEPENDENT VARIABLE CP

Y/BBF	.10000	.50000	.65000	.80000	.90000
X/CBF					
-.10000	-.1645	-.1711			-.1759
.20000	-.1769	-.1703	-.1757	-.1774	-.1759
.60000	-.1767	-.1698			-.1772
.95000	-.1735	-.1767	-.1779	-.1752	-.1723

DATE 08 MAY 80

IA156B PRESSURE DATA

AMES 272-1-97 IA156B OTS.

BODY FLAP(TOP) (P2T026)

ALPHAO(5) = 6.545 BETAO (4) = 3.862 RN/L = 3.5047 PT = 2301.2 TTF = 105.28 Q(PSF) = 727.60

SECTION (1)BODY FLAP (TOP) DEPENDENT VARIABLE CP

Y/BBF	.10000	.50000	.65000	.80000	.90000
X/CBF					
-.10000	-.1690	-.1734			-.1800
.20000	-.1819	-.1732	-.1783	-.1834	-.1814
.60000	-.1841	-.1780			-.1846
.95000	-.1831	-.1829	-.1812	-.1817	-.1817

ALPHAO(5) = 6.611 BETAO (5) = 5.871 RN/L = 3.5047 PT = 2301.2 TTF = 105.28 Q(PSF) = 727.60

SECTION (1)BODY FLAP (TOP) DEPENDENT VARIABLE CP

Y/BBF	.10000	.50000	.65000	.80000	.90000
X/CBF					
-.10000	-.1644	-.1702			-.1770
.20000	-.1768	-.1707	-.1751	-.1787	-.1778
.60000	-.1782	-.1761			-.1795
.95000	-.1787	-.1807	-.1802	-.18[illegible]	-.1792

AMES 272-1-97 IA156B OTS, BODY FLAP(TOP) (P2TG27) (07 MAR 79)

REFERENCE DATA

SREF = 2690.0000 SQ.FT. XMRP = 976.0000 IN. XT
LREF = 1290.3000 INCHES YMRP = .0000 IN. YT
BREF = 1290.3000 INCHES ZMRP = 400.0000 IN. ZT
SCALE = .0200

PARAMETRIC DATA

IB-ELV = 4.000 OB-ELV = -5.000
MACH = 2.500 RN/L = 3.500
BOFLAP = .000 SPDBRK = .000
RUDDER = .000 SILTS = .000

ALPHAO(1) = -5.568 BETAO (1) = -6.266 RN/L = 3.5092 PT = 2628.3 TTF = 98.477 Q(PSF) = 672.35

SECTION (1)BODY FLAP (TOP) DEPENDENT VARIABLE CP

Y/BBF	.10000	.50000	.65000	.80000	.90000
X/CBF					
-.10000	-.1164	-.1356			-.1367
.20000	-.1391	-.1348	-.1359	-.1372	-.1420
.60000	-.1420	-.1338			-.1327
.95000	-.1409	-.1351	-.1346	-.1340	-.1274

ALPHAO(1) = -5.606 BETAO (2) = -4.189 RN/L = 3.5092 PT = 2628.3 TTF = 98.477 Q(PSF) = 672.35

SECTION (1)BODY FLAP (TOP) DEPENDENT VARIABLE CP

Y/BBF	.10000	.50000	.65000	.80000	.90000
X/CBF					
-.10000	-.1166	-.1343			-.1364
.20000	-.1374	-.1324	-.1350	-.1364	-.1398
.60000	-.1429	-.1329			-.1337
.95000	-.1424	-.1345	-.1340	-.1345	-.1319

ALPHAO(1) = -5.595 BETAO (3) = .077 RN/L = 3.5092 PT = 2628.3 TTF = 98.477 Q(PSF) = 672.35

SECTION (1)BODY FLAP (TOP) DEPENDENT VARIABLE CP

Y/BBF	.10000	.50000	.65000	.80000	.90000
X/CBF					
-.10000	-.1123	-.1257			-.1305
.20000	-.1376	-.1255	-.1281	-.1305	-.1368
.60000	-.1344	-.1263			-.1326
.95000	-.1326	-.1257	-.1289	-.1281	-.1302

ALPHAO(1) = -5.479 BETAO (4) = 4.278 RN/L = 3.5092 PT = 2628.3 TTF = 98.477 Q(PSF) = 672.35

SECTION (1)BODY FLAP (TOP) DEPENDENT VARIABLE CP

Y/BBF	.10000	.50000	.65000	.80000	.90000
X/CBF					
-.10000	-.1117	-.1269			-.1345
.20000	-.1369	-.1272	-.1332	-.1353	-.1374
.60000	-.1353	-.1311			-.1395
.95000	-.1345	-.1337	-.1351	-.1337	-.1364

ALPHAO(1) = -5.445 BETAO (5) = 6.340 RN/L = 3.5092 PT = 2628.3 TTF = 93.477 Q(PSF) = 672.35

SECTION (1)BODY FLAP (TOP) DEPENDENT VARIABLE CP

Y/BBF	.10000	.50000	.65000	.80000	.90000
X/CBF					
-.10000	-.1118	-.1281			-.1339
.20000	-.1386	-.1283	-.1326	-.1360	-.1344
.60000	-.1315	-.1315			-.1391
.95000	-.1310	-.1333	-.1386	-.1370	-.1386

ALPHAO(2) = -3.454 BETAO (1) = -6.337 RN/L = 3.5003 PT = 2633.2 TTF = 100.17 Q(PSF) = 673.58

SECTION (1)BODY FLAP (TOP) DEPENDENT VARIABLE CP

Y/BBF	.10000	.50000	.65000	.80000	.90000
X/CBF					
-.10000	-.1197	-.1373			-.1394
.20000	-.1407	-.1373	-.1386	-.1391	-.1444
.60000	-.1452	-.1365			-.1386
.95000	-.1444	-.1373	-.1370	-.1383	-.1365

ALPHAO(2) = -3.498 BETAO (2) = -4.274 RN/L = 3.5003 PT = 2633.2 TTF = 100.17 Q(PSF) = 673.58

SECTION (1)BODY FLAP (TOP) DEPENDENT VARIABLE CP

Y/BBF	.10000	.50000	.65000	.80000	.90000
X/CBF					
-.10000	-.1179	-.1366			-.1387
.20000	-.1410	-.1358	-.1379	-.1397	-.1437
.60000	-.1458	-.1358			-.1389
.95000	-.1424	-.1363	-.1376	-.1384	-.1400

AMES 272-1-97 IA156B OTS. BODY FLAP(TOP) (P2T027)

ALPHAO(2) = -3.515 BETAO (3) = .070 RN/L = 3.5003 PT = 2633.2 TTF = 100.17 Q(PSF) = 673.58

SECTION (1)BODY FLAP (TOP) DEPENDENT VARIABLE CP

Y/BBF	.10000	.50000	.65000	.80000	.90000
X/CBF					
-.10000	-.1139	-.1257			-.1339
.20000	-.1370	-.1268	-.1313	-.1357	-.1399
.60000	-.1383	-.1292			-.1370
.95000	-.1360	-.1302	-.1323	-.1281	-.1344

ALPHAO(2) = -3.370 BETAO (4) = 4.222 RN/L = 3.5003 PT = 2633.2 TTF = 100.17 Q(PSF) = 673.58

SECTION (1)BODY FLAP (TOP) DEPENDENT VARIABLE CP

Y/BBF	.10000	.50000	.65000	.80000	.90000
X/CBF					
-.10000	-.1135	-.1291			-.1351
.20000	-.1372	-.1306	-.1359	-.1364	-.1372
.60000	-.1422	-.1343			-.1380
.95000	-.1425	-.1364	-.1404	-.1372	-.1362

ALPHAO(2) = -3.338 BETAO (5) = 6.381 RN/L = 3.5003 PT = 2633.2 TTF = 100.17 Q(PSF) = 673.58

SECTION (1)BODY FLAP (TOP) DEPENDENT VARIABLE CP

Y/BBF	.10000	.50000	.65000	.80000	.90000
X/CBF					
-.10000	-.1161	-.1303			-.1379
.20000	-.1421	-.1324	-.1377	-.1400	-.1387
.60000	-.1390	-.1345			-.1419
.95000	-.1387	-.1369	-.1432	-.1416	-.1421

ALPHAO(3) = .343 BETAO (1) = -5.945 RN/L = 3.4880 PT = 2638.7 TTF = 102.35 Q(PSF) = 674.99

SECTION (1)BODY FLAP (TOP) DEPENDENT VARIABLE CP

Y/BBF	.10000	.50000	.65000	.80000	.90000
X/CBF					
-.10000	-.1248	-.1429			-.1461
.20000	-.1466	-.1414	-.1440	-.1458	-.1516
.60000	-.1508	-.1435			-.1474
.95000	-.1479	-.1443	-.1437	-.1458	-.1479

DATE 08 MAY 80 IA156B PRESSURE DATA

AMES 272-1-97 IA156B OTS. BODY FLAP(TOP) (P2TG27)

ALPHAO(3) = .350 BETAO (2) = -3.909 RN/L = 3.4880 PT = 2638.7 TTF = 102.35 Q(PSF) = 674.99

SECTION (1)BODY FLAP (TOP) DEPENDENT VARIABLE CP

Y/BBF	.10000	.50000	.65000	.80000	.90000
X/CBF					
-.10000	-.1214	-.1385			-.1440
.20000	-.1456	-.1398	-.1429	-.1448	-.1482
.60000	-.1508	-.1427			-.1487
.95000	-.1477	-.1443	-.1451	-.1461	-.1490

ALPHAO(3) = .242 BETAO (3) = .035 RN/L = 3.4880 PT = 2638.7 TTF = 102.35 Q(PSF) = 674.99

SECTION (1)BODY FLAP (TOP) DEPENDENT VARIABLE CP

Y/BBF	.10000	.50000	.65000	.80000	.90000
X/CBF					
-.10000	-.1198	-.1324			-.1413
.20000	-.1405	-.1327	-.1395	-.1442	-.1431
.60000	-.1452	-.1395			-.1463
.95000	-.1431	-.1397	-.1413	-.1413	-.1413

ALPHAO(3) = .325 BETAO (4) = 3.913 RN/L = 3.4880 PT = 2638.7 TTF = 102.35 Q(PSF) = 674.99

SECTION (1)BODY FLAP (TOP) DEPENDENT VARIABLE CP

Y/BBF	.10000	.50000	.65000	.80000	.90000
X/CBF					
-.10000	-.1227	-.1326			-.1397
.20000	-.1439	-.1350	-.1384	-.1426	-.1413
.60000	-.1460	-.1389			-.1462
.95000	-.1465	-.1413	-.1428	-.1444	-.1444

ALPHAO(3) = .359 BETAO (5) = 5.970 RN/L = 3.4880 PT = 2638.7 TTF = 102.35 Q(PSF) = 674.99

SECTION (1)BODY FLAP (TOP) DEPENDENT VARIABLE CP

Y/BBF	.10000	.50000	.65000	.80000	.90000
X/CBF					
-.10000	-.1200	-.1355			-.1402
.20000	-.1470	-.1360	-.1394	-.1412	-.1404
.60000	-.1451	-.1386			-.1444
.95000	-.1457	-.1402	-.1444	-.1449	-.1451

AMES 272-1-97 IA156B OTS, BODY FLAP(TOP) (P2T02/)

ALPHAO(4) = 3.925 BETAO (1) = -5.987 RN/L = 3.4954 PT = 2650.8 TTF = 103.31 Q(PSF) = 678.10

SECTION (1)BODY FLAP (TOP) DEPENDENT VARIABLE CP

Y/BBF	.10000	.50000	.65000	.80000	.90000
X/CBF					
-.10000	-.1253	-.1444			-.1478
.20000	-.1475	-.1436	-.1465	-.1478	-.1514
.60000	-.1509	-.1452			-.1499
.95000	-.1478	-.1467	-.1475	-.1488	-.1496

ALPHAO(4) = 3.916 BETAO (2) = -3.968 RN/L = 3.4954 PT = 2650.8 TTF = 103.31 Q(PSF) = 678.10

SECTION (1)BODY FLAP (TOP) DEPENDENT VARIABLE CP

Y/BBF	.10000	.50000	.65000	.80000	.90000
X/CBF					
-.10000	-.1265	-.1432			-.1489
.20000	-.1507	-.1432	-.1481	-.1510	-.1520
.60000	-.1549	-.1468			-.1541
.95000	-.1502	-.1481	-.1500	-.1513	-.1552

ALPHAO(4) = 3.849 BETAO (3) = .015 RN/L = 3.4954 PT = 2650.8 TTF = 103.31 Q(PSF) = 678.10

SECTION (1)BODY FLAP (TOP) DEPENDENT VARIABLE CP

Y/BBF	.10000	.50000	.65000	.80000	.90000
X/CBF					
-.10000	-.1221	-.1349			-.1453
.20000	-.1456	-.1357	-.1427	-.1480	-.1469
.60000	-.1472	-.1446			-.1500
.95000	-.1459	-.1456	-.1456	-.1461	-.1466

ALPHAO(4) = 3.891 BETAO (4) = 3.954 RN/L = 3.4954 PT = 2650.8 TTF = 103.31 Q(PSF) = 678.10

SECTION (1)BODY FLAP (TOP) DEPENDENT VARIABLE CP

Y/BBF	.10000	.50000	.65000	.80000	.90000
X/CBF					
-.10000	-.1237	-.1376			-.1441
.20000	-.1459	-.1386	-.1428	-.1462	-.1456
.60000	-.1488	-.1449			-.1490
.95000	-.1469	-.1469	-.1451	-.1459	-.1462

DATE 08 MAY 80 IA156B PRESSURE DATA

AMES 272-1-97 IA156B OTS. BODY FLAP(TOP) (P2TG27)

ALPHAO(4) = 3.959 BETAO (5) = 5.971 RN/L = 3.4954 PT = 2650.8 TTF = 103.31 Q(PSF) = 678.10

SECTION (1)BODY FLAP (TOP) DEPENDENT VARIABLE CP

Y/BBF	.10000	.50000	.65000	.80000	.90000
X/CBF					
-.10000	-.1228	-.1390			-.1429
.20000	-.1450	-.1398	-.1424	-.1439	-.1439
.60000	-.1479	-.1434			-.1458
.95000	-.1505	-.1458	-.1455	-.1463	-.1471

ALPHAO(5) = 5.723 BETAO (1) = -6.002 RN/L = 3.4889 PT = 2652.9 TTF = 104.33 Q(PSF) = 678.62

SECTION (1)BODY FLAP (TOP) DEPENDENT VARIABLE CP

Y/BBF	.10000	.50000	.65000	.80000	.90000
X/CBF					
-.10000	-.1263	-.1456			-.1495
.20000	-.1513	-.1456	-.1495	-.1508	-.1532
.60000	-.1552	-.1485			-.1542
.95000	-.1521	-.1503	-.1508	-.1516	-.1539

ALPHAO(5) = 5.711 BETAO (2) = -3.981 RN/L = 3.4889 PT = 2652.9 TTF = 104.33 Q(PSF) = 678.62

SECTION (1)BODY FLAP (TOP) DEPENDENT VARIABLE CP

Y/BBF	.10000	.50000	.65000	.80000	.90000
X/CBF					
-.10000	-.1281	-.1437			-.1500
.20000	-.1528	-.1456	-.1487	-.1531	-.1528
.60000	-.1562	-.1476			-.1568
.95000	-.1526	-.1489	-.1505	-.1528	-.1578

ALPHAO(5) = 5.663 BETAO (3) = .005 RN/L = 3.4889 PT = 2652.9 TTF = 104.33 Q(PSF) = 678.62

SECTION (1)BODY FLAP (TOP) DEPENDENT VARIABLE CP

Y/BBF	.10000	.50000	.65000	.80000	.90000
X/CBF					
-.10000	-.1234	-.1368			-.1459
.20000	-.1446	-.1365	-.1441	-.1482	-.1467
.60000	-.1464	-.1441			-.1490
.95000	-.1461	-.1477	-.1469	-.1453	-.1472

AMES 272-1-97 IA156B OTS, BODY FLAP(TOP) (P2T027)

ALPHAO(5) = 5.700 BETAO (4) = 3.955 RN/L = 3.4889 PT = 2652.9 TTF = 104.33 Q(PSF) = 678.62

SECTION (1)BODY FLAP (TOP) DEPENDENT VARIABLE CP

Y/BBF	.10000	.50000	.65000	.80000	.90000
X/CBF					
-.10000	-.1301	-.1411			-.1479
.20000	-.1489	-.1424	-.1460	-.1497	-.1489
.60000	-.1513	-.1476			-.1526
.95000	-.1494	-.1494	-.1486	-.1494	-.1507

ALPHAO(5) = 5.762 BETAO (5) = 5.962 RN/L = 3.4889 PT = 2652.9 TTF = 104.33 Q(PSF) = 678.62

SECTION (1)BODY FLAP (TOP) DEPENDENT VARIABLE CP

Y/BBF	.10000	.50000	.65000	.80000	.90000
X/CBF					
-.10000	-.1229	-.1383			-.1425
.20000	-.1435	-.1386	-.1422	-.1448	-.1441
.60000	-.1469	-.1433			-.1464
.95000	-.1477	-.1467	-.1451	-.1459	-.1467

AMES 272-1-97 IA156B OTS. BODY FLAP(TOP) (P2TG28) (07 MAR 79)

REFERENCE DATA

SREF = 2690.0000 SQ.FT. XMRP = 976.0000 IN. XT
LREF = 1290.3000 INCHES YMRP = .0000 IN. YT
BREF = 1290.3000 INCHES ZMRP = 400.0000 IN. ZT
SCALE = .0200

PARAMETRIC DATA

IB-ELV = 4.000 OB-ELV = -2.000
MACH = 1.800 RN/L = 3.500
BDFLAP = .000 SPDBRK = .000
RUDDER = .000 SILTS = .000

ALPHAO(1) = -5.515 BETAO (1) = -6.343 RN/L = 3.5016 PT = 1922.4 TTF = 104.04 Q(PSF) = 759.07

SECTION (1)BODY FLAP (TOP) DEPENDENT VARIABLE CP

Y/BBF	.10000	.50000	.65000	.80000	.90000
X/CBF					
-.10000	-.2083	-.1949			-.2097
.20000	-.2170	-.1956	-.2034	-.2184	-.2215
.60000	-.2212	-.2013			-.2205
.95000	-.2172	-.2067	-.2076	-.1963	-.2081

ALPHAO(1) = -5.549 BETAO (2) = -4.252 RN/L = 3.5016 PT = 1922.4 TTF = 104.04 Q(PSF) = 759.07

SECTION (1)BODY FLAP (TOP) DEPENDENT VARIABLE CP

Y/BBF	.10000	.50000	.65000	.80000	.90000
X/CBF					
-.10000	-.1922	-.1757			-.1974
.20000	-.2025	-.1757	-.1950	-.2044	-.2051
.60000	-.2079	-.1863			-.2086
.95000	-.1920	-.2030	-.2011	-.1938	-.1917

ALPHAO(1) = -5.540 BETAO (3) = .030 RN/L = 3.5016 PT = 1922.4 TTF = 104.04 Q(PSF) = 759.07

SECTION (1)BODY FLAP (TOP) DEPENDENT VARIABLE CP

Y/BBF	.10000	.50000	.65000	.80000	.90000
X/CBF					
-.10000	-.1803	-.1650			-.1892
.20000	-.1869	-.1728	-.1902	-.1916	-.1909
.60000	-.1897	-.1899			-.1932
.95000	-.1845	-.1991	-.1977	-.1935	-.1850

AMES 272-1-97 IA156B OTS. BODY FLAP(TOP) (P2T028)

ALPHAO(1) = -5.416 BETAO (4) = 4.250 RN/L = 3.5016 PT = 1922.4 TTF = 104.04 Q(PSF) = 759.07

SECTION (1)BODY FLAP (TOP) DEPENDENT VARIABLE CP

Y/BBF	.10000	.50000	.65000	.80000	.90000
X/CBF					
-.10000	-.1956	-.1831			-.1939
.20000	-.2031	-.1857	-.1920	-.2035	-.2005
.60000	-.2028	-.1906			-.2066
.95000	-.1866	-.2038	-.1988	-.1988	-.2031

ALPHAO(1) = -5.388 BETAO (5) = 6.326 RN/L = 3.5016 PT = 1922.4 TTF = 104.04 Q(PSF) = 759.07

SECTION (1)BODY FLAP (TOP) DEPENDENT VARIABLE CP

Y/BBF	.10000	.50000	.65000	.80000	.90000
X/CBF					
-.10000	-.2051	-.1926			-.2060
.20000	-.2128	-.1966	-.2060	-.2171	-.2117
.60000	-.2140	-.2006			-.2192
.95000	-.1962	-.2098	-.2070	-.2211	-.2164

ALPHAO(2) = -3.414 BETAO (1) = -6.413 RN/L = 3.4964 PT = 1922.8 TTF = 104.75 Q(PSF) = 759.23

SECTION (1)BODY FLAP (TOP) DEPENDENT VARIABLE CP

Y/BBF	.10000	.50000	.65000	.80000	.90000
X/CBF					
-.10000	-.2090	-.1952			-.2114
.20000	-.2182	-.1949	-.2060	-.2175	-.2212
.60000	-.2208	-.1996			-.2205
.95000	-.2125	-.2109	-.2102	-.1980	-.2022

ALPHAO(2) = -3.458 BETAO (2) = -4.339 RN/L = 3.4964 PT = 1922.8 TTF = 104.75 Q(PSF) = 759.23

SECTION (1)BODY FLAP (TOP) DEPENDENT VARIABLE CP

Y/BBF	.10000	.50000	.65000	.80000	.90000
X/CBF					
-.10000	-.1930	-.1752			-.1961
.20000	-.2017	-.1768	-.1963	-.1998	-.1989
.60000	-.2055	-.1930			-.2017
.95000	-.1935	-.2074	-.2043	-.1975	-.1909

DATE 08 MAY 80 IA156B PRESSURE DATA

AMES 272-1-97 IA156B OTS. BODY FLAP(TOP) (P2T028)

ALPHAO(2) = -3.478 BETAO (3) = .025 RN/L = 3.4964 PT = 1922.8 TTF = 104.75 Q(PSF) = 759.23

SECTION (1)BODY FLAP (TOP) DEPENDENT VARIABLE CP

Y/BBF	.10000	.50000	.65000	.80000	.90000
X/CBF					
-.10000	-.1802	-.1663			-.1877
.20000	-.1851	-.1736	-.1884	-.1884	-.1886
.60000	-.1858	-.1910			-.1877
.95000	-.1802	-.1966	-.1945	-.1898	-.1825

ALPHAO(2) = -3.328 BETAO (4) = 4.291 RN/L = 3.4964 PT = 1922.8 TTF = 104.75 Q(PSF) = 759.23

SECTION (1)BODY FLAP (TOP) DEPENDENT VARIABLE CP

Y/BBF	.10000	.50000	.65000	.80000	.90000
X/CBF					
-.10000	-.1953	-.1864			-.1956
.20000	-.2003	-.1892	-.1937	-.2045	-.1998
.60000	-.1989	-.1946			-.2043
.95000	-.1890	-.2083	-.2045	-.2012	-.2057

ALPHAO(2) = -3.294 BETAO (5) = 6.368 RN/L = 3.4964 PT = 1922.8 TTF = 104.75 Q(PSF) = 759.23

SECTION (1)BODY FLAP (TOP) DEPENDENT VARIABLE CP

Y/BBF	.10000	.50000	.65000	.80000	.90000
X/CBF					
-.10000	-.2048	-.1947			-.2034
.20000	-.2116	-.1970	-.2010	-.2121	-.2076
.60000	-.2125	-.1968			-.2144
.95000	-.1961	-.2118	-.2064	-.2118	-.2140

ALPHAO(3) = .275 BETAO (1) = -6.017 RN/L = 3.5069 PT = 1931.3 TTF = 105.34 Q(PSF) = 762.59

SECTION (1)BODY FLAP (TOP) DEPENDENT VARIABLE CP

Y/BBF	.10000	.50000	.65000	.80000	.90000
X/CBF					
-.10000	-.2111	-.2031			-.2118
.20000	-.2158	-.2013	-.2118	-.2137	-.2134
.60000	-.2190	-.2057			-.2144
.95000	-.2109	-.2186	-.2167	-.2120	-.2069

AMES 272-1-97 IA156B OTS, BODY FLAP(TOP) (P2T628)

ALPHAO(3) = .294 BETAO (2) = -3.971 RN/L = 3.5069 PT = 1931.3 TTF = 105.34 Q(PSF) = 762.59

SECTION (1)BODY FLAP (TOP) DEPENDENT VARIABLE CP

Y/BBF	.10000	.50000	.65000	.80000	.90000
X/CBF					
-.10000	-.1986	-.1895			-.2012
.20000	-.2028	-.1914	-.2035	-.2035	-.2019
.60000	-.2054	-.2045			-.2033
.95000	-.2035	-.2138	-.2124	-.2057	-.2017

ALPHAO(3) = .173 BETAO (3) = -.012 RN/L = 3.5069 PT = 1931.3 TTF = 105.34 Q(PSF) = 762.59

SECTION (1)BODY FLAP (TOP) DEPENDENT VARIABLE CP

Y/BBF	.10000	.50000	.65000	.80000	.90000
X/CBF					
-.10000	-.1798	-.1765			-.1849
.20000	-.1816	-.1760	-.1842	-.1875	-.1851
.60000	-.1805	-.1873			-.1858
.95000	-.1781	-.1924	-.1922	-.1884	-.1861

ALPHAO(3) = .266 BETAO (4) = 3.879 RN/L = 3.5069 PT = 1931.3 TTF = 105.34 Q(PSF) = 762.59

SECTION (1)BODY FLAP (TOP) DEPENDENT VARIABLE CP

Y/BBF	.10000	.50000	.65000	.80000	.90000
X/CBF					
-.10000	-.1941	-.1894			-.1962
.20000	-.1974	-.1903	-.1955	-.1999	-.1978
.60000	-.1962	-.1967			-.2009
.95000	-.1927	-.2070	-.2051	-.2027	-.2013

ALPHAO(3) = .297 BETAO (5) = 5.951 RN/L = 3.5069 PT = 1931.3 TTF = 105.34 Q(PSF) = 762.59

SECTION (1)BODY FLAP (TOP) DEPENDENT VARIABLE CP

Y/BBF	.10000	.50000	.65000	.80000	.90000
X/CBF					
-.10000	-.2034	-.1982			-.2059
.20000	-.2099	-.2013	-.2052	-.2139	-.2092
.60000	-.2115	-.2006			-.2178
.95000	-.2036	-.2118	-.2106	-.2171	-.2199

AMES 272-1-97 IA156B OTS. BODY FLAP(TOP) (P2TG28)

ALPHAO(4) = 4.057 BETAO (1) = -6.058 RN/L = 3.5026 PT = 1931.1 TTF = 105.82 Q(PSF) = 762.53

SECTION (1)BODY FLAP (TOP) DEPENDENT VARIABLE CP

Y/BBF	.10000	.50000	.65000	.80000	.90000
X/CBF					
-.10000	-.2105	-.2068			-.2086
.20000	-.2121	-.2063	-.2107	-.2119	-.2135
.60000	-.2126	-.2086			-.2149
.95000	-.2147	-.2206	-.2201	-.2161	-.2149

ALPHAO(4) = 4.049 BETAO (2) = -4.024 RN/L = 3.5026 PT = 1931.1 TTF = 105.82 Q(PSF) = 762.53

SECTION (1)BODY FLAP (TOP) DEPENDENT VARIABLE CP

Y/BBF	.10000	.50000	.65000	.80000	.90000
X/CBF					
-.10000	-.2061	-.1976			-.2093
.20000	-.2091	-.1972	-.2093	-.2112	-.2098
.60000	-.2091	-.2082			-.2110
.95000	-.2105	-.2196	-.2178	-.2133	-.2061

ALPHAO(4) = 3.980 BETAO (3) = -.029 RN/L = 3.5026 PT = 1931.1 TTF = 105.82 Q(PSF) = 762.53

SECTION (1)BODY FLAP (TOP) DEPENDENT VARIABLE CP

Y/BBF	.10000	.50000	.65000	.80000	.90000
X/CBF					
-.10000	-.1765	-.1796			-.1807
.20000	-.1793	-.1784	-.1810	-.1835	-.1842
.60000	-.1798	-.1842			-.1856
.95000	-.1819	-.1933	-.1926	-.1894	-.1875

ALPHAO(4) = 4.020 BETAO (4) = 3.919 RN/L = 3.5026 PT = 1931.1 TTF = 105.82 Q(PSF) = 762.53

SECTION (1)BODY FLAP (TOP) DEPENDENT VARIABLE CP

Y/BBF	.10000	.50000	.65000	.80000	.90000
X/CBF					
-.10000	-.1923	-.1872			-.1949
.20000	-.1951	-.1883	-.1944	-.1984	-.1963
.60000	-.1937	-.1993			-.1977
.95000	-.1932	-.2068	-.2030	-.2023	-.1995

DATE 08 MAY 80 IA156B PRESSURE DATA

AMES 272-1-97 IA156B OTS. BODY FLAP(TOP) (P2T628)

ALPHAO(4) = 4.089 BETAO (5) = 5.948 RN/L = 3.5026 PT = 1931.1 TTF = 105.82 Q(PSF) = 762.53

SECTION (1)BODY FLAP (TOP) DEPENDENT VARIABLE CP

Y/BBF	.10000	.50000	.65000	.80000	.90000
X/CBF					
-.10000	-.1996	-.1954			-.2073
.20000	-.2036	-.1966	-.2080	-.2101	-.2080
.60000	-.2059	-.2097			-.2108
.95000	-.2090	-.2167	-.2190	-.2150	-.2132

ALPHAO(5) = 6.075 BETAO (1) = -6.074 RN/L = 3.5011 PT = 1930.9 TTF = 105.95 Q(PSF) = 762.47

SECTION (1)BODY FLAP (TOP) DEPENDENT VARIABLE CP

Y/BBF	.10000	.50000	.65000	.80000	.90000
X/CBF					
-.10000	-.2079	-.2079			-.2084
.20000	-.2112	-.2070	-.2107	-.2122	-.2145
.60000	-.2119	-.2096			-.2164
.95000	-.2161	-.2210	-.2201	-.2175	-.2159

ALPHAO(5) = 6.073 BETAO (2) = -4.040 RN/L = 3.5011 PT = 1930.9 TTF = 105.95 Q(PSF) = 762.47

SECTION (1)BODY FLAP (TOP) DEPENDENT VARIABLE CP

Y/BBF	.10000	.50000	.65000	.80000	.90000
X/CBF					
-.10000	-.2068	-.1977			-.2093
.20000	-.2086	-.1995	-.2089	-.2117	-.2093
.60000	-.2070	-.2124			-.2114
.95000	-.2096	-.2210	-.2194	-.2154	-.2105

ALPHAO(5) = 6.018 BETAO (3) = -.041 RN/L = 3.5011 PT = 1930.9 TTF = 105.95 Q(PSF) = 762.47

SECTION (1)BODY FLAP (TOP) DEPENDENT VARIABLE CP

Y/BBF	.10000	.50000	.65000	.80000	.90000
X/CBF					
-.10000	-.1601	-.1741			-.1725
.20000	-.1746	-.1727	-.1776	-.1790	-.1788
.60000	-.1790	-.1818			-.1788
.95000	-.1823	-.1893	-.1896	-.1870	-.1842

AMES 272-1-97 IA156B OTS. BODY FLAP(TOP) (P2TG2B)

ALPHAO(5) = 6.050 BETAO (4) = 3.924 RN/L = 3.5011 PT = 1930.9 TTF = 105.95 Q(PSF) = 762.47

SECTION (1)BODY FLAP (TOP) DEPENDENT VARIABLE CP

Y/BBF	.10000	.50000	.65000	.80000	.90000
X/CBF					
-.10000	-.1950	-.1875			-.1957
.20000	-.1978	-.1896	-.1968	-.1980	-.1966
.60000	-.1957	-.2031			-.1989
.95000	-.1957	-.2081	-.2078	-.2038	-.2013

ALPHAO(5) = 6.114 BETAO (5) = 5.941 RN/L = 3.5011 PT = 1930.9 TTF = 105.95 Q(PSF) = 762.47

SECTION (1)BODY FLAP (TOP) DEPENDENT VARIABLE CP

Y/BBF	.10000	.50000	.65000	.80000	.90000
X/CBF					
-.10000	-.1965	-.1944			-.1970
.20000	-.1996	-.1940	-.1989	-.2007	-.2010
.60000	-.2012	-.2012			-.2029
.95000	-.2038	-.2110	-.2108	-.2075	-.2068

DATE 08 MAY 80

IA156B PRESSURE DATA

AMES 272-1-97 IA156B OTS.

BODY FLAP(TOP)

(P2T629) (07 MAR 79)

REFERENCE DATA

SREF = 2690.0000 SQ.FT. XMRP = 976.0000 IN. XT
LREF = 1290.3000 INCHES YMRP = .0000 IN. YT
BREF = 1290.3000 INCHES ZMRP = 400.0000 IN. ZT
SCALE = .0200

PARAMETRIC DATA

IB-ELV = 4.000 OB-ELV = -2.000
MACH = 2.200 RN/L = 3.500
BDFLAP = .000 SPDBRK = .000
RUDDER = .000 SILTS = .000

ALPHAO(1) = -5.117 BETAO (1) = -6.379 RN/L = 3.5104 PT = 2298.7 TTF = 104.20 Q(PSF) = 726.83

SECTION (1)BODY FLAP (TOP) DEPENDENT VARIABLE CP

Y/BBF	.10000	.50000	.65000	.80000	.90000
X/CBF					
-.10000	-.1634	-.1664			-.1700
.20000	-.1756	-.1664	-.1688	-.1708	-.1759
.60000	-.1783	-.1671			-.1720
.95000	-.1759	-.1678	-.1695	-.1754	-.1751

ALPHAO(1) = -5.156 BETAO (2) = -4.291 RN/L = 3.5104 PT = 2298.7 TTF = 104.20 Q(PSF) = 726.83

SECTION (1)BODY FLAP (TOP) DEPENDENT VARIABLE CP

Y/BBF	.10000	.50000	.65000	.80000	.90000
X/CBF					
-.10000	-.1622	-.1639			-.1678
.20000	-.1759	-.1639	-.1670	-.1687	-.1746
.60000	-.1795	-.1658			-.1709
.95000	-.1751	-.1675	-.1707	-.1731	-.1724

ALPHAO(1) = -5.143 BETAO (3) = -.019 RN/L = 3.5104 PT = 2298.7 TTF = 104.20 Q(PSF) = 726.83

SECTION (1)BODY FLAP (TOP) DEPENDENT VARIABLE CP

Y/BBF	.10000	.50000	.65000	.80000	.90000
X/CBF					
-.10000	-.1450	-.1455			-.1618
.20000	-.1599	-.1458	-.1587	-.1650	-.1650
.60000	-.1674	-.1550			-.1687
.95000	-.1616	-.1562	-.1614	-.1594	-.1616

AMES 272-1-97 IA156B OTS. BODY FLAP(TOP) (P2TG29)

ALPHAO(1) = -5.023 BETAO (4) = 4.191 RN/L = 3.5104 PT = 2298.7 TTF = 104.20 Q(PSF) = 726.83

SECTION (1)BODY FLAP (TOP) DEPENDENT VARIABLE CP

Y/BBF	.10000	.50000	.65000	.80000	.90000
X/CBF					
-.10000	-.1527	-.1544			-.1668
.20000	-.1671	-.1600	-.1661	-.1698	-.1671
.60000	-.1766	-.1642			-.1727
.95000	-.1759	-.1664	-.1739	-.1690	-.1705

ALPHAO(1) = -4.992 BETAO (5) = 6.263 RN/L = 3.5104 PT = 2298.7 TTF = 104.20 Q(PSF) = 726.93

SECTION (1)BODY FLAP (TOP) DEPENDENT VARIABLE CP

Y/BBF	.10000	.50000	.65000	.80000	.90000
X/CBF					
-.10000	-.1480	-.1585			-.1695
.20000	-.1692	-.1614	-.1704	-.1721	-.1697
.60000	-.1763	-.1673			-.1721
.95000	-.1777	-.1699	-.1763	-.1697	-.1721

ALPHAO(2) = -2.962 BETAO (1) = -6.446 RN/L = 3.5086 PT = 2299.6 TTF = 104.55 Q(PSF) = 727.10

SECTION (1)BODY FLAP (TOP) DEPENDENT VARIABLE CP

Y/BBF	.10000	.50000	.65000	.80000	.90000
X/CBF					
-.10000	-.1677	-.1711			-.1747
.20000	-.1806	-.1709	-.1738	-.1757	-.1833
.60000	-.1825	-.1728			-.1796
.95000	-.1794	-.1740	-.1767	-.1808	-.1825

ALPHAO(2) = -3.010 BETAO (2) = -4.374 RN/L = 3.5086 PT = 2299.6 TTF = 104.55 Q(PSF) = 727.10

SECTION (1)BODY FLAP (TOP) DEPENDENT VARIABLE CP

Y/BBF	.10000	.50000	.65000	.80000	.90000
X/CBF					
-.10000	-.1619	-.1670			-.1709
.20000	-.1765	-.1672	-.1714	-.1723	-.1782
.60000	-.1804	-.1699			-.1770
.95000	-.1753	-.1711	-.1736	-.1767	-.1770

AMES 272-1-97 IA156B OTS. BODY FLAP(TOP) (P2TG29)

ALPHAO(2) = -3.027 BETAO (3) = -.023 RN/L = 3.5086 PT = 2299.6 TTF = 104.55 Q(PSF) = 727.10

SECTION (1)BODY FLAP (TOP) DEPENDENT VARIABLE CP

Y/BBF	.10000	.50000	.65000	.80000	.90000
X/CBF					
-.10000	-.1499	-.1487			-.1628
.20000	-.1616	-.1494	-.1616	-.1645	-.1645
.60000	-.1689	-.1575			-.1677
.95000	-.1631	-.1611	-.1635	-.1623	-.1614

ALPHAO(2) = -2.877 BETAO (4) = 4.232 RN/L = 3.5086 PT = 2299.6 TTF = 104.55 Q(PSF) = 727.10

SECTION (1)BODY FLAP (TOP) DEPENDENT VARIABLE CP

Y/BBF	.10000	.50000	.65000	.80000	.90000
X/CBF					
-.10000	-.1524	-.1551			-.1675
.20000	-.1672	-.1614	-.1685	-.1711	-.1680
.60000	-.1770	-.1665			-.1731
.95000	-.1777	-.1672	-.1743	-.1741	-.1738

ALPHAO(2) = -2.842 BETAO (5) = 6.303 RN/L = 3.5086 PT = 2299.6 TTF = 104.55 Q(PSF) = 727.10

SECTION (1)BODY FLAP (TOP) DEPENDENT VARIABLE CP

Y/BBF	.10000	.50000	.65000	.80000	.90000
X/CBF					
-.10000	-.1522	-.1631			-.1741
.20000	-.1707	-.1658	-.1761	-.1768	-.1751
.60000	-.1800	-.1726			-.1770
.95000	-.1834	-.1736	-.1809	-.1756	-.1768

ALPHAO(3) = .874 BETAO (1) = -6.051 RN/L = 3.5058 PT = 2298.7 TTF = 104.73 Q(PSF) = 726.83

SECTION (1)BODY FLAP (TOP) DEPENDENT VARIABLE CP

Y/BBF	.10000	.50000	.65000	.80000	.90000
X/CBF					
-.10000	-.1645	-.1718			-.1776
.20000	-.1791	-.1727	-.1771	-.1788	-.1830
.60000	-.1834	-.1744			-.1822
.95000	-.1820	-.1759	-.1774	-.1820	-.1249

DATE 08 MAY 60

IA156B PRESSURE DATA

AMES 272-1-97 IA156B OTS.

BODY FLAP(TOP) (P2TG29)

ALPHAO(3) = .883 BETAO (2) = -4.015 RN/L = 3.5058 PT = 2298.7 TTF = 104.73 Q(PSF) = 726.83

SECTION (1)BODY FLAP (TOP) DEPENDENT VARIABLE CP

Y/BBF	.10000	.50000	.65000	.80000	.90000
X/CBF					
-.10000	-.1679	-.1752			-.1818
.20000	-.1854	-.1767	-.1818	-.1852	-.1879
.60000	-.1903	-.1793			-.1903
.95000	-.1859	-.1810	-.1825	-.1864	-.1896

ALPHAO(3) = .764 BETAO (3) = -.063 RN/L = 3.5058 PT = 2298.7 TTF = 104.73 Q(PSF) = 726.83

SECTION (1)BODY FLAP (TOP) DEPENDENT VARIABLE CP

Y/BBF	.10000	.50000	.65000	.80000	.90000
X/CBF					
-.10000	-.1554	-.1586			-.1710
.20000	-.1691	-.1579	-.1696	-.1742	-.1720
.60000	-.1754	-.1674			-.1769
.95000	-.1710	-.1705	-.1710	-.1722	-.1710

ALPHAO(3) = .858 BETAO (4) = 3.818 RN/L = 3.5058 PT = 2298.7 TTF = 104.73 Q(PSF) = 726.83

SECTION (1)BODY FLAP (TOP) DEPENDENT VARIABLE CP

Y/BBF	.10000	.50000	.65000	.80000	.90000
X/CBF					
-.10000	-.1635	-.1648			-.1731
.20000	-.1738	-.1665	-.1716	-.1752	-.1735
.60000	-.1791	-.1728			-.1784
.95000	-.1801	-.1757	-.1770	-.1789	-.1794

ALPHAO(3) = .892 BETAO (5) = 5.882 RN/L = 3.5058 PT = 2298.7 TTF = 104.73 Q(PSF) = 726.83

SECTION (1)BODY FLAP (TOP) DEPENDENT VARIABLE CP

Y/BBF	.10000	.50000	.65000	.80000	.90000
X/CBF					
-.10000	-.1654	-.1679			-.1766
.20000	-.1776	-.1703	-.1759	-.1798	-.1764
.60000	-.1830	-.1754			-.1803
.95000	-.1881	-.1781	-.1815	-.1837	-.1832

AMES 272-1-97 IA156B OTS, BODY FLAP(TOP) (P2TG29)

ALPHAO(4) = 4.610 BETAO (1) = -6.090 RN/L = 3.5043 PT = 2298.9 TTF = 104.93 Q(PSF) = 726.87

SECTION (1)BODY FLAP (TOP) DEPENDENT VARIABLE CP

Y/BBF	.10000	.50000	.65000	.80000	.90000
X/CBF					
-.10000	-.1691	-.1732			-.1807
.20000	-.1810	-.1751	-.1795	-.1854	-.1851
.60000	-.1851	-.1768			-.1885
.95000	-.1849	-.1776	-.1785	-.1834	-.1880

ALPHAO(4) = 4.597 BETAO (2) = -4.066 RN/L = 3.5043 PT = 2298.9 TTF = 104.93 Q(PSF) = 726.87

SECTION (1)BODY FLAP (TOP) DEPENDENT VARIABLE CP

Y/BBF	.10000	.50000	.65000	.80000	.90000
X/CBF					
-.10000	-.1762	-.1786			-.1857
.20000	-.1886	-.1791	-.1830	-.1889	-.1891
.60000	-.1920	-.1820			-.1923
.95000	-.1889	-.1842	-.1838	-.1833	-.1894

ALPHAO(4) = 4.527 BETAO (3) = -.082 RN/L = 3.5043 PT = 2298.9 TTF = 104.93 Q(PSF) = 726.87

SECTION (1)BODY FLAP (TOP) DEPENDENT VARIABLE CP

Y/BBF	.10000	.50000	.65000	.80000	.90000
X/CBF					
-.10000	-.1662	-.1679			-.1749
.20000	-.1761	-.1676	-.1740	-.1766	-.1757
.60000	-.1778	-.1701			-.1781
.95000	-.1759	-.1778	-.1766	-.1747	-.1747

ALPHAO(4) = 4.571 BETAO (4) = 3.859 RN/L = 3.5043 PT = 2298.9 TTF = 104.93 Q(PSF) = 726.87

SECTION (1)BODY FLAP (TOP) DEPENDENT VARIABLE CP

Y/BBF	.10000	.50000	.65000	.80000	.90000
X/CBF					
-.10000	-.1683	-.1749			-.1807
.20000	-.1842	-.1752	-.1795	-.1837	-.1837
.60000	-.1856	-.1800			-.1861
.95000	-.1820	-.1837	-.1827	-.1824	-.1832

AMES 272-1-97 IA156B OTS. BODY FLAP(TOP) (P2TG29)

ALPHAO(4) = 4.640 BETAO (5) = 5.881 RN/L = 3.5043 PT = 2298.9 TTF = 104.93 Q(PSF) = 726.87

SECTION (1)BODY FLAP (TOP) DEPENDENT VARIABLE CP

Y/BBF	.10000	.50000	.65000	.80000	.90000
X/CBF					
-.10000	-.1673	-.1710			-.1768
.20000	-.1768	-.1710	-.1749	-.1788	-.1776
.60000	-.1785	-.1763			-.1810
.95000	-.1780	-.1797	-.1788	-.1778	-.1773

ALPHAO(5) = 6.625 BETAO (1) = -6.104 RN/L = 3.5025 PT = 2298.9 TTF = 105.13 Q(PSF) = 726.89

SECTION (1)BODY FLAP (TOP) DEPENDENT VARIABLE CP

Y/BBF	.10000	.50000	.65000	.80000	.90000
X/CBF					
-.10000	-.1737	-.1761			-.1834
.20000	-.1856	-.1788	-.1817	-.1897	-.1887
.60000	-.1885	-.1802			-.1951
.95000	-.1907	-.1810	-.1822	-.1848	-.1926

ALPHAO(5) = 6.608 BETAO (2) = -4.079 RN/L = 3.5025 PT = 2298.9 TTF = 105.13 Q(PSF) = 726.89

SECTION (1)BODY FLAP (TOP) DEPENDENT VARIABLE CP

Y/BBF	.10000	.50000	.65000	.80000	.90000
X/CBF					
-.10000	-.1739	-.1827			-.1878
.20000	-.1929	-.1822	-.1854	-.1907	-.1910
.60000	-.1946	-.1856			-.1958
.95000	-.1915	-.1878	-.1859	-.1844	-.1893

ALPHAO(5) = 6.562 BETAO (3) = -.093 RN/L = 3.5025 PT = 2298.9 TTF = 105.13 Q(PSF) = 726.89

SECTION (1)BODY FLAP (TOP) DEPENDENT VARIABLE CP

Y/BBF	.10000	.50000	.65000	.80000	.90000
X/CBF					
-.10000	-.1639	-.1717			-.1761
.20000	-.1766	-.1693	-.1751	-.1778	-.1771
.60000	-.1768	-.1700			-.1761
.95000	-.1744	-.1768	-.1778	-.1756	-.1724

AMES 272-1-97 IA156B OTS. BODY FLAP(TOP) (P2T629)

ALPHAO(5) = 6.590 BETAO (4) = 3.861 RN/L = 3.5025 PT = 2298.9 TTF = 105.13 Q(PSF) = 726.89

SECTION (1)BODY FLAP (TOP) DEPENDENT VARIABLE CP

Y/BBF	.10000	.50000	.65000	.80000	.90000
X/CBF					
-.10000	-.1678	-.1727			-.1800
.20000	-.1815	-.1729	-.1778	-.1829	-.1812
.60000	-.1839	-.1781			-.1839
.95000	-.1824	-.1820	-.1812	-.1810	-.1803

ALPHAO(5) = 6.664 BETAO (5) = 5.873 RN/L = 3.5025 PT = 2298.9 TTF = 105.13 Q(PSF) = 726.89

SECTION (1)BODY FLAP (TOP) DEPENDENT VARIABLE CP

Y/BBF	.10000	.50000	.65000	.80000	.90000
X/CBF					
-.10000	-.1642	-.1705			-.1766
.20000	-.1764	-.1713	-.1759	-.1790	-.1781
.60000	-.1783	-.1766			-.1795
.95000	-.1790	-.1820	-.1795	-.1810	-.1800

AMES 272-1-97 IA156B OTS, BODY FLAP(TOP) (P2T030) (07 MAR 79)

REFERENCE DATA

SREF = 2690.0000 SQ.FT. XMRP = 976.0000 IN. XT
LREF = 1290.3000 INCHES YMRP = .0000 IN. YT
BREF = 1290.3000 INCHES ZMRP = 400.0000 IN. ZT
SCALE = .0200

PARAMETRIC DATA

IB-ELV = 4.000 OB-ELV = -2.000
MACH = 2.500 RN/L = 3.500
BDFLAP = .000 SPDBRK = .000
RUDDER = .000 SILTS = .000

ALPHAO(1) = -5.726 BETAO (1) = -6.258 RN/L = 3.4915 PT = 2584.0 TTF = 93.876 Q(PSF) = 660.99

SECTION (1)BODY FLAP (TOP) DEPENDENT VARIABLE CP

Y/BBF	.10000	.50000	.65000	.80000	.90000
X/CBF					
-.10000	-.1162	-.1368			-.1365
.20000	-.1384	-.1347	-.1357	-.1376	-.1424
.60000	-.1411	-.1339			-.1317
.95000	-.1414	-.1347	-.1347	-.1347	-.1269

ALPHAO(1) = -5.763 BETAO (2) = -4.177 RN/L = 3.4915 PT = 2584.0 TTF = 93.876 Q(PSF) = 660.99

SECTION (1)BODY FLAP (TOP) DEPENDENT VARIABLE CP

Y/BBF	.10000	.50000	.65000	.80000	.90000
X/CBF					
-.10000	-.1139	-.1348			-.1358
.20000	-.1364	-.1329	-.1353	-.1366	-.1401
.60000	-.1425	-.1337			-.1340
.95000	-.1431	-.1345	-.1348	-.1342	-.1313

ALPHAO(1) = -5.749 BETAO (3) = .082 RN/L = 3.4915 PT = 2584.0 TTF = 93.876 Q(PSF) = 660.99

SECTION (1)BODY FLAP (TOP) DEPENDENT VARIABLE CP

Y/BBF	.10000	.50000	.65000	.80000	.90000
X/CBF					
-.10000	-.1105	-.1255			-.1292
.20000	-.1368	-.1252	-.1276	-.1301	-.1359
.60000	-.1341	-.1258			-.1322
.95000	-.1322	-.1255	-.1282	-.1271	-.1301

AMES 272-1-97 IA156B OTS. BODY FLAP(TOP) (P27G30)

ALPHAO(1) = -5.633 BETAO (4) = 4.276 RN/L = 3.4915 PT = 2584.0 TTF = 93.876 Q(PSF) = 660.99

SECTION (1)BODY FLAP (TOP) DEPENDENT VARIABLE CP

Y/BBF	.10000	.50000	.65000	.80000	.90000
X/CBF					
-.10000	-.1136	-.1268			-.1345
.20000	-.1375	-.1265	-.1329	-.1356	-.1367
.60000	-.1345	-.1311			-.1386
.95000	-.1337	-.1337	-.1351	-.1335	-.1356

ALPHAO(1) = -5.605 BETAO (5) = 6.337 RN/L = 3.4915 PT = 2584.0 TTF = 93.876 Q(PSF) = 660.99

SECTION (1)BODY FLAP (TOP) DEPENDENT VARIABLE CP

Y/BBF	.10000	.50000	.65000	.80000	.90000
X/CBF					
-.10000	-.1089	-.1282			-.1341
.20000	-.1381	-.1284	-.1327	-.1354	-.1341
.60000	-.1314	-.1311			-.1381
.95000	-.1311	-.1341	-.1386	-.1368	-.1378

ALPHAO(2) = -3.540 BETAO (1) = -6.330 RN/L = 3.5039 PT = 2621.3 TTF = 98.022 Q(PSF) = 670.54

SECTION (1)BODY FLAP (TOP) DEPENDENT VARIABLE CP

Y/BBF	.10000	.50000	.65000	.80000	.90000
X/CBF					
-.10000	-.1194	-.1383			-.1402
.20000	-.1423	-.1381	-.1389	-.1410	-.1452
.60000	-.1455	-.1370			-.1399
.95000	-.1455	-.1381	-.1381	-.1389	-.1370

ALPHAO(2) = -3.580 BETAO (2) = -4.265 RN/L = 3.5039 PT = 2621.3 TTF = 98.022 Q(PSF) = 670.54

SECTION (1)BODY FLAP (TOP) DEPENDENT VARIABLE CP

Y/BBF	.10000	.50000	.65000	.80000	.90000
X/CBF					
-.10000	-.1191	-.1363			-.1390
.20000	-.1416	-.1352	-.1374	-.1395	-.1437
.60000	-.1456	-.1360			-.1392
.95000	-.1419	-.1366	-.1379	-.1374	-.1392

AMES 272-1-97 IA156B OTS. BODY FLAP(TOP) (P2TG30)

ALPHAO(2) = -3.595 BETAO (3) = .075 RN/L = 3.5039 PT = 2621.3 TTF = 98.022 Q(PSF) = 670.54

SECTION (1)BODY FLAP (TOP) DEPENDENT VARIABLE CP

Y/BBF	.10000	.50000	.65000	.80000	.90000
X/CBF					
-.10000	-.1133	-.1260			-.1331
.20000	-.1373	-.1265	-.1312	-.1352	-.1410
.60000	-.1388	-.1288			-.1365
.95000	-.1357	-.1298	-.1320	-.1286	-.1336

ALPHAO(2) = -3.451 BETAO (4) = 4.324 RN/L = 3.5039 PT = 2621.3 TTF = 98.022 Q(PSF) = 670.54

SECTION (1)BODY FLAP (TOP) DEPENDENT VARIABLE CP

Y/BBF	.10000	.50000	.65000	.80000	.90000
X/CBF					
-.10000	-.1130	-.1291			-.1348
.20000	-.1377	-.1304	-.1359	-.1362	-.1369
.60000	-.1411	-.1335			-.1377
.95000	-.1414	-.1369	-.1396	-.1367	-.1356

ALPHAO(2) = -3.419 BETAO (5) = 6.385 RN/L = 3.5039 PT = 2621.3 TTF = 98.022 Q(PSF) = 670.54

SECTION (1)BODY FLAP (TOP) DEPENDENT VARIABLE CP

Y/BBF	.10000	.50000	.65000	.80000	.90000
X/CBF					
-.10000	-.1149	-.1310			-.1380
.20000	-.1417	-.1317	-.1378	-.1402	-.1388
.60000	-.1378	-.1344			-.1420
.95000	-.1386	-.1367	-.1430	-.1415	-.1417

ALPHAO(3) = .362 BETAO (1) = -5.942 RN/L = 3.4972 PT = 2631.6 TTF = 100.27 Q(PSF) = 673.18

SECTION (1)BODY FLAP (TOP) DEPENDENT VARIABLE CP

Y/BBF	.10000	.50000	.65000	.80000	.90000
X/CBF					
-.10000	-.1273	-.1421			-.1455
.20000	-.1463	-.1410	-.1439	-.1463	-.1513
.60000	-.1507	-.1428			-.1481
.95000	-.1481	-.1439	-.1444	-.1455	-.1476

AMES 272-1-97 IA156B OTS. BODY FLAP(TOP) (P2TG30)

ALPHAO(3) = .371 BETAO (2) = -3.909 RN/L = 3.4972 PT = 2631.6 TTF = 100.27 Q(PSF) = 673.18

SECTION (1)BODY FLAP (TOP) DEPENDENT VARIABLE CP

Y/BBF	.10000	.50000	.65000	.80000	.90000
X/CBF					
-.10000	-.1219	-.1400			-.1442
.20000	-.1460	-.1395	-.1434	-.1455	-.1484
.60000	-.1518	-.1429			-.1484
.95000	-.1479	-.1437	-.1450	-.1453	-.1492

ALPHAO(3) = .255 BETAO (3) = .036 RN/L = 3.4972 PT = 2631.6 TTF = 100.27 Q(PSF) = 673.18

SECTION (1)BODY FLAP (TOP) DEPENDENT VARIABLE CP

Y/BBF	.10000	.50000	.65000	.80000	.90000
X/CBF					
-.10000	-.1173	-.1328			-.1423
.20000	-.1418	-.1342	-.1407	-.1452	-.1447
.60000	-.1463	-.1407			-.1479
.95000	-.1452	-.1410	-.1428	-.1426	-.1431

ALPHAO(3) = .345 BETAO (4) = 3.913 RN/L = 3.4972 PT = 2631.6 TTF = 100.27 Q(PSF) = 673.18

SECTION (1)BODY FLAP (TOP) DEPENDENT VARIABLE CP

Y/BBF	.10000	.50000	.65000	.80000	.90000
X/CBF					
-.10000	-.1187	-.1327			-.1406
.20000	-.1451	-.1353	-.1390	-.1430	-.1424
.60000	-.1469	-.1398			-.1466
.95000	-.1469	-.1422	-.1432	-.1451	-.1453

ALPHAO(3) = .380 BETAO (5) = 5.972 RN/L = 3.4972 PT = 2631.6 TTF = 100.27 Q(PSF) = 673.18

SECTION (1)BODY FLAP (TOP) DEPENDENT VARIABLE CP

Y/BBF	.10000	.50000	.65000	.80000	.90000
X/CBF					
-.10000	-.1202	-.1357			-.1402
.20000	-.1478	-.1373	-.1402	-.1426	-.1410
.60000	-.1455	-.1394			-.1449
.95000	-.1465	-.1410	-.1455	-.1447	-.1460

AMES 272-1-97 IA156B OTS. BODY FLAP(TOP) (P2T630)

ALPHAO(4) = 4.045 BETAO (1) = -5.985 RN/L = 3.4895 PT = 2639.0 TTF = 102.22 Q(PSF) = 675.06

SECTION (1)BODY FLAP (TOP) DEPENDENT VARIABLE CP

Y/BBF	.10000	.50000	.65000	.80000	.90000
X/CBF					
-.10000	-.1278	-.1446			-.1475
.20000	-.1478	-.1436	-.1465	-.1475	-.1515
.60000	-.1515	-.1449			-.1501
.95000	-.1475	-.1472	-.1472	-.1488	-.1501

ALPHAO(4) = 4.035 BETAO (2) = -3.964 RN/L = 3.4895 PT = 2639.0 TTF = 102.22 Q(PSF) = 675.06

SECTION (1)BODY FLAP (TOP) DEPENDENT VARIABLE CP

Y/BBF	.10000	.50000	.65000	.80000	.90000
X/CBF					
-.10000	-.1296	-.1430			-.1482
.20000	-.1514	-.1438	-.1482	-.1511	-.1524
.60000	-.1553	-.1467			-.1545
.95000	-.1511	-.1488	-.1501	-.1522	-.1553

ALPHAO(4) = 3.973 BETAO (3) = .018 RN/L = 3.4895 PT = 2639.0 TTF = 102.22 Q(PSF) = 675.06

SECTION (1)BODY FLAP (TOP) DEPENDENT VARIABLE CP

Y/BBF	.10000	.50000	.65000	.80000	.90000
X/CBF					
-.10000	-.1255	-.1341			-.1459
.20000	-.1446	-.1362	-.1430	-.1483	-.1470
.60000	-.1472	-.1449			-.1496
.95000	-.1462	-.1467	-.1459	-.1462	-.1470

ALPHAO(4) = 4.008 BETAO (4) = 3.952 RN/L = 3.4895 PT = 2639.0 TTF = 102.22 Q(PSF) = 675.06

SECTION (1)BODY FLAP (TOP) DEPENDENT VARIABLE CP

Y/BBF	.10000	.50000	.65000	.80000	.90000
X/CBF					
-.10000	-.1228	-.1385			-.1455
.20000	-.1466	-.1393	-.1432	-.1474	-.1469
.60000	-.1492	-.1461			-.1505
.95000	-.1482	-.1476	-.1463	-.1463	-.1476

AMES 272-1-97 IA156B OTS, BODY FLAP(TOP) (P2TG30)

ALPHAO(4) = 4.076 BETAO (5) = 5.971 RN/L = 3.4895 PT = 2639.0 TTF = 102.22 Q(PSF) = 675.06

SECTION (1)BODY FLAP (TOP) DEPENDENT VARIABLE CP

Y/BBF	.10000	.50000	.65000	.80000	.90000
X/CBF					
-.10000	-.1208	-.1402			-.1444
.20000	-.1482	-.1410	-.1434	-.1452	-.1447
.60000	-.1494	-.1441			-.1476
.95000	-.1515	-.1476	-.1470	-.1481	-.1481

ALPHAO(5) = 6.067 BETAO (1) = -5.999 RN/L = 3.4823 PT = 2643.7 TTF = 103.71 Q(PSF) = 676.26

SECTION (1)BODY FLAP (TOP) DEPENDENT VARIABLE CP

Y/BBF	.10000	.50000	.65000	.80000	.90000
X/CBF					
-.10000	-.1296	-.1445			-.1503
.20000	-.1516	-.1466	-.1495	-.1523	-.1542
.60000	-.1557	-.1492			-.1550
.95000	-.1529	-.1500	-.1518	-.1526	-.1550

ALPHAO(5) = 6.056 BETAO (2) = -3.979 RN/L = 3.4823 PT = 2643.7 TTF = 103.71 Q(PSF) = 676.26

SECTION (1)BODY FLAP (TOP) DEPENDENT VARIABLE CP

Y/BBF	.10000	.50000	.65000	.80000	.90000
X/CBF					
-.10000	-.1265	-.1446			-.1506
.20000	-.1535	-.1464	-.1496	-.1535	-.1530
.60000	-.1566	-.1485			-.1572
.95000	-.1535	-.1498	-.1501	-.1532	-.1579

ALPHAO(5) = 6.009 BETAO (3) = .006 RN/L = 3.4823 PT = 2643.7 TTF = 103.71 Q(PSF) = 676.26

SECTION (1)BODY FLAP (TOP) DEPENDENT VARIABLE CP

Y/BBF	.10000	.50000	.65000	.80000	.90000
X/CBF					
-.10000	-.1231	-.1380			-.1469
.20000	-.1456	-.1385	-.1446	-.1485	-.1474
.60000	-.1477	-.1443			-.1501
.95000	-.1474	-.1485	-.1472	-.1472	-.1477

AMES 272-1-97 IA156B OTS. BODY FLAP(TOP) (P2T030)

ALPHAO(5) = 6.038 BETAO (4) = 3.953 RN/L = 3.4823 PT = 2643.7 TTF = 103.71 Q(PSF) = 676.26

SECTION (1)BODY FLAP (TOP) DEPENDENT VARIABLE CP

Y/BBF	.10000	.50000	.65000	.80000	.90000
X/CBF					
-.10000	-.1300	-.1423			-.1494
.20000	-.1505	-.1429	-.1473	-.1518	-.1510
.60000	-.1539	-.1497			-.1536
.95000	-.1515	-.1505	-.1507	-.1510	-.1518

ALPHAO(5) = 6.107 BETAO (5) = 5.959 RN/L = 3.4823 PT = 2643.7 TTF = 103.71 Q(PSF) = 676.26

SECTION (1)BODY FLAP (TOP) DEPENDENT VARIABLE CP

Y/BBF	.10000	.50000	.65000	.80000	.90000
X/CBF					
-.10000	-.1232	-.1397			-.1449
.20000	-.1457	-.1402	-.1436	-.1468	-.1460
.60000	-.1486	-.1441			-.1478
.95000	-.1499	-.1473	-.1468	-.1481	-.1489

AMES 272-1-97 IA156B OTS. BODY FLAP(TOP) (P2TG31) (07 MAR 79)

REFERENCE DATA

SREF = 2690.0000 SQ.FT. XMRP = 976.0000 IN. XT
LREF = 1290.3000 INCHES YMRP = .0000 IN. YT
BREF = 1290.3000 INCHES ZMRP = 400.0000 IN. ZT
SCALE = .0200

PARAMETRIC DATA

IB-ELV = .000 OB-ELV = -2.000
MACH = 2.200 RN/L = 3.500
BDFLAP = .000 SPDBRK = .000
RUDDER = .000 SILTS = .000

ALPHAO(1) = -5.051 BETAO (1) = -6.374 RN/L = 3.5021 PT = 2207.1 TTF = 89.120 Q(PSF) = 697.85

SECTION (1)BODY FLAP (TOP) DEPENDENT VARIABLE CP

Y/BBF	.10000	.50000	.65000	.80000	.90000
X/CBF					
-.10000	-.1605	-.1611			-.1662
.20000	-.1734	-.1632	-.1665	-.1688	-.1708
.60000	-.1775	-.1662			-.1683
.95000	-.1736	-.1670	-.1706	-.1787	-.1724

ALPHAO(1) = -5.087 BETAO (2) = -4.285 RN/L = 3.5021 PT = 2207.1 TTF = 89.120 Q(PSF) = 697.85

SECTION (1)BODY FLAP (TOP) DEPENDENT VARIABLE CP

Y/BBF	.10000	.50000	.65000	.80000	.90000
X/CBF					
-.10000	-.1546	-.1566			-.1604
.20000	-.1663	-.1569	-.1599	-.1637	-.1637
.60000	-.1721	-.1597			-.1630
.95000	-.1696	-.1612	-.1658	-.1683	-.1648

ALPHAO(1) = -5.074 BETAO (3) = -.013 RN/L = 3.5021 PT = 2207.1 TTF = 89.120 Q(PSF) = 697.85

SECTION (1)BODY FLAP (TOP) DEPENDENT VARIABLE CP

Y/BBF	.10000	.50000	.65000	.80000	.90000
X/CBF					
-.10000	-.1410	-.1410			-.1550
.20000	-.1515	-.1400	-.1520	-.1591	-.1573
.60000	-.1581	-.1466			-.1632
.95000	-.1533	-.1507	-.1530	-.1576	-.1556

AMES 272-1-97 IA156B OTS. BODY FLAP(TOP) (P2TG31)

ALPHAO(1) = -4.953 BETAO (4) = 4.192 RN/L = 3.5021 PT = 2207.1 TTF = 89.120 Q(PSF) = 697.85

SECTION (1)BODY FLAP (TOP) DEPENDENT VARIABLE CP

Y/BBF	.10000	.50000	.65000	.80000	.90000
X/CBF					
-.10000	-.1473	-.1491			-.1611
.20000	-.1583	-.1555	-.1636	-.1644	-.1618
.60000	-.1649	-.1606			-.1654
.95000	-.1687	-.1603	-.1677	-.1634	-.1639

ALPHAO(1) = -4.924 BETAO (5) = 6.263 RN/L = 3.5021 PT = 2207.1 TTF = 89.120 Q(PSF) = 697.85

SECTION (1)BODY FLAP (TOP) DEPENDENT VARIABLE CP

Y/BBF	.10000	.50000	.65000	.80000	.90000
X/CBF					
-.10000	-.1486	-.1542			-.1664
.20000	-.1631	-.1601	-.1679	-.1710	-.1679
.60000	-.1639	-.1641			-.1712
.95000	-.1705	-.1656	-.1715	-.1687	-.1684

ALPHAO(2) = -2.965 BETAO (1) = -6.448 RN/L = 3.4798 PT = 2207.4 TTF = 91.644 Q(PSF) = 697.94

SECTION (1)BODY FLAP (TOP) DEPENDENT VARIABLE CP

Y/BBF	.10000	.50000	.65000	.80000	.90000
X/CBF					
-.10000	-.1614	-.1635			-.1698
.20000	-.1762	-.1660	-.1701	-.1731	-.1744
.60000	-.1798	-.1691			-.1716
.95000	-.1777	-.1696	-.1744	-.1803	-.1759

ALPHAO(2) = -3.013 BETAO (2) = -4.369 RN/L = 3.4798 PT = 2207.4 TTF = 91.644 Q(PSF) = 697.94

SECTION (1)BODY FLAP (TOP) DEPENDENT VARIABLE CP

Y/BBF	.10000	.50000	.65000	.80000	.90000
X/CBF					
-.10000	-.1572	-.1597			-.1658
.20000	-.1676	-.1607	-.1661	-.1686	-.1699
.60000	-.1745	-.1635			-.1681
.95000	-.1712	-.1643	-.1676	-.1704	-.1702

ALPHAO(2) = -3.032 BETAO (3) = -.022 RN/L = 3.4798 PT = 2207.4 TTF = 91.644 Q(PSF) = 697.94

SECTION (1)BODY FLAP (TOP) DEPENDENT VARIABLE CP

Y/BBF	.10000	.50000	.65000	.80000	.90000
X/CBF					
-.10000	-.1438	-.1430			-.1550
.20000	-.1545	-.1423	-.1535	-.1583	-.1558
.60000	-.1509	-.1494			-.1609
.95000	-.1545	-.1553	-.1555	-.1581	-.1565

ALPHAO(2) = -2.879 BETAO (4) = 4.231 RN/L = 3.4798 PT = 2207.4 TTF = 91.644 Q(PSF) = 697.94

SECTION (1)BODY FLAP (TOP) DEPENDENT VARIABLE CP

Y/BBF	.10000	.50000	.65000	.80000	.90000
X/CBF					
-.10000	-.1512	-.1489			-.1652
.20000	-.1614	-.1593	-.1675	-.1688	-.1657
.60000	-.1665	-.1629			-.1680
.95000	-.1721	-.1642	-.1713	-.1698	-.1680

ALPHAO(2) = -2.847 BETAO (5) = 6.303 RN/L = 3.4798 PT = 2207.4 TTF = 91.644 Q(PSF) = 697.94

SECTION (1)BODY FLAP (TOP) DEPENDENT VARIABLE CP

Y/BBF	.10000	.50000	.65000	.80000	.90000
X/CBF					
-.10000	-.1529	-.1577			-.1700
.20000	-.1659	-.1639	-.1725	-.1740	-.1710
.60000	-.1697	-.1687			-.1730
.95000	-.1748	-.1705	-.1771	-.1725	-.1715

ALPHAO(3) = .892 BETAO (1) = -6.053 RN/L = 3.5004 PT = 2232.1 TTF = 93.696 Q(PSF) = 705.76

SECTION (1)BODY FLAP (TOP) DEPENDENT VARIABLE CP

Y/BBF	.10000	.50000	.65000	.80000	.90000
X/CBF					
-.10000	-.1623	-.1678			-.1739
.20000	-.1731	-.1693	-.1731	-.1756	-.1799
.60000	-.1766	-.1708			-.1764
.95000	-.1779	-.1711	-.1734	-.1792	-.1764

DATE 08 MAY 80 IA156B PRESSURE DATA

AMES 272-1-97 IA156B OTS. BODY FLAP(TOP) (P2TG31)

ALPHAO(3) = .903 BETAO (2) = -4.009 RN/L = 3.5004 PT = 2232.1 TTF = 93.696 Q(PSF) = 705.76

SECTION (1)BODY FLAP (TOP) DEPENDENT VARIABLE CP

Y/BBF	.10000	.50000	.65000	.80000	.90000
X/CBF					
-.10000	-.1651	-.1694			-.1765
.20000	-.1780	-.1712	-.1757	-.1805	-.1802
.60000	-.1820	-.1734			-.1797
.95000	-.1800	-.1747	-.1760	-.1802	-.1800

ALPHAO(3) = .779 BETAO (3) = -.063 RN/L = 3.5004 PT = 2232.1 TTF = 93.696 Q(PSF) = 705.76

SECTION (1)BODY FLAP (TOP) DEPENDENT VARIABLE CP

Y/BBF	.10000	.50000	.65000	.80000	.90000
X/CBF					
-.10000	-.1506	-.1496			-.1597
.20000	-.1595	-.1501	-.1595	-.1627	-.1607
.60000	-.1650	-.1587			-.1630
.95000	-.1630	-.1630	-.1620	-.1630	-.1617

ALPHAO(3) = .874 BETAO (4) = 3.819 RN/L = 3.5004 PT = 2232.1 TTF = 93.696 Q(PSF) = 705.76

SECTION (1)BODY FLAP (TOP) DEPENDENT VARIABLE CP

Y/BBF	.10000	.50000	.65000	.80000	.90000
X/CBF					
-.10000	-.1570	-.1577			-.1655
.20000	-.1668	-.1608	-.1655	-.1693	-.1668
.60000	-.1688	-.1655			-.1698
.95000	-.1706	-.1688	-.1703	-.1738	-.1726

ALPHAO(3) = .908 BETAO (5) = 5.883 RN/L = 3.5004 PT = 2232.1 TTF = 93.696 Q(PSF) = 705.76

SECTION (1)BODY FLAP (TOP) DEPENDENT VARIABLE CP

Y/BBF	.10000	.50000	.65000	.80000	.90000
X/CBF					
-.10000	-.1590	-.1610			-.1701
.20000	-.1706	-.1653	-.1716	-.1751	-.1721
.60000	-.1731	-.1696			-.1754
.95000	-.1756	-.1721	-.1776	-.1802	-.1781

AMES 272-1-97 IA156B OTS. BODY FLAP(TOP) (P2TG31)

ALPHAO(4) = 4.653 BETAO (1) = -6.088 RN/L = 3.4928 PT = 2235.4 TTF = 95.119 Q(PSF = 706.79

SECTION (1)BODY FLAP (TOP) DEPENDENT VARIABLE CP

Y/BBF	.10000	.50000	.65000	.80000	.90000
X/CBF					
-.10000	-.1660	-.1710			-.1778
.20000	-.1781	-.1733	-.1766	-.1813	-.1819
.60000	-.1906	-.1741			-.1821
.95000	-.1816	-.1751	-.1751	-.1841	-.1839

ALPHAO(4) = 4.643 BETAO (2) = -4.057 RN/L = 3.4928 PT = 2235.4 TTF = 95.119 Q(PSF) = 706.79

SECTION (1)BODY FLAP (TOP) DEPENDENT VARIABLE CP

Y/BBF	.10000	.50000	.65000	.80000	.90000
X/CBF					
-.10000	-.1678	-.1716			-.1784
.20000	-.1791	-.1716	-.1761	-.1811	-.1826
.60000	-.1819	-.1753			-.1824
.95000	-.1816	-.1779	-.1774	-.1746	-.1794

ALPHAO(4) = 4.572 BETAO (3) = -.074 RN/L = 3.4928 PT = 2235.4 TTF = 95.119 Q(PSF) = 706.79

SECTION (1)BODY FLAP (TOP) DEPENDENT VARIABLE CP

Y/BBF	.10000	.50000	.65000	.80000	.90000
X/CBF					
-.10000	-.1546	-.1579			-.1632
.20000	-.1642	-.1571	-.1624	-.1649	-.1632
.60000	-.1659	-.1609			-.1649
.95000	-.1634	-.1667	-.1667	-.1647	-.1649

ALPHAO(4) = 4.613 BETAO (4) = 3.863 RN/L = 3.4928 PT = 2235.4 TTF = 95.119 Q(PSF) = 706.79

SECTION (1)BODY FLAP (TOP) DEPENDENT VARIABLE CP

Y/BBF	.10000	.50000	.65000	.80000	.90000
X/CBF					
-.10000	-.1625	-.1689			-.1729
.20000	-.1761	-.1686	-.1716	-.1754	-.1749
.60000	-.1756	-.1736			-.1764
.95000	-.1739	-.1761	-.1746	-.1746	-.1754

AMES 272-1-97 IA156B OTS. BODY FLAP(TOP) (P2TG31)

ALPHAO(4) = 4.684 BETAO (5) = 5.885 RN/L = 3.4928 PT = 2235.4 TTF = 95.119 Q(PSF) = 706.79

SECTION (1)BODY FLAP (TOP) DEPENDENT VARIABLE CP

Y/BBF	.10000	.50000	.65000	.80000	.90000
X/CBF					
-.10000	-.1626	-.1661			-.1707
.20000	-.1734	-.1666	-.1699	-.1737	-.1717
.60000	-.1734	-.1717			-.1739
.95000	-.1724	-.1747	-.1737	-.1734	-.1734

ALPHAO(5) = 6.660 BETAO (1) = -6.107 RN/L = 3.5086 PT = 2252.3 TTF = 96.306 Q(PSF) = 712.13

SECTION (1)BODY FLAP (TOP) DEPENDENT VARIABLE CP

Y/BBF	.10000	.50000	.65000	.80000	.90000
X/CBF					
-.10000	-.1690	-.1717			-.1797
.20000	-.1800	-.1737	-.1782	-.1849	-.1839
.60000	-.1829	-.1767			-.1894
.95000	-.1854	-.1770	-.1772	-.1819	-.1904

ALPHAO(5) = 6.642 BETAO (2) = -4.075 RN/L = 3.5086 PT = 2252.3 TTF = 96.306 Q(PSF) = 712.13

SECTION (1)BODY FLAP (TOP) DEPENDENT VARIABLE CP

Y/BBF	.10000	.50000	.65000	.80000	.90000
X/CBF					
-.10000	-.1702	-.1750			-.1822
.20000	-.1844	-.1752	-.1795	-.1862	-.1857
.60000	-.1879	-.1815			-.1894
.95000	-.1864	-.1825	-.1817	-.1797	-.1842

ALPHAO(5) = 6.595 BETAO (3) = -.089 RN/L = 3.5086 PT = 2252.3 TTF = 96.306 Q(PSF) = 712.13

SECTION (1)BODY FLAP (TOP) DEPENDENT VARIABLE CP

Y/BBF	.10000	.50000	.65000	.80000	.90000
X/CBF					
-.10000	-.1588	-.1626			-.1668
.20000	-.1673	-.1611	-.1655	-.1678	-.1670
.60000	-.1688	-.1618			-.1678
.95000	-.1663	-.1673	-.1675	-.1665	-.1636

AMES 272-1-97 IA156B OTS, BODY FLAP(TOP) (P2T031)

ALPHAO(5) = 6.635 BETAO (4) = 3.863 RN/L = 3.5086 PT = 2252.3 TTF = 96.306 Q(PS = 712.13

SECTION (1)BODY FLAP (TOP) DEPENDENT VARIABLE CP

Y/BBF	.10000	.50000	.65000	.80000	.90000
X/CBF					
-.10000	-.1638	-.1656			-.1716
.20000	-.1726	-.1648	-.1696	-.1736	-.1718
.60000	-.1758	-.1711			-.1746
.95000	-.1741	-.1743	-.1738	-.1746	-.1748

ALPHAO(5) = 6.706 BETAO (5) = 5.875 RN/L = 3.5086 PT = 2252.3 TTF = 96.306 Q(PSF) = 712.13

SECTION (1)BODY FLAP (TOP) DEPENDENT VARIABLE CP

Y/BBF	.10000	.50000	.65000	.80000	.90000
X/CBF					
-.10000	-.1611	-.1634			-.1704
.20000	-.1714	-.1646	-.1689	-.1734	-.1719
.60000	-.1724	-.1706			-.1739
.95000	-.1739	-.1746	-.1744	-.1749	-.1749

AMES 272-1-97 IA156B OTS. BODY FLAP(TOP) (P2TG32) (07 MAR 79)

REFERENCE DATA

SREF = 2690.0000 SQ.FT. XMRP = 976.0000 IN. XT
LREF = 1290.3000 INCHES YMRP = .0000 IN. YT
BREF = 1290.3000 INCHES ZMRP = 400.0000 IN. ZT
SCALE = .0200

PARAMETRIC DATA

IB-ELV = .000 OB-ELV = -2.000
MACH = 2.500 RN/L = 3.500
BDFLAP = .000 SPDBRK = .000
RUDDER = .000 SILTS = .000

ALPHAO(1) = -5.463 BETAO (1) = -6.268 RN/L = 3.4898 PT = 2593.1 TTF = 95.415 Q(PSF) = 663.34

SECTION (1)BODY FLAP (TOP) DEPENDENT VARIABLE CP

Y/BBF	.10000	.50000	.65000	.80000	.90000
X/CBF					
-.10000	-.1260	-.1340			-.1354
.20000	-.1370	-.1327	-.1335	-.1359	-.1390
.60000	-.1364	-.1324			-.1268
.95000	-.1354	-.1322	-.1340	-.1354	-.1239

ALPHAO(1) = -5.498 BETAO (2) = -4.188 RN/L = 3.4898 PT = 2593.1 TTF = 95.415 Q(PSF) = 663.34

SECTIGN (1)BODY FLAP (TOP) DEPENDENT VARIABLE CP

Y/BBF	.10000	.50000	.65000	.80000	.90000
X/CBF					
-.10000	-.1215	-.1322			-.1341
.20000	-.1354	-.1301	-.1328	-.1346	-.1362
.60000	-.1360	-.1317			-.1263
.95000	-.1397	-.1322	-.1330	-.1362	-.1213

ALPHAO(1) = -5.490 BETAO (3) = .078 RN/L = 3.4898 PT = 2593.1 TTF = 95.415 Q(PSF) = 663.34

SECTION (1)BODY FLAP (TOP) DEPENDENT VARIABLE CP

Y/BBF	.10000	.50000	.65000	.80000	.90000
X/CBF					
-.10000	-.1179	-.1213			-.1253
.20000	-.1301	-.1219	-.1243	-.1269	-.1291
.60000	-.1283	-.1227			-.1253
.95000	-.1248	-.1219	-.1237	-.1275	-.1221

AMES 272-1-97 IA156B OTS. BODY FLAP(TOP) (P2TG32)

ALPHAO(1) = -5.368 BETAO (4) = 4.279 RN/L = 3.4898 PT = 2593.1 TTF = 95.415 Q(PSF) = 663.34

SECTION (1)BODY FLAP (TOP) DEPENDENT VARIABLE CP

Y/BBF	.10000	.50000	.65000	.80000	.90000
X/CBF					
-.10000	-.1173	-.1221			-.1301
.20000	-.1309	-.1237	-.1279	-.1319	-.1319
.60000	-.1250	-.1285			-.1322
.95000	-.1226	-.1306	-.1330	-.1306	-.1322

ALPHAO(1) = -5.341 BETAO (5) = 6.345 RN/L = 3.4898 PT = 2593.1 TTF = 95.415 Q(PSF) = 663.34

SECTION (1)BODY FLAP (TOP) DEPENDENT VARIABLE CP

Y/BBF	.10000	.50000	.65000	.80000	.90000
X/CBF					
-.10000	-.1207	-.1287			-.1324
.20000	-.1348	-.1284	-.1316	-.1345	-.1332
.60000	-.1226	-.1297			-.1356
.95000	-.1212	-.1321	-.1337	-.1356	-.1358

ALPHAO(2) = -3.501 BETAO (1) = -6.340 RN/L = 3.5036 PT = 2623.1 TTF = 98.325 Q(PSF) = 671.01

SECTION (1)BODY FLAP (TOP) DEPENDENT VARIABLE CP

Y/BBF	.10000	.50000	.65000	.80000	.90000
X/CBF					
-.10000	-.1270	-.1342			-.1357
.20000	-.1387	-.1320	-.1344	-.1368	-.1400
.60000	-.1408	-.1328			-.1320
.95000	-.1402	-.1336	-.1331	-.1392	-.1302

ALPHAO(2) = -3.547 BETAO (2) = -4.268 RN/L = 3.5036 PT = 2623.1 TTF = 98.325 Q(PSF) = 671.01

SECTION (1)BODY FLAP (TOP) DEPENDENT VARIABLE CP

Y/BBF	.10000	.50000	.65000	.80000	.90000
X/CBF					
-.10000	-.1271	-.1327			-.1356
.20000	-.1390	-.1327	-.1345	-.1358	-.1390
.60000	-.1430	-.1337			-.1308
.95000	-.1411	-.1350	-.1361	-.1382	-.1287

AMES 272-1-97 IA156B OTS. BODY FLAP(TOP) (P2TG32)

ALPHAO(2) = -3.563 BETAO (3) = .075 RN/L = 3.5036 PT = 2623.1 TTF = 98.325 Q(PSF) = 671.01

SECTION (1)BODY FLAP (TOP) DEPENDENT VARIABLE CP

Y/BBF	.10000	.50000	.65000	.80000	.90000
X/CBF					
-.10000	-.1191	-.1204			-.1289
.20000	-.1294	-.1228	-.1273	-.1328	-.1318
.60000	-.1299	-.1257			-.1323
.95000	-.1305	-.1265	-.1268	-.1266	-.1273

ALPHAO(2) = -3.417 BETAO (4) = 4.321 RN/L = 3.5036 PT = 2623.1 TTF = 98.325 Q(PSF) = 671.01

SECTION (1)BODY FLAP (TOP) DEPENDENT VARIABLE CP

Y/BBF	.10000	.50000	.65000	.80000	.90000
X/CBF					
-.10000	-.1205	-.1247			-.1320
.20000	-.1323	-.1281	-.1315	-.1330	-.1328
.60000	-.1325	-.1307			-.1330
.95000	-.1312	-.1333	-.1362	-.1344	-.1320

ALPHAO(2) = -3.384 BETAO (5) = 6.389 RN/L = 3.5036 PT = 2623.1 TTF = 98.325 Q(PSF) = 671.01

SECTION (1)BODY FLAP (TOP) DEPENDENT VARIABLE CP

Y/BBF	.10000	.50000	.65000	.80000	.90000
X/CBF					
-.10000	-.1238	-.1307			-.1351
.20000	-.1372	-.1314	-.1351	-.1377	-.1361
.60000	-.1296	-.1327			-.1393
.95000	-.1288	-.1346	-.1375	-.1382	-.1375

ALPHAO(3) = .026 BETAO (1) = -5.950 RN/L = 3.5047 PT = 2634.6 TTF = 99.885 Q(PSF) = 673.94

SECTION (1)BODY FLAP (TOP) DEPENDENT VARIABLE CP

Y/BBF	.10000	.50000	.65000	.80000	.90000
X/CBF					
-.10000	-.1241	-.1375			-.1428
.20000	-.1425	-.1383	-.1399	-.1430	-.1486
.60000	-.1480	-.1407			-.1417
.95000	-.1470	-.1409	-.1412	-.1436	-.1393

AMES 272-1-97 IA156B OTS. BODY FLAP(TOP) (P2TG32)

ALPHAO(3) = .041 BETAO (2) = -3.906 RN/L = 3.5047 PT = 2634.6 TTF = 99.885 Q(PSF) = 673.94

SECTION (1)BODY FLAP (TOP) DEPENDENT VARIABLE CP

Y/BBF	.10000	.50000	.65000	.80000	.90000
X/CBF					
-.10000	-.1224	-.1343			-.1398
.20000	-.1422	-.1361	-.1396	-.1411	-.1459
.60000	-.1485	-.1382			-.1419
.95000	-.1451	-.1390	-.1411	-.1425	-.1401

ALPHAO(3) = -.086 BETAO (3) = .027 RN/L = 3.5047 PT = 2634.6 TTF = 99.885 Q(PSF) = 673.94

SECTION (1)BODY FLAP (TOP) DEPENDENT VARIABLE CP

Y/BBF	.10000	.50000	.65000	.80000	.90000
X/CBF					
-.10000	-.1171	-.1250			-.1339
.20000	-.1329	-.1252	-.1321	-.1381	-.1358
.60000	-.1358	-.1310			-.1387
.95000	-.1366	-.1318	-.1337	-.1358	-.1371

ALPHAO(3) = .013 BETAO (4) = 3.906 RN/L = 3.5047 PT = 2634.6 TTF = 99.885 Q(PSF) = 673.94

SECTION (1)BODY FLAP (TOP) DEPENDENT VARIABLE CP

Y/BBF	.10000	.50000	.65000	.80000	.90000
X/CBF					
-.10000	-.1180	-.1272			-.1341
.20000	-.1377	-.1306	-.1346	-.1369	-.1364
.60000	-.1385	-.1346			-.1404
.95000	-.1367	-.1364	-.1401	-.1409	-.1414

ALPHAO(3) = .040 BETAO (5) = 5.970 RN/L = 3.5047 P = 2634.6 TTF = 99.885 Q(PSF) = 673.94

SECTION (1)BODY FLAP (TOP) DEPENDENT VARIABLE CP

Y/BBF	.10000	.50000	.65000	.80000	.90000
X/CBF					
-.10000	-.1204	-.1323			-.1362
.20000	-.1410	-.1341	-.1365	-.1393	-.1378
.60000	-.1365	-.1365			-.1402
.95000	-.1378	-.1373	-.1412	-.1418	-.1428

DATE 08 MAY 80 IA156B PRESSURE DATA

AMES 272-1-97 IA156B OTS. BODY FLAP(TOP) (P2TG32)

ALPHAO(4) = 4.137 BETAO (1) = -5.987 RN/L = 3.4960 PT = 2640.5 TTF = 101.73 Q(PSF) = 675.46

SECTION (1)BODY FLAP (TOP) DEPENDENT VARIABLE CP

Y/BBF	.10000	.50000	.65000	.80000	.90000
X/CBF					
-.10000	-.1308	-.1395			-.1436
.20000	-.1452	-.1397	-.1434	-.1444	-.1473
.60000	-.1486	-.1421			-.1423
.95000	-.1463	-.1423	-.1444	-.1455	-.1434

ALPHAO(4) = 4.126 BETAO (2) = -3.966 RN/L = 3.4960 PT = 2640.5 TTF = 101.73 Q(PSF) = 675.46

SECTION (1)BODY FLAP (TOP) DEPENDENT VARIABLE CP

Y/BBF	.10000	.50000	.65000	.80000	.90000
X/CBF					
-.10000	-.1329	-.1397			-.1466
.20000	-.1489	-.1421	-.1468	-.1489	-.1518
.60000	-.1534	-.1447			-.1505
.95000	-.1492	-.1458	-.1484	-.1507	-.1492

ALPHAO(4) = 4.066 BETAO (3) = .019 RN/L = 3.4960 PT = 2640.5 TTF = 101.73 Q(PSF) = 675.46

SECTIGN (1)BODY FLAP (TOP) DEPENDENT VARIABLE CP

Y/BBF	.10000	.50000	.65000	.80000	.90000
X/CBF					
-.10000	-.1287	-.1292			-.1392
.20000	-.1381	-.1303	-.1368	-.1420	-.1397
.60000	-.1402	-.1379			-.1433
.95000	-.1405	-.1389	-.1386	-.1407	-.1413

ALPHAO(4) = 4.104 BETAO (4) = 3.958 RN/L = 3.4960 PT = 2640.5 TTF = 101.73 Q(PSF) = 675.46

SECTION (1)BODY FLAP (TOP) DEPENDENT VARIABLE CP

Y/BBF	.10000	.50000	.65000	.80000	.90000
X/CBF					
-.10000	-.1275	-.1325			-.1390
.20000	-.1417	-.1335	-.1367	-.1401	-.1398
.60000	-.1409	-.1396			-.1422
.95000	-.1390	-.1403	-.1393	-.1393	-.1403

AMES 272-1-97 IA156B OTS. BODY FLAP(TOP) (P2TG32)

ALPHAO(4) = 4.173 BETAO (5) = 5.974 RN/L = 3.4960 PT = 2640.5 TTF = 101.73 Q(PSF) = 675.46

SECTION (1)BODY FLAP (TOP) DEPENDENT VARIABLE CP

Y/BBF	.10000	.50000	.65000	.80000	.90000
X/CBF					
-.10000	-.1251	-.1335			-.1377
.20000	-.1416	-.1361	-.1369	-.1403	-.1392
.60000	-.1405	-.1395			-.1416
.95000	-.1416	-.1416	-.1403	-.1416	-.1429

ALPHAO(5) = 5.986 BETAO (1) = -6.005 RN/L = 3.5051 PT = 2628.2 TTF = 98.911 Q(PSF) = 672.32

SECTION (1)BODY FLAP (TOP) DEPENDENT VARIABLE CP

Y/BBF	.10000	.50000	.65000	.80000	.90000
X/CBF					
-.10000	-.1263	-.1404			-.1459
.20000	-.1464	-.1414	-.1451	-.1475	-.1483
.60000	-.1501	-.1446			-.1451
.95000	-.1478	-.1448	-.1459	-.1475	-.1488

ALPHAO(5) = 5.976 BETAO (2) = -3.977 RN/L = 3.5051 PT = 2628.2 TTF = 98.911 Q(PSF) = 672.32

SECTION (1)BODY FLAP (TOP) DEPENDENT VARIABLE CP

Y/BBF	.10000	.50000	.65000	.80000	.90000
X/CBF					
-.10000	-.1273	-.1374			-.1456
.20000	-.1482	-.1403	-.1456	-.1498	-.1490
.60000	-.1527	-.1443			-.1520
.95000	-.1493	-.1451	-.1464	-.1496	-.1512

ALPHAO(5) = 5.927 BETAO (3) = .007 RN/L = 3.5051 PT = 2628.2 TTF = 98.911 Q(PSF) = 672.32

SECTION (1)BODY FLAP (TOP) DEPENDENT VARIABLE CP

Y/BBF	.10000	.50000	.65000	.80000	.90000
X/CBF					
-.10000	-.1201	-.1294			-.1368
.20000	-.1365	-.1294	-.1347	-.1391	-.1370
.60000	-.1389	-.1344			-.1397
.95000	-.1386	-.1378	-.1376	-.1378	-.1370

AMES 272-1-97 IA156B OTS, BODY FLAP(TOP) (P27032)

ALPHAO(5) = 5.958 BETAO (4) = 3.957 RN/L = 3.5051 PT = 2628.2 TTF = 98.911 Q(PSF) = 672.32

SECTION (1)BODY FLAP (TOP) DEPENDENT VARIABLE CP

Y/BBF	.10000	.50000	.65000	.80000	.90000
X/CBF					
-.10000	-.1241	-.1344			-.1423
.20000	-.1428	-.1357	-.1405	-.1450	-.1431
.60000	-.1455	-.1418			-.1471
.95000	-.1439	-.1434	-.1421	-.1450	-.1444

ALPHAO(5) = 6.025 BETAO (5) = 5.964 RN/L = 3.5051 PT = 2628.2 TTF = 98.911 Q(PSF) = 672.32

SECTION (1)BODY FLAP (TOP) DEPENDENT VARIABLE CP

Y/BBF	.10000	.50000	.65000	.80000	.90000
X/CBF					
-.10000	-.1220	-.1346			-.1388
.20000	-.1412	-.1349	-.1386	-.1415	-.1399
.60000	-.1417	-.1409			-.1425
.95000	-.1420	-.1423	-.1417	-.1420	-.1428

AMES 272-1-97 IA156B OTS. BODY FLAP(TOP) (P2TG33) (07 MAR 79)

REFERENCE DATA

SREF = 2690.0000 SQ.FT. XMRP = 976.0000 IN. XT
LREF = 1290.3000 INCHES YMRP = .0000 IN. YT
BREF = 1290.3000 INCHES ZMRP = 400.0000 IN. ZT
SCALE = .0200

PARAMETRIC DATA

IB-ELV = .000 OB-ELV = -2.000
MACH = 2.500 RN/L = 3.500
BDFLAP = .000 SPDBRK = .000
RUDDER = .000 SILTS = .000

ALPHAO(1) = .249 BETAO (1) = -5.951 RN/L = 3.5047 PT = 2641.4 TTF = 100.89 Q(PSF) = 675.68

SECTION (1)BODY FLAP (TOP) DEPENDENT VARIABLE CP

Y/BBF	.10000	.50000	.65000	.80000	.90000
X/CBF					
-.10000	-.1291	-.1378			-.1417
.20000	-.1425	-.1375	-.1393	-.1427	-.1480
.60000	-.1475	-.1391			-.1414
.95000	-.1467	-.1393	-.1396	-.1435	-.1393

ALPHAO(1) = .260 BETAO (2) = -3.915 RN/L = 3.5047 PT = 2641.4 TTF = 100.89 Q(PSF) = 675.68

SECTION (1)BODY FLAP (TOP) DEPENDENT VARIABLE CP

Y/BBF	.10000	.50000	.65000	.80000	.90000
X/CBF					
-.10000	-.1281	-.1344			-.1399
.20000	-.1441	-.1368	-.1404	-.1423	-.1457
.60000	-.1499	-.1391			-.1431
.95000	-.1459	-.1391	-.1420	-.1441	-.1402

ALPHAO(1) = .148 BETAO (3) = .030 RN/L = 3.5047 PT = 2641.4 TTF = 100.89 Q(PSF) = 675.68

SECTION (1)BODY FLAP (TOP) DEPENDENT VARIABLE CP

Y/BBF	.10000	.50000	.65000	.80000	.90000
X/CBF					
-.10000	-.1226	-.1255			-.1352
.20000	-.1339	-.1268	-.1339	-.1391	-.1368
.60000	-.1368	-.1326			-.1404
.95000	-.1376	-.1328	-.1342	-.1365	-.1378

DATE 08 MAY 80 IA156B PRESSURE DATA

AMES 272-1-97 IA156B OTS. BODY FLAP(TOP) (P2TG33)

ALPHAO(1) = .236 BETAO (4) = 3.910 RN/L = 3.5047 PT = 2641.4 TTF = 100.89 Q(PSF) = 675.68

SECTION (1)BODY FLAP (TOP) DEPENDENT VARIABLE CP

Y/BBF	.10000	.50000	.65000	.80000	.90000
X/CBF					
-.10000	-.1253	-.1287			-.1347
.20000	-.1381	-.1311	-.1350	-.1379	-.1371
.60000	-.1384	-.1355			-.1415
.95000	-.1391	-.1371	-.1394	-.1415	-.1426

ALPHAO(1) = .265 BETAO (5) = 5.970 RN/L = 3.5047 PT = 2641.4 TTF = 100.89 Q(PSF) = 675.68

SECTION (1)BODY FLAP (TOP) DEPENDENT VARIABLE CP

Y/BBF	.10000	.50000	.65000	.80000	.90000
X/CBF					
-.10000	-.1282	-.1326			-.1373
.20000	-.1413	-.1350	-.1373	-.1405	-.1389
.60000	-.1376	-.1373			-.1423
.95000	-.1387	-.1384	-.1410	-.1436	-.1439

AMES 272-1-97 IA156B OTS. BODY FLAP(TOP) (P2TG34) (07 MAR 79)

REFERENCE DATA

SREF = 2690.0000 SQ.FT. XMRP = 976.0000 IN. XT
LREF = 1220.3000 INCHES YMRP = .0000 IN. YT
BREF = 1290.3000 INCHES ZMRP = 400.0000 IN. ZT
SCALE = .0200

PARAMETRIC DATA

IB-ELV = 8.000 OB-ELV = 2.000
MACH = 2.500 RN/L = 3.500
BDFLAP = .000 SPDBRK = .000
RUDDER = .000 SILTS = .000

ALPHAO(1) = -5.666 BETAO (1) = -6.263 RN/L = 3.5140 PT = 2610.3 TTF = 95.422 Q(PSF) = 668.05

SECTION (1)BODY FLAP (TOP) DEPENDENT VARIABLE CP

Y/BBF	.10000	.50000	.65000	.80000	.90000
X/CBF					
-.10000	-.1228	-.1410			-.1400
.20000	-.1413	-.1397	-.1410	-.1410	-.1456
.60000	-.1424	-.1389			-.1402
.95000	-.1445	-.1392	-.1394	-.1343	-.1424

ALPHAO(1) = -5.706 BETAO (2) = -4.183 RN/L = 3.5140 PT = 2610.3 TTF = 95.422 Q(PSF) = 668.05

SECTION (1)BODY FLAP (TOP) DEPENDENT VARIABLE CP

Y/BBF	.10000	.50000	.65000	.80000	.90000
X/CBF					
-.10000	-.1175	-.1381			-.1389
.20000	-.1392	-.1365	-.1384	-.1397	-.1434
.60000	-.1416	-.1354			-.1392
.95000	-.1477	-.1376	-.1378	-.1354	-.1456

ALPHAO(1) = -5.694 BETAO (3) = .084 RN/L = 3.5140 PT = 2610.3 TTF = 95.422 Q(PSF) = 668.05

SECTION (1)BODY FLAP (TOP) DEPENDENT VARIABLE CP

Y/BBF	.10000	.50000	.65000	.80000	.90000
X/CBF					
-.10000	-.1165	-.1301			-.1344
.20000	-.1325	-.1285	-.1312	-.1336	-.1373
.60000	-.1357	-.1301			-.1368
.95000	-.1389	-.1325	-.1322	-.1333	-.1347

AMES 272-1-97 IA156B OTS. BODY FLAP(TOP) (P2TG34)

ALPHAO(1) = -5.576 BETAO (4) = 4.281 RN/L = 3.5140 PT = 2610.3 TTF = 95.422 Q(PSF) = 668.05

SECTION (1)BODY FLAP (TOP) DEPENDENT VARIABLE CP

Y/BBF	.10000	.50000	.65000	.80000	.90000
X/CBF					
-.10000	-.1161	-.1318			-.1379
.20000	-.1349	-.1304	-.1363	-.1387	-.1381
.60000	-.1365	-.1320			-.1371
.95000	-.1424	-.1368	-.1381	-.1344	-.1373

ALPHAO(1) = -5.549 BETAO (5) = 6.346 RN/L = 3.5140 PT = 2610.3 TTF = 95.422 Q(PSF) = 668.05

SECTION (1)BODY FLAP (TOP) DEPENDENT VARIABLE CP

Y/BBF	.10000	.50000	.65000	.80000	.90000
X/CBF					
-.10000	-.1105	-.1336			-.1373
.20000	-.1381	-.1333	-.1368	-.1389	-.1384
.60000	-.1376	-.1333			-.1386
.95000	-.1450	-.1389	-.1421	-.1386	-.1389

ALPHAO(2) = -3.559 BETAO (1) = -6.335 RN/L = 3.4973 PT = 2605.0 TTF = 96.471 Q(PSF) = 666.71

SECTION (1)BODY FLAP (TOP) DEPENDENT VARIABLE CP

Y/BBF	.10000	.50000	.65000	.80000	.90000
X/CBF					
-.10000	-.1190	-.1425			-.1417
.20000	-.1430	-.1412	-.1422	-.1430	-.1460
.60000	-.1454	-.1401			-.1449
.95000	-.1468	-.1412	-.1406	-.1398	-.1500

ALPHAO(2) = -3.603 BETAO (2) = -4.265 RN/L = 3.4973 PT = 2605.0 TTF = 96.471 Q(PSF) = 666.71

SECTION (1)BODY FLAP (TOP) DEPENDENT VARIABLE CP

Y/BBF	.10000	.50000	.65000	.80000	.90000
X/CBF					
-.10000	-.1264	-.1422			-.1443
.20000	-.1443	-.1416	-.1427	-.1443	-.1478
.60000	-.1486	-.1416			-.1467
.95000	-.1489	-.1430	-.1430	-.1433	-.1518

AMES 272-1-97 IA156B OTS, BODY FLAP(TOP) (P21G34)

ALPHAO(2) = -3.61 [illegible] 3) = .077 RN/L = 3.4973 PT = 2605.0 TTF = 96.471 Q(PSF) = 666.71

SECTION (1)BODY DEPENDENT VARIABLE CP

Y/BBF	.10000	[illegible]	[illegible]	.80000	.90000
X/CBF					
-.10000	-.120[illegible]				-.1377
.20000	-.136[illegible]		.359	-.1391	-.1404
.60000	-.139[illegible]				-.1423
.95000	-.1442	[illegible]59	-.1375	-.1369	-.1383

ALPHAO(2) = -3.472 BETAO (4) = 4.322 RN/L = 3.4973 PT = 2605.0 TTF = 96.471 Q(PSF) = 666.71

SECTION (1)BODY FLAP (TOP) DEPENDENT VARIABLE CP

Y/BBF	.10000	.50000	.65000	.80000	.90000
X/CBF					
-.10000	-.1183	-.1349			-.1392
.20000	-.1357	-.1338	-.1402	-.1405	-.1394
.60000	-.1394	-.1392			-.1402
.95000	-.1475	-.1432	-.1443	-.1397	-.1392

ALPHAO(2) = -3.442 BETAO (5) = 6.389 RN/L = 3.4973 PT = 2605.0 TTF = 96.471 Q(PSF) = 666.71

SECTION (1)BODY FLAP (TOP) DEPENDENT VARIABLE CP

Y/BBF	.10000	.50000	.65000	.80000	.90000
X/CBF					
-.10000	-.1195	-.1366			-.1419
.20000	-.1395	-.1368	-.1419	-.1424	-.1419
.60000	-.1416	-.1376			-.1419
.95000	-.1499	-.1422	-.1457	-.1424	-.1430

ALPHAO(3) = .253 BETAO (1) = -5.948 RN/L = 3.5091 PT = 2624.8 TTF = 98.098 Q(PSF) = 671.78

SECTION (1)BODY FLAP (TOP) DEPENDENT VARIABLE CP

Y/BBF	.10000	.50000	.65000	.80000	.90000
X/CBF					
-.10000	-.1280	-.1456			-.1477
.20000	-.1488	-.1448	-.1461	-.1480	-.1525
.60000	-.1533	-.1453			-.1517
.95000	-.1549	-.1459	-.1461	-.1480	-.1539

C-11

AMES 272-1-97 IA156B OTS, BODY FLAP(TOP) (P2TG34)

ALPHAO(3) = .262 BETAO (2) = -3.911 RN/L = 3.5091 PT = 2624.8 TTF = 98.098 Q(PSF) = 671.78

SECTION (1)BODY FLAP (TOP) DEPENDENT VARIABLE CP

Y/BBF	.10000	.50000	.65000	.80000	.90000
X/CBF					
-.10000	-.1285	-.1442			-.1474
.20000	-.1479	-.1431	-.1463	-.1485	-.1490
.60000	-.1540	-.1461			-.1511
.95000	-.1559	-.1471	-.1477	-.1482	-.1532

ALPHAO(3) = .148 BETAO (3) = .031 RN/L = 3.5091 PT = 2624.8 TTF = 98.098 Q(PSF) = 671.78

SECTION (1)BODY FLAP (TOP) DEPENDENT VARIABLE CP

Y/BBF	.10000	.50000	.65000	.80000	.90000
X/CBF					
-.10000	-.1250	-.1379			-.1459
.20000	-.1446	-.1366	-.1435	-.1486	-.1459
.60000	-.1470	-.1454			-.1480
.95000	-.1512	-.1456	-.1467	-.1454	-.1488

ALPHAO(3) = .236 BETAO (4) = 3.907 RN/L = 3.5091 PT = 2624.8 TTF = 98.098 Q(PSF) = 671.78

SECTION (1)BODY FLAP (TOP) DEPENDENT VARIABLE CP

Y/BBF	.10000	.50000	.65000	.80000	.90000
X/CBF					
-.10000	-.1263	-.1411			-.1474
.20000	-.1453	-.1398	-.1448	-.1493	-.1474
.60000	-.1493	-.1469			-.1506
.95000	-.1543	-.1485	-.1488	-.1512	-.1514

ALPHAO(3) = .267 BETAO (5) = 5.969 RN/L = 3.5091 PT = 2624.8 TTF = 98.098 Q(PSF) = 671.78

SECTION (1)BODY FLAP (TOP) DEPENDENT VARIABLE CP

Y/BBF	.10000	.50000	.65000	.80000	.90000
X/CBF					
-.10000	-.1255	-.1419			-.1459
.20000	-.1461	-.1416	-.1448	-.1459	-.1454
.60000	-.1477	-.1432			-.1467
.95000	-.1541	-.1456	-.1488	-.1477	-.1472

AMES 272-1-97 IA156B OTS. BODY FLAP(TOP) (P2TG34)

ALPHAO(4) = 4.136 BETAO (1) = -5.989 RN/L = 3.5040 PT = 2626.2 TTF = 98.863 Q(PSF) = 672.14

SECTION (1)BODY FLAP (TOP) DEPENDENT VARIABLE CP

Y/BBF	.10000	.50000	.65000	.80000	.90000
X/CBF					
-.10000	-.1300	-.1486			-.1515
.20000	-.1515	-.1484	-.1502	-.1515	-.1539
.60000	-.1553	-.1489			-.1553
.95000	-.1558	-.1500	-.1505	-.1513	-.1558

ALPHAO(4) = 4.124 BETAO (2) = -3.964 RN/L = 3.5040 PT = 2626.2 TTF = 98.863 Q(PSF) = 672.14

SECTION (1)BODY FLAP (TOP) DEPENDENT VARIABLE CP

Y/BBF	.10000	.50000	.65000	.80000	.90000
X/CBF					
-.10000	-.1257	-.1475			-.1512
.20000	-.1533	-.1480	-.1499	-.1531	-.1525
.60000	-.1568	-.1494			-.1552
.95000	-.1568	-.1509	-.1525	-.1539	-.1568

ALPHAO(4) = 4.064 BETAO (3) = .018 RN/L = 3.5040 PT = 2626.2 TTF = 98.863 Q(PSF) = 672.14

SECTION (1)BODY FLAP (TOP) DEPENDENT VARIABLE CP

Y/BBF	.10000	.50000	.65000	.80000	.90000
X/CBF					
-.10000	-.1295	-.1414			-.1510
.20000	-.1499	-.1414	-.1486	-.1539	-.1515
.60000	-.1528	-.1496			-.1550
.95000	-.1547	-.1512	-.1523	-.1515	-.1552

ALPHAO(4) = 4.103 BETAO (4) = 3.958 RN/L = 3.5040 PT = 2626.2 TTF = 98.863 Q(PSF) = 672.14

SECTION (1)BODY FLAP (TOP) DEPENDENT VARIABLE CP

Y/BBF	.10000	.50000	.65000	.80000	.90000
X/CBF					
-.10000	-.1305	-.1440			-.1501
.20000	-.1504	-.1443	-.1472	-.1522	-.1509
.60000	-.1528	-.1509			-.1530
.95000	-.1546	-.1525	-.1512	-.1528	-.1552

AMES 272-1-97 IA156B OTS. BODY FLAP(TOP) (P2TG34)

ALPHAO(4) = 4.169 BETAO (5) = 5.975 RN/L = 3.5040 PT = 2626.2 TTF = 98.863 Q(PSF) = 672.14

SECTION (1)BODY FLAP (TOP) DEPENDENT VARIABLE CP

Y/BBF	.10000	.50000	.65000	.80000	.90000
X/CBF					
-.10000	-.1289	-.1443			-.1483
.20000	-.1469	-.1438	-.1483	-.1496	-.1488
.60000	-.1512	-.1475			-.1509
.95000	-.1546	-.1517	-.1520	-.1509	-.1512

ALPHAO(5) = 5.761 BETAO (1) = -5.999 RN/L = 3.4975 PT = 2626.4 TTF = 99.599 Q(PSF) = 672.18

SECTION (1)BODY FLAP (TOP) DEPENDENT VARIABLE CP

Y/BBF	.10000	.50000	.65000	.80000	.90000
X/CBF					
-.10000	-.1293	-.1471			-.1513
.20000	-.1521	-.1471	-.1503	-.1526	-.1529
.60000	-.1558	-.1481			-.1545
.95000	-.1558	-.1497	-.1516	-.1526	-.1564

ALPHAO(5) = 5.754 BETAO (2) = -3.976 RN/L = 3.4975 PT = 2626.4 TTF = 99.599 Q(PSF) = 672.18

SECTION (1)BODY FLAP (TOP) DEPENDENT VARIABLE CP

Y/BBF	.10000	.50000	.65000	.80000	.90000
X/CBF					
-.10000	-.1247	-.1491			-.1523
.20000	-.1563	-.1486	-.1504	-.1547	-.1531
.60000	-.1584	-.1502			-.1573
.95000	-.1560	-.1523	-.1515	-.1533	-.1573

ALPHAO(5) = 5.706 BETAO (3) = .008 RN/L = 3.4975 PT = 2626.4 TTF = 99.599 Q(PSF) = 672.18

SECTION (1)BODY FLAP (TOP) DEPENDENT VARIABLE CP

Y/BBF	.10000	.50000	.65000	.80000	.90000
X/CBF					
-.10000	-.1294	-.1421			-.1501
.20000	-.1495	-.1413	-.1474	-.1530	-.1509
.60000	-.1532	-.1474			-.1543
.95000	-.1548	-.1516	-.1506	-.1498	-.1540

AMES 272-1-97 IA156B OTS. BODY FLAP(TOP) (P2TG34)

ALPHAO(5) = 5.741 BETAO (4) = 3.957 RN/L = 3.4975 PT = 2626.4 TTF = 99.599 Q(PSF) = 672.18

SECTION (1)BODY FLAP (TOP) DEPENDENT VARIABLE CP

Y/BBF	.10000	.50000	.65000	.80000	.90000
X/CBF					
-.10000	-.1301	-.1450			-.1516
.20000	-.1513	-.1444	-.1487	-.1532	-.1516
.60000	-.1545	-.1503			-.1548
.95000	-.1561	-.1524	-.1518	-.1532	-.1556

ALPHAO(5) = 5.804 BETAO (5) = 5.967 RN/L = 3.4975 PT = 2626.4 TTF = 99.599 Q(PSF) = 672.18

SECTION (1)BODY FLAP (TOP) DEPENDENT VARIABLE CP

Y/BBF	.10000	.50000	.65000	.80000	.90000
X/CBF					
-.10000	-.1283	-.1432			-.1474
.20000	-.1469	-.1427	-.1467	-.1493	-.1488
.60000	-.1514	-.1474			-.1498
.95000	-.1544	-.1504	-.1506	-.1504	-.1501

AMES 272-1-97 IA156B OTS, BODY FLAP(TOP) (P2TG35) (07 MAR 79)

REFERENCE DATA

SREF = 2690.0000 SQ.FT. XMRP = 976.0000 IN. XT
LREF = 1290.3000 INCHES YMRP = .0000 IN. YT
BREF = 1290.3000 INCHES ZMRP = 400.0000 IN. ZT
SCALE = .0200

PARAMETRIC DATA

IB-ELV = .000 OB-ELV = -5.000
MACH = 2.200 RN/L = 3.500
BDFLAP = .000 SPDBRK = .000
RUDDER = .000 SILTS = .000

ALPHAO(1) = -5.058 BETAO (1) = -6.376 RN/L = 3.5036 PT = 2266.4 TTF = 99.34 Q(PSF) = 716.61

SECTION (1)BODY FLAP (TOP) DEPENDENT VARIABLE CP

Y/BBF	.10000	.50000	.65000	.80000	.90000
X/CBF					
-.10000	-.1585	-.1587			-.1642
.20000	-.1720	-.1607	-.1642	-.1660	-.1677
.60000	-.1755	-.1642			-.1660
.95000	-.1712	-.1645	-.1682	-.1770	-.1710

ALPHAO(1) = -5.103 BETAO (2) = -4.288 RN/L = 3.5036 PT = 2266.4 TTF = 99.340 Q(PSF) = 716.61

SECTION (1)BODY FLAP (TOP) DEPENDENT VARIABLE CP

Y/BBF	.10000	.50000	.65000	.80000	.90000
X/CBF					
-.10000	-.1544	-.1554			-.1593
.20000	-.1651	-.1554	-.1598	-.1631	-.1626
.60000	-.1713	-.1596			-.1623
.95000	-.1686	-.1606	-.1641	-.1673	-.1646

ALPHAO(1) = -5.088 BETAO (3) = -.013 RN/L = 3.5036 PT = 2266.4 TTF = 99.340 Q(PSF) = 716.61

SECTION (1)BODY FLAP (TOP) DEPENDENT VARIABLE CP

Y/BBF	.10000	.50000	.65000	.80000	.90000
X/CBF					
-.10000	-.1382	-.1389			-.1523
.20000	-.1491	-.1370	-.1498	-.1565	-.1535
.60000	-.1555	-.1441			-.1604
.95000	-.1505	-.1488	-.1503	-.1542	-.1528

AMES 272-1-97 IA156B OTS. BODY FLAP(TOP) (P2TG35)

ALPHAO(1) = -4.971 BETAO (4) = 4.197 RN/L = 3.5036 PT = 2266.4 TTF = 99.340 Q(PSF) = 716.61

SECTION (1)BODY FLAP (TOP) DEPENDENT VARIABLE CP

Y/BBF	.10000	.50000	.65000	.80000	.90000
X/CBF					
-.10000	-.1455	-.1477			-.1598
.20000	-.1571	-.1531	-.1615	-.1637	-.1608
.60000	-.1637	-.1590			-.1642
.95000	-.1677	-.1593	-.1657	-.1618	-.1630

ALPHAO(1) = -4.940 BETAO (5) = 6.266 RN/L = 3.5036 PT = 2266.4 TTF = 99.340 Q(PSF) = 716.61

SECTION (1)BODY FLAP (TOP) DEPENDENT VARIABLE CP

Y/BBF	.10000	.50000	.650C	.80000	.90000
X/CBF					
-.10000	-.1509	-.1531			-.1655
.20000	-.1622	-.1590	-.1677	-.1696	-.1664
.60000	-.1625	-.1632			-.1699
.95000	-.1692	-.1642	-.1694	-.1687	-.1682

ALPHAO(2) = -3.034 BETAO (1) = -6.447 RN/L = 3.5142 PT = 2275.6 TTF = 99.731 Q(PSF) = 719.49

SECTION (1)BODY FLAP (TOP) DEPENDENT VARIABLE CP

Y/BBF	.10000	.50000	.65000	.80000	.90000
X/CBF					
-.10000	-.1612	-.1612			-.1671
.20000	-.1745	-.1639	-.1684	-.1706	-.1721
.60000	-.1782	-.1671			-.1696
.95000	-.1758	-.1674	-.1723	-.1782	-.1740

ALPHAO(2) = -3.081 BETAO (2) = -4.369 RN/L = 3.5142 PT = 2275.6 TTF = 99.731 Q(PSF) = 719.49

SECTION (1)BODY FLAP (TOP) DEPENDENT VARIABLE CP

Y/BBF	.10000	.50000	.65000	.80000	.90000
X/CBF					
-.10000	-.1552	-.1575			-.1636
.20000	-.1654	-.1582	-.1631	-.166	-.1671
.60000	-.1715	-.1617			-.1661
.95000	-.1691	-.1617	-.1646	-.1683	-.1676

AMES 272-1-97 IA156B OTS. BODY FLAP(TOP) (P2TG35)

ALPHAO(2) = -3.102 BETAO (3) = -.023 RN/L = 3.5142 PT = 2275.6 TTF = 99.731 Q(PSF) = 719.49

SECTION (1)BODY FLAP (TOP) DEPENDENT VARIABLE CP

Y/BBF	.10000	.50000	.65000	.80000	.90000
X/CBF					
-.10000	-.1393	-.1400			-.1531
.20000	-.1516	-.1400	-.1511	-.1553	-.1536
.60000	-.1573	-.1472			-.1578
.95000	-.1519	-.1529	-.1526	-.1553	-.1539

ALPHAO(2) = -2.950 BETAO (4) = 4.231 RN/L = 3.5142 PT = 2275.6 TTF = 99.731 Q(PSF) = 719.49

SECTION (1)BODY FLAP (TOP) DEPENDENT VARIABLE CP

Y/BBF	.10000	.50000	.65000	.80000	.90000
X/CBF					
-.10000	-.1494	-.1475			-.1630
.20000	-.1596	-.1568	-.1660	-.1670	-.1647
.60000	-.1645	-.1608			-.1667
.95000	-.1702	-.1620	-.1689	-.1684	-.1665

ALPHAO(2) = -2.917 BETAO (5) = 6.302 RN/L = 3.5142 PT = 2275.6 TTF = 99.731 Q(PSF) = 719.49

SECTION (1)BODY FLAP (TOP) DEPENDENT VARIABLE CP

Y/BBF	.10000	.50000	.65000	.80000	.90000
X/CBF					
-.10000	-.1522	-.1559			-.1693
.20000	-.1631	-.1624	-.1715	-.1727	-.1698
.60000	-.1680	-.1668			-.1725
.95000	-.1740	-.1680	-.1759	-.1720	-.1719

ALPHAO(3) = .936 BETAO (1) = -6.056 RN/L = 3.5150 PT = 2276.0 TTF = 99.716 Q(PSF) = 719.63

SECTION (1)BODY FLAP (TOP) DEPENDENT VARIABLE CP

Y/BBF	.10000	.50000	.65000	.80000	.90000
X/CBF					
-.10000	-.1614	-.1659			-.1731
.20000	-.1721	-.1681	-.1723	-.1748	-.1792
.60000	-.1755	-.1701			-.1755
.95000	-.1773	-.1701	-.1726	-.1788	-.1763

AMES 272-1-97 IA156B OTS, BODY FLAP(TOP) (P2TG35)

ALPHAO(3) = .945 BETAO (2) = -4.010 RN/L = 3.5150 PT = 2276.0 TTF = 99.716 Q(PSF) = 719.63

SECTION (1)BODY FLAP (TOP) DEPENDENT VARIABLE CP

Y/BBF	.10000	.50000	.65000	.80000	.90000
X/CBF					
-.10000	-.1657	-.1689			-.1758
.20000	-.1763	-.1709	-.1748	-.1798	-.1805
.60000	-.1808	-.1731			-.1793
.95000	-.1793	-.1738	-.1743	-.1795	-.1793

ALPHAO(3) = .831 BETAO (3) = -.058 RN/L = 3.5150 PT = 2276.0 TTF = 99.716 Q(PSF) = 719.63

SECTION (1)BODY FLAP (TOP) DEPENDENT VARIABLE CP

Y/BBF	.10000	.50000	.65000	.80000	.90000
X/CBF					
-.10000	-.1508	-.1488			-.1602
.20000	-.1599	-.1500	-.1590	-.1627	-.1602
.60000	-.1646	-.1580			-.1629
.95000	-.1632	-.1627	-.1624	-.1632	-.1619

ALPHAO(3) = .918 BETAO (4) = 3.822 RN/L = 3.5150 PT = 2276.0 TTF = 99.716 Q(PSF) = 719.63

SECTION (1)BODY FLAP (TOP) DEPENDENT VARIABLE CP

Y/BBF	.10000	.50000	.65000	.80000	.90000
X/CBF					
-.10000	-.1542	-.1567			-.1641
.20000	-.1661	-.1599	-.1649	-.1686	-.1664
.60000	-.1676	-.1649			-.1693
.95000	-.1696	-.1681	-.1691	-.1725	-.1720

ALPHAO(3) = .954 BETAO (5) = 5.887 RN/L = 3.5150 PT = 2276.0 TTF = 99.716 Q(PSF) = 719.63

SECTION (1)BODY FLAP (TOP) DEPENDENT VARIABLE CP

Y/BBF	.10000	.50000	.65000	.80000	.90000
X/CBF					
-.10000	-.1545	-.1599			-.1703
.20000	-.1706	-.1646	-.1718	-.1750	-.1723
.60000	-.1730	-.1696			-.1760
.95000	-.1748	-.1730	-.1785	-.1802	-.1790

AMES 272-1-97 IA156B OTS, BODY FLAP(TOP) (P2TG35)

ALPHAO(4) = 4.650 BETAO (1) = -6.087 RN/L = 3.5126 PT = 2275.7 TTF = 99.937 Q(PSF) = 719.54

SECTION (1)BODY FLAP (TOP) DEPENDENT VARIABLE CP

Y/BBF	.10000	.50000	.65000	.80000	.90000
X/CBF					
-.10000	-.1653	-.1690			-.1764
.20000	-.1766	-.1710	-.1752	-.1799	-.1806
.60000	-.1799	-.1729			-.1816
.95000	-.1804	-.1739	-.1742	-.1818	-.1831

ALPHAO(4) = 4.640 BETAO (2) = -4.060 RN/L = 3.5126 PT = 2275.7 TTF = 99.937 Q(PSF) = 719.54

SECTION (1)BODY FLAP (TOP) DEPENDENT VARIABLE CP

Y/BBF	.10000	.50000	.65000	.80000	.90000
X/CBF					
- 10000	-.1672	-.1709			-.1758
.20000	-.1773	-.1704	-.1743	-.1798	-.1805
.60000	-.1795	-.1733			-.1800
.95000	-.1798	-.1766	-.1756	-.1726	-.1773

ALPHAO(4) = 4.565 BETAO (3) = -.077 RN/L = 3.5126 PT = 2275.7 TTF = 99.937 Q(PSF) = 719.54

SECTION (1)BODY FLAP (TOP) DEPENDENT VARIABLE CP

Y/BBF	.10000	.50000	.65000	.80000	.90000
X/CBF					
-.10000	-.1527	-.1579			-.1631
.20000	-.1633	-.1564	-.1613	-.1643	-.1623
.60000	-.1648	-.1606			-.1640
.95000	-.1628	-.1660	-.1663	-.1640	-.1633

ALPHAO(4) = 4.609 BETAO (4) = 3.862 RN/L = 3.5126 PT = 2275.7 TTF = 99.937 Q(PSF) = 719.54

SECTION (1)BODY FLAP (TOP) DEPENDENT VARIABLE CP

Y/BBF	.10000	.50000	.65000	.80000	.90000
X/CBF					
-.10000	-.1609	-.1673			-.1720
.20000	-.1747	-.1666	-.1700	-.1737	-.1730
.60000	-.1737	-.1722			-.1752
.95000	-.1725	-.1745	-.1737	-.1732	-.1737

AMES 272-1-97 IA156B OTS, BODY FLAP(TOP) (P2TG35)

ALPHAO(4) = 4.682 BETAO (5) = 5.884 RN/L = 3.5126 PT = 2275.7 TTF = 99.937 Q(PSF) = 719.54

SECTION (1)BODY FLAP (TOP) DEPENDENT VARIABLE CP

Y/BBF	.10000	.50000	.65000	.80000	.90000
X/CBF					
-.10000	-.1633	-.1658			-.1712
.20000	-.1734	-.1663	-.1697	-.1732	-.1717
.60000	-.1732	-.1715			-.1744
.95000	-.1725	-.1747	-.1739	-.1734	-.1742

ALPHAO(5) = 6.655 BETAO (1) = -6.109 RN/L = 3.5124 PT = 2276.0 TTF = 100.01 Q(PSF) = 719.63

SECTION (1)BODY FLAP (TOP) DEPENDENT VARIABLE CP

Y/BBF	.10000	.50000	.65000	.80000	.90000
X/CBF					
-.10000	-.1685	-.1714			-.1791
.20000	-.1796	-.1737	-.1776	-.1850	-.1833
.60000	-.1823	-.1766			-.1882
.95000	-.1855	-.1766	-.1776	-.1808	-.1900

ALPHAO(5) = 6.640 BETAO (2) = -4.077 RN/L = 3.5124 PT = 2276.0 TTF = 100.01 Q(PSF) = 719.63

SECTION (1)BODY FLAP (TOP) DEPENDENT VARIABLE CP

Y/BBF	.10000	.50000	.65000	.80000	.90000
X/CBF					
-.10000	-.1720	-.1737			-.1811
.20000	-.1826	-.1734	-.1786	-.1850	-.1853
.60000	-.1860	-.1804			-.1887
.95000	-.1853	-.1826	-.1806	-.1786	-.1826

ALPHAO(5) = 6.589 BETAO (3) = -.092 RN/L = 3.5124 PT = 2276.0 TTF = 100.01 Q(PSF) = 719.63

SECTION (1)BODY FLAP (TOP) DEPENDENT VARIABLE CP

Y/BBF	.10000	.50000	.65000	.80000	.90000
X/CBF					
-.10000	-.1565	-.1600			-.1640
.20000	-.1652	-.1593	-.1642	-.1647	-.1647
.60000	-.1654	-.1603			-.1645
.95000	-.1625	-.1657	-.1664	-.1645	-.1617

DATE 08 MAY 80 IA156B PRESSURE DATA

A [illegible] 2 [illegible]-1-97 IA156B OTS. BODY FLAP(TOP) (P2TG35)

ALPHAO(5) = 6.623 BETAO (4) = [illegible]2 RN/L = 3.5124 PT = 2275.0 TTF = 100.01 Q(PSF) = 719.63

SECTION (1)BODY FLAP (TOP) DEPENDENT VARIABLE CP

Y/BBF	.10000	.50000	.65000	.80000	.90000
X/CBF					
-.10000	-.1638	-.1663			-.1720
.20000	-.1742	-.1658	-.1702	-.1752	-.1725
.60000	-.1752	-.1705			-.1752
.95000	-.1744	-.1744	-.1739	-.1739	-.1752

ALPHAO(5) = 6.696 BETAO (5) = 5.873 RN/L = 3.5124 PT = 2276.0 TTF = 100.01 Q(PSF) = 719.63

SECTION (1)BODY FLAP (TOP) DEPENDENT VARIABLE CP

Y/BBF	.10000	.50000	.65000	.80000	.90000
X/CBF					
-.10000	-.1615	-.1632			-.1706
.20000	-.1711	-.1652	-.1692	-.1729	-.1714
.60000	-.1716	-.1701			-.1733
.95000	-.1736	-.1738	-.1738	-.1741	-.1743

AMES 272-1-97 IA156B OTS. BODY FLAP(TOP) (P2TG36) (07 MAR 79)

REFERENCE DATA

SREF = 2690.0000 SQ.FT. XMRP = 976.0000 IN. XT
LREF = 1290.3000 INCHES YMRP = .0000 IN. YT
BREF = 1290.3000 INCHES ZMRP = 400.0000 IN. ZT
SCALE = .0200

PARAMETRIC DATA

IB-ELV = .000 OB-ELV = -5.000
MACH = 2.500 RN = 3.500
BDFLAP = .000 SPDBRK = .000
RUDDER = .000 SILTS = .000

ALPHAO(1) = -5.673 BETAO (1) = -6.256 RN/L = 3.5111 PT = 2567.4 TTF = 89.298 Q(PSF) = 656.76

SECTION (1)BODY FLAP (TOP) DEPENDENT VARIABLE CP

Y/BBF	.10000	.50000	.65000	.80000	.90000
X/CBF					
-.10000	-.1181	-.1333			.1339
.20000	-.1352	-.1303	-.1341	-.1331	-.1366
.60000	-.1347	-.1309			-.1249
.95000	-.1336	-.1309	-.1336	-.1344	-.1222

ALPHAO(1) = -5.714 BETAO (2) = -4.177 RN/L = 3.5111 PT = 2567.4 TTF = 89.298 Q(PSF) = 656.76

SECTION (1)BODY FLAP (TOP) DEPENDENT VARIABLE CP

Y/BBF	.10000	.50000	.65000	.80000	.90000
X/CBF					
-.10000	-.1174	-.1323			-.1339
.20000	-.1344	-.1301	-.1315	-.1342	-.1371
.60000	-.1347	-.1307			-.1253
.95000	-.1398	-.1320	-.1323	-.1347	-.1207

ALPHAO(1) = -5.700 BETAO (3) = .082 RN/L = 3.5111 PT = 2567.4 TTF = 89.298 Q(PSF) = 656.76

SECTION (1)BODY FLAP (TOP) DEPENDENT VARIABLE CP

Y/BBF	.10000	.50000	.65000	.80000	.90000
X/CBF					
-.10000	-.1104	-.1196			-.1228
.20000	-.1295	-.1191	-.1226	-.1250	-.1274
.60000	-.1277	-.1212			-.1231
.95000	-.1237	-.1215	-.1234	-.1255	-.1210

AMES 272-1-97 IA156B OTS. BODY FLAP(TOP) (P2TG36)

ALPHAO(1) = -5.583 BETAO (4) = 4.2[illegible]5 RN/L = 3.5111 PT = 2567.4 TTF = 89.298 Q(PSF) = 656.76

SECTION (1)BODY FLAP (TOP) DEPENDENT VARIABLE CP

Y/BBF	.10000	.50000	.65000	.80000	.90000
X/CBF					
-.10000	-.1123	-.1222			-.1295
.20000	-.1309	-.1236	-.1284	-.1311	-.1317
.60000	-.1249	-.1287			-.1322
.95000	-.1231	-.1303	-.1330	-.1303	-.1325

ALPHAO(1) = -5.556 BETAO (5) = 6.338 RN/L = 3.5111 PT = 2567.4 TTF = 89.298 Q(PSF) = 656.76

SECTION (1)BODY FLAP (TOP) DEPENDENT VARIABLE CP

Y/BBF	.10000	.50000	.65000	.80000	.90000
X/CBF					
-.10000	-.1140	-.1266			-.1301
.20000	-.1320	-.1266	-.1291	-.1320	-.1315
.60000	-.1205	-.1282			-.1342
.95000	-.1207	-.1304	-.1326	-.1334	-.1328

ALPHAO(2) = -3.626 BETAO (1) = -6.328 RN/L = 3.4886 PT = 2589.2 TTF = 94.960 Q(PSF) = 662.32

SECTION (1)BODY FLAP (TOP) DEPENDENT VARIABLE CP

Y/BBF	.10000	.50000	.65000	.80000	.90000
X/CBF					
-.10000	-.1207	-.1341			-.1351
.20000	-.1386	-.1322	-.1338	-.1359	-.1394
.60000	-.1397	-.1330			-.1319
.95000	-.1397	-.1333	-.1335	-.1381	-.1300

ALPHAO(2) = -3.671 BETAO (2) = -4.260 RN/L = 3.4886 PT = 2589.2 TTF = 94.960 Q(PSF) = 662.32

SECTION (1)BODY FLAP (TOP) DEPENDENT VARIABLE CP

Y/BBF	.10000	.50000	.65000	.80000	.90000
X/CBF					
-.10000	-.1198	-.1327			-.1362
.20000	-.1380	-.1319	-.1343	-.1364	-.1383
.60000	-.1421	-.1332			-.1311
.95000	-.1410	-.1346	-.1354	-.1388	-.1278

AMES 272-1-97 IA156B OTS. BODY FLAP(TOP) (P2TG36)

ALPHAO(2) = -3.689 BETAO (3) = .077 RN/L = 3.4886 PT = 2589.2 TTF = 94.960 Q(PSF) = 662.32

SECTION (1)BODY FLAP (TOP) DEPENDENT VARIABLE CP

Y/BBF	.10000	.50000	.65000	.80000	.90000
X/CBF					
-.10000	-.1113	-.1199			-.1268
.20000	-.1279	-.1199	-.1250	-.1306	-.1287
.60000	-.1300	-.1241			-.1287
.95000	-.1287	-.1239	-.1258	-.1271	-.1260

ALPHAO(2) = -3.542 BETAO (4) = 4.317 RN/L = 3.4886 PT = 2589.2 TTF = 94.960 Q(PSF) = 662.32

SECTION (1)BODY FLAP (TOP) DEPENDENT VARIABLE CP

Y/BBF	.10000	.50000	.65000	.80000	.90000
X/CBF					
-.10000	-.1138	-.1256			-.1320
.20000	-.1320	-.1283	-.1315	-.1328	-.1328
.60000	-.1320	-.1320			-.1331
.95000	-.1312	-.1344	-.1360	-.1334	-.1315

ALPHAO(2) = -3.509 BETAO (5) = 6.380 RN/L = 3.4886 PT = 2589.2 TTF = 94.960 Q(PSF) = 662.32

SECTION (1)BODY FLAP (TOP) DEPENDENT VARIABLE CP

Y/BBF	.10000	.50000	.65000	.80000	.90000
X/CBF					
-.10000	-.1167	-.1291			-.1342
.20000	-.1360	-.1291	-.1339	-.1363	-.1352
.60000	-.1285	-.1323			-.1368
.95000	-.1283	-.1339	-.1376	-.1371	-.1366

ALPHAO(3) = .316 BETAO (1) = -5.941 RN/L = 3.5025 PT = 2614.4 TTF = 97.154 Q(PSF) = 668.77

SECTION (1)BODY FLAP (TOP) DEPENDENT VARIABLE CP

Y/BBF	.10000	.50000	.65000	.80000	.90000
X/CBF					
-.10000	-.1245	-.1375			-.1428
.20000	-.1428	-.1378	-.1404	-.1431	-.1476
.60000	-.1481	-.1407			-.1415
.95000	-.1466	-.1407	-.1412	-.1436	-.1407

AMES 272-1-97 IA156B OTS. BODY FLAP(TOP) (P2TG36)

ALPHAO(3) = .326 BETAO (2) = -3.902 RN/L = 3.5025 PT = 2614.4 TTF = 97.154 Q(PSF) = 668.77

SECTION (1)BODY FLAP (TOP) DEPENDENT VARIABLE CP

Y/BBF	.10000	.50000	.65000	.80000	.90000
X/CBF					
-.10000	-.1220	-.1345			-.1390
.20000	-.1425	-.1363	-.1393	-.1414	-.1446
.60000	-.1483	-.1377			-.1422
.95000	-.1448	-.1390	-.1406	-.1425	-.1398

ALPHAO(3) = .403 BETAO (3) = -.165 RN/L = 3.5025 PT = 2614.4 TTF = 97.154 Q(PSF) = 668.77

SECTION (1)BODY FLAP (TOP) DEPENDENT VARIABLE CP

Y/BBF	.10000	.50000	.65000	.80000	.90000
X/CBF					
-.10000	-.1165	-.1258			-.1349
.20000	-.1333	-.1261	-.1330	-.1383	-.1362
.60000	-.1378	-.1325			-.1396
.95000	-.1375	-.1325	-.1341	-.1362	-.1373

ALPHAO(3) = .300 BETAO (4) = 3.915 RN/L = 3.5025 PT = 2614.4 TTF = 97.154 Q(PSF) = 668.77

SECTION (1)BODY FLAP (TOP) DEPENDENT VARIABLE CP

Y/BBF	.10000	.50000	.65000	.80000	.90000
X/CBF					
-.10000	-.1181	-.1268			-.1334
.20000	-.1372	-.1305	-.1342	-.1364	-.1350
.60000	-.1377	-.1342			-.1398
.95000	-.1374	-.1358	-.1388	-.1411	-.1406

ALPHAO(3) = .334 BETAO (5) = 5.972 RN/L = 3.5025 PT = 2614.4 TTF = 97.154 Q(PSF) = 668.77

SECTION (1)BODY FLAP (TOP) DEPENDENT VARIABLE CP

Y/BBF	.10000	.50000	.65000	.80000	.90000
X/CBF					
-.10000	-.1203	-.1309			-.1360
.20000	-.1399	-.1330	-.1357	-.1381	-.1370
.60000	-.1375	-.1354			-.1405
.95000	-.1381	-.1370	-.1407	-.1421	-.1429

AMES 272-1-97 IA156B OTS, BODY FLAP(TOP) (P2TG36)

ALPHAO(4) = 4.050 BETAO (1) = -5.992 RN/L = 3.5014 PT = 2624.6 TTF = 98.787 Q(PSF) = 671.41

SECTION (1)BODY FLAP (TOP) DEPENDENT VARIABLE CP

Y/BBF	.10000	.50000	.65000	.80000	.90000
X/CBF					
-.10000	-.1246	-.1389			-.1428
.20000	-.1434	-.1394	-.1420	-.1434	-.1471
.60000	-.1476	-.1412			-.1418
.95000	-.1455	-.1415	-.1431	-.1441	-.1428

ALPHAO(4) = 4.040 BETAO (2) = -3.961 RN/L = 3.5014 PT = 2624.6 TTF = 98.787 Q(PSF) = 671.41

SECTION (1)BODY FLAP (TOP) DEPENDENT VARIABLE CP

Y/BBF	.10000	.50000	.65000	.80000	.90000
X/CBF					
-.10000	-.1250	-.1377			-.1448
.20000	-.1456	-.1409	-.1448	-.1472	-.1493
.60000	-.1512	-.1430			-.1491
.95000	-.1467	-.1435	-.1459	-.1488	-.1475

ALPHAO(4) = 3.976 BETAO (3) = .019 RN/L = 3.5014 PT = 2624.6 TTF = 98.787 Q(PSF) = 671.41

SECTION (1)BODY FLAP (TOP) DEPENDENT VARIABLE CP

Y/BBF	.10000	.50000	.65000	.80000	.90000
X/CBF					
-.10000	-.1204	-.1280			-.1389
.20000	-.1376	-.1299	-.1370	-.1421	-.1400
.60000	-.1402	-.1376			-.1431
.95000	-.1397	-.1381	-.1378	-.1402	-.1408

ALPHAO(4) = 4.015 BETAO (4) = 3.956 RN/L = 3.5014 PT = 2624.6 TTF = 98.787 Q(PSF) = 671.41

SECTION (1)BODY FLAP (TOP) DEPENDENT VARIABLE CP

Y/BBF	.10000	.50000	.65000	.80000	.90000
X/CBF					
-.10000	-.1213	-.1308			-.1374
.20000	-.1395	-.1318	-.1363	-.1389	-.1384
.60000	-.1395	-.1387			-.1405
.95000	-.1381	-.1400	-.1389	-.1387	-.1397

AMES 272-1-97 IA1568 OTS. BODY FLAP(TOP) (P2TG38)

ALPHAO(4) = 4.084 BETAO (5) = 5.973 RN/L = 3.5014 PT = 2624.6 TTF = 98.787 Q(PSF) = 671.41

SECTION (1)BODY FLAP (TOP) DEPENDENT VARIABLE CP

Y/BBF	.10000	.50000	.65000	.80000	.90000
X/CBF					
-.10000	-.1207	-.1339			-.1379
.20000	-.1419	-.1350	-.1376	-.1395	-.1387
.60000	-.1419	-.1392			-.1413
.95000	-.1413	-.1416	-.1405	-.1421	-.1424

ALPHAO(5) = 6.059 BETAO (1) = -6.001 RN/L = 3.5088 PT = 2636.0 TTF = 99.643 Q(PSF) = 674.30

SECTION (1)BODY FLAP (TOP) DEPENDENT VARIABLE CP

Y/BBF	.10000	.50000	.65000	.80000	.90000
X/CBF					
-.10000	-.1269	-.1397			-.1458
.20000	-.1463	-.1419	-.1453	-.1471	-.1476
.60000	-.1503	-.1442			-.1445
.95000	-.1476	-.1453	-.1466	-.1476	-.1482

ALPHAO(5) = 6.046 BETAO (2) = -3.976 RN/L = 3.5088 PT = 2636.0 TTF = 99.643 Q(PSF) = 674.30

SECTION (1)BODY FLAP (TOP) DEPENDENT VARIABLE CP

Y/BBF	.10000	.50000	.65000	.80000	.90000
X/CBF					
-.10000	-.1261	-.1379			-.1434
.20000	-.1469	-.1397	-.1445	-.1495	-.1490
.60000	-.1516	-.1434			-.1511
.95000	-.1495	-.1442	-.1450	-.1495	-.1505

ALPHAO(5) = 6.001 BETAO (3) = .007 RN/L = 3.5088 PT = 2636.0 TTF = 99.643 Q(PSF) = 674.30

SECTION (1)BODY FLAP (TOP) DEPENDENT VARIABLE CP

Y/BBF	.10000	.50000	.65000	.80000	.90000
X/CBF					
-.10000	-.1160	-.1300			-.1368
.20000	-.1363	-.1284	-.1342	-.1384	-.1368
.60000	-.1392	-.1342			-.1392
.95000	-.1376	-.1374	-.1368	-.1371	-.1360

AMES 272-1-97 IA156B OTS. BODY FLAP(TOP) (P2T036)

ALPHAO(5) = 6.032 BETAO (4) = 3.958 RN/L = 3.5088 PT = 2636.0 TTF = 99.643 Q(PSF) = 674.30

SECTION (1)BODY FLAP (TOP) DEPENDENT VARIABLE CP

Y/BBF	.10000	.50000	.65000	.80000	.90000
X/CBF					
-.10000	-.1179	-.1342			-.1416
.20000	-.1426	-.1347	-.1400	-.1445	-.1426
.60000	-.1442	-.1413			-.1468
.95000	-.1437	-.1424	-.1413	-.1439	-.1450

ALPHAO(5) = 6.102 BETAO (5) = 5.965 RN/L = 3.5088 PT = 2636.0 TTF = 99.643 Q(PSF) = 674.30

SECTION (1)BODY FLAP (TOP) DEPENDENT VARIABLE CP

Y/BBF	.10000	.50000	.65000	.80000	.90000
X/CBF					
-.10000	-.1224	-.1339			-.1389
.20000	-.1405	-.1350	-.1379	-.1402	-.1400
.60000	-.1418	-.1402			-.1418
.95000	-.1413	-.1416	-.1413	-.1416	-.1426

AMES 272-1-97 IA156B OTS. BODY FLAP(TOP) (P2TG37) (08 MAY 80)

REFERENCE DATA

SREF = 2690.0000 SQ.FT. XMRP = 976.0000 IN. XT
LREF = 1290.3000 INCHES YMRP = .0000 IN. YT
BREF = 1290.3000 INCHES ZMRP = 400.0000 IN. ZT
SCALE = .0200

PARAMETRIC DATA

IB-ELV = .000 OB-ELV = -7.000
MACH = 2.200 RN/L = 3.500
BDFLAP = .000 SPDBRK = .000
RUDDER = .000 SILTS = .000

ALPHAO(1) = -5.063 BETAO (1) = -6.379 RN/L = 3.5042 PT = 2282.8 TTF = 102.02 Q(PSF) = 721.52

SECTION (1)BODY FLAP (TOP) DEPENDENT VARIABLE CP

Y/BBF	.10000	.50000	.65000	.80000	.90000
X/CBF					
-.10000	-.1591	-.1601			-.1650
.20000	-.1727	-.1616	-.1648	-.1670	-.1687
.60000	-.1761	-.1648			-.1663
.95000	-.1715	-.1658	-.1690	-.1774	-.1707

ALPHAO(1) = -5.104 BETAO (2) = -4.287 RN/L = 3.5042 PT = 2282.8 TTF = 102.02 Q(PSF) = 721.52

SECTION (1)BODY FLAP (TOP) DEPENDENT VARIABLE CP

Y/BBF	.10000	.50000	.65000	.80000	.90000
X/CBF					
-.10000	-.1527	-.1566			-.1611
.20000	-.1657	-.1564	-.1608	-.1635	-.1633
.60000	-.1726	-.1603			-.1630
.95000	-.1694	-.1611	-.1650	-.1687	-.1648

ALPHAO(1) = -5.087 BETAO (3) = -.010 RN/L = 3.5042 PT = 2282.8 TTF = 102.02 Q(PSF) = 721.52

SECTION (1)BODY FLAP (TOP) DEPENDENT VARIABLE CP

Y/BBF	.10000	.50000	.65000	.80000	.90000
X/CBF					
-.10000	-.1402	-.1405			-.1541
.20000	-.1504	-.1385	-.1511	-.1570	-.1553
.60000	-.1568	-.1454			-.1615
.95000	-.1523	-.1501	-.1521	-.1563	-.1543

DATE 08 MAY 80 IA156B PRESSURE DATA

AMES 272-1-97 IA156B OTS. BODY FLAP(TOP) (P2T037)

ALPHAO(1) = -4.969 BETAO (4) = 4.201 RN/L = 3.5042 PT = 2282.8 TTF = 102.02 Q(PSF) = 721.52

SECTION (1)BODY FLAP (TOP) DEPENDENT VARIABLE CP

Y/BBF	.10000	.50000	.65000	.80000	.90000
X/CBF					
-.10000	-.1480	-.1497			-.1613
.20000	-.1583	-.1544	-.1630	-.1643	-.1618
.60000	-.1657	-.1601			-.1660
.95000	-.1684	-.1606	-.1677	-.1635	-.1638

ALPHAO(1) = -4.938 BETAO (5) = 6.272 RN/L = 3.5042 PT = 2282.8 TTF = 102.02 Q(PSF) = 721.52

SECTION (1)BODY FLAP (TOP) DEPENDENT VARIABLE CP

Y/BBF	.10000	.50000	.65000	.80000	.90000
X/CBF					
-.10000	-.1521	-.1536			-.1669
.20000	-.1630	-.1605	-.1689	-.1706	-.1674
.60000	-.1642	-.1637			-.1714
.95000	-.1704	-.1660	-.1716	-.1692	-.1699

ALPHAO(2) = -3.025 BETAO (1) = -4.369 RN/L = 3.5030 PT = 2283.1 TTF = 102.21 Q(PSF) = 721.61

SECTION (1)BODY FLAP (TOP) DEPENDENT VARIABLE CP

Y/BBF	.10000	.50000	.65000	.80000	.90000
X/CBF					
-.10000	-.1570	-.1597			-.1651
.20000	-.1666	-.1602	-.1642	-.1674	-.1696
.60000	-.1738	-.1627			-.1676
.95000	-.1703	-.1639	-.1671	-.1698	-.1686

ALPHAO(2) = -3.041 BETAO (2) = -.014 RN/L = 3.5030 PT = 2283.1 TTF = 102.21 Q(PSF) = 721.61

SECTION (1)BODY FLAP (TOP) DEPENDENT VARIABLE CP

Y/BBF	.10000	.50000	.65000	.80000	.90000
X/CBF					
-.10000	-.1428	-.1415			-.1539
.20000	-.1531	-.1415	-.1521	-.1566	-.1543
.60000	-.1588	-.1489			-.1588
.95000	-.1536	-.1536	-.1543	-.1568	-.1548

AMES 272-1-97 IA156B OTS. BODY FLAP(TOP) (P2TG37)

ALPHAO(2) = -2.892 BETAO (3) = 4.240 RN/L = 3.5030 PT = 2283.1 TTF = 102.21 Q(PSF) = 721.61

SECTION (1)BODY FLAP (TOP) DEPENDENT VARIABLE CP

Y/BBF	.10000	.50000	.65000	.80000	.90000
X/CBF					
-.10000	-.1487	-.1479			-.1635
.20000	-.1598	-.1576	-.1662	-.1679	-.1642
.60000	-.1657	-.1613			-.1677
.95000	-.1711	-.1627	-.1694	-.1699	-.1669

ALPHAO(3) = .69: BETAO (1) = -6.048 RN/L = 3.5030 PT = 2282.7 TTF = 102.13 Q(PSF) = 721.48

SECTION (1)BODY FLAP (TOP) DEPENDENT VARIABLE CP

Y/BBF	.10000	.50000	.65000	.80000	.90000
X/CBF					
-.10000	-.1611	-.1665			-.1722
.20000	-.1710	-.1675	-.1719	-.1752	-.1784
.60000	-.1756	-.1695			-.1752
.95000	-.1766	-.1692	-.1729	-.1779	-.1752

ALPHAO(3) = .900 BETAO (2) = -4.009 RN/L = 3.5030 PT = 2282.7 TTF = 102.13 Q(PSF) = 721.48

SECTION (1)BODY FLAP (TOP) DEPENDENT VARIABLE CP

Y/BBF	.10000	.50000	.65000	.80000	.90000
X/CBF					
-.10000	-.1658	-.1695			-.1767
.20000	-.1767	-.1710	-.1752	-.1804	-.1804
.60000	-.1816	-.1732			-.1804
.95000	-.1794	-.1747	-.1749	-.1799	-.1799

ALPHAO(3) = .778 BETAO (3) = -.060 RN/L = 3.5030 PT = 2282.7 TTF = 102.13 Q(PSF) = 721.48

SECTION (1)BODY FLAP (TOP) DEPENDENT VARIABLE CP

Y/BBF	.10000	.50000	.65000	.80000	.90000
X/CBF					
-.10000	-.1504	-.1491			-.1597
.20000	-.1600	-.1504	-.1588	-.1620	-.1605
.60000	-.1639	-.1583			-.1632
.95000	-.1634	-.1629	-.1620	-.1629	-.1622

AMES 272-1-97 IA156B OTS. BODY FLAP(TOP) (P2T037)

ALPHAO(3) = .873 BETAO (4) = 3.825 RN/L = 3.5030 PT = 2282.7 TTF = 102.13 Q(PSF) = 721.48

SECTION (1)BODY FLAP (TOP) DEPENDENT VARIABLE CP

Y/BBF	.10000	.50000	.65000	.80000	.90000
X/CBF					
-.10000	-.1571	-.1568			-.1645
.20000	-.1662	-.1600	-.1652	-.1682	-.1655
.60000	-.1682	-.1645			-.1692
.95000	-.1697	-.1672	-.1689	-.1729	-.1724

ALPHAO(3) = .907 BETAO (5) = 5.889 RN/L = 3.5030 PT = 2282.7 TTF = 102.13 Q(PSF) = 721.48

SECTION (1)BODY FLAP (TOP) DEPENDENT VARIABLE CP

Y/BBF	.10000	.50000	.65000	.80000	.90000
X/CBF					
-.10000	-.1587	-.1609			-.1695
.20000	-.1698	-.1643	-.1710	-.1744	-.1712
.60000	-.1730	-.1690			-.1752
.95000	-.1747	-.1712	-.1774	-.1796	-.1784

ALPHAO(4) = 4.652 BETAO (1) = -6.077 RN/L = 3.5020 PT = 2283.0 TTF = 102.29 Q(PSF) = 721.57

SECTION (1)BODY FLAP (TOP) DEPENDENT VARIABLE CP

Y/BBF	.10000	.50000	.65000	.80000	.90000
X/CBF					
-.10000	-.1662	-.1707			-.1776
.20000	-.1781	-.1719	-.1761	-.1808	-.1813
.60000	-.1810	-.1741			-.1820
.95000	-.1818	-.1746	-.1759	-.1842	-.1840

ALPHAO(4) = 4.644 BETAO (2) = -4.056 RN/L = 3.5020 PT = 2283.0 TTF = 102.29 Q(PSF) = 721.57

SECTION (1)BODY FLAP (TOP) DEPENDENT VARIABLE CP

Y/BBF	.10000	.50000	.65000	.80000	.90000
X/CBF					
-.10000	-.1679	-.1711			-.1783
.20000	-.1780	-.1713	-.1755	-.1815	-.1824
.60000	-.1810	-.1753			-.1827
.95000	-.1812	-.1783	-.1763	-.1741	-.1787

AMES 272-1-97 IA156B OTS. BODY FLAP(TOP) (P2T037)

ALPHAO(4) = 4.572 BETAO (3) = -.069 RN/L = 3.5020 PT = 2283.0 TTF = 102.29 Q(PSF) = 721.57

SECTION (1)BODY FLAP (TOP) DEPENDENT VARIABLE CP

Y/BBF	.10000	.50000	.65000	.80000	.90000
X/CBF					
-.10000	-.1535	-.1580			-.1634
.20000	-.1639	-.1567	-.1619	-.1646	-.1631
.60000	-.1656	-.1619			-.1649
.95000	-.1639	-.1663	-.1661	-.1641	-.1641

ALPHAO(4) = 4.616 BETAO (4) = 3.868 RN/L = 3.5020 PT = 2283.0 TTF = 102.29 Q(PSF) = 721.57

SECTION (1)BODY FLAP (TOP) DEPENDENT VARIABLE CP

Y/BBF	.10000	.50000	.65000	.80000	.90000
X/CBF					
-.10000	-.1637	-.1669			-.1721
.20000	-.1746	-.1669	-.1699	-.1738	-.1723
.60000	-.1736	-.1723			-.1750
.95000	-.1726	-.1748	-.1741	-.1728	-.1746

ALPHAO(4) = 4.687 BETAO (5) = 5.894 RN/L = 3.5020 PT = 2283.0 TTF = 102.29 Q(PSF) = 721.57

SECTION (1)BODY FLAP (TOP) DEPENDENT VARIABLE CP

Y/BBF	.10000	.50000	.65000	.80000	.90000
X/CBF					
-.10000	-.1636	-.1658			-.1717
.20000	-.1739	-.1668	-.1707	-.1742	-.1730
.60000	-.1735	-.1727			-.1752
.95000	-.1735	-.1752	-.1742	-.1742	-.1752

ALPHAO(5) = 6.664 BETAO (1) = -6.100 RN/L = 3.5014 PT = 2282.6 TTF = 102.31 Q(PSF) = 721.46

SECTION (1)BODY FLAP (TOP) DEPENDENT VARIABLE CP

Y/BBF	.10000	.50000	.65000	.80000	.90000
X/CBF					
-.10000	-.1691	-.1721			-.1795
.20000	-.1800	-.1745	-.1783	-.1861	-.1842
.60000	-.1834	-.1768			-.1894
.95000	-.1859	-.1778	-.1778	-.1827	-.1906

AMES 272-1-97 IA156B OTS. BODY FLAP(TOP) (P2TG37)

ALPHAO(5) = 6.654 BETAO (2) = -4.072 RN/L = 3.5014 PT = 2282.6 TTF = 102.31 Q(PSF) = 721.46

SECTION (1)BODY FLAP (TOP) DEPENDENT VARIABLE CP

Y/BBF	.10000	.50000	.65000	.80000	.90000
X/CBF					
-.10000	-.1722	-.1735			-.1814
.20000	-.1831	-.1742	-.1784	-.1855	-.1853
.60000	-.1868	-.1796			-.1890
.95000	-.1855	-.1823	-.1806	-.1779	-.1821

ALPHAO(5) = 6.600 BETAO (3) = -.085 RN/L = 3.5014 PT = 2282.6 TTF = 102.31 Q(PSF) = 721.46

SECTION (1)BODY FLAP (TOP) DEPENDENT VARIABLE CP

Y/BBF	.10000	.50000	.65000	.80000	.90000
X/CBF					
-.10000	-.1601	-.1623			-.1658
.20000	-.1670	-.1601	-.1650	-.1670	-.1668
.60000	-.1678	-.1609			-.1668
.95000	-.1646	-.1668	-.1680	-.1650	-.1638

ALPHAO(5) = 6.634 BETAO (4) = 3.870 RN/L = 3.5014 PT = 2282.6 TTF = 102.31 Q(PSF) = 721.46

SECTION (1)BODY FLAP (TOP) DEPENDENT VARIABLE CP

Y/BBF	.10000	.50000	.65000	.80000	.90000
X/CBF					
-.10000	-.1632	-.1656			-.1716
.20000	-.1738	-.1652	-.1706	-.1743	-.1730
.60000	-.1758	-.1706			-.1753
.95000	-.1740	-.1745	-.1740	-.1738	-.1745

ALPHAO(5) = 6.702 BETAO (5) = 5.877 RN/L = 3.5014 PT = 2282.6 TTF = 102.31 Q(PSF) = 721.46

SECTION (1)BODY FLAP (TOP) DEPENDENT VARIABLE CP

Y/BBF	.10000	.50000	.65000	.80000	.90000
X/CBF					
-.10000	-.1623	-.1638			-.1707
.20000	-.1715	-.1653	-.1700	-.1732	-.1717
.60000	-.1729	-.1705			-.1734
.95000	-.1737	-.1747	-.1747	-.1747	-.1754

DATE 08 MAY 80 IA156B PRESSURE DATA

AMES 272-1-97 IA156B OTS. BODY FLAP(TOP) (P2TG38) (07 MAR 79)

REFERENCE DATA

SREF =	2690.0000 SQ.FT.	XMRP =	976.0000 IN. XT		
LREF =	1290.3000 INCHES	YMRP =	.0000 IN. YT		
BREF =	1290.3000 INCHES	ZMRP =	400.0000 IN. ZT		
SCALE =	.0200				

PARAMETRIC DATA

IB-ELV =	.000	OB-ELV =	-7.000
MACH =	2.500	RN/L =	3.500
BDFLAP =	.000	SPDBRK =	.000
RUDDER =	.000	SILTS =	.000

ALPHAO(1) = -5.676 BETAO (1) = -6.263 RN/L = 3.5161 PT = 2586.9 TTF = 91.623 Q(PSF) = 661.75

SECTION (1)BODY FLAP (TOP) DEPENDENT VARIABLE CP

Y/BBF	.10000	.50000	.65000	.80000	.90000
X/CBF					
-.10000	-.1178	-.1331			-.1334
.20000	-.1350	-.1304	-.1329	-.1334	-.1374
.60000	-.1345	-.1310			-.1253
.95000	-.1326	-.1312	-.1331	-.1339	-.1227

ALPHAO(1) = -5.714 BETAO (2) = -4.175 RN/L = 3.5161 PT = 2586.9 TTF = 91.623 Q(PSF) = 661.75

SECTION (1)BODY FLAP (TOP) DEPENDENT VARIABLE CP

Y/BBF	.10000	.50000	.65000	.80000	.90000
X/CBF					
-.10000	-.1126	-.1330			-.1338
.20000	-.1351	-.1298	-.1319	-.1335	-.1370
.60000	-.1349	-.1314			-.1268
.95000	-.1400	-.1327	-.1332	-.1362	-.1212

ALPHAO(1) = -5.698 BETAO (3) = .086 RN/L = 3.5161 PT = 2586.9 TTF = 91.623 Q(PSF) = 661.75

SECTION (1)BODY FLAP (TOP) DEPENDENT VARIABLE CP

Y/BBF	.10000	.50000	.65000	.80000	.90000
X/CBF					
-.10000	-.1097	-.1196			-.1226
.20000	-.1287	-.1191	-.1220	-.1239	-.1271
.60000	-.1269	-.1204			-.1228
.95000	-.1236	-.1199	-.1226	-.1252	-.1196

AMES 272-1-97 IA156B OTS, BODY FLAP(TOP) (P2TG38)

ALPHAO(1) = -5.584 BETAO (4) = 4.283 RN/L = 3.5161 PT = 2586.9 TTF = 91.623 Q(PSF) = 561.75

SECTION (1)BODY FLAP (TOP) DEPENDENT VARIABLE CP

Y/BBF	.10000	.50000	.65000	.80000	.90000
X/CBF					
-.10000	-.1122	-.1221			-.1296
.20000	-.1310	-.1232	-.1275	-.1310	-.1310
.60000	-.1245	-.1283			-.1315
.95000	-.1221	-.1301	-.1326	-.1296	-.1310

ALPHAO(1) = -5.556 BETAO (5) = 6.344 RN/L = 3.5161 PT = 2586.9 TTF = 91.623 Q(PSF) = 661.75

SECTION (1)BODY FLAP (TOP) DEPENDENT VARIABLE CP

Y/BBF	.10000	.50000	.65000	.80000	.90000
X/CBF					
-.10000	-.1139	-.1262			-.1300
.20000	-.1326	-.1257	-.1289	-.1318	-.1316
.60000	-.1206	-.1281			-.1332
.95000	-.1208	-.1310	-.1321	-.1324	-.1324

ALPHAO(2) = -3.604 BETAO (1) = -6.338 RN/L = 3.5039 PT = 2606.6 TTF = 95.863 Q(PSF) = 666.79

SECTION (1)BODY FLAP (TOP) DEPENDENT VARIABLE CP

Y/BBF	.10000	.50000	.65000	.80000	.90000
X/CBF					
-.10000	-.1210	-.1347			-.1355
.20000	-.1397	-.1330	-.1347	-.1368	-.1406
.60000	-.1400	-.1336			-.1328
.95000	-.1398	-.1336	-.1341	-.1390	-.1309

ALPHAO(2) = -3.648 BETAO (2) = -4.261 RN/L = 3.5039 PT = 2606.6 TTF = 95.863 Q(PSF) = 666.79

SECTION (1)BODY FLAP (TOP) DEPENDENT VARIABLE CP

Y/BBF	.10000	.50000	.65000	.80000	.90000
X/CBF					
-.10000	-.1192	-.1328			-.1347
.20000	-.1379	-.1312	-.1333	-.1352	-.1379
.60000	-.1424	-.1333			-.1304
.95000	-.1413	-.1339	-.1347	-.1381	-.1275

AMES 272-1-97 IA1568 OTS. BODY FLAP(TOP) (P2TG38)

ALPHAO(2) = -3.665 BETAO (3) = .079 RN/L = 3.5039 PT = 2606.6 TTF = 95.863 Q(PSF) = 666.79

SECTION (1)BODY FLAP (TOP) DEPENDENT VARIABLE CP

Y/BBF	.10000	.50000	.65000	.80000	.90000
X/CBF					
-.10000	-.1136	-.1224			-.1293
.20000	-.1298	-.1232	-.1279	-.1327	-.1322
.60000	-.1309	-.1261			-.1317
.95000	-.1319	-.1269	-.1274	-.1301	-.1279

ALPHAO(2) = -3.520 BETAO (4) = 4.324 RN/L = 3.5039 PT = 2606.6 TTF = 95.863 Q(PSF) = 666.79

SECTION (1)BODY FLAP (TOP) DEPENDENT VARIABLE CP

Y/BBF	.10000	.50000	.65000	.80000	.90000
X/CBF					
-.10000	-.1144	-.1250			-.1325
.20000	-.1317	-.1293	-.1314	-.1327	-.1338
.60000	-.1330	-.1312			-.1330
.95000	-.1322	-.1341	-.1367	-.1341	-.1325

ALPHAO(2) = -3.488 BETAO (5) = 6.390 RN/L = 3.5039 PT = 2606.6 TTF = 95.863 Q(PSF) = 666.79

SECTION (1)BODY FLAP (TOP) DEPENDENT VARIABLE CP

Y/BBF	.10000	.50000	.65000	.80000	.90000
X/CBF					
-.10000	-.1179	-.1306			-.1346
.20000	-.1375	-.1306	-.1346	-.1373	-.1365
.60000	-.1298	-.1333			-.1383
.95000	-.1298	-.1357	-.1381	-.1383	-.1370

ALPHAO(3) = .280 BETAO (1) = -5.862 RN/L = 3.4999 PT = 2626.0 TTF = 99.156 Q(PSF) = 671.75

SECTION (1)BODY FLAP (TOP) DEPENDENT VARIABLE CP

Y/BBF	.10000	.50000	.65000	.80000	.90000
X/CBF					
-.10000	-.1231	-.1292			-.1363
.20000	-.1427	-.1297	-.1337	-.1393	-.1377
.60000	-.1448	-.1342			-.1409
.95000	-.1406	-.1337	-.1345	-.1371	-.1385

AMES 272-1-97 IA156B OTS. BODY FLAP(TOP) (P2T03B)

ALPHAO(3) = .254 BETAO (2) = -3.905 RN/L = 3.4999 PT = 2626.0 TTF = 99.156 Q(PSF) = 671.75

SECTION (1)BODY FLAP (TOP) DEPENDENT VARIABLE CP

Y/BBF	.10000	.50000	.65000	.80000	.90000
X/CBF					
-.10000	-.1205	-.1350			-.1411
.20000	-.1440	-.1371	-.1403	-.1430	-.1464
.60000	-.1496	-.1398			-.1440
.95000	-.1464	-.1395	-.1422	-.1437	-.1408

ALPHAO(3) = .138 BETAO (3) = .035 RN/L = 3.4999 PT = 2626.0 TTF = 99.156 Q(PSF) = 671.75

SECTION (1)BODY FLAP (TOP) DEPENDENT VARIABLE CP

Y/BBF	.10000	.50000	.65000	.80000	.90000
X/CBF					
-.10000	-.1188	-.1272			-.1362
.20000	-.1346	-.1275	-.1346	-.1399	-.1375
.60000	-.1391	-.1341			-.1410
.95000	-.1394	-.1341	-.1354	-.1389	-.1383

ALPHAO(3) = .227 BETAO (4) = 3.915 RN/L = 3.4999 PT = 2626.0 TTF = 99.156 Q(PSF) = 671.75

SECTION (1)BODY FLAP (TOP) DEPENDENT VARIABLE CP

Y/BBF	.10000	.50000	.65000	.80000	.90000
X/CBF					
-.10000	-.1205	-.1294			-.1358
.20000	-.1387	-.1326	-.1355	-.1389	-.1379
.60000	-.1400	-.1358			-.1419
.95000	-.1397	-.1376	-.1419	-.1432	-.1432

ALPHAO(3) = .258 BETAO (5) = 5.974 RN/L = 3.4999 PT = 2626.0 TTF = 99.156 Q(PSF) = 671.75

SECTION (1)BODY FLAP (TOP) DEPENDENT VARIABLE CP

Y/BBF	.10000	.50000	.65000	.80000	.90000
X/CBF					
-.10000	-.1210	-.1334			-.1371
.20000	-.1413	-.1350	-.1371	-.1392	-.1384
.60000	-.1382	-.1371			-.1413
.95000	-.1400	-.1384	-.1419	-.1435	-.1442

AMES 272-1-97 IA156B OTS. BODY FLAP(TOP) (P2TG38)

ALPHAO(4) = 3.991 BETAO (1) = -5.976 RN/L = 3.4992 PT = 2638.8 TTF = 101.12 Q(PSF) = 675.03

SECTION (1)BODY FLAP (TOP) DEPENDENT VARIABLE CP

Y/BBF	.10000	.50000	.65000	.80000	.90000
X/CBF					
-.10000	-.1253	-.1398			-.1435
.20000	-.1448	-.1401	-.1432	-.1445	-.1474
.60000	-.1480	-.1424			-.1424
.95000	-.1459	-.1427	-.1443	-.1448	-.1435

ALPHAO(4) = 3.979 BETAO (2) = -3.956 RN/L = 3.4992 PT = 2638.8 TTF = 101.12 Q(PSF) = 675.03

SECTION (1)BODY FLAP (TOP) DEPENDENT VARIABLE CP

Y/BBF	.10000	.50000	.65000	.80000	.90000
X/CBF					
-.10000	-.1275	-.1404			-.1472
.20000	-.1491	-.1425	-.1465	-.1496	-.1525
.60000	-.1531	-.1449			-.1507
.95000	-.1488	-.1457	-.1488	-.1509	-.1488

ALPHAO(4) = 3.914 BETAO (3) = .026 RN/L = 3.4992 PT = 2638.8 TTF = 101.12 Q(PSF) = 675.03

SECTION (1)BODY FLAP (TOP) DEPENDENT VARIABLE CP

Y/BBF	.10000	.50000	.65000	.80000	.90000
X/CBF					
-.10000	-.1161	-.1309			-.1415
.20000	-.1401	-.1322	-.1391	-.1444	-.1428
.60000	-.1428	-.1407			-.1454
.95000	-.1417	-.1409	-.1407	-.1428	-.1436

ALPHAO(4) = 3.956 BETAO (4) = 3.963 RN/L = 3.4992 PT = 2638.8 TTF = 101.12 Q(PSF) = 675.03

SECTION (1)BODY FLAP (TOP) DEPENDENT VARIABLE CP

Y/BBF	.10000	.50000	.65000	.80000	.90000
X/CBF					
-.10000	-.1187	-.1332			-.1389
.20000	-.1416	-.1342	-.1387	-.1410	-.1400
.60000	-.1424	-.1405			-.1421
.95000	-.1403	-.1416	-.1408	-.1403	-.1416

AMES 272-1-97 IA156B OTS. BODY FLAP(TOP) (P2TG3B)

ALPHAO(4) = 4.029 BETAO (5) = 5.984 RN/L = 3.4992 PT = 2638.8 TTF = 101.12 Q(PSF) = 675.03

SECTION (1)BODY FLAP (TOP) DEPENDENT VARIABLE CP

Y/BBF	.10000	.50000	.65000	.80000	.90000
X/CBF					
-.10000	-.1198	-.1332			-.1379
.20000	-.1413	-.1350	-.1371	-.1400	-.1389
.60000	-.1416	-.1392			-.1423
.95000	-.1416	-.1421	-.1410	-.1423	-.1434

ALPHAO(5) = 5.990 BETAO (1) = -6.008 RN/L = 3.5015 PT = 2648.5 TTF = 102.28 Q(PSF) = 677.50

SECTION (1)BODY FLAP (TOP) DEPENDENT VARIABLE CP

Y/BBF	.10000	.50000	.65000	.80000	.90000
X/CBF					
-.10000	-.1284	-.1426			-.1473
.20000	-.1483	-.1439	-.1475	-.1489	-.1502
.60000	-.1520	-.1462			-.1473
.95000	-.1496	-.1470	-.1481	-.1499	-.1502

ALPHAO(5) = 5.979 BETAO (2) = -3.975 RN/L = 3.5015 PT = 2648.5 TTF = 102.28 Q(PSF) = 677.50

SECTION (1)BODY FLAP (TOP) DEPENDENT VARIABLE CP

Y/BBF	.10000	.50000	.65000	.80000	.90000
X/CBF					
-.10000	-.1289	-.1386			-.1465
.20000	-.1488	-.1415	-.1470	-.1517	-.1501
.60000	-.1536	-.1449			-.1536
.95000	-.1517	-.1462	-.1473	-.1512	-.1525

ALPHAO(5) = 5.931 BETAO (3) = .010 RN/L = 3.5015 PT = 2648.5 TTF = 102.28 Q(PSF) = 677.50

SECTION (1)BODY FLAP (TOP) DEPENDENT VARIABLE CP

Y/BBF	.10000	.50000	.65000	.80000	.90000
X/CBF					
-.10000	-.1214	-.1311			-.1385
.20000	-.1385	-.1309	-.1369	-.1406	-.1385
.60000	-.1403	-.1367			-.1424
.95000	-.1409	-.1398	-.1388	-.1395	-.1390

AMES 272-1-97 IA156B OTS. BODY FLAP(TOP) (P2T038)

ALPHAO(5) = 5.963 BETAO (4) = 3.961 RN/L = 3.5015 PT = 2648.5 TTF = 102.28 Q(PSF) = 677.50

SECTION (1)BODY FLAP (TOP) DEPENDENT VARIABLE CP

Y/BBF	.10000	.50000	.65000	.80000	.90000
X/CBF					
-.10000	-.1260	-.1360			-.1431
.20000	-.1447	-.1365	-.1418	-.1460	-.1449
.60000	-.1468	-.1436			-.1489
.95000	-.1455	-.1441	-.1426	-.1449	-.1455

ALPHAO(5) = 6.030 BETAO (5) = 5.967 RN/L = 3.5015 PT = 2648.5 TTF = 102.28 Q(PSF) = 677.50

SECTION (1)BODY FLAP (TOP) DEPENDENT VARIABLE CP

Y/BBF	.10000	.50000	.65000	.80000	.90000
X/CBF					
-.10000	-.1195	-.1363			-.1405
.20000	-.1426	-.1371	-.1394	-.1423	-.1415
.60000	-.1442	-.1423			-.1439
.95000	-.1436	-.1439	-.1436	-.1429	-.1455

DATE 08 MAY 80 IA156B PRESSURE DATA

AMES 272-1-97 IA156B OTS. BODY FLAP(TOP) (P2T639) (07 MAR 79)

REFERENCE DATA

SREF = 2690.0000 SQ.FT. XMRP = 976.0000 IN. XT
LREF = 1290.3000 INCHES YMRP = .0000 IN. YT
BREF = 1290.3000 INCHES ZMRP = 400.0000 IN. ZT
SCALE = .0200

PARAMETRIC DATA

IB-ELV = 12.000 OB-ELV = -7.000
MACH = 1.800 RN/L = 3.500
BDFLAP = .000 SPDBRK = .000
RUDDER = .000 SILTS = .000

ALPHAO(1) = -5.693 BETAO (1) = -6.331 RN/L = 3.5122 PT = 1888.5 TTF = 95.500 Q(PSF) = 745.56

SECTION (1)BODY FLAP (TOP) DEPENDENT VARIABLE CP

Y/BBF	.10000	.50000	.65000	.80000	.90000
X/CBF					
-.10000	-.2182	-.2144			-.2218
.20000	-.2239	-.2125	-.2156	-.2246	-.2310
.60000	-.2272	-.2132			-.2253
.95000	-.2180	-.2206	-.2194	-.2147	-.2284

ALPHAO(1) = -5.566 BETAO (2) = -4.229 RN/L = 3.5122 PT = 1888.5 TTF = 95.500 Q(PSF) = 745.56

SECTION (1)BODY FLAP (TOP) DEPENDENT VARIABLE CP

Y/BBF	.10000	.50000	.65000	.80000	.90000
X/CBF					
-.10000	-.2069	-.1987			-.2119
.20000	-.2133	-.1951	-.2100	-.2155	-.2157
.60000	-.2207	-.2001			-.2272
.95000	-.2037	-.2198	-.2176	-.2126	-.1977

ALPHAO(1) = -5.598 BETAO (3) = .041 RN/L = 3.5122 PT = 1888.5 TTF = 95.500 Q(PSF) = 745.56

SECTION (1)BODY FLAP (TOP) DEPENDENT VARIABLE CP

Y/BBF	.10000	.50000	.65000	.80000	.90000
X/CBF					
-.10000	-.1998	-.1841			-.2068
.20000	-.2056	-.1870	-.2053	-.2096	-.2077
.60000	-.2128	-.2063			-.2094
.95000	-.2000	-.2180	-.2152	-.2063	-.2005

DATE 08 MAY 80 IA156B PRESSURE DATA

AMES 272-1-97 IA156B OTS. BODY FLAP(TOP) (P2T039)

ALPHAO(1) = -5.477 BETAO (4) = 4.257 RN/L = 3.5122 PT = 1888.5 TTF = 95.500 Q(PSF) = 745.56

SECTION (1)BODY FLAP (TOP) DEPENDENT VARIABLE CP

Y/BBF	.10000	.50000	.65000	.80000	.90000
X/CBF					
-.10000	-.2092	-.2010			-.2111
.20000	-.2166	-.2025	-.2073	-.2173	-.2152
.60000	-.2187	-.2058			-.2206
.95000	-.1873	-.2202	-.2142	-.2130	-.2166

ALPHAO(1) = -5.445 BETAO (5) = 6.328 RN/L = 3.5122 PT = 1888.5 TTF = 95.500 Q(PSF) = 745.56

SECTION (1)BODY FLAP (TOP) DEPENDENT VARIABLE CP

Y/BBF	.10000	.50000	.65000	.80000	.90000
X/CBF					
-.10000	-.2127	-.2072			-.2232
.20000	-.2179	-.2096	-.2156	-.2270	-.2294
.60000	-.2199	-.2139			-.2327
.95000	-.2199	-.2199	-.2134	-.2208	-.2332

ALPHAO(2) = -3.590 BETAO (1) = -6.397 RN/L = 3.5061 PT = 1897.3 TTF = 98.084 Q(PSF) = 749.04

SECTION (1)BODY FLAP (TOP) DEPENDENT VARIABLE CP

Y/BBF	.10000	.50000	.65000	.80000	.90000
X/CBF					
-.10000	-.2194	-.2146			-.2220
.20000	-.2248	-.2134	-.2179	-.2251	-.2279
.60000	-.2286	-.2136			-.2365
.95000	-.2208	-.2239	-.2229	-.2141	-.2281

ALPHAO(2) = -3.636 BETAO (2) = -4.321 RN/L = 3.5061 PT = 1897.3 TTF = 98.084 Q(PSF) = 749.04

SECTION (1)BODY FLAP (TOP) DEPENDENT VARIABLE CP

Y/BBF	.10000	.50000	.65000	.80000	.90000
X/CBF					
-.10000	-.2051	-.1946			-.2125
.20000	-.2120	-.1905	-.2101	-.2144	-.2151
.60000	-.2184	-.2015			-.2239
.95000	-.2053	-.2227	-.2186	-.2130	-.1965

AMES 272-1-97 IA156B OTS. BODY FLAP(TOP) (P2T039)

ALPHAO(2) = -3.653 BETAO (3) = .037 RN/L = 3.5061 PT = 1897.3 TTF = 98.084 Q(PSF) = 749.04

SECTION (1)BODY FLAP (TOP) DEPENDENT VARIABLE CP

Y/BBF	.10000	.50000	.65000	.80000	.90000
X/CBF					
-.10000	-.1995	-.1828			-.2067
.20000	-.2055	-.1881	-.2067	-.2082	-.2072
.60000	-.2105	-.2086			-.2089
.95000	-.1983	-.2182	-.2158	-.2074	-.1986

ALPHAO(2) = -3.503 BETAO (4) = 4.297 RN/L = 3.5061 PT = 1897.3 TTF = 98.084 Q(PSF) = 749.04

SECTION (1)BODY FLAP (TOP) DEPENDENT VARIABLE CP

Y/BBF	.10000	.50000	.65000	.80000	.90000
X/CBF					
-.10000	-.2115	-.2027			-.2113
.20000	-.2177	-.2046	-.2070	-.2184	-.2158
.60000	-.2177	-.2051			-.2215
.95000	-.1900	-.2220	-.2179	-.2160	-.2196

ALPHAO(2) = -3.469 BETAO (5) = 6.373 RN/L = 3.5061 PT = 1897.3 TTF = 98.084 Q(PSF) = 749.04

SECTION (1)BODY FLAP (TOP) DEPENDENT VARIABLE CP

Y/BBF	.10000	.50000	.65000	.80000	.90000
X/CBF					
-.10000	-.2143	-.2071			-.2217
.20000	-.2202	-.2088	-.2164	-.2257	-.2288
.60000	-.2252	-.2150			-.2319
.95000	-.2095	-.2236	-.2171	-.2181	-.2309

ALPHAO(3) = .289 BETAO (1) = -6.505 RN/L = 3.5019 PT = 1905.7 TTF = 100.36 Q(PSF) = 752.33

SECTION (1)BODY FLAP (TOP) DEPENDENT VARIABLE CP

Y/BBF	.10000	.50000	.65000	.80000	.90000
X/CBF					
-.10000	.2204	-.2176			-.2228
.20000	-.2254	-.2131	-.2221	-.2235	-.2237
.60000	-.2289	-.2140			-.2306
.95000	-.2204	-.2235	-.2249	-.2218	-.2126

AMES 272-1-97 IA156B OTS. BODY FLAP(TOP) (P2TG39)

ALPHAO(3) = .320 BETAO (2) = -4.447 RN/L = 3.5019 PT = 1905.7 TTF = 100.36 Q(PSF) = 752.33

SECTION (1)BODY FLAP (TOP) DEPENDENT VARIABLE CP

Y/BBF	.10000	.50000	.65000	.80000	.90000
X/CBF					
-.10000	-.2127	-.2091			-.2136
.20000	-.2174	-.2037	-.2134	-.2155	-.2153
.60000	-.2186	-.2089			-.2188
.95000	-.2120	-.2233	-.2214	-.2167	-.2037

ALPHAO(3) = .603 BETAO (3) = -.033 RN/L = 3.5019 PT = 1905.7 TTF = 100.36 Q(PSF) = 752.33

SECTION (1)BODY FLAP (TOP) DEPENDENT VARIABLE CP

Y/BBF	.10000	.50000	.65000	.80000	.90000
X/CBF					
-.10000	-.2019	-.1979			-.2069
.20000	-.2050	-.1950	-.2055	-.2090	-.2076
.60000	-.2043	-.2093			-.2088
.95000	-.1998	-.2169	-.2155	-.2119	-.2079

ALPHAO(3) = .400 BETAO (4) = 4.325 RN/L = 3.5019 PT = 1905.7 TTF = 100.36 Q(PSF) = 752.33

SECTION (1)BODY FLAP (TOP) DEPENDENT VARIABLE CP

Y/BBF	.10000	.50000	.65000	.80000	.90000
X/CBF					
-.10000	-.2119	-.2093			-.2133
.20000	-.2166	-.2069	-.2105	-.2164	-.2152
.60000	-.2166	-.2076			-.2183
.95000	-.1969	-.2214	-.2211	-.2192	-.2181

ALPHAO(3) = .407 BETAO (5) = 6.379 RN/L = 3.5019 PT = 1905.7 TTF = 100.36 Q(PSF) = 752.33

SECTION (1)BODY FLAP (TOP) DEPENDENT VARIABLE CP

Y/BBF	.10000	.50000	.65000	.80000	.90000
X/CBF					
-.10000	-.2198	-.2132			-.2233
.20000	-.2262	-.2148	-.2214	-.2283	-.2266
.60000	-.2292	-.2177			-.2326
.95000	-.2129	-.2278	-.2250	-.2276	-.2302

AMES 272-1-97 IA156B OTS. BODY FLAP(TOP) (P2TG39)

ALPHAO(4) = 4.315 BETAO (1) = -6.397 RN/L = 3.5031 PT = 1909.7 TTF = 101.11 Q(PSF) = 753.95

SECTION (1)BODY FLAP (TOP) DEPENDENT VARIABLE CP

Y/BBF	.10000	.50000	.65000	.80000	.90000
X/CBF					
-.10000	-.2174	-.2195			-.2164
.20000	-.2200	-.2133	-.2207	-.2219	-.2237
.60000	-.2204	-.2143			-.2230
.95000	-.2188	-.2237	-.2240	-.2216	-.2204

ALPHAO(4) = 4.373 BETAO (2) = -4.361 RN/L = 3.5031 PT = 1909.7 TTF = 101.11 Q(PSF) = 753.95

SECTION (1)BODY FLAP (TOP) DEPENDENT VARIABLE CP

Y/BBF	.10000	.50000	.65000	.80000	.90000
X/CBF					
-.10000	-.2175	-.2173			-.2223
.20000	-.2204	-.2097	-.2215	-.2251	-.2237
.60000	-.2192	-.2138			-.2263
.95000	-.2190	-.2293	-.2298	-.2256	-.2190

ALPHAO(4) = 4.480 BETAO (3) = -.075 RN/L = 3.5031 PT = 1909.7 TTF = 101.11 Q(PSF) = 753.95

SECTION (1)BODY FLAP (TOP) DEPENDENT VARIABLE CP

Y/BBF	.10000	.50000	.65000	.80000	.90000
X/CBF					
-.10000	-.1932	-.1958			-.1965
.20000	-.1972	-.1920	-.1993	-.2017	-.2008
.60000	-.1970	-.2020			-.2029
.95000	-.1972	-.2119	-.2107	-.2077	-.2034

ALPHAO(4) = 4.403 BETAO (4) = 4.196 RN/L = 3.5031 PT = 1909.7 TTF = 101.11 Q(PSF) = 753.95

SECTION (1)BODY FLAP (TOP) DEPENDENT VARIABLE CP

Y/BBF	.10000	.50000	.65000	.80000	.90000
X/CBF					
-.10000	-.2068	-.2092			-.2149
.20000	-.2118	-.2068	-.2127	-.2182	-.2163
.60000	-.2144	-.2113			-.2184
.95000	-.2106	-.2245	-.2236	-.2217	-.2186

AMES 272-1-97 IA156B OTS. BODY FLAP(TOP) (P2T039)

ALPHAO(4) = 4.396 BETAO (5) = 6.265 RN/L = 3.5031 PT = 1909.7 TTF = 101.11 Q(PSF) = 753.95

SECTION (1)BODY FLAP (TOP) DEPENDENT VARIABLE CP

Y/BBF	.10000	.50000	.65000	.80000	.90000
X/CBF					
-.10000	-.2120	-.2137			-.2210
.20000	-.2170	-.2108	-.2184	-.2224	-.2210
.60000	-.2198	-.2151			-.2224
.95000	-.2186	-.2274	-.2278	-.2259	-.2231

ALPHAO(5) = 6.385 BETAO (1) = -6.348 RN/L = 3.4982 PT = 1910.5 TTF = 101.85 Q(PSF) = 754.27

SECTION (1)BODY FLAP (TOP) DEPENDENT VARIABLE CP

Y/BBF	.10000	.50000	.65000	.80000	.90000
X/CBF					
-.10000	-.2157	-.2195			-.2148
.20000	-.2176	-.2148	-.2212	-.2237	-.2235
.60000	-.2193	-.2134			-.2266
.95000	-.2190	-.2216	-.2242	-.2237	-.2230

ALPHAO(5) = 6.429 BETAO (2) = -4.315 RN/L = 3.4982 PT = 1910.5 TTF = 101.85 Q(PSF) = 754.27

SECTION (1)BODY FLAP (TOP) DEPENDENT VARIABLE CP

Y/BBF	.10000	.50000	.65000	.80000	.90000
X/CBF					
-.10000	-.2158	-.2160			-.2165
.20000	-.2177	-.2096	-.2186	-.2215	-.2224
.60000	-.2165	-.2127			-.2236
.95000	-.2165	-.2283	-.2293	-.2248	-.2215

ALPHAO(5) = 6.483 BETAO (3) = -.101 RN/L = 3.4982 PT = 1910.5 TTF = 101.85 Q(PSF) = 754.27

SECTION (1)BODY FLAP (TOP) DEPENDENT VARIABLE CP

Y/BBF	.10000	.50000	.65000	.80000	.90000
X/CBF					
-.10000	-.1821	-.1911			-.1906
.20000	-.1930	-.1893	-.1947	-.1987	-.1966
.60000	-.1951	-.2006			-.1994
.95000	-.1992	-.2106	-.2108	-.2068	-.2023

AMES 272-1-97 IA156B OTS, BODY FLAP(TOP) (P2TG39)

ALPHAO(5) = 6.486 BETAO (4) = 4.106 RN/L = 3.4982 PT = 1910.5 TTF = 101.85 Q(PSF) = 754.27

SECTION (1)BODY FLAP (TOP) DEPENDENT VARIABLE CP

Y/BBF	.10000	.50000	.65000	.80000	.90000
X/CBF					
-.10000	-.2058	-.2049			-.2118
.20000	-.2099	-.2030	-.2118	-.2142	-.2113
.60000	-.2106	-.2165			-.2153
.95000	-.2113	-.2248	-.2219	-.2196	-.2160

ALPHAO(5) = 6.453 BETAO (5) = 6.176 RN/L = 3.4982 PT = 1910.5 TTF = 101.85 Q(PSF) = 754.27

SECTION (1)BODY FLAP (TOP) DEPENDENT VARIABLE CP

Y/BBF	.10000	.50000	.65000	.80000	.90000
X/CBF					
-.10000	-.2068	-.2094			-.2111
.20000	-.2115	-.2063	-.2111	-.2144	-.2139
.60000	-.2144	-.2094			-.2163
.95000	-.2130	-.2224	-.2224	-.2208	-.2182

AMES 272-1-97 IA156B OTS, BODY FLAP(TOP) (P2TG40) (07 MAR 79)

REFERENCE DATA

SREF = 2690.0000 SQ.FT. XMRP = 976.0000 IN. XT
LREF = 1290.3000 INCHES YMRP = .0000 IN. YT
BREF = 1290.3000 INCHES ZMRP = 400.0000 IN. ZT
SCALE = .0260

PARAMETRIC DATA

IB-ELV = 12.000 OB-ELV = -5.000
MACH = 1.800 RN/L = 3.500
BDFLAP = .000 SPDBRK = .000
RUDDER = .000 SILTS = .000

ALPHAO(1) = -5.366 BETAO (1) = -6.336 RN/L = 3.5100 PT = 1884.0 TTF = 94.759 Q(PSF) = 743.75

SECTION (1)BODY FLAP (TOP) DEPENDENT VARIABLE CP

Y/BBF	.10000	.50000	.65000	.80000	.90000
X/CBF					
-.10000	-.2210	-.2181			-.2245
.20000	-.2269	-.2159	-.2193	-.2269	-.2319
.60000	-.2307	-.2159			-.2307
.95000	-.2212	-.2233	-.2226	-.2159	-.2305

ALPHAO(1) = -5.409 BETAO (2) = -4.249 RN/L = 3.5100 PT = 1884.0 TTF = 94.759 Q(PSF) = 743.75

SECTION (1)BODY FLAP (TOP) DEPENDENT VARIABLE CP

Y/BBF	.10000	.50000	.65000	.80000	.90000
X/CBF					
-.10000	-.2080	-.1975			-.2123
.20000	-.2147	-.1946	-.2106	-.2163	-.2168
.60000	-.2211	-.2006			-.2269
.95000	-.2044	-.2211	-.2187	-.2132	-.1975

ALPHAO(1) = -5.401 BETAO (3) = .038 RN/L = 3.5100 PT = 1884.0 TTF = 94.759 Q(PSF) = 743.75

SECTION (1)BODY FLAP (TOP) DEPENDENT VARIABLE CP

Y/BBF	.10000	.50000	.65000	.80000	.90000
X/CBF					
-.10000	-.1998	-.1845			-.2072
.20000	-.2063	-.1869	-.2058	-.2089	-.2082
.60000	-.2137	-.2077			-.2092
.95000	-.1998	-.2180	-.2154	-.2068	-.2013

DATE 08 MAY 80 IA156B PRESSURE DATA

AMES 272-1-97 IA156B OTS. BODY FLAP(TOP) (P2TG40)

ALPHAO(1) = -5.271 BETAO (4) = 4.254 RN/L = 3.5100 PT = 1884.0 TTF = 94.759 Q(PSF) = 743.75

SECTION (1)BODY FLAP (TOP) DEPENDENT VARIABLE CP

Y/BBF	.10000	.50000	.65000	.80000	.90000
X/CBF					
-.10000	-.2102	-.2013			-.2114
.20000	-.2181	-.2032	-.2076	-.2186	-.2166
.60000	-.2188	-.2061			-.2214
.95000	-.1881	-.2209	-.2162	-.2135	-.2174

ALPHAO(1) = -5.241 BETAO (5) = 6.327 RN/L = 3.5100 PT = 1884.0 TTF = 94.759 Q(PSF) = 743.75

SECTION (1)BODY FLAP (TOP) DEPENDENT VARIABLE CP

Y/BBF	.10000	.50000	.65000	.80000	.90000
X/CBF					
-.10000	-.2122	-.2062			-.2229
.20000	-.2191	-.2103	-.2162	-.2282	-.2310
.60000	-.2201	-.2146			-.2334
.95000	-.2196	-.2203	-.2143	-.2201	-.2332

ALPHAO(2) = -3.495 BETAO (1) = -6.400 RN/L = 3.4919 PT = 1888.0 TTF = 97.726 Q(PSF) = 745.35

SECTION (1)BODY FLAP (TOP) DEPENDENT VARIABLE CP

Y/BBF	.10000	.50000	.65000	.80000	.90000
X/CBF					
-.10000	-.2212	-.2159			-.2238
.20000	-.2265	-.2145	-.2191	-.2267	-.2296
.60000	-.2301	-.2150			-.2380
.95000	-.2219	-.2265	-.2246	-.2159	-.2296

ALPHAO(2) = -3.542 BETAO (2) = -4.325 RN/L = 3.4919 PT = 1889.0 TTF = 97.726 Q(PSF) = 745.35

SECTION (1)BODY FLAP (TOP) DEPENDENT VARIABLE CP

Y/BBF	.10000	.50000	.65000	.80000	.90000
X/CBF					
-.10000	-.2066	-.1948			-.2131
.20000	-.2128	-.1915	-.2114	-.2157	-.2169
.60000	-.2195	-.2025			-.2243
.95000	-.2061	-.2224	-.2197	-.2138	-.1963

AMES 272-1-97 IA156B OTS. BODY FLAP(TOP) (P2T640)

ALPHAO(2) = -3.558 BETAO (3) = .035 RN/L = 3.4919 PT = 1888.0 TTF = 97.726 Q(PSF) = 745.35

SECTION (1)BODY FLAP (TOP) DEPENDENT VARIABLE CP

Y/BBF	.10000	.50000	.65000	.80000	.90000
X/CBF					
-.10000	-.2003	-.1842			-.2068
.20000	-.2063	-.1895	-.2072	-.2084	-.2077
.60000	-.2111	-.2094			-.2096
.95000	-.1989	-.2180	-.2156	-.2082	-.1989

ALPHAO(2) = -3.408 BETAO (4) = 4.294 RN/L = 3.4919 PT = 1888.0 TTF = 97.726 Q(PSF) = 745.35

SECTION (1)BODY FLAP (TOP) DEPENDENT VARIABLE CP

Y/BBF	.10000	.50000	.65000	.80000	.90000
X/CBF					
-.10000	-.2117	-.2041			-.2115
.20000	-.2186	-.2048	-.2069	-.2189	-.2160
.60000	-.2191	-.2053			-.2213
.95000	-.1914	-.2222	-.2191	-.2163	-.2196

ALPHAO(2) = -3.377 BETAO (5) = 6.371 RN/L = 3.4919 PT = 1888.0 TTF = 97.726 Q(PSF) = 745.35

SECTION (1)BODY FLAP (TOP) DEPENDENT VARIABLE CP

Y/BBF	.10000	.50000	.65000	.80000	.90000
X/CBF					
-.10000	-.2157	-.2079			-.2218
.20000	-.2211	-.2091	-.2169	-.2263	-.2296
.60000	-.2256	-.2162			-.2325
.95000	-.2105	-.2244	-.2176	-.2190	-.2306

ALPHAO(3) = .484 BETAO (1) = -6.009 RN/L = 3.5109 PT = 1907.2 TTF = 99.648 Q(PSF) = 752.95

SECTION (1)BODY FLAP (TOP) DEPENDENT VARIABLE CP

Y/BBF	.10000	.50000	.65000	.80000	.90000
X/CBF					
-.10000	-.2214	-.2188			-.2240
.20000	-.2266	-.2136	-.2223	-.2242	-.2240
.60000	-.2299	-.2148			-.2289
.95000	-.2218	-.2275	-.2270	-.2237	-.2129

AMES 272-1-97 IA156B OTS. BODY FLAP(TOP) (P2T640)

ALPHAO(3) = .494 BETAO (2) = -3.964 RN/L = 3.5109 PT = 1907.2 TTF = 99.648 Q(PSF) = 752.95

SECTION (1)BODY FLAP (TOP) DEPENDENT VARIABLE CP

Y/BBF	.10000	.50000	.65000	.80000	.90000
X/CBF					
-.10000	-.2111	-.2073			-.2132
.20000	-.2154	-.2026	-.2135	-.2156	-.2156
.60000	-.2154	-.2116			-.2180
.95000	-.2128	-.2246	-.2232	-.2163	-.2071

ALPHAO(3) = .380 BETAO (3) = -.007 RN/L = 3.5109 PT = 1907.2 TTF = 99.648 Q(PSF) = 752.95

SECTION (1)BODY FLAP (TOP) DEPENDENT VARIABLE CP

Y/BBF	.10000	.50000	.65000	.80000	.90000
X/CBF					
-.10000	-.2033	-.1978			-.2073
.20000	-.2063	-.1961	-.2056	-.2096	-.2075
.60000	-.2063	-.2101			-.2103
.95000	-.2009	-.2172	-.2165	-.2127	-.2092

ALPHAO(3) = .465 BETAO (4) = 3.883 RN/L = 3.5109 PT = 1907.2 TTF = 99.648 Q(PSF) = 752.95

SECTION (1)BODY FLAP (TOP) DEPENDENT VARIABLE CP

Y/BBF	.10000	.50000	.65000	.80000	.90000
X/CBF					
-.10000	-.2098	-.2084			-.2126
.20000	-.2150	-.2060	-.2098	-.2157	-.2138
.60000	-.2147	-.2074			-.2171
.95000	-.1958	-.2202	-.2192	-.2169	-.2166

ALPHAO(3) = .502 BETAO (5) = 5.955 RN/L = 3.5109 PT = 1907.2 TTF = 99.648 Q(PSF) = 752.95

SECTION (1)BODY FLAP (TOP) DEPENDENT VARIABLE CP

Y/BBF	.10000	.50000	.65000	.80000	.90000
X/CBF					
-.10000	-.2162	-.2119			-.2218
.20000	-.2235	-.2136	-.2195	-.2270	-.2251
.60000	-.2268	-.2162			-.2303
.95000	-.2105	-.2263	-.2249	-.2272	-.2294

AMES 272-1-97 IA156B OTS. BODY FLAP(TOP) (P2TG40)

ALPHAO(4) = 4.189 BETAO (1) = -6.046 RN/L = 3.5009 PT = 1906.9 TTF = 100.76 Q(PSF) = 752.84

SECTION (1)BODY FLAP (TOP) DEPENDENT VARIABLE CP

Y/BBF	.10000	.50000	.65000	.80000	.90000
X/CBF					
-.10000	-.2196	-.2211			-.2177
.20000	-.2220	-.2161	-.2227	-.2253	-.2258
.60000	-.2220	-.2163			-.2265
.95000	-.2211	-.2262	-.2270	-.2246	-.2239

ALPHAO(4) = 4.180 BETAO (2) = -4.012 RN/L = 3.5009 PT = 1906.9 TTF = 100.76 Q(PSF) = 752.84

SECTION (1)BODY FLAP (TOP) DEPENDENT VARIABLE CP

Y/BBF	.10000	.50000	.65000	.80000	.90000
X/CBF					
-.10000	-.2169	-.2145			-.2213
.20000	-.2202	-.2086	-.2202	-.2239	-.2223
.60000	-.2192	-.2140			-.2247
.95000	-.2166	-.2303	-.2294	-.2254	-.2176

ALPHAO(4) = 4.113 BETAO (3) = -.018 RN/L = 3.5009 PT = 1906.9 TTF = 100.76 Q(PSF) = 752.84

SECTION (1)BODY FLAP (TOP) DEPENDENT VARIABLE CP

Y/BBF	.10000	.50000	.65000	.80000	.90000
X/CBF					
-.10000	-.1989	-.2003			-.2008
.20000	-.2018	-.1961	-.2020	-.2051	-.2034
.60000	-.2013	-.2048			-.2058
.95000	-.2013	-.2145	-.2136	-.2095	-.2060

ALPHAO(4) = 4.154 BETAO (4) = 3.930 RN/L = 3.5009 PT = 1906.9 TTF = 100.76 Q(PSF) = 752.84

SECTION (1)BODY FLAP (TOP) DEPENDENT VARIABLE CP

Y/BBF	.10000	.50000	.65000	.80000	.90000
X/CBF					
-.10000	-.2078	-.2076			-.2149
.20000	-.2121	-.2059	-.2116	-.2173	-.2154
.60000	-.2128	-.2109			-.2173
.95000	-.2097	-.2243	-.2229	-.2210	-.2173

AMES 272-1-97 IA156B OTS, BODY FLAP(TOP) (P2T040)

ALPHAO(4) = 4.220 BETAO (5) = 5.951 RN/L = 3.5009 PT = 1906.9 TTF = 100.76 Q(PSF) = 752.84

SECTION (1)BODY FLAP (TOP) DEPENDENT VARIABLE CP

Y/BBF	.10000	.50000	.65000	.80000	.90000
X/CBF					
-.10000	-.2117	-.2145			-.2214
.20000	-.2183	-.2114	-.2185	-.2228	-.2223
.60000	-.2211	-.2164			-.2237
.95000	-.2195	-.2280	-.2296	-.2270	-.2244

ALPHAO(5) = 5.956 BETAO (1) = -6.057 RN/L = 3.4978 PT = 1909.5 TTF = 101.67 Q(PSF) = 753.84

SECTION (1)BODY FLAP (TOP) DEPENDENT VARIABLE CP

Y/BBF	.10000	.50000	.65000	.80000	.90000
X/CBF					
-.10000	-.2161	-.2213			-.2166
.20000	-.2203	-.2161	-.2222	-.2258	-.2258
.60000	-.2218	-.2163			-.2274
.95000	-.2218	-.2248	-.2260	-.2255	-.2248

ALPHAO(5) = 5.945 BETAO (2) = -4.027 RN/L = 3.4978 PT = 1909.5 TTF = 101.67 Q(PSF) = 753.84

SECTION (1)BODY FLAP (TOP) DEPENDENT VARIABLE CP

Y/BBF	.10000	.50000	.65000	.80000	.90000
X/CBF					
-.10000	-.2154	-.2154			-.2201
.20000	-.2180	-.2078	-.2189	-.2222	-.2213
.60000	-.2168	-.2125			-.2241
.95000	-.2156	-.2288	-.2295	-.2251	-.2208

ALPHAO(5) = 5.895 BETAO (3) = -.029 RN/L = 3.4978 PT = 1909.5 TTF = 101.67 Q(PSF) = 753.84

SECTION (1)BODY FLAP (TOP) DEPENDENT VARIABLE CP

Y/BBF	.10000	.50000	.65000	.80000	.90000
X/CBF					
-.10000	-.1780	-.1847			-.1894
.20000	-.1899	-.1856	-.1946	-.1972	-.1946
.60000	-.1932	-.1996			-.1963
.95000	-.1951	-.2100	-.2069	-.2060	-.2010

AMES 272-1-97 IA156B OTS. BODY FLAP(TOP) (P2T040)

ALPHAO(5) = 5.927 BETAO (4) = 3.933 RN/L = 3.4978 PT = 1909.5 TTF = 101.67 Q(PSF) = 753.84

SECTION (1)BODY FLAP (TOP) DEPENDENT VARIABLE CP

Y/BBF	.10000	.50000	.65000	.80000	.90000
X/CBF					
-.10000	-.2064	-.2059			-.2132
.20000	-.2104	-.2035	-.2108	-.2153	-.2132
.60000	-.2115	-.2141			-.2153
.95000	-.2101	-.2236	-.2224	-.2196	-.2163

ALPHAO(5) = 5.990 BETAO (5) = 5.947 RN/L = 3.4978 PT = 1909.5 TTF = 101.67 Q(PSF) = 753.84

SECTION (1)BODY FLAP (TOP) DEPENDENT VARIABLE CP

Y/BBF	.10000	.50000	.65000	.80000	.90000
X/CBF					
-.10000	-.2077	-.2108			-.2138
.20000	-.2140	-.2079	-.2124	-.2157	-.2155
.60000	-.2166	-.2108			-.2173
.95000	-.2133	-.2237	-.2239	-.2220	-.2194

AMES 272-1-97 IA156B OTS. BODY FLAP(TOP) (P2T041) (07 MAR 79)

REFERENCE DATA

SREF = 2690.0000 SQ.FT. XMRP = 976.0000 IN. XT
LREF = 1290.3000 INCHES YMRP = .0000 IN. YT
BREF = 1290.3000 INCHES ZMRP = 400.0000 IN. ZT
SCALE = .0200

PARAMETRIC DATA

IB-ELV = 12.000 OB-ELV = -2.000
MACH = 1.800 RN/L = 3.500
BDFLAP = .000 SPDBRK = .000
RUDDER = .000 SILTS = .000

ALPHAO(1) = -5.623 BETAO (1) = -6.015 RN/L = 3.5055 PT = 1882.9 TTF = 95.063 Q(PSF) = 743.34

SECTION (1)BODY FLAP (TOP) DEPENDENT VARIABLE CP

Y/BBF	.10000	.50000	.65000	.80000	.90000
X/CBF					
-.10000	-.2160	-.2126			-.2210
.20000	-.2224	-.2111	-.2138	-.2210	-.2315
.60000	-.2265	-.2107			-.2255
.95000	-.2160	-.2203	-.2198	-.2107	-.2236

ALPHAO(1) = -5.575 BETAO (2) = -4.013 RN/L = 3.5055 PT = 1882.9 TTF = 95.063 Q(PSF) = 743.34

SECTION (1)BODY FLAP (TOP) DEPENDENT VARIABLE CP

Y/BBF	.10000	.50000	.65000	.80000	.90000
X/CBF					
-.10000	-.2055	-.1978			-.2110
.20000	-.2125	-.1934	-.2086	-.2147	-.2154
.60000	-.2197	-.1975			-.2262
.95000	-.2033	-.2183	-.2166	-.2115	-.1961

ALPHAO(1) = -5.520 BETAO (3) = -.044 RN/L = 3.5055 PT = 1882.9 TTF = 95.063 Q(PSF) = 743.34

SECTION (1)BODY FLAP (TOP) DEPENDENT VARIABLE CP

Y/BBF	.10000	.50000	.65000	.80000	.90000
X/CBF					
-.10000	-.1983	-.1816			-.2053
.20000	-.2048	-.1857	-.2045	-.2077	-.2065
.60000	-.2118	-.2069			-.2082
.95000	-.1990	-.2166	-.2135	-.2055	-.1990

AMES 272-1-97 IA156B OTS. BODY FLAP(TOP) (P2T041)

ALPHAO(1) = -5.462 BETAO (4) = 3.933 RN/L = 3.5055 PT = 1882.9 TTF = 95.063 Q(PSF) = 743.34

SECTION (1)BODY FLAP (TOP) DEPENDENT VARIABLE CP

Y/BBF	.10000	.50000	.65000	.80000	.90000
X/CBF					
-.10000	-.2079	-.1984			-.2082
.20000	-.2151	-.2003	-.2041	-.2153	-.2127
.60000	-.2165	-.2029			-.2180
.95000	-.1864	-.2182	-.2125	-.2106	-.2144

ALPHAO(1) = -5.621 BETAO (5) = 5.996 RN/L = 3.5055 PT = 1882.9 TTF = 95.063 Q(PSF) = 743.34

SECTION (1)BODY FLAP (TOP) DEPENDENT VARIABLE CP

Y/BBF	.10000	.50000	.65000	.80000	.90000
X/CBF					
-.10000	-.2108	-.2048			-.2216
.20000	-.2178	-.2077	-.2139	-.2260	-.2286
.60000	-.2183	-.2123			-.2319
.95000	-.2173	-.2180	-.2120	-.2185	-.2312

ALPHAO(2) = -3.628 BETAO (1) = -6.012 RN/L = 3.5150 PT = 1897.3 TTF = 97.057 Q(PSF) = 749.04

SECTION (1)BODY FLAP (TOP) DEPENDENT VARIABLE CP

Y/BBF	.10000	.50000	.65000	.80000	.90000
X/CBF					
-.10000	-.2171	-.2106			-.2197
.20000	-.2233	-.2097	-.2154	-.2218	-.2252
.60000	-.2278	-.2101			-.2344
.95000	-.2178	-.2226	-.2209	-.2121	-.2197

ALPHAO(2) = -3.567 BETAO (2) = -3.984 RN/L = 3.5150 PT = 1897.3 TTF = 97.057 Q(PSF) = 749.04

SECTION (1)BODY FLAP (TOP) DEPENDENT VARIABLE CP

Y/BBF	.10000	.50000	.65000	.80000	.90000
X/CBF					
-.10000	-.2056	-.1939			-.2116
.20000	-.2116	-.1896	-.2099	-.2150	-.2140
.60000	-.2188	-.2016			-.2211
.95000	-.2066	-.2223	-.2192	-.2133	-.1966

AMES 272-1-97 IA156B OTS. BODY FLAP(TOP) (P2T041)

ALPHAO(2) = -3.493 BETAO (3) = -.055 RN/L = 3.5150 PT = 1897.3 TTF = 97.057 Q(PSF) = 749.04

SECTION (1)BODY FLAP (TOP) DEPENDENT VARIABLE CP

Y/BBF	.10000	.50000	.65000	.80000	.90000
X/CBF					
-.10000	-.1976	-.1804			-.2043
.20000	-.2029	-.1866	-.2055	-.2060	-.2048
.60000	-.2079	-.2067			-.2064
.95000	-.1957	-.2162	-.2131	-.2050	-.1964

ALPHAO(2) = -3.614 BETAO (4) = 3.923 RN/L = 3.5150 PT = 1897.3 TTF = 97.057 Q(PSF) = 749.04

SECTION (1)BODY FLAP (TOP) DEPENDENT VARIABLE CP

Y/BBF	.10000	.50000	.65000	.80000	.90000
X/CBF					
-.10000	-.2098	-.2003			-.2096
.20000	-.2160	-.2024	-.2053	-.2167	-.2146
.60000	-.2160	-.2043			-.2189
.95000	-.1905	-.2210	-.2170	-.2141	-.2182

ALPHAO(2) = -3.632 BETAO (5) = 5.975 RN/L = 3.5150 PT = 1897.3 TTF = 97.057 Q(PSF) = 749.04

SECTION (1)BODY FLAP (TOP) DEPENDENT VARIABLE CP

Y/BBF	.10000	.50000	.65000	.80000	.90000
X/CBF					
-.10000	-.2115	-.2041			-.2182
.20000	-.2187	-.2063	-.2122	-.2227	-.2249
.60000	-.2220	-.2113			-.2287
.95000	-.2003	-.2206	-.2149	-.2146	-.2268

ALPHAO(3) = -.063 BETAO (1) = -6.466 RN/L = 3.5029 PT = 1902.1 TTF = 99.489 Q(PSF) = 750.94

SECTION (1)BODY FLAP (TOP) DEPENDENT VARIABLE CP

Y/BBF	.10000	.50000	.65000	.80000	.90000
X/CBF					
-.10000	-.2186	-.2155			-.2224
.20000	-.2245	-.2114	-.2205	-.2224	-.2240
.60000	-.2280	-.2128			-.2304
.95000	-.2188	-.2238	-.2235	-.2202	-.2114

AMES 272-1-97 IA156B OTS. BODY FLAP(TOP) (P2TG41)

ALPHAO(3) = -.058 BETAO (2) = -4.438 RN/L = 3.5029 PT = 1902.1 TTF = 99.489 Q(PSF) = 750.94

SECTION (1)BODY FLAP (TOP) DEPENDENT VARIABLE CP

Y/BBF	.10000	.50000	.65000	.80000	.90000
X/CBF					
-.10000	-.2113	-.2058			-.2127
.20000	-.2161	-.2006	-.2132	-.2147	-.2144
.60000	-.2180	-.2087			-.2189
.95000	-.2118	-.2230	-.2211	-.2151	-.2032

ALPHAO(3) = .254 BETAO (3) = .006 RN/L = 3.5029 PT = 1902.1 TTF = 99.489 Q(PSF) = 750.94

SECTION (1)BODY FLAP (TOP) DEPENDENT VARIABLE CP

Y/BBF	.10000	.50000	.65000	.80000	.90000
X/CBF					
-.10000	-.2008	-.1956			-.2056
.20000	-.2042	-.1937	-.2037	-.2085	-.2063
.60000	-.2039	-.2087			-.2077
.95000	-.1984	-.2147	-.2149	-.2106	-.2070

ALPHAO(3) = .036 BETAO (4) = 4.313 RN/L = 3.5029 PT = 1902.1 TTF = 99.489 Q(PSF) = 750.94

SECTION (1)BODY FLAP (TOP) DEPENDENT VARIABLE CP

Y/BBF	.10000	.50000	.65000	.80000	.90000
X/CBF					
-.10000	-.2105	-.2071			-.2119
.20000	-.2162	-.2052	-.2090	-.2152	-.2143
.60000	-.2157	-.2062			-.2176
.95000	-.1947	-.2202	-.2195	-.2181	-.2174

ALPHAO(3) = .044 BETAO (5) = 6.369 RN/L = 3.5029 PT = 1902.1 TTF = 99.489 Q(PSF) = 750.94

SECTION (1)BODY FLAP (TOP) DEPENDENT VARIABLE CP

Y/BBF	.10000	.50000	.65000	.80000	.90000
X/CBF					
-.10000	-.2186	-.2129			-.2220
.20000	-.2248	-.2144	-.2198	-.2272	-.2262
.60000	-.2286	-.2158			-.2312
.95000	-.2096	-.2257	-.2224	-.2248	-.2286

AMES 272-1-97 IA156B OTS, BODY FLAP(TOP) (P2T641)

ALPHAO(4) = 3.990 BETAO (1) = -6.415 RN/L = 3.4973 PT = 1904.1 TTF = 100.57 Q(PSF) = 751.72

SECTION (1)BODY FLAP (TOP) DEPENDENT VARIABLE CP

Y/BBF	.10000	.50000	.65000	.80000	.90000
X/CBF					
-.10000	-.2171	-.2181			-.2162
.20000	-.2195	-.2119	-.2190	-.2202	-.2233
.60000	-.2202	-.2143			-.2231
.95000	-.2179	-.2240	-.2242	-.2224	-.2198

ALPHAO(4) = 4.048 BETAO (2) = -4.378 RN/L = 3.4973 PT = 1904.1 TTF = 100.57 Q(PSF) = 751.72

SECTION (1)BODY FLAP (TOP) DEPENDENT VARIABLE CP

Y/BBF	.10000	.50000	.65000	.80000	.90000
X/CBF					
-.10000	-.2164	-.2148			-.2219
.20000	-.2200	-.2081	-.2200	-.2238	-.2221
.60000	-.2179	-.2131			-.2247
.95000	-.2171	-.2292	-.2287	-.2252	-.2169

ALPHAO(4) = 4.158 BETAO (3) = -.086 RN/L = 3.4973 PT = 1904.1 TTF = 100.57 Q(PSF) = 751.72

SECTION (1)BODY FLAP (TOP) DEPENDENT VARIABLE CP

Y/BBF	.10000	.50000	.65000	.80000	.90000
X/CBF					
-.10000	-.1941	-.1958			-.1965
.20000	-.1987	-.1929	-.1989	-.2013	-.2003
.60000	-.1977	-.2025			-.2027
.95000	-.1982	-.2117	-.2108	-.2077	-.2032

ALPHAO(4) = 4.083 BETAO (4) = 4.198 RN/L = 3.4973 PT = 1904.1 TTF = 100.57 Q(PSF) = 751.72

SECTION (1)BODY FLAP (TOP) DEPENDENT VARIABLE CP

Y/BBF	.10000	.50000	.65000	.80000	.90000
X/CBF					
-.10000	-.2063	-.2080			-.2144
.20000	-.2116	-.2061	-.2116	-.2173	-.2147
.60000	-.2132	-.2111			-.2173
95000	-.2082	-.2227	-.2223	-.2204	-.2180

AMES 272-1-97 IA156B OTS. BODY FLAP(TOP) (P2TG41)

ALPHAO(4) = 4.074 BETAO (5) = 6.261 RN/L = 3.4973 PT = 1904.1 TTF = 100.57 Q(PSF) = 751.72

SECTION (1)BODY FLAP (TOP) DEPENDENT VARIABLE CP

Y/BBF	.10000	.50000	.65000	.80000	.90000
X/CBF					
-.10000	-.2106	-.2118			-.2203
.20000	-.2151	-.2091	-.2172	-.2217	-.2210
.60000	-.2184	-.2148			-.2222
.95000	-.2167	-.2269	-.2272	-.2250	-.2227

ALPHAO(5) = 5.528 BETAO (1) = -6.377 RN/L = 3.5085 PT = 1915.0 TTF = 101.60 Q(PSF) = 756.03

SECTION (1)BODY FLAP (TOP) DEPENDENT VARIABLE CP

Y/BBF	.10000	.50000	.65000	.80000	.90000
X/CBF					
-.10000	-.2157	-.2193			-.2159
.20000	-.2193	-.2147	-.2214	-.2231	-.2242
.60000	-.2207	-.2145			-.2252
.95000	-.2190	-.2226	-.2245	-.2231	-.2231

ALPHAO(5) = 5.593 BETAO (2) = -4.335 RN/L = 3.5085 PT = 1915.0 TTF = 101.60 Q(PSF) = 756.03

SECTION (1)BODY FLAP (TOP) DEPENDENT VARIABLE CP

Y/BBF	.10000	.50000	.65000	.80000	.90000
X/CBF					
-.10000	-.2177	-.2177			-.2217
.20000	-.2196	-.2108	-.2210	-.2243	-.2236
.60000	-.2179	-.2139			-.2255
.95000	-.2184	-.2302	-.2298	-.2260	-.2220

ALPHAO(5) = 5.854 BETAO (3) = -.086 RN/L = 3.5085 PT = 1915.0 TTF = 101.60 Q(PSF) = 756.03

SECTION (1)BODY FLAP (TOP) DEPENDENT VARIABLE CP

Y/BBF	.10000	.50000	.65000	.80000	.90000
X/CBF					
-.10000	-.1745	-.1837			-.1879
.20000	-.1868	-.1832	-.1927	-.1943	-.1915
.60000	-.1896	-.1986			-.1931
.95000	-.1910	-.2042	-.2033	-.2009	-.1974

AMES 272-1-97 IA156B OTS. BODY FLAP(TOP) (P2TG41)

ALPHAO(5) = 5.834 BETAO (4) = 4.133 RN/L = 3.5085 PT = 1915.0 TTF = 101.60 Q(PSF) = 756.03

SECTION (1)BODY FLAP (TOP) DEPENDENT VARIABLE CP

Y/BBF	.10000	.50000	.65000	.80000	.90000
X/CBF					
-.10000	-.2081	-.2081			-.2147
.20000	-.2128	-.2069	-.2123	-.2173	-.2157
.60000	-.2150	-.2131			-.2178
.95000	-.2121	-.2256	-.2244	-.2228	-.2190

ALPHAO(5) = 5.835 BETAO (5) = 6.201 RN/L = 3.5085 PT = 1915.0 TTF = 101.60 Q(PSF) = 756.03

SECTION (1)BODY FLAP (TOP) DEPENDENT VARIABLE CP

Y/BBF	.10000	.50000	.65000	.80000	.90000
X/CBF					
-.10000	-.2088	-.2110			-.2140
.20000	-.2143	-.2081	-.2133	-.2169	-.2157
.60000	-.2169	-.2126			-.2178
.95000	-.2148	-.2240	-.2242	-.2226	-.2192

AMES 272-1-97 IA156B OTS. BODY FLAP(TOP) (P2TG42) (07 MAR 79)

REFERENCE DATA

SREF = 2690.0000 SQ.FT. XMRP = 976.0000 IN. XT
LREF = 1290.3000 INCHES YMRP = .0000 IN. YT
BREF = 1290.3000 INCHES ZMRP = 400.0000 IN. ZT
SCALE = .0200

PARAMETRIC DATA

IB-ELV = 10.000 OB-ELV = 2.000
MACH = 2.500 RN/L = 3.500
BDFLAP = .000 SPGBRK = .000
RUDDER = .000 SILTS = .000

ALPHAO(1) = -5.481 BETAO (1) = -6.314 RN/L = 3.5109 PT = 2586.3 TTF = 92.089 Q(PSF) = 661.58

SECTION (1)BODY FLAP (TOP) DEPENDENT VARIABLE CP

Y/BBF	.10000	.50000	.65000	.80000	.90000
X/CBF					
-.10000	-.1224	-.1419			-.1393
.20000	-.1422	-.1395	-.1411	-.1414	-.1446
.60000	-.1422	-.1385			-.1417
.95000	-.1449	-.1398	-.1401	-.1323	-.1470

ALPHAO(1) = -5.522 BETAO (2) = -4.238 RN/L = 3.5109 PT = 2586.3 TTF = 92.089 Q(PSF) = 661.58

SECTION (1)BODY FLAP (TOP) DEPENDENT VARIABLE CP

Y/BBF	.10000	.50000	.65000	.80000	.90000
X/CBF					
-.10000	-.1225	-.1399			-.1404
.20000	-.1399	-.1383	-.1394	-.1407	-.1442
.60000	-.1437	-.1364			-.1413
.95000	-.1485	-.1386	-.1380	-.1364	-.1493

ALPHAO(1) = -5.514 BETAO (3) = .026 RN/L = 3.5109 PT = 2586.3 TTF = 92.089 Q(PSF) = 661.58

SECTION (1)BODY FLAP (TOP) DEPENDENT VARIABLE CP

Y/BBF	.10000	.50000	.65000	.80000	.90000
X/CBF					
-.10000	-.1121	-.1317			-.1349
.20000	-.1331	-.1293	-.1328	-.1341	-.1371
.60000	-.1363	-.1304			-.1366
.95000	-.1400	-.1344	-.1341	-.1357	-.1371

AMES 272-1-97 IA156B OTS, BODY FLAP(TOP) (P2TG42)

ALPHAO(1) = -5.392 BETAO (4) = 4.226 RN/L = 3.5109 PT = 2586.3 TTF = 92.089 Q(PSF) = 661.58

SECTION (1)BODY FLAP (TOP) DEPENDENT VARIABLE CP

Y/BBF	.10000	.50000	.65000	.80000	.90000
X/CBF					
-.10000	-.1148	-.1349			-.1406
.20000	-.1371	-.1341	-.1384	-.1416	-.1408
.60000	-.1390	-.1341			-.1411
.95000	-.1476	-.1403	-.1406	-.1371	-.1416

ALPHAO(1) = -5.360 BETAO (5) = 6.288 RN/L = 3.5109 PT = 2586.3 TTF = 92.089 Q(PSF) = 661.58

SECTION (1)BODY FLAP (TOP) DEPENDENT VARIABLE CP

Y/BBF	.10000	.50000	.65000	.80000	.90000
X/CBF					
-.10000	-.1101	-.1340			-.1388
.20000	-.1375	-.1318	-.1367	-.1388	-.1380
.60000	-.1393	-.1337			-.1404
.95000	-.1479	-.1399	-.1431	-.1396	-.1410

ALPHAO(2) = -3.545 BETAO (1) = -6.389 RN/L = 3.4972 PT = 2608.9 TTF = 96.926 Q(PSF) = 667.36

SECTION (1)BODY FLAP (TOP) DEPENDENT VARIABLE CP

Y/BBF	.10000	.50000	.65000	.80000	.90000
X/CBF					
-.10000	-.1229	-.1445			-.1426
.20000	-.1442	-.1413	-.1434	-.1437	-.1466
.60000	-.1474	-.1408			-.1474
.95000	-.1482	-.1424	-.1429	-.1394	-.1541

ALPHAO(2) = -3.590 BETAO (2) = -4.321 RN/L = 3.4972 PT = 2608.9 TTF = 96.926 Q(PSF) = 667.36

SECTION (1)BODY FLAP (TOP) DEPENDENT VARIABLE CP

Y/BBF	.10000	.50000	.65000	.80000	.90000
X/CBF					
-.10000	-.1210	-.1426			-.1434
.20000	-.1432	-.1394	-.1418	-.1429	-.1469
.60000	-.1474	-.1405			-.1456
.95000	-.1490	-.1418	-.1416	-.1410	-.1520

AMES 272-1-97 IA156B OTS. BODY FLAP(TOP) (P2TG42)

ALPHAO(2) = -3.615 BETAO (3) = .014 RN/L = 3.4972 PT = 2608.9 TTF = 96.926 Q(PSF) = 667.36

SECTION (1)BODY FLAP (TOP) DEPENDENT VARIABLE CP

Y/BBF	.10000	.50000	.65000	.80000	.90000
X/CBF					
-.10000	-.1209	-.1348			-.1393
.20000	-.1375	-.1319	-.1369	-.1399	-.1391
.60000	-.1417	-.1359			-.1415
.95000	-.1468	-.1385	-.1396	-.1388	-.1423

ALPHAO(2) = -3.465 BETAO (4) = 4.264 RN/L = 3.4972 PT = 2608.9 TTF = 96.926 Q(PSF) = 667.36

SECTION (1)BODY FLAP (TOP) DEPENDENT VARIABLE CP

Y/BBF	.10000	.50000	.65000	.80000	.90000
X/CBF					
-.10000	-.1185	-.1355			-.1400
.20000	-.1363	-.1342	-.1403	-.1414	-.1400
.60000	-.1408	-.1392			-.1414
.95000	-.1504	-.1435	-.1438	-.1416	-.1406

ALPHAO(2) = -3.430 BETAO (5) = 6.323 RN/L = 3.4972 PT = 2608.9 TTF = 96.926 Q(PSF) = 667.36

SECTION (1)BODY FLAP (TOP) DEPENDENT VARIABLE CP

Y/BBF	.10000	.50000	.65000	.80000	.90000
X/CBF					
-.10000	-.1201	-.1365			-.1416
.20000	-.1395	-.1365	-.1411	-.1440	-.1427
.60000	-.1424	-.1381			-.1432
.95000	-.1522	-.1440	-.1474	-.1434	-.1432

ALPHAO(3) = .370 BETAO (1) = -5.997 RN/L = 3.4954 PT = 2624.4 TTF = 99.413 Q(PSF) = 671.34

SECTION (1)BODY FLAP (TOP) DEPENDENT VARIABLE CP

Y/BBF	.10000	.50000	.65000	.80000	.90000
X/CBF					
-.10000	-.1245	-.1457			-.1476
.20000	-.1478	-.1436	-.1455	-.1468	-.1510
.60000	-.1531	-.1447			-.1510
.95000	-.1550	-.1455	-.1457	-.1492	-.1529

DATE 08 MAY 80 IA156B PRESSURE DATA

AMES 272-1-97 IA156B OTS. BODY FLAP(TOP) (P2T642)

ALPHAO(3) = .380 BETAO (2) = -3.962 RN/L = 3.4954 PT = 2624.4 TTF = 99.413 Q(PSF) = 671.34

SECTION (1)BODY FLAP (TOP) DEPENDENT VARIABLE CP

Y/BBF	.10000	.50000	.65000	.80000	.90000
X/CBF					
-.10000	-.1276	-.1437			-.1469
.20000	-.1471	-.1426	-.1463	-.1482	-.1479
.60000	-.1527	-.1450			-.1503
.95000	-.1556	-.1469	-.1471	-.1490	-.1540

ALPHAO(3) = .272 BETAO (3) = -.014 RN/L = 3.4954 PT = 2624.4 TTF = 99.413 Q(PSF) = 671.34

SECTION (1)BODY FLAP (TOP) DEPENDENT VARIABLE CP

Y/BBF	.10000	.50000	.65000	.80000	.90000
X/CBF					
-.10000	-.1193	-.1383			-.1465
.20000	-.1441	-.1373	-.1431	-.1481	-.1462
.60000	-.1486	-.1446			-.1499
.95000	-.1518	-.1462	-.1462	-.1473	-.1507

ALPHAO(3) = .350 BETAO (4) = 3.859 RN/L = 3.4954 PT = 2624.4 TTF = 99.413 Q(PSF) = 671.34

SECTION (1)BODY FLAP (TOP) DEPENDENT VARIABLE CP

Y/BBF	.10000	.50000	.65000	.80000	.90000
X/CBF					
-.10000	-.1260	-.1405			-.1481
.20000	-.1450	-.1402	-.1452	-.1494	-.1484
.60000	-.1494	-.1473			-.1515
.95000	-.1563	-.1486	-.1502	-.1515	-.1523

ALPHAO(3) = .387 BETAO (5) = 5.912 RN/L = 3.4954 PT = 2624.4 TTF = 99.413 Q(PSF) = 671.34

SECTION (1)BODY FLAP (TOP) DEPENDENT VARIABLE CP

Y/BBF	.10000	.50000	.65000	.80000	.90000
X/CBF					
-.10000	-.1248	-.1433			-.1462
.20000	-.1449	-.1420	-.1462	-.1481	-.1467
.60000	-.1483	-.1444			-.1481
.95000	-.1552	-.1478	-.1491	-.1489	-.1486

AMES 272-1-97 IA156B OTS, BODY FLAP(TOP) (P2TG42)

ALPHAO(4) = 4.099 BETAO (1) = -6.032 RN/L = 3.5092 PT = 2643.2 TTF = 100.66 Q(PSF) = 676.15

SECTION (1)BODY FLAP (TOP) DEPENDENT VARIABLE CP

Y/BBF	.10000	.50000	.65000	.80000	.90000
X/CBF					
-.10000	-.1280	-.1475			-.1504
.20000	-.1498	-.1467	-.1488	-.1501	-.1525
.60000	-.1546	-.1477			-.1527
.95000	-.1543	-.1493	-.1496	-.1514	-.1546

ALPHAO(4) = 4.090 BETAO (2) = -4.009 RN/L = 3.5092 PT = 2643.2 TTF = 100.66 Q(PSF) = 676.15

SECTION (1)BODY FLAP (TOP) DEPENDENT VARIABLE CP

Y/BBF	.10000	.50000	.65000	.80000	.90000
X/CBF					
-.10000	-.1302	-.1480			-.1512
.20000	-.1527	-.1464	-.1496	-.1522	-.1512
.60000	-.1559	-.1493			-.1546
.95000	-.1556	-.1506	-.1519	-.1538	-.1585

ALPHAO(4) = 4.023 BETAO (3) = -.027 RN/L = 3.5092 PT = 2643.2 TTF = 100.66 Q(PSF) = 676.15

SECTION (1)BODY FLAP (TOP) DEPENDENT VARIABLE CP

Y/BBF	.10000	.50000	.65000	.80000	.90000
X/CBF					
-.10000	-.1278	-.1411			-.1495
.20000	-.1493	-.1401	-.1477	-.1527	-.1514
.60000	-.1514	-.1488			-.1553
.95000	-.1537	-.1516	-.1514	-.1511	-.1561

ALPHAO(4) = 4.060 BETAO (4) = 3.908 RN/L = 3.5092 PT = 2643.2 TTF = 100.66 Q(PSF) = 676.15

SECTION (1)BODY FLAP (TOP) DEPENDENT VARIABLE CP

Y/BBF	.10000	.50000	.65000	.80000	.90000
X/CBF					
-.10000	-.1299	-.1449			-.1504
.20000	-.1507	-.1438	-.1483	-.1528	-.1517
.60000	-.1535	-.1509			-.1543
.95000	-.1546	-.1522	-.1522	-.1538	-.1564

AMES 272-1-97 IA156B OTS. BODY FLAP(TOP) (P2T642)

ALPHAO(4) = 4.127 BETAO (5) = 5.921 RN/L = 3.5092 PT = 2643.2 TTF = 100.66 Q(PSF) = 676.15

SECTION (1)BODY FLAP (TOP) DEPENDENT VARIABLE CP

Y/BBF	.10000	.50000	.65000	.80000	.90000
X/CBF					
-.10000	-.1275	-.1445			-.1479
.20000	-.1464	-.1432	-.1469	-.1500	-.1492
.60000	-.1513	-.1479			-.1513
.95000	-.1545	-.1516	-.1513	-.1513	-.1513

ALPHAO(5) = 5.856 BETAO (1) = -6.045 RN/L = 3.5182 PT = 2652.8 TTF = 131.07 Q(PSF) = 678.61

SECTION (1)BODY FLAP (TOP) DEPENDENT VARIABLE CP

Y/BBF	.10000	.50000	.65000	.80000	.90000
X/CBF					
-.10000	-.1294	-.1472			-.1516
.20000	-.1529	-.1472	-.1508	-.1534	-.1527
.60000	-.1563	-.1493			-.1550
.95000	-.1555	-.1498	-.1516	-.1542	-.1589

ALPHAO(5) = 5.842 BETAO (2) = -4.020 RN/L = 3.5182 PT = 2652.8 TTF = 101.07 Q(PSF) = 678.61

SECTION (1)BODY FLAP (TOP) DEPENDENT VARIABLE CP

Y/BBF	.10000	.50000	.65000	.80000	.90000
X/CBF					
-.10000	-.1287	-.1496			-.1517
.20000	-.1543	-.1470	-.1507	-.1541	-.1522
.60000	-.1572	-.1504			-.1559
.95000	-.1554	-.1517	-.1517	-.1536	-.1588

ALPHAO(5) = 5.793 BETAO (3) = -.036 RN/L = 3.5182 PT = 2652.8 TTF = 101.07 Q(PSF) = 678.61

SECTION (1)BODY FLAP (TOP) DEPENDENT VARIABLE CP

Y/BBF	.10000	.50000	.65000	.80000	.90000
X/CBF					
-.10000	-.1297	-.1427			-.1503
.20000	-.1493	-.1412	-.1474	-.1524	-.1506
.60000	-.1527	-.1456			-.1553
.95000	-.1550	-.1516	-.1508	-.1495	-.1561

AMES 272-1-97 IA156B OTS. BODY FLAP(TOP) (P2T042)

ALPHAO(5) = 5.825 BETAO (4) = 3.913 RN/L = 3.5182 PT = 2652.8 TTF = 101.07 Q(PSF) = 678.61

SECTION (1)BODY FLAP (TOP) DEPENDENT VARIABLE CP

Y/BBF	.10000	.50000	.65000	.80000	.90000
X/CBF					
-.10000	-.1320	-.1459			-.1527
.20000	-.1524	-.1459	-.1501	-.1540	-.1534
.60000	-.1561	-.1521			-.1566
.95000	-.1584	-.1540	-.1540	-.1555	-.1534

ALPHAO(5) = 5.888 BETAO (5) = 5.916 RN/L = 3.5182 PT = 2652.8 TTF = 101.07 Q(PSF) = 678.61

SECTION (1)BODY FLAP (TOP) DEPENDENT VARIABLE CP

Y/BBF	.10000	.50000	.65000	.80000	.90000
X/CBF					
-.10000	-.1257	-.1421			-.1468
.20000	-.1460	-.1419	-.1453	-.1476	-.1473
.60000	-.1497	-.1453			-.1489
.95000	-.1531	-.1489	-.1489	-.1494	-.1494

AMES 272-1-97 IA156B OTS. BODY FLAP(TOP) (P2TG43) (07 MAR 79)

REFERENCE DATA

SREF = 2690.0000 SQ.FT. XMRP = 976.0000 IN. XT
LREF = 1290.3000 INCHES YMRP = .0000 IN. YT
BREF = 1290.3000 INCHES ZMRP = 400.0000 IN. ZT
SCALE = .0200

PARAMETRIC DATA

IB-ELV = 4.000 OB-ELV = 2.000
MACH = 2.500 RN/L = 3.500
BDFLAP = .000 SPDBRK = .000
RUDDER = .000 SILTS = .000

ALPHAO(1) = -5.628 BETAO (1) = -6.305 RN/L = 3.5193 PT = 2565.0 TTF = 88.053 Q(PSF) = 656.14

SECTION (1)BODY FLAP (TOP) DEPENDENT VARIABLE CP

Y/BBF	.10000	.50000	.65000	.80000	.90000
X/CBF					
-.10000	-.1210	-.1381			-.1378
.20000	-.1386	-.1359	-.1375	-.1378	-.1435
.60000	-.1424	-.1353			-.1321
.95000	-.1419	-.1362	-.1362	-.1351	-.1288

ALPHAO(1) = -5.669 BETAO (2) = -4.229 RN/L = 3.5193 PT = 2565.0 TTF = 88.053 Q(PSF) = 656.14

SECTION (1)BODY FLAP (TOP) DEPENDENT VARIABLE CP

Y/BBF	.10000	.50000	.65000	.80000	.90000
X/CBF					
-.10000	-.1188	-.1350			-.1363
.20000	-.1377	-.1323	-.1345	-.1372	-.1407
.60000	-.1434	-.1331			-.1339
.95000	-.1423	-.1347	-.1345	-.1339	-.1315

ALPHAO(1) = -5.653 BETAO (3) = .031 RN/L = 3.5193 PT = 2565.0 TTF = 88.053 Q(PSF) = 656.14

SECTION (1)BODY FLAP (TOP) DEPENDENT VARIABLE CP

Y/BBF	.10000	.50000	.65000	.80000	.90000
X/CBF					
-.10000	-.1136	-.1266			-.1290
.20000	-.1371	-.1241	-.1271	-.1287	-.1360
.60000	-.1355	-.1257			-.1317
.95000	-.1322	-.1260	-.1276	-.1271	-.1287

AMES 272-1-97 IA156B OTS. BODY FLAP(TOP) (P2TG43)

ALPHAO(1) = -5.533 BETAO (4) = 4.226 RN/L = 3.5193 PT = 2565.0 TTF = 88.053 Q(PSF) = 656.14

SECTION (1)BODY FLAP (TOP) DEPENDENT VARIABLE CP

Y/BBF	.10000	.50000	.65000	.80000	.90000
X/CBF					
-.10000	-.1126	-.1264			-.1342
.20000	-.1361	-.1264	-.1331	-.1353	-.1353
.60000	-.1348	-.1307			-.1375
.95000	-.1345	-.1337	-.1350	-.1318	-.1342

ALPHAO(1) = -5.504 BETAO (5) = 6.288 RN/L = 3.5193 PT = 2565.0 TTF = 88.053 Q(PSF) = 656.14

SECTION (1)BODY FLAP (TOP) DEPENDENT VARIABLE CP

Y/BBF	.10000	.50000	.65000	.80000	.90000
X/CBF					
-.10000	-.1157	-.1279			-.1338
.20000	-.1384	-.1281	-.1319	-.1352	-.1343
.60000	-.1316	-.1311			-.1381
.95000	-.1325	-.1335	-.1387	-.1360	-.1381

ALPHAO(2) = -3.497 BETAO (1) = -6.387 RN/L = 3.4948 PT = 2568.7 TTF = 91.243 Q(PSF) = 657.08

SECTION (1)BODY FLAP (TOP) DEPENDENT VARIABLE CP

Y/BBF	.10000	.50000	.65000	.80000	.90000
X/CBF					
-.10000	-.1220	-.1395			-.1395
.20000	-.1411	-.1365	-.1387	-.1398	-.1452
.60000	-.1452	-.1371			-.1390
.95000	-.1444	-.1381	-.1384	-.1395	-.1373

ALPHAO(2) = -3.540 BETAO (2) = -4.322 RN/L = 3.4948 PT = 2568.7 TTF = 91.243 Q(PSF) = 657.08

SECTION (1)BODY FLAP (TOP) DEPENDENT VARIABLE CP

Y/BBF	.10000	.50000	.65000	.80000	.90000
X/CBF					
-.10000	-.1209	-.1368			-.1390
.20000	-.1411	-.1354	-.1371	-.1392	-.1438
.60000	-.1460	-.1354			-.1384
.95000	-.1419	-.1371	-.1376	-.1376	-.1390

AMES 272-1-97 IA1568 OTS. BODY FLAP(TOP) (P2TG43)

ALPHAO(2) = -3.565 BETAO (3) = .014 RN/L = 3.4948 PT = 2568.7 TTF = 91.243 Q(PSF) = 657.08

SECTION (1)BODY FLAP (TOP) DEPENDENT VARIABLE CP

Y/BBF	.10000	.50000	.65000	.80000	.90000
X/CBF					
-.10000	-.1158	-.1261			-.1339
.20000	-.1371	-.1263	-.1312	-.1352	-.1409
.60000	-.1393	-.1288			-.1369
.95000	-.1361	-.1304	-.1328	-.1288	-.1331

ALPHAO(2) = -3.413 BETAO (4) = 4.262 RN/L = 3.4948 PT = 2568.7 TTF = 91.243 Q(PSF) = 657.08

SECTION (1)BODY FLAP (TOP) DEPENDENT VARIABLE CP

Y/BBF	.10000	.50000	.65000	.80000	.90000
X/CBF					
-.10000	-.1106	-.1281			-.1335
.20000	-.1354	-.1298	-.1346	-.1349	-.1352
.60000	-.1400	-.1327			-.1370
.95000	-.1400	-.1354	-.1379	-.1346	-.1349

ALPHAO(2) = -3.379 BETAO (5) = 6.320 RN/L = 3.4948 PT = 2568.7 TTF = 91.243 Q(PSF) = 657.08

SECTION (1)BODY FLAP (TOP) DEPENDENT VARIABLE CP

Y/BBF	.10000	.50000	.65000	.80000	.90000
X/CBF					
-.10000	-.1160	-.1290			-.1368
.20000	-.1408	-.1311	-.1363	-.1392	-.1376
.60000	-.1376	-.1336			-.1411
.95000	-.1387	-.1365	-.1427	-.1392	-.1414

ALPHAO(3) = .371 BETAO (1) = -5.996 RN/L = 3.5144 PT = 2605.6 TTF = 94.559 Q(PSF) = 666.53

SECTION (1)BODY FLAP (TOP) DEPENDENT VARIABLE CP

Y/BBF	.10000	.50000	.65000	.80000	.90000
X/CBF					
-.10000	-.1248	-.1413			-.1445
.20000	-.1450	-.1402	-.1429	-.1448	-.1493
.60000	-.1496	-.1424			-.1464
.95000	-.1469	-.1429	-.1424	-.1445	-.1464

AMES 272-1-97 IA156B OTS, BODY FLAP(TOP) (P2TG43)

ALPHAO(3) = .380 BETAO (2) = -3.961 RN/L = 3.5144 PT = 2605.6 TTF = 94.559 Q(PSF) = 666.53

SECTION (1)BODY FLAP (TOP) DEPENDENT VARIABLE CP

Y/BBF	.10000	.50000	.65000	.80000	.90000
X/CBF					
-.10000	-.1240	-.1391			-.1434
.20000	-.1455	-.1399	-.1423	-.1437	-.1495
.60000	-.1506	-.1421			-.1476
.95000	-.1466	-.1434	-.1439	-.1450	-.1479

ALPHAO(3) = .271 BETAO (3) = -.013 RN/L = 3.5144 PT = 2605.6 TTF = 94.559 Q(PSF) = 666.53

SECTION (1)BODY FLAP (TOP) DEPENDENT VARIABLE CP

Y/BBF	.10000	.50000	.65000	.80000	.90000
X/CBF					
-.10000	-.1220	-.1313			-.1417
.20000	-.1412	-.1324	-.1388	-.1441	-.1430
.60000	-.1452	-.1393			-.1468
.95000	-.1444	-.1399	-.1409	-.1414	-.1422

ALPHAO(3) = .349 BETAO (4) = 3.854 RN/L = 3.5144 PT = 2605.6 TTF = 94.559 Q(PSF) = 666.53

SECTION (1)BODY FLAP (TOP) DEPENDENT VARIABLE CP

Y/BBF	.10000	.50000	.65000	.80000	.90000
X/CBF					
-.10000	-.1211	-.1320			-.1394
.20000	-.1437	-.1343	-.1375	-.1415	-.1413
.60000	-.1452	-.1394			-.1455
.95000	-.1455	-.1418	-.1423	-.1442	-.1434

ALPHAO(3) = .386 BETAO (5) = 5.912 RN/L = 3.5144 PT = 2605.6 TTF = 94.559 Q(PSF) = 666.53

SECTION (1)BODY FLAP (TOP) DEPENDENT VARIABLE CP

Y/BBF	.10000	.50000	.65000	.80000	.90000
X/CBF					
-.10000	-.1221	-.1362			-.1407
.20000	-.1474	-.1373	-.1397	-.1423	-.1407
.60000	-.1466	-.1399			-.1442
.95000	-.1468	-.1410	-.1460	-.1458	-.1455

AMES 272-1-97 IA156B OTS. BODY FLAP(TOP) (P2TG43)

ALPHAO(4) = 4.096 BETAO (1) = -6.029 RN/L = 3.4996 PT = 2608.0 TTF = 96.526 Q(PSF) = 667.14

SECTION (1)BODY FLAP (TOP) DEPENDENT VARIABLE CP

Y/BBF	.10000	.50000	.65000	.80000	.90000
X/CBF					
-.10000	-.1263	-.1436			-.1462
.20000	-.1467	-.1433	-.1449	-.1473	-.1499
.60000	-.1494	-.1449			-.1489
.95000	-.1457	-.1454	-.1465	-.1470	-.1483

ALPHAO(4) = 4.085 BETAO (2) = -4.008 RN/L = 3.4996 PT = 2608.0 TTF = 96.526 Q(PSF) = 667.14

SECTION (1)BODY FLAP (TOP) DEPENDENT VARIABLE CP

Y/BBF	.10000	.50000	.65000	.80000	.90000
X/CBF					
-.10000	-.1277	-.1431			-.1479
.20000	-.1502	-.1439	-.1479	-.1508	-.1532
.60000	-.1548	-.1463			-.1556
.95000	-.1500	-.1484	-.1495	-.1502	-.1553

ALPHAO(4) = 4.018 BETAO (3) = -.029 RN/L = 3.4996 PT = 2608.0 TTF = 96.526 Q(PSF) = 667.14

SECTION (1)BODY FLAP (TOP) DEPENDENT VARIABLE CP

Y/BBF	.10000	.50000	.65000	.80000	.90000
X/CBF					
-.10000	-.1239	-.1351			-.1457
.20000	-.1444	-.1359	-.1420	-.1476	-.1465
.60000	-.1476	-.1446			-.1505
.95000	-.1454	-.1457	-.1452	-.1457	-.1470

ALPHAO(4) = 4.056 BETAO (4) = 3.905 RN/L = 3.4996 PT = 2608.0 TTF = 96.526 Q(PSF) = 667.14

SECTION (1)BODY FLAP (TOP) DEPENDENT VARIABLE CP

Y/BBF	.10000	.50000	.65000	.80000	.90000
X/CBF					
-.10000	-.1253	-.1373			-.1442
.20000	-.1463	-.1391	-.1426	-.1466	-.1455
.60000	-.1482	-.1445			-.1492
.95000	-.1471	-.1466	-.1455	-.1463	-.1468

AMES 272-1-97 IA156B OTS, BODY FLAP(TOP) (P2TG43)

ALPHAO(4) = 4.124 BETAO (5) = 5.917 RN/L = 3.4996 PT = 2608.0 TTF = 96.526 Q(PSF) = 667.14

SECTION (1)BODY FLAP (TOP) DEPENDENT VARIABLE CP

Y/BBF	.10000	.50000	.65000	.80000	.90000
X/CBF					
-.10000	-.1243	-.1381			-.1426
.20000	-.1447	-.1392	-.1413	-.1442	-.1437
.60000	-.1479	-.1431			-.1461
.95000	-.1498	-.1463	-.1455	-.1461	-.1461

ALPHAO(5) = 5.853 BETAO (1) = -6.044 RN/L = 3.5041 PT = 2623.7 TTF = 98.353 Q(PSF) = 671.16

SECTION (1)BODY FLAP (TOP) DEPENDENT VARIABLE CP

Y/BBF	.10000	.50000	.65000	.80000	.90000
X/CBF					
-.10000	-.1280	-.1445			-.1482
.20000	-.1503	-.1453	-.1476	-.1495	-.1527
.60000	-.1532	-.1463			-.1524
.95000	-.1495	-.1482	-.1490	-.1500	-.1511

ALPHAO(5) = 5.839 BETAO (2) = -4.018 RN/L = 3.5041 PT = 2623.7 TTF = 98.353 Q(PSF) = 671.16

SECTION (1)BODY FLAP (TOP) DEPENDENT VARIABLE CP

Y/BBF	.10000	.50000	.65000	.80000	.90000
X/CBF					
-.10000	-.1301	-.1420			-.1480
.20000	-.1517	-.1438	-.1483	-.1523	-.1512
.60000	-.1549	-.1462			-.1557
.95000	-.1517	-.1486	-.1491	-.1512	-.1565

ALPHAO(5) = 5.790 BETAO (3) = -.038 RN/L = 3.5041 PT = 2623.7 TTF = 98.353 Q(PSF) = 671.16

SECTION (1)BODY FLAP (TOP) DEPENDENT VARIABLE CP

Y/BBF	.10000	.50000	.65000	.80000	.90000
X/CBF					
-.10000	-.1236	-.1347			-.1432
.20000	-.1421	-.1345	-.1413	-.1453	-.1440
.60000	-.1447	-.1413			-.1477
.95000	-.1450	-.1461	-.1445	-.1440	-.1445

AMES 272-1-97 IA156B OTS. BODY FLAP(TOP) (P2TG43)

ALPHAO(5) = 5.820 BETAO (4) = 3.911 RN/L = 3.5041 PT = 2623.7 TTF = 98.353 Q(PSF) = 671.16

SECTION (1)BODY FLAP (TOP) DEPENDENT VARIABLE CP

Y/BBF	.10000	.50000	.65000	.80000	.90000
X/CBF					
-.10000	-.1268	-.1406			-.1477
.20000	-.1474	-.1408	-.1456	-.1501	-.1487
.60000	-.1506	-.1474			-.1511
.95000	-.1490	-.1495	-.1479	-.1498	-.1503

ALPHAO(5) = 5.884 BETAO (5) = 5.916 RN/L = 3.5041 PT = 2623.7 TTF = 98.353 Q(PSF) = 671.16

SECTION (1)BODY FLAP (TOP) DEPENDENT VARIABLE CP

Y/BBF	.10000	.50000	.65000	.80000	.90000
X/CBF					
-.10000	-.1244	-.1382			-.1424
.20000	-.1426	-.1384	-.1413	-.1447	-.1445
.60000	-.1466	-.1429			-.1453
.95000	-.1479	-.1463	-.1447	-.1461	-.1466

AMES 272-1-97 IA156B OTS. BODY FLAP(TOP) (P2TG44) (07 MAR 79)

REFERENCE DATA

SREF = 2690.0000 SQ.FT. XMRP = 976.0000 IN. XT
LREF = 1290.3000 INCHES YMRP = .0000 IN. YT
BREF = 1290.3000 INCHES ZMRP = 400.0000 IN. ZT
SCALE = .0200

PARAMETRIC DATA

IB-ELV = .000 OB-ELV = 2.000
MACH = 2.500 RN/L = 3.500
BDFLAP = .000 SPDBRK = .000
RUDDER = .000 SILTS = .000

ALPHAO(1) = -5.561 BETAO (1) = -6.309 RN/L = 3.5046 PT = 2572.9 TTF = 90.801 Q(PSF) = 658.16

SECTION (1)BODY FLAP (TOP) DEPENDENT VARIABLE CP

Y/BBF	.10000	.50000	.65000	.80000	.90000
X/CBF					
-.10000	-.1192	-.1352			-.1349
.20000	-.1373	-.1314	-.1344	-.1354	-.1379
.60000	-.1360	-.1330			-.1268
.95000	-.1354	-.1325	-.1341	-.1352	-.1236

ALPHAO(1) = -5.600 BETAO (2) = -4.232 RN/L = 3.5046 PT = 2572.9 TTF = 90.801 Q(PSF) = 658.16

SECTION (1)BODY FLAP (TOP) DEPENDENT VARIABLE CP

Y/BBF	.10000	.50000	.65000	.80000	.90000
X/CBF					
-.10000	-.1166	-.1325			-.1344
.20000	-.1349	-.1296	-.1322	-.1347	-.1366
.60000	-.1355	-.1317			-.1260
.95000	-.1393	-.1325	-.1333	-.1355	-.1209

ALPHAO(1) = -5.594 BETAO (3) = .031 RN/L = 3.5046 PT = 2572.9 TTF = 90.801 Q(PSF) = 658.16

SECTION (1)BODY FLAP (TOP) DEPENDENT VARIABLE CP

Y/BBF	.10000	.50000	.65000	.80000	.90000
X/CBF					
-.10000	-.1116	-.1213			-.1248
.20000	-.1308	-.1208	-.1240	-.1270	-.1289
.60000	-.1291	-.1224			-.1246
.95000	-.1248	-.1221	-.1246	-.1267	-.1219

AMES 272-1-97 IA156B OTS. BODY FLAP(TOP) (P2TG44)

ALPHAO(1) = -5.474 BETAO (4) = 4.228 RN/L = 3.5046 PT = 2572.9 TTF = 90.801 Q(PSF) = 658.16

SECTION (1)BODY FLAP (TOP) DEPENDENT VARIABLE CP

Y/BBF	.10000	.50000	.65000	.80000	.90000
X/CBF					
-.10000	-.1126	-.1223			-.1298
.20000	-.1306	-.1242	-.1279	-.1317	-.1312
.60000	-.1263	-.1282			-.1320
.95000	-.1236	-.1304	-.1328	-.1306	-.1317

ALPHAO(1) = -5.440 BETAO (5) = 6.289 RN/L = 3.5046 PT = 2572.9 TTF = 90.801 Q(PSF) = 658.16

SECTION (1)BODY FLAP (TOP) DEPENDENT VARIABLE CP

Y/BBF	.10000	.50000	.65000	.80000	.90000
X/CBF					
-.10000	-.1149	-.1273			-.1308
.20000	-.1330	-.1276	-.1303	-.1332	-.1332
.60000	-.1222	-.1287			-.1343
.95000	-.1222	-.1319	-.1335	-.1338	-.1340

ALPHAO(2) = -3.564 BETAO (1) = -6.388 RN/L = 3.5033 PT = 2591.3 TTF = 93.662 Q(PSF) = 662.87

SECTION (1)BODY FLAP (TOP) DEPENDENT VARIABLE CP

Y/BBF	.10000	.50000	.65000	.80000	.90000
X/CBF					
-.10000	-.1216	-.1354			-.1359
.20000	-.1394	-.1335	-.1351	-.1381	-.1402
.60000	-.1410	-.1343			-.1329
.95000	-.1402	-.1348	-.1340	-.1391	-.1319

ALPHAO: 2) = -3.611 BETAO (2) = -4.322 RN/L = 3.5033 PT = 2591.3 TTF = 93.662 Q(PSF) = 662.87

SECTION (1)BODY FLAP (TOP) DEPENDENT VARIABLE CP

Y/BBF	.10000	.50000	.65000	.80000	.90000
X/CBF					
-.10000	-.1200	-.1339			-.1361
.20000	-.1387	-.1328	-.1350	-.1369	-.1387
.60000	-.1425	-.1347			-.1310
.95000	-.1417	-.1350	-.1358	-.1398	-.1280

AMES 272-1-97 IA156B OTS. BODY FLAP(TOP) (P2TG44)

ALPHAO(2) = -3.634 BETAO (3) = .015 RN/L = 3.5033 PT = 2591.3 TTF = 93.662 Q(PSF) = 662.87

SECTION (1)BODY FLAP (TOP) DEPENDENT VARIABLE CP

Y/BBF	.10000	.50000	.65000	.80000	.90000
X/CBF					
-.10000	-.1134	-.1219			-.1294
.20000	-.1302	-.1230	-.1270	-.1321	-.1313
.60000	-.1316	-.1254			-.1313
.95000	-.1313	-.1265	-.1275	-.1302	-.1273

ALPHAO(2) = -3.482 BETAO (4) = 4.263 RN/L = 3.5033 PT = 2591.3 TTF = 93.662 Q(PSF) = 662.87

SECTION (1)BODY FLAP (TOP) DEPENDENT VARIABLE CP

Y/BBF	.10000	.50000	.65000	.80000	.90000
X/CBF					
-.10000	-.1144	-.1246			-.1315
.20000	-.1318	-.1280	-.1305	-.1326	-.1329
.60000	-.1323	-.1305			-.1321
.95000	-.1323	-.1331	-.1355	-.1323	-.1313

ALPHAO(2) = -3.450 BETAO (5) = 6.325 RN/L = 3.5033 PT = 2591.3 TTF = 93.662 Q(PSF) = 662.87

SECTION (1)BODY FLAP (TOP) DEPENDENT VARIABLE CP

Y/BBF	.10000	.50000	.65000	.80000	.90000
X/CBF					
-.10000	-.1174	-.1303			-.1343
.20000	-.1372	-.1311	-.1338	-.1375	-.1356
.60000	-.1295	-.1335			-.1383
.95000	-.1292	-.1348	-.1386	-.1375	-.1375

ALPHAO(3) = .337 BETAO (1) = -5.995 RN/L = 3.5056 PT = 2611.8 TTF = 96.436 Q(PSF) = 688.12

SECTION (1)BODY FLAP (TOP) DEPENDENT VARIABLE CP

Y/BBF	.10000	.50000	.65000	.80000	.90000
X/CBF					
-.10000	-.1234	-.1381			-.1418
.20000	-.1424	-.1373	-.1400	-.1432	-.1472
.60000	-.1472	-.1405			-.1410
.95000	-.1464	-.1410	-.1405	-.1434	-.1392

AMES 272-1-97 IA156B OTS. BODY FLAP(TOP) (P2TG44)

ALPHAO(3) = .349 BETAO (2) = -3.961 RN/L = 3.5056 PT = 2611.8 TTF = 96.436 Q(PSF) = 668.12

SECTION (1)BODY FLAP (TOP) DEPENDENT VARIABLE CP

Y/BBF	.10000	.50000	.65000	.80000	.90000
X/CBF					
-.10000	-.1222	-.1345			-.1406
.20000	-.1433	-.1369	-.1395	-.1417	-.1451
.60000	-.1491	-.1385			-.1425
.95000	-.1462	-.1387	-.1409	-.1430	-.1403

ALPHAO(3) = .239 BETAO (3) = -.012 RN/L = 3.5056 PT = 2611.8 TTF = 96.436 Q(PSF) = 668.12

SECTION (1)BODY FLAP (TOP) DEPENDENT VARIABLE CP

Y/BBF	.10000	.50000	.65000	.80000	.90000
X/CBF					
-.10000	-.1172	-.1246			-.1350
.20000	-.1328	-.1260	-.1326	-.1392	-.1360
.60000	-.1371	-.1318			-.1397
.95000	-.1371	-.1331	-.1347	-.1371	-.1374

ALPHAO(3) = .319 BETAO (4) = 3.858 RN/L = 3.5056 PT = 2611.8 TTF = 96.436 Q(PSF) = 668.12

SECTION (1)BODY FLAP (TOP) DEPENDENT VARIABLE CP

Y/BBF	.10000	.50000	.65000	.80000	.90000
X/CBF					
-.10000	-.1190	-.1286			-.1360
.20000	-.1376	-.1315	-.1355	-.1381	-.1370
.60000	-.1386	-.1349			-.1410
.95000	-.1384	-.1370	-.1394	-.1418	-.1426

ALPHAO(3) = .354 BETAO (5) = 5.913 RN/L = 3.5056 PT = 2611.8 TTF = 96.436 Q(PSF) = 668.12

SECTION (1)BODY FLAP (TOP) DEPENDENT VARIABLE CP

Y/BBF	.10000	.50000	.65000	.80000	.90000
X/CBF					
-.10000	-.1190	-.1309			-.1356
.20000	-.1393	-.1332	-.1359	-.1385	-.1367
.60000	-.1364	-.1370			-.1399
.95000	-.1383	-.1370	-.1399	-.1415	-.1420

AMES 272-1-97 IA156B OTS. BODY FLAP(TOP) (P2TG44)

ALPHAO(4) = 4.093 BETAO (1) = -6.031 RN/L = 3.5020 PT = 2619.6 TTF = 97.981 Q(PSF) = 670.11

SECTION (1)BODY FLAP (TOP) DEPENDENT VARIABLE CP

Y/BBF	.10000	.50000	.65000	.80000	.90000
X/CBF					
-.10000	-.1236	-.1382			-.1419
.20000	-.1430	-.1393	-.1419	-.1430	-.1461
.60000	-.1472	-.1406			-.1411
.95000	-.1440	-.1411	-.1432	-.1438	-.1406

ALPHAO(4) = 4.085 BETAO (2) = -4.008 RN/L = 3.5020 PT = 2619.6 TTF = 97.981 Q(PSF) = 670.11

SECTION (1)BODY FLAP (TOP) DEPENDENT VARIABLE CP

Y/BBF	.10000	.50000	.65000	.80000	.90000
X/CBF					
-.10000	-.1248	-.1378			-.1455
.20000	-.1465	-.1410	-.1452	-.1476	-.1505
.60000	-.1508	-.1431			-.1494
.95000	-.1473	-.1436	-.1463	-.1484	-.1473

ALPHAO(4) = 4.019 BETAO (3) = -.029 RN/L = 3.5020 PT = 2619.6 TTF = 97.981 Q(PSF) = 670.11

SECTION (1)BODY FLAP (TOP) DEPENDENT VARIABLE CP

Y/BBF	.10000	.50000	.65000	.80000	.90000
X/CBF					
-.10000	-.1204	-.1291			-.1384
.20000	-.1376	-.1302	-.1357	-.1413	-.1397
.60000	-.1397	-.1376			-.1429
.95000	-.1399	-.1386	-.1378	-.1405	-.1413

ALPHAO(4) = 4.055 BETAO (4) = 3.907 RN/L = 3.5020 PT = 2619.6 TTF = 97.981 Q(PSF) = 670.11

SECTION (1)BODY FLAP (TOP) DEPENDENT VARIABLE CP

Y/BBF	.10000	.50000	.65000	.80000	.90000
X/CBF					
-.10000	-.1209	-.1318			-.1381
.20000	-.1400	-.1334	-.1373	-.1392	-.1386
.60000	-.1408	-.1392			-.1416
.95000	-.1386	-.1410	-.1384	-.1392	-.1408

AMES 272-1-97 IA156B OTS, BODY FLAP(TOP) (P2T044)

ALPHAO(4) = 4.124 BETAO (5) = 5.920 RN/L = 3.5020 PT = 2619.6 TTF = 97.981 Q(PSF) = 670.11

SECTION (1)BODY FLAP (TOP) DEPENDENT VARIABLE CP

Y/BBF	.10000	.50000	.65000	.80000	.90000
X/CBF					
-.10000	-.1214	-.1322			-.1380
.20000	-.1402	-.1346	-.1370	-.1396	-.1386
.60000	-.1412	-.1386			-.1420
.95000	-.1410	-.1412	-.1407	-.1425	-.1431

ALPHAO(5) = 5.851 BETAO (1) = -6.044 RN/L = 3.5055 PT = 2633.0 TTF = 99.552 Q(PSF) = 673.52

SECTION (1)BODY FLAP (TOP) DEPENDENT VARIABLE CP

Y/BBF	.10000	.50000	.65000	.80000	.90000
X/CBF					
-.10000	-.1259	-.1401			-.1446
.20000	-.1465	-.1415	-.1452	-.1462	-.1467
.60000	-.1499	-.1441			-.1444
.95000	-.1470	-.1452	-.1462	-.1473	-.1470

ALPHAO(5) = 5.838 BETAO (2) = -4.019 RN/L = 3.5055 PT = 2633.0 TTF = 99.552 Q(PSF) = 673.52

SECTION (1)BODY FLAP (TOP) DEPENDENT VARIABLE CP

Y/BBF	.10000	.50000	.65000	.80000	.90000
X/CBF					
-.10000	-.1246	-.1375			-.1446
.20000	-.1473	-.1391	-.1457	-.1494	-.1486
.60000	-.1520	-.1438			-.1523
.95000	-.1488	-.1438	-.1462	-.1499	-.1507

ALPHAO(5) = 5.788 BETAO (3) = -.036 RN/L = 3.5055 PT = 2633.0 TTF = 99.552 Q(PSF) = 673.52

SECTION (1)BODY FLAP (TOP) DEPENDENT VARIABLE CP

Y/BBF	.10000	.50000	.65000	.80000	.90000
X/CBF					
-.10000	-.1195	-.1298			-.1358
.20000	-.1358	-.1284	-.1348	-.1377	-.1366
.60000	-.1382	-.1345			-.1395
.95000	-.1379	-.1377	-.1369	-.1369	-.1363

DATE 08 MAY 80 IA156B PRESSURE DATA

AMES 272-1-97 IA156B OTS. BODY FLAP(TOP) (P2TG44)

ALPHAO(5) = 5.821 BETAO (4) = 3.913 RN/L = 3.5055 PT = 2633.0 TTF = 99.552 Q(PSF) = 673.52

SECTION (1)BODY FLAP (TOP) DEPENDENT VARIABLE CP

Y/BBF	.10000	.50000	.65000	.80000	.90000
X/CBF					
-.10000	-.1248	-.1343			-.1419
.20000	-.1427	-.1358	-.1403	-.1437	-.1429
.60000	-.1453	-.1421			-.1466
.95000	-.1437	-.1435	-.1421	-.1440	-.1445

ALPHAO(5) = 5.885 BETAO (5) = 5.918 RN/L = 3.5055 PT = 2633.0 TTF = 99.552 Q(PSF) = 673.52

SECTION (1)BODY FLAP (TOP) DEPENDENT VARIABLE CP

Y/BBF	.10000	.50000	.65000	.80000	.90000
X/CBF					
-.10000	-.1162	-.1328			-.1385
.20000	-.1396	-.1341	-.1372	-.1399	-.1396
.60000	-.1409	-.1388			-.1409
.95000	-.1406	-.1412	-.1404	-.1401	-.1414